PIAGGIO &C.s.p.a.

CATÁLOGO DE PIEZAS DE REPUESTO

Vespa Primavera 50 2T 2013-2014

Prefijo chasis: ZAPC53200
Prefijo motor: C533M, C533MY

Índice

Productos terminados....4
Índice alfanumérico....5
Motor....9
Tabla 01.02 - Motor completo....9
Tabla 01.05 - Cárter....10
Tabla 01.06 - Cigüeñal....11
Tabla 01.07 - Grupo cilindro-pistón-eje....12
Tabla 01.12 - Tapa culata....13
Tabla 01.13 - Polea conductora....14
Tabla 01.14 - Polea conducida....15
Tabla 01.15 - Tapa cárter - Refrigeracion cárter....16
Tabla 01.18 - Bomba de aceite....17
Tabla 01.20 - Arranque - Arranque electrico....18
Tabla 01.21 - Volante magnetico....19
Tabla 01.23 - Tapa volante magnetico - Filtro de aceite....20
Tabla 01.25 - Grupo reductor....21
Tabla 01.35 - Freno trasero - Zapatas....22
Tabla 01.39 - Carburador completo - Racord admisión....23
Tabla 01.40 - Componentes de carburador....24
Tabla 01.42 - Silenciador....26
Tabla 01.45 - Filtro de aire....27
Tabla 01.46 - Caja aire secundario....28
Chasis - Partes plástico - Carrocerias....29
Tabla 02.01 - Chasis/carrocería....29
Tabla 02.25 - Caballete/s....30
Tabla 02.26 - Escudo delantero....31
Tabla 02.30 - Maletero delantero - Contraescudo....33
Tabla 02.31 - Cubierta central - Estribos....37
Tabla 02.32 - Cubiertas laterales - Spoiler....41
Tabla 02.33 - Alojamiento rueda - Guardabarros....44
Tabla 02.34 - Alojamiento casco - Parte debajo sillìn....46
Tabla 02.37 - Cubierta trasera - Salpicador....47
Tabla 02.38 - Letreros - Escudos....49
Tabla 02.39 - Sillín/asientos - Bolsa herramienta....50
Tabla 02.45 - Retrovisor/es....52
Tabla 02.46 - Cerraduras....53
Tabla 02.47 - Depósito carburante....54
Tabla 02.52 - Depósito aceite....56
Manillar/Dirección....57
Tabla 03.01 - Coberturas manillar....57
Tabla 03.02 - Tablero de instrumentos - Cruscotto....61
Tabla 03.06 - Manillar - Bomba freno....62
Suspensiones - Ruedas....63

Tabla 04.01 - Brazo oscilante..... 63
Tabla 04.02 - Horquilla/Tubo direccion - Conjunto tejuelos..... 64
Tabla 04.10 - Suspensión trasera - Amortiguador/es..... 66
Tabla 04.11 - Rueda delantera..... 67
Tabla 04.12 - Rueda trasera..... 68
Instalación de frenos - Transmisiones..... 69
Tabla 05.01 - Tuberìas frenos - Pinzas del freno.....69
Tabla 05.03 - Transmisiónes..... 70
Instalación eléctrica.....71
Tabla 06.01 - Conmutadores - Conmutadores - Pulsadores - Interruptores.....71
Tabla 06.03 - Faros delanteros - Indicadores de dirección..... 72
Tabla 06.04 - Faros traseros - Indicadores de dirección..... 73
Tabla 06.05 - Telerruptores - Bateria - Claxon..... 74
Tabla 06.06 - Reguladores de tensión - Centralitas electrónicas - Bobina A.T..... 75
Tabla 06.08 - Grupo cables principal..... 76

Productos terminados

Código	Validez
EVPN000AU1	
EVPN000H01	
EVPN000J01	
EVPNAZ2H01	**COLOR VEHÍCULO:**Celeste[260/A] **PAÍS:**Suiza[CH]
EVPNAZ2J01	**COLOR VEHÍCULO:**Celeste[260/A] **PAÍS:**Japón[Jp]
EVPNBR2H01	**COLOR VEHÍCULO:**Blanco[544] **PAÍS:**Suiza[CH]
EVPNBR2J01	**COLOR VEHÍCULO:**Blanco[544] **PAÍS:**Japón[Jp]
EVPNDE2H01	**COLOR VEHÍCULO:**Azul[222/A] **PAÍS:**Suiza[CH]
EVPNDE2J01	**COLOR VEHÍCULO:**Azul[222/A] **PAÍS:**Japón[Jp]
EVPNMD2H01	**COLOR VEHÍCULO:**Marrón[129/A] **PAÍS:**Suiza[CH]
EVPNMD2J01	**COLOR VEHÍCULO:**Marrón[129/A] **PAÍS:**Japón[Jp]
EVPNR72H01	**COLOR VEHÍCULO:**Rojo Dragon 894[894] **PAÍS:**Suiza[CH]
EVPNR72J01	**COLOR VEHÍCULO:**Rojo Dragon 894[894] **PAÍS:**Japón[Jp]
EVPNXN2H01	**COLOR VEHÍCULO:** Negro[98/A] **PAÍS:**Suiza[CH]
EVPNXN2J01	**COLOR VEHÍCULO:** Negro[98/A] **PAÍS:**Japón[Jp]
NVPN000U01	
NVPNAZ2U01	**COLOR VEHÍCULO:**Celeste[260/A]
NVPNBR2U01	**COLOR VEHÍCULO:**Blanco[544]
NVPNDE2U01	**COLOR VEHÍCULO:**Azul[222/A]
NVPNMD2U01	**COLOR VEHÍCULO:**Marrón[129/A]
NVPNR72U01	**COLOR VEHÍCULO:**Rojo Dragon 894[894]
NVPNXN2U01	**COLOR VEHÍCULO:** Negro[98/A]

Código	Nº Tabla	Pos.
000267	01.21	6
000397	01.05	15
002440	04.01	6
002440	04.10	7
003054	03.01	5
003056	01.45	9
0037514	04.02	8
006125	02.47	8
006408	04.02	36
006416	01.15	5
006416	01.20	13
006422	04.02	37
006624	01.14	7
006635	04.02	45
006647	01.05	16
006731	04.02	5
006965	06.03	5
006975	01.18	4
006975	01.21	11
006975	06.04	5
008372	06.04	12
008375	01.12	5
00H02500272	01.42	9
0111094	04.02	7
012533	01.45	10
012533	02.32	12
012535	04.02	20
012538	02.45	2
012538	02.45	5
012543	03.06	3
012789	04.02	48
012789	04.12	7
013763	02.37	13
013836	02.31	16
013861	02.25	11
013880	02.47	14
013880	02.52	9
015330	03.06	5
015585	01.18	5
015585	01.21	10
015597	01.46	7
015727	02.33	5
015727	06.03	13
015759	01.45	11
015792	04.11	2
015856	01.18	6
015856	01.21	4
015856	01.23	2
015996	02.37	11
016404	01.20	6
016404	02.37	12
016406	02.47	13
016406	02.52	8
016408	02.25	9
016408	04.02	23
016408	04.10	4
016603	06.06	5
016604	02.45	3
016604	02.45	6
016670	02.37	8
016686	06.06	16
018639	01.20	2
018639	02.47	12
018639	02.52	7
018644	01.20	5
020006	01.05	5
020008	01.05	6

Código	Nº Tabla	Pos.
020104	02.37	14
020106	01.18	8
020108	02.25	8
020108	04.02	24
021108	04.10	5
021114	04.02	46
021210	04.02	21
030080	02.25	7
031088	02.32	11
031122	02.25	10
031122	04.02	22
078307	01.12	6
080341	06.06	13
085285	01.40	22
113533	01.05	7
113903	01.40	8
119219	04.02	4
120074	01.40	9
122781	04.01	9
123394	03.06	15
127927	05.01	7
140435	01.18	15
145298	01.20	4
145298	01.39	8
145298	05.03	14
146197	01.18	9
152608	01.40	20
174085	04.02	18
174088	04.02	19
174874	04.02	15
177408	04.02	26
177414	04.02	38
177436	04.02	29
177442	04.02	40
177443	04.02	39
177445	04.02	25
177451	04.02	6
177494	04.02	31
177521	04.02	27
177609	04.02	47
177610	04.02	44
178150	04.10	2
178790	04.01	8
179640	05.03	5
180859	02.37	17
181746	06.04	2
192598	02.33	6
192598	06.03	12
194423	04.12	6
196868	02.52	6
198513	04.02	3
199190	02.26	7
199190	02.31	20
1A001894	01.39	1
1A002398	01.39	1
1A003195	01.39	1
1B000042	02.33	4
1B000112	02.32	6
1B000116	06.04	4
1B000203	02.26	1
1B000203000AZ	02.26	1
1B000203000BR	02.26	1
1B000203000DE	02.26	1
1B000203000MD	02.26	1
1B000203000R7	02.26	1
1B000203000XN2	02.26	1
1B0002370000C	06.04	13

Código	Nº Tabla	Pos.
1B000272	02.26	3
1B000273	02.26	4
1B000274	02.26	5
1B000285	02.47	15
1B000321	02.37	1
1B000345000C1	02.39	1
1B000345000C2	02.39	1
1B000345000C3	02.39	1
1B000454	02.52	11
1B000487	02.30	10
1B000563	02.46	2
1B000570	02.46	1
1B000647	06.05	4
1B000694	02.47	25
1B000942	02.38	2
1B000944	02.38	3
1B000947	02.33	1
1B000947000AZ	02.33	1
1B000947000BR	02.33	1
1B000947000DE	02.33	1
1B000947000MD	02.33	1
1B000947000R7	02.33	1
1B000947000XN2	02.33	1
1B000948	04.02	11
1B001011	02.32	2
1B001011000AZ	02.32	2
1B001011000BR	02.32	2
1B001011000DE	02.32	2
1B001011000MD	02.32	2
1B001011000R7	02.32	2
1B001011000XN2	02.32	2
1B001078	02.38	7
1B001113	02.26	11
1B001184	02.47	25
1C000007	05.01	6
1C000029R	04.01	1
1C000167	04.02	30
1C000176	04.12	1
1C000276	02.25	1
1C000291	04.02	42
1C000327	04.02	17
1C000355	05.03	9
1C000383	04.02	43
1C000499	04.02	34
1C000500	04.02	32
1C000523	04.02	49
1C000553	03.06	9
1C000585	05.01	9
1C000595	02.39	7
1C000702R	04.11	1
1C000835	04.02	54
1C001038	03.06	9
1D0000755	04.02	51
1D0000755	05.03	1
1D000085	06.04	16
1D000190	06.01	1
1D000195	06.08	1A
1D000232	06.06	15
1D000261	06.03	11
1D000261	06.03	9
1D000261	06.04	10
1D000261	06.04	8
1D000314	06.04	17
1D000515	06.08	1A
1D000573	03.02	2
1D000675	06.01	6
1D000882	06.08	1B

Código	Nº Tabla	Pos.
1R000077	04.12	3
1R000125	01.02	2
216983	05.03	16
231215	06.03	2
231571	06.06	14
231590	01.18	16
234390	06.05	3
239388	01.05	2
239388	01.25	2
239397	01.07	6
239404	01.07	2
239455	01.07	3
241937	06.06	17
248419	06.04	6
252420	02.30	13
252945	06.08	8
253937	02.46	9
254485	01.45	3
254485	02.30	6
254485	02.31	11
254485	02.33	8
254485	02.37	6
254485	02.47	16
254485	02.52	10
254485	05.01	10
257134	01.21	12
257134	05.03	15
257614	02.30	16
258146	01.45	2
259577	03.01	3
259829	02.52	2
265249	03.06	16
265300	01.13	7
265451	05.01	8
265636	03.01	4
266040	05.03	4
266625	01.05	3
266625	04.01	10
266773	01.05	9
266845	04.01	3
267038	04.10	3
267823	01.05	4
267917	03.06	4
267948	03.06	17
268158	04.10	6
268596	02.32	9
269571	05.03	13
269572	05.03	11
269755	01.05	17
270310	05.03	6
271695	02.25	6
271740	04.01	4
271976	05.03	12
271977	05.03	10
272929	02.25	5
273099	04.12	4
273419	01.35	8
274369	05.01	11
278940	02.25	4
286158	01.18	10
286162	01.18	11
286163	01.18	7
286174	01.20	7
286209	01.15	2
2865344	01.12	1
286810	01.07	7
287021	01.18	12

Código	Nº Tabla	Pos.
287073	01.18	17
287223	01.05	10
288245	01.12	2
288245	01.42	8
288245	02.33	3
288245	02.47	17
288245	06.06	18
288531	01.12	3
288639	01.25	6
288862	01.40	14
288863	01.40	25
288865	01.40	2
288868	01.40	32
288872	01.40	5
288873	01.40	4
288881	01.40	17
289005	01.21	7
289191	01.18	13
289495	01.20	11
289519	01.13	8
289575	01.40	26
289840	01.14	3
289931	01.13	3
289933	01.14	18
289950	01.14	16
289952	01.14	8
289955	01.14	4
290315	02.37	15
290404	06.08	3
292022	06.04	18
292507	06.08	2
293717	02.37	19
296456	02.39	5
297498	02.30	14
297498	02.31	15
297498	06.01	3
297498	06.04	14
298594	02.46	7
298604	02.01	2
298729	02.39	4
298731	02.46	3
298838	02.46	8
298903	02.46	6
299557	02.32	5
299559	02.32	4
299972	02.30	20
319532	05.01	4
414838	01.15	6
414838	01.20	5
414838	05.03	17
431125	01.06	5
4316255	01.06	6
431654	01.40	1
431860	01.05	11
431860	01.15	3
432456	01.40	13
433987	01.20	12
434735	01.05	18
4352035	01.05	12
435295	01.15	8
435363	01.25	3
436206	01.40	27
436864	01.13	10
438034	01.12	7
438075	01.12	7
463872	01.15	11
478028	01.14	5

Código	Nº Tabla	Pos.
478197	01.25	5
478498	01.05	19
478533	01.46	6
479132	01.45	12
479495	01.13	11
4795526	01.14	6
479561	01.13	6
4795935	01.25	9
479882	02.37	16
480066	01.25	10
4802185	01.25	7
480227	01.13	4
480230	01.13	5
480953	01.25	11
482302	04.02	33
482314	01.06	3
482315	01.06	4
482432	01.15	10
482766	01.14	12
482916	01.40	16
482942	01.40	3
483443	01.14	13
483537	01.20	9
483859	01.15	12
484704	01.40	12
485519	01.40	33
485671	01.40	24
486149	01.18	14
486942	01.46	2
486943	01.46	3
4874805	01.25	1
4874845	01.25	8
4874845	01.25	8
487592	01.45	4
487718	01.45	5
487719	01.45	6
4878020001	01.07	1
4878020002	01.07	1
4878020003	01.07	1
4878020004	01.07	1
487824	05.03	20
487935	01.14	14
488129	01.39	3
497042	03.06	12
500501	01.06	2
500502	01.06	2
500503	01.06	2
500504	01.06	2
560045	04.01	5
560045	04.01	7
563321	04.01	11
563728	04.12	5
56395R	04.02	41
564497	05.03	7
564683	03.06	14
573458	02.52	3
574362	02.52	5
576464	02.38	1
577005	02.30	15
577492	02.39	3
577557	02.47	11
577557	02.52	4
577620	02.30	21
58096R	06.06	1
58115R	06.05	7
58136R	01.21	1
581412	02.30	9

Código	Nº Tabla	Pos.
58233R	02.37	18
583603	02.25	3
584002	06.08	7
584061	06.05	12
584526	01.21	3
58643R	04.11	1
597679	04.11	4
597679	04.12	2
597914	04.01	2
598918	05.03	3
601026	04.02	50
601115	04.11	5
620737	02.47	4
621914	06.03	6
624522	02.47	22
638833	02.37	10
639027	06.06	7
639082	06.05	11
639865	01.21	2
640879	06.08	4
641452	06.06	11
641764	06.08	9
642032	06.01	8
642235	02.37	10
642317	06.05	10
642650	06.03	10
642651	06.03	8
642652	06.04	9
642653	06.04	7
642662	06.03	3
642946	06.04	1
643133	02.46	10
647078	05.01	2
647384	01.35	2
650075	04.02	10
650693	04.02	9
656021	02.47	3
656022	02.47	2
656219	02.38	4
657046	03.06	18
657135	02.30	2
657229	06.08	10
666139	05.01	3
666845	03.06	7
666965	03.06	8
668480	04.10	1
668616	04.11	5
668767	04.02	16
668780	04.02	53
668832	04.12	3
668874	03.06	2
6691285	04.02	28
6691315	04.02	2
669166	04.02	14
669209	05.03	2
672200	02.38	5
67358000DE	02.01	1
6735805	02.01	1
6735805000AZ	02.01	1
6735805000BR	02.01	1
6735805000MD	02.01	1
6735805000R7	02.01	1
6735805000R7	02.01	1
6735805000XN2	02.01	1
673610000C	06.04	13
673614	02.33	7
673615	02.34	1

Código	Nº Tabla	Pos.
673619	02.31	18
67361900AZ	02.31	18
67361900BR	02.31	18
67361900DE	02.31	18
67361900MD	02.31	18
67361900R7	02.31	18
67361900XN2	02.31	18
673622	02.31	5
673627	02.32	1
67362700AZ	02.32	1
67362700BR	02.32	1
67362700DE	02.32	1
67362700MD	02.32	1
67362700R7	02.32	1
67362700XN2	02.32	1
673634	02.32	7
673637	02.32	8
673638	02.26	9
673639	02.26	8
673640	02.31	14
673641	02.31	13
673646	03.01	1
67364600AZ	03.01	1
67364600BR	03.01	1
67364600DE	03.01	1
67364600MD	03.01	1
67364600R7	03.01	1
67364600XN2	03.01	1
673647	03.01	2
67364700AZ	03.01	2
67364700BR	03.01	2
67364700DE	03.01	2
67364700MD	03.01	2
67364700R7	03.01	2
67364700XN2	03.01	2
673648	03.06	1
6736595	04.02	1
673882	02.47	21
674076	06.05	5
674145	02.26	10
674426	06.01	2
674427	06.01	7
674592	02.47	9
674595	02.47	18
674863	02.47	1
675052000C	02.31	8
675053000C	02.31	9
675413	03.01	6
67541300AZ	03.01	6
67541300BR	03.01	6
67541300DE	03.01	6
67541300MD	03.01	6
67541300R7	03.01	6
67541300XN2	03.01	6
675431	03.01	7
67543100AZ	03.01	7
67543100BR	03.01	7
67543100DE	03.01	7
67543100MD	03.01	7
67543100R7	03.01	7
67543100XN2	03.01	7
675478	02.30	17
675489	02.30	19
675490	02.30	18
675662	02.32	3
675688000C	02.30	3
675689000C	02.30	4

Código	Nº Tabla	Pos.
675954	02.52	1
67612400H7	02.31	1
67612500H7	02.30	1
67612600H7	02.30	12
676200	02.47	6
676206000C	02.37	4
680055	06.03	1
680056	02.47	5
680069	06.06	3
680084	06.03	10
680085	06.03	8
680134	03.02	1
680140	06.06	9
680147	06.06	10
680228	06.05	9
680228	06.06	6
709047	02.33	9
709047	04.11	3
709047	05.01	5
709099	04.02	52
709116	02.47	7
781153	02.46	4
825186	06.06	12
82521R	01.15	4
82530R	01.20	1
825416	01.07	4
82652R	01.18	1
82655R	01.14	11
827050	01.42	6
827085	01.05	21
827208	01.46	8
827209	01.46	5
827425	01.23	4
827441	01.46	10
827443	01.46	11
827444	01.46	12
827444	01.46	13
82758R	01.46	4
82774R	01.39	10
827794	01.23	3
827847	01.21	9
827892	01.40	28
827893	01.14	15
828074	01.40	19
8284535	01.15	1
828765	01.21	8
828862	01.35	6
82907R	01.35	1
82961R	01.39	7
829715	01.45	7
830056	01.45	8
830061	06.06	4
830212	01.20	10
830487	01.39	5
830821	01.15	9
830939	01.39	2
831116	01.07	5
831458	01.20	8
8318594	01.46	1
832130	01.05	20
832175	01.45	1
832186	01.39	9
832358	01.20	3
833428	01.35	5
833700	01.15	7
833817	01.23	1
834187	01.42	7

Código	Nº Tabla	Pos.
840159	01.45	7
841782	01.42	5
841821	01.42	4
842202	01.39	4
842908	01.42	3
843882	01.45	1
844470	01.42	10
845465	01.42	2
845611	01.13	13
845692	01.12	4
847183	04.02	35
873979	01.21	5
8740615	01.42	1
875551	01.40	10
8766485	01.42	1
877075	01.13	12
877283	01.05	8
890302	01.40	11
895839	02.38	6
969224	04.02	13
969421	01.20	14
B014502	01.35	3
B014507	01.35	4
B016426	02.39	6
B016426	06.05	2
B016763	01.25	4
B016774	01.20	15
B016774	05.03	8
B016777	06.05	8
B016777	06.06	2
B016777	06.06	8
B016796	06.03	4
B017632	01.05	14
B017633	01.35	7
B0186775	01.42	1
CM001901	01.39	6
CM001901	02.47	20
CM001905	01.46	9
CM001912	02.47	23
CM001914	02.47	27
CM001914	02.47	29
CM002901	02.47	24
CM002903	02.47	24
CM006314	02.30	11
CM006903	05.03	18
CM006905	06.08	6
CM013202	06.08	5
CM013203	02.47	28
CM017405	06.04	11
CM017406	06.04	15
CM017408	02.31	3
CM017409	02.37	9
CM017410	02.31	7
CM017410	06.01	4
CM017418	06.03	7
CM017418	06.04	15
CM063806	03.06	13
CM068301	05.01	1
CM071817	06.05	1
CM074901	03.06	11
CM100109	01.14	1
CM1002045	01.14	2
CM100609	01.13	9
CM101605	01.18	2
CM101605	01.18	3
CM101704	01.40	30
CM101709	01.40	30

Código	Nº Tabla	Pos.
CM102103	01.40	29
CM105905	01.40	23
CM106230	01.40	31
CM107510	01.40	6
CM107701	01.40	21
CM1102025	01.13	2
CM110301	01.13	1
CM112001	01.40	15
CM1273395	01.05	1
CM128501	01.40	18
CM141710	01.40	7
CM1453125	01.02	1
CM1453135	01.02	1
CM178601	02.31	4
CM178601	02.31	6
CM178601	02.37	7
CM178603	02.26	6
CM178603	02.31	19
CM178603	06.01	5
CM178608	02.31	2
CM178610	02.31	2
CM179008	02.47	26
CM179201	02.30	8
CM179201	02.32	10
CM179201	02.33	2
CM179201	02.37	2
CM179201	04.02	12
CM179202	02.26	2
CM179202	02.30	5
CM179202	02.30	5
CM179202	02.37	5
CM179302	02.31	10
CM179302	02.39	2
CM179302	06.05	6
CM179306	02.37	3
CM180701	03.02	3
CM180701	03.06	10
CM182101	02.45	4
CM182102	02.45	1
CM183403	02.47	19
CM258202	03.06	6
D9004468091	02.30	7
D9004468091	02.31	12
D9004468091	06.04	3
L1200355	02.47	10

Grupo	Motor
Código	01.02
Descripción	Motor completo
Revisión	1

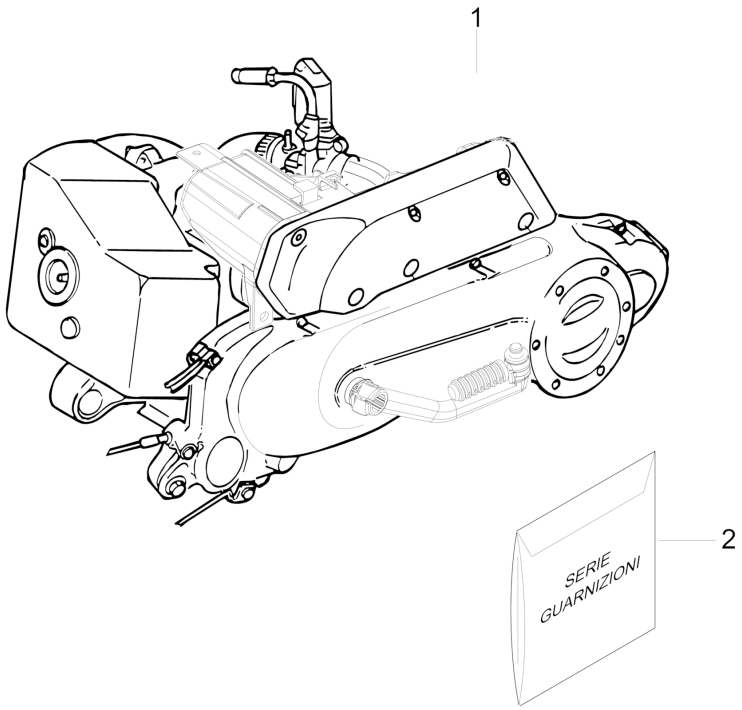

Pos.	Código	Descripción	Cant.	Variantes
1	CM1453125	Motor 50 2T E2 new Vespa	1	
1	CM1453135	Mot 50-2T E3 Vespa Primavera Svizzera	1	**PAÍS:**Suiza[CH]
2	1R000125	Kit juntas anillos de estanqueidad	1	

Grupo	Motor
Código	01.05
Descripción	Cárter
Revisión	1

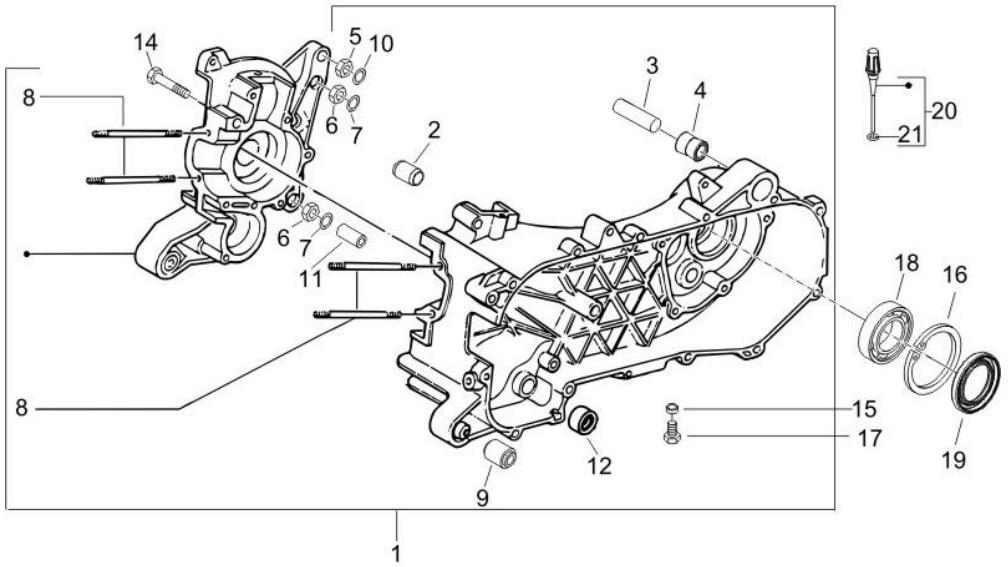

Pos.	Código	Descripción	Cant.	Variantes
1	CM1273395	Carter	1	
2	239388	Espina 6,5x9,5x15	2	
3	266625	Distanciador	1	
4	267823	Silent block acople del amortiguador	1	
5	020006	Tuerca	1	
6	020008	Tuerca M8	2	
7	113533	Anillo	2	
8	877283	Prisionero	4	
9	266773	Casquillo elástico	2	
10	287223	Anillo	1	
11	431860	Buje Ø8xØ12x8	1	
12	4352035	Gasket ring	1	
14	B017632	Tornillo con reborde	8	
15	000397	Junta	1	
16	006647	Anillo de retención	1	
17	269755	Tornillo Allen M8x12	1	
18	434735	Cojinete 20x47x14	1	
19	478498	Gasket ring	1	
20	832130	Varilla de nivel aceite completa	1	
21	827085	Gasket ring 14,43x9,19x2,62	1	

Grupo	Motor
Código	01.06
Descripción	Cigüeñal
Revisión	1

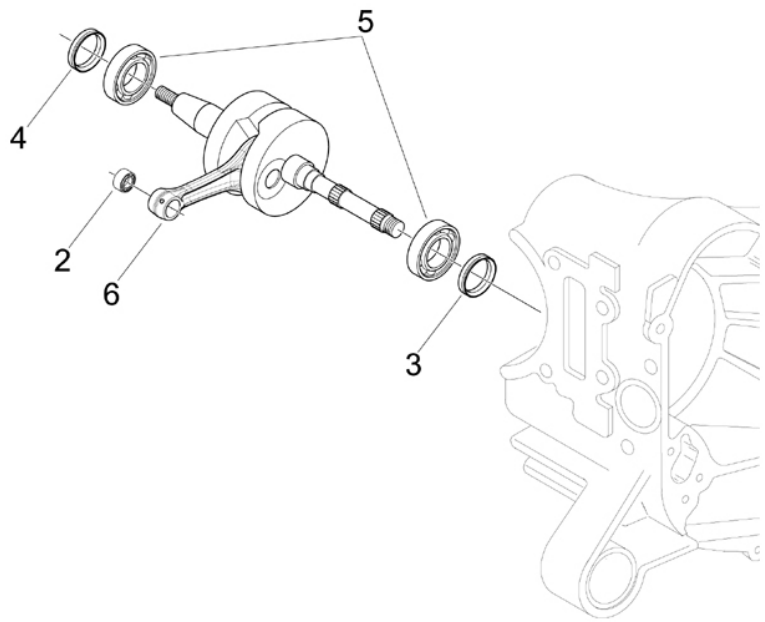

Pos.	Código	Descripción	Cant.	Variantes
2	500501	Jaula pasador 1 cat.	1	
2	500502	Jaula pasador 2 cat.	1	
2	500503	Jaula pasador 3 cat.	1	
2	500504	Jaula pasador 4 cat.	1	
3	482314	Anillo de estanqueidad lado de la transmisión	1	
4	482315	Anillo de estanqueidad lado del volante	1	
5	431125	Cojinete 20x52x12	2	
6	4316255	Cigüeñal cpl.	1	

Grupo	Motor
Código	01.07
Descripción	Grupo cilindro-pistón-eje
Revisión	1

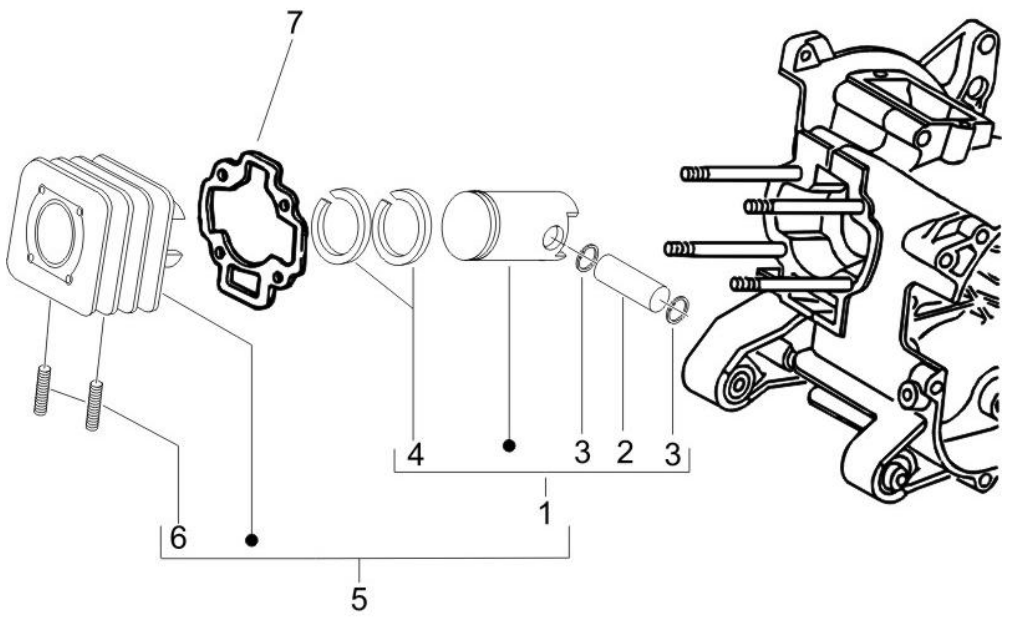

Pos.	Código	Descripción	Cant.	Variantes
1	4878020001	Pistón cpl. 1cat.(M)	1	
1	4878020002	Pistón cpl. 2cat.(N)	1	
1	4878020003	Pistón cpl. 3cat.(O)	1	
1	4878020004	Pistón cpl. 4cat.(P)	1	
2	239404	Pasador	1	
3	239455	Anillo de tope pasador	2	
4	825416	Gasket ring	2	
5	831116	Grupo cilindro-pistón-eje	1	
6	239397	Prisionero M6	2	
7	286810	Junta base cilindro	1	

Grupo	Motor
Código	01.12
Descripción	Tapa culata
Revisión	1

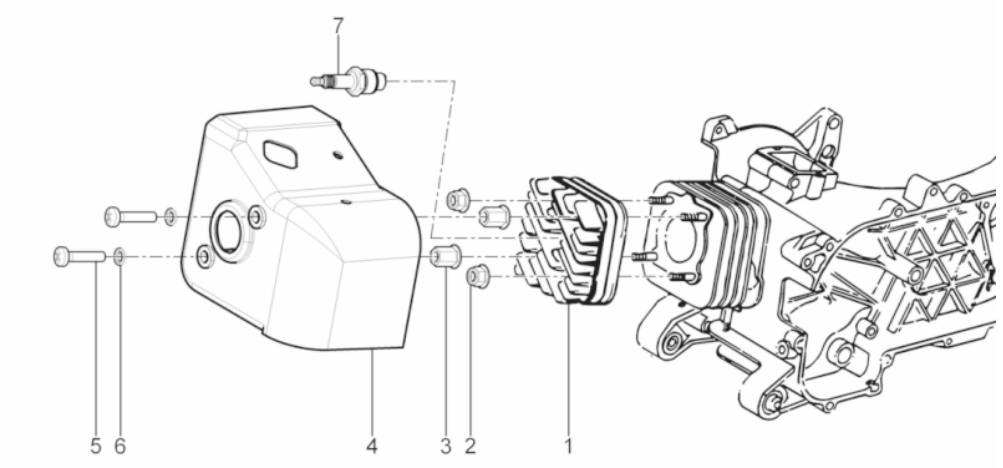

Pos.	Código	Descripción	Cant.	Variantes
1	2865344	Cabeza cil.	1	
2	288245	Tuerca de seguridad M6	2	
3	288531	Tuerca del espaciador M6	2	
4	845692	Cap. canaliz. cilin.	1	
5	008375	Tornillo M6x14	2	
6	078307	Arandela	2	
7	438034	Bujía	1	**PAÍS:**Suiza[CH]
7	438075	Bujía	1	

Grupo	Motor
Código	01.13
Descripción	Polea conductora
Revisión	1

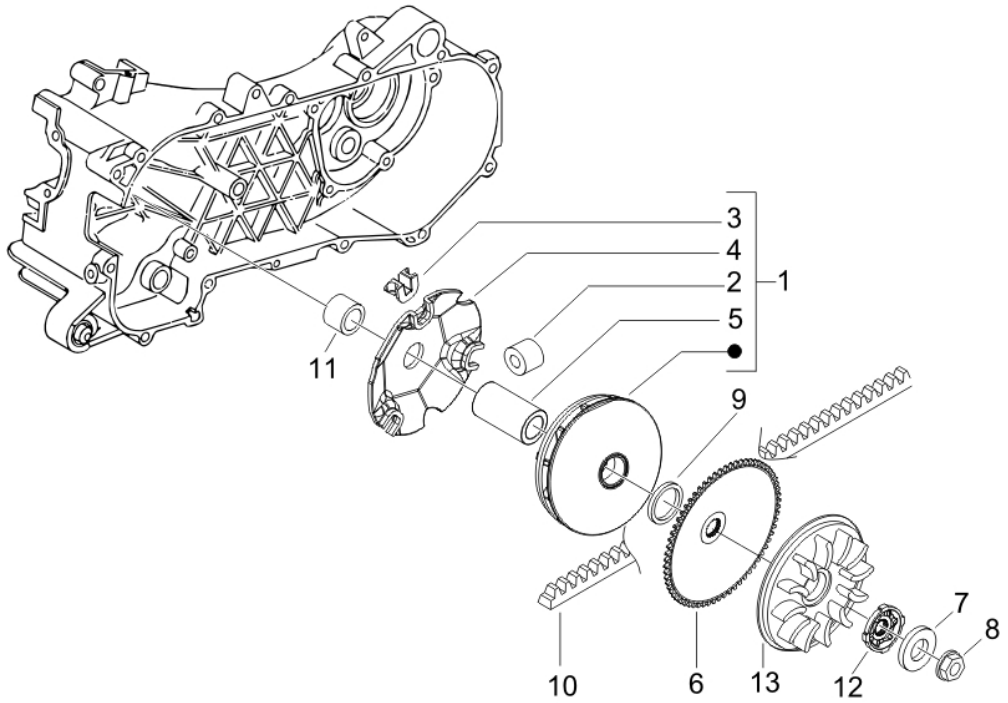

Pos.	Código	Descripción	Cant.	Variantes
1	CM110301	Semipolea motriz cpl.	1	
2	CM1102025	Rodillo	1	
3	289931	Patín	3	
4	480227	Contrste rodillos	1	
5	480230	Distanciador	1	
6	479561	Semipolea motriz fija	1	
7	265300	Arandela	1	
8	289519	Tuerca con reborde M10x1,25	2	
9	CM100609	Distanciador	1	
10	436864	Correa trapezoidal	1	
11	479495	Distanciador	1	
12	877075	Casquillo dentado	1	
13	845611	Ventilador	1	

Grupo	Motor
Código	01.14
Descripción	Polea conducida
Revisión	1

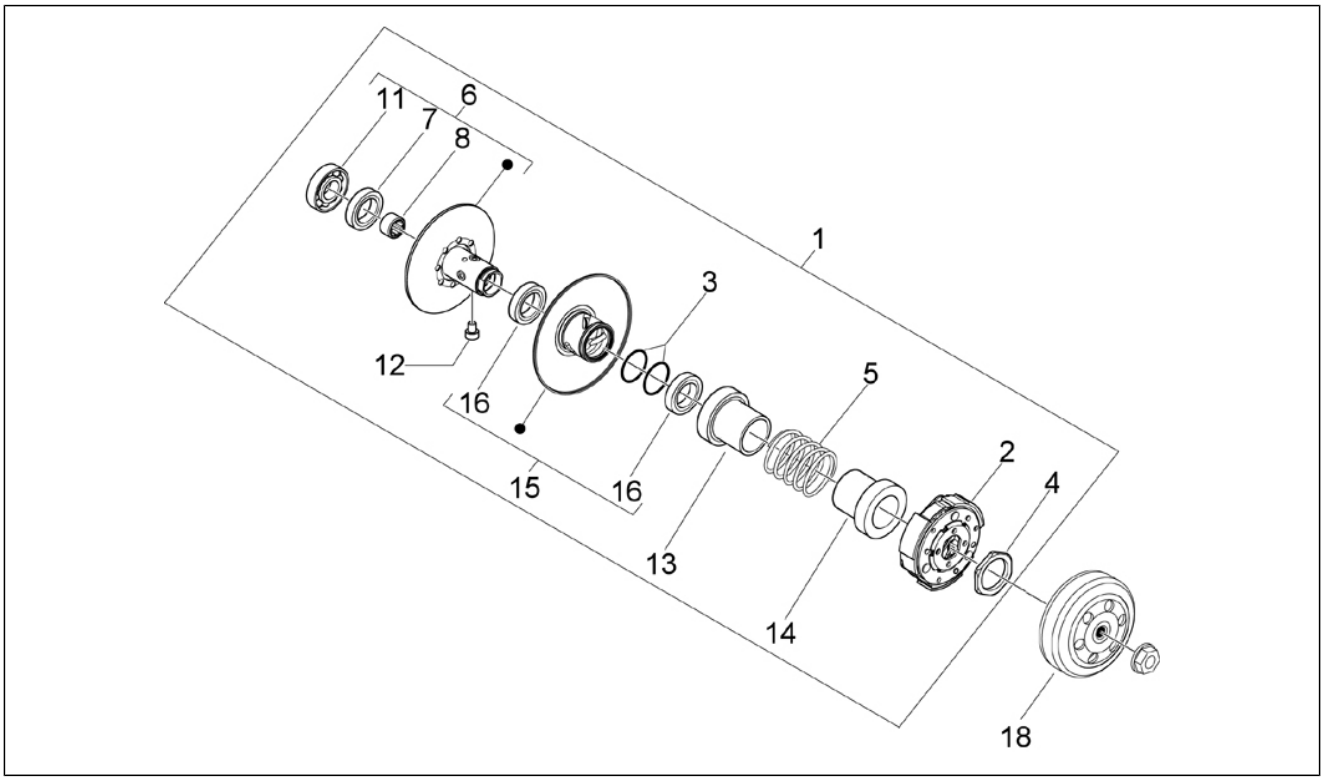

Pos.	Código	Descripción	Cant.	Variantes
1	CM100109	Polea secund.cpl	1	
2	CM1002045	Embrague centrífugo completo	1	
3	289840	Junta	2	
4	289955	Virola	1	
5	478028	Muelle variador	1	
6	4795526	Polea secundaria fija completa	1	
7	006624	Anillo	1	
8	289952	Jaula de agujas	1	
11	82655R	Cojinete de bolas	1	
12	482766	Perno	3	
13	483443	Cazoleta lado polea	1	
14	487935	Cazoleta lado embrague	1	
15	827893	Polea secundaria móvil completa	1	
16	289950	Anillo de retención	2	
18	289933	Campana embrague	1	

Grupo	Motor
Código	01.15
Descripción	Tapa cárter - Refrigeracion cárter
Revisión	1

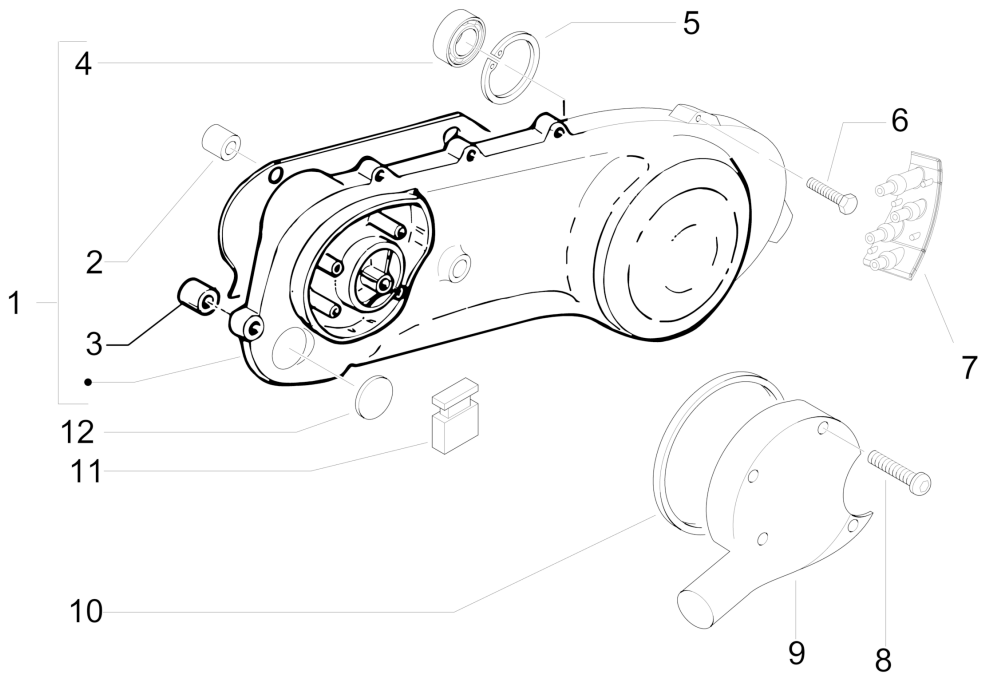

Pos.	Código	Descripción	Cant.	Variantes
1	8284535	Tapa transmisión	1	
2	286209	Buje	1	
3	431860	Buje Ø8xØ12x8	1	
4	82521R	Cojinete	1	
5	006416	Anillo de retención	1	
6	414838	Tornillo M6x35	10	
7	833700	Tapón	1	
8	435295	Tornillo	4	
9	830821	Tapa refrigeración	1	
10	482432	Junta antipolvo	1	
11	463872	Taco fin de carrera caballete	1	
12	483859	Tapón	1	

Grupo	Motor
Código	01.18
Descripción	Bomba de aceite
Revisión	1

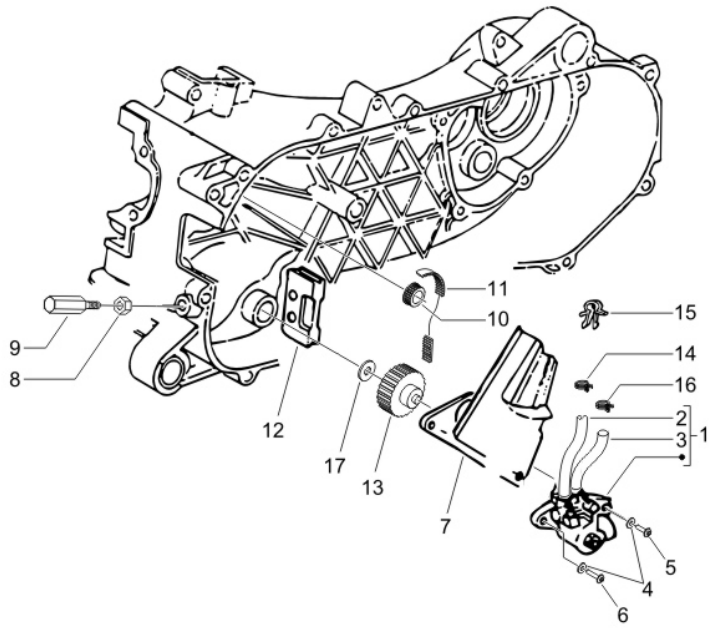

Pos.	Código	Descripción	Cant.	Variantes
1	82652R	Bomba del aceite completa	1	
2	CM101605	Tubo salida aceite	1	
3	CM101605	Tubo salida aceite	1	
4	006975	Arandela Ø5,3xØ10x0,5	3	
5	015585	Tornillo autoaterrajable M5x12	1	
6	015856	Tornillo M5x21	2	
7	286163	Placa	1	
8	020106	Tuerca M6	1	
9	146197	Tornillo embrague	1	
10	286158	Polea dentada	1	
11	286162	Correa dentada	1	
12	287021	Pasacables	1	
13	289191	Engran. bomba aceite	1	
14	486149	Abrazadera	1	
15	140435	Muelle	1	
16	231590	Clip elástico	1	
17	287073	Arandela de compensación	1	

Grupo	Motor
Código	01.20
Descripción	Arranque - Arranque electrico
Revisión	1

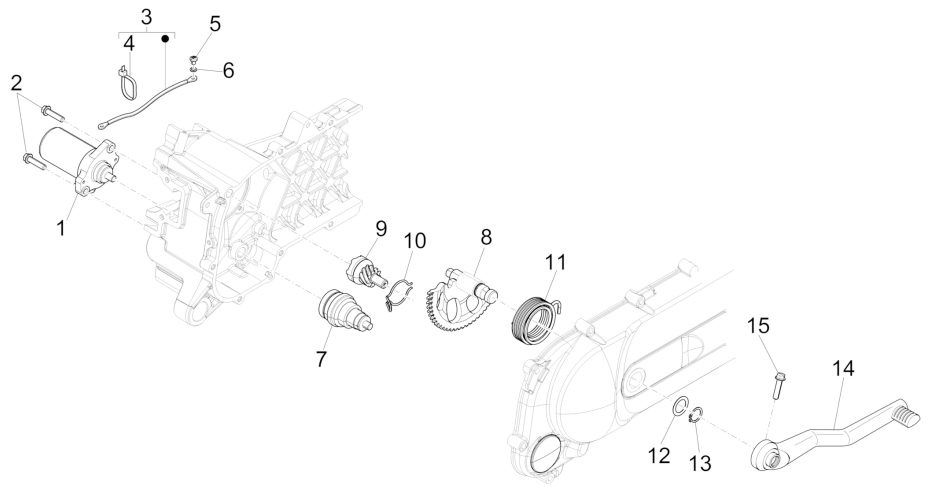

Pos.	Código	Descripción	Cant.	Variantes
1	82530R	Motor arranque	1	
2	018639	Tornillo c. hex. M6x20	2	
3	832358	Grupo cables	1	
4	145298	Abrazadera ajustable L=180mm	1	
5	018644	Tornillo	1	
5	414838	Tornillo M6x35	1	
6	016404	Arandela plana 4,2x7,6x0,9	1	
7	286174	Transm.motor arranque	1	
8	831458	EJE PUESTA EN MARCHA	1	
9	483537	Piñón de puesta en marcha	1	
10	830212	Clip elástico	1	
11	289495	Muelle de retorno de la palanca de arranque	1	
12	433987	Arandela 16,3x23,8	1	
13	006416	Anillo de retención	1	
14	969421	Palanca puesta en marcha	1	
15	B016774	Torn. CH con reborde M6x25	1	

Grupo	Motor
Código	01.21
Descripción	Volante magnetico
Revisión	1

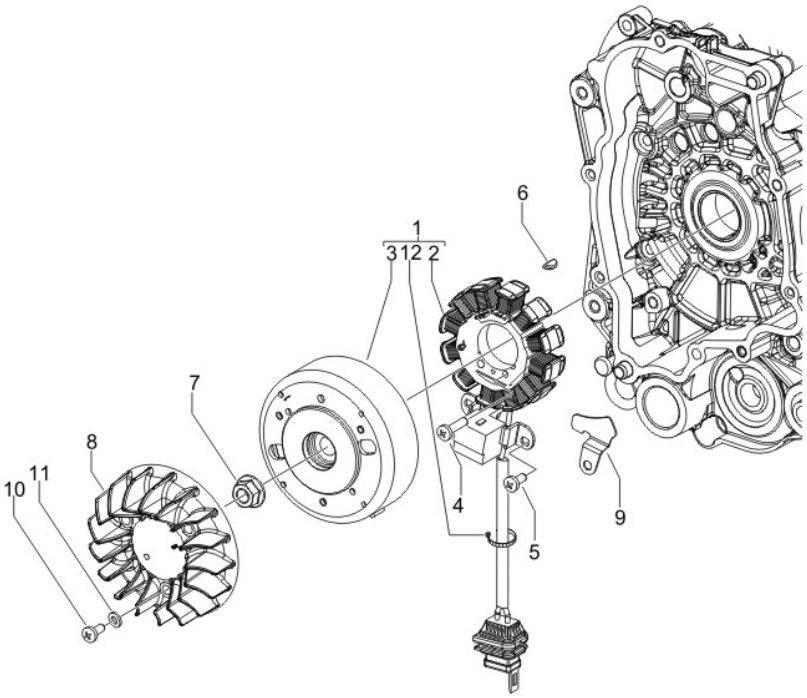

Pos.	Código	Descripción	Cant.	Variantes
1	58136R	Volante magnético completo	1	
2	639865	Estator completo (Kokusan)	1	
3	584526	Rotor completo (Kokusan)	1	
4	015856	Tornillo M5x21	3	
5	873979	Tornillo M5x14	2	
6	000267	Chaveta	1	
7	289005	Tuerca con reborde	1	
8	828765	Ventilador	1	
9	827847	Soporte	1	
10	015585	Tornillo autoaterrajable M5x12	3	
11	006975	Arandela Ø5,3xØ10x0,5	3	
12	257134	Abrazadera ajustable L=277	1	

Grupo	Motor
Código	01.23
Descripción	Tapa volante magnetico - Filtro de aceite
Revisión	1

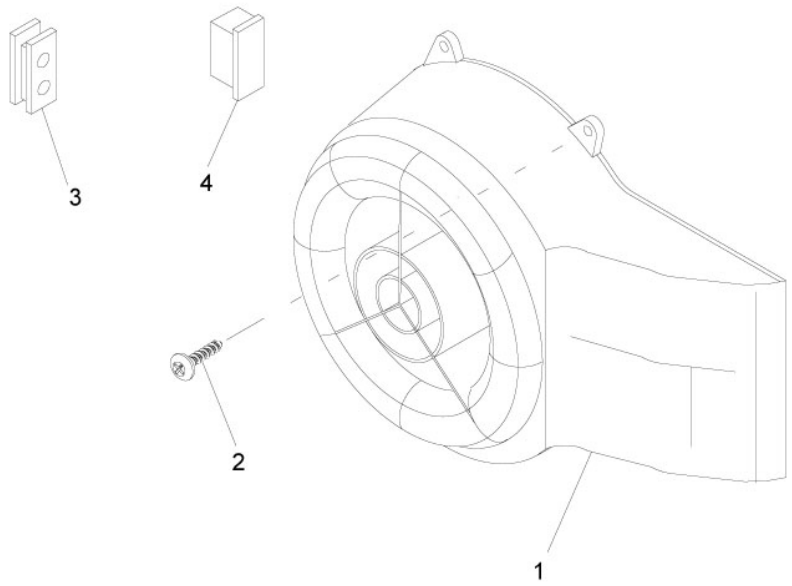

Pos.	Código	Descripción	Cant.	Variantes
1	833817	Tapa caracol	1	
2	015856	Tornillo M5x21	2	
3	827794	Pasacables	1	
4	827425	Pasacables	1	

Grupo	Motor
Código	01.25
Descripción	Grupo reductor
Revisión	1

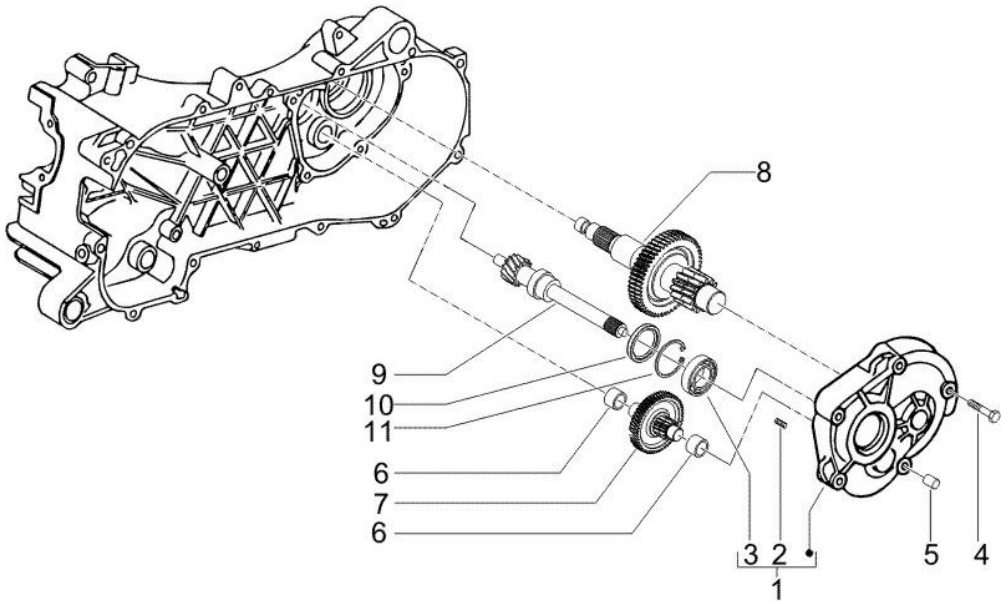

Pos.	Código	Descripción	Cant.	Variantes
1	4874805	Tapa del cubo de la rueda con P.I.	1	
2	239388	Espina 6,5x9,5x15	2	
3	435363	Cojinete	1	
4	B016763	Torn. CH con reborde M6x40	5	
5	478197	Anillo compensator	1	
6	288639	Arandela de compensación	2	
7	4802185	Engr. doble intermedio	1	
8	4874845	Eje de salida	1	
8	4874845	Eje de salida	1	
9	4795935	Eje polea conducida	1	
10	480066	Gasket ring	1	
11	480953	Anillo elástico	1	

Grupo	Motor
Código	01.35
Descripción	Freno trasero - Zapatas
Revisión	1

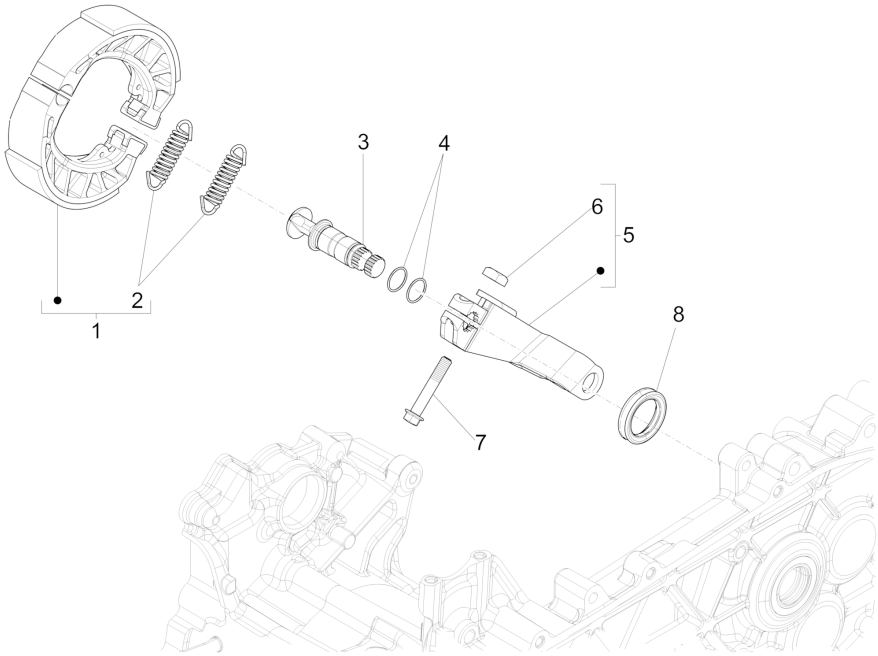

Pos.	Código	Descripción	Cant.	Variantes
1	82907R	Pareja zapatas freno	1	
2	647384	Muelle ret.mordazas	2	
3	B014502	Eje palanca freno	1	
4	B014507	Junta	2	
5	833428	Palanca freno tras.	1	
6	828862	Tuerca cuadrada	1	
7	B017633	Tornillo hexagonal	1	
8	273419	Gasket ring	1	

Grupo	Motor
Código	01.39
Descripción	Carburador completo - Racord admisión
Revisión	1

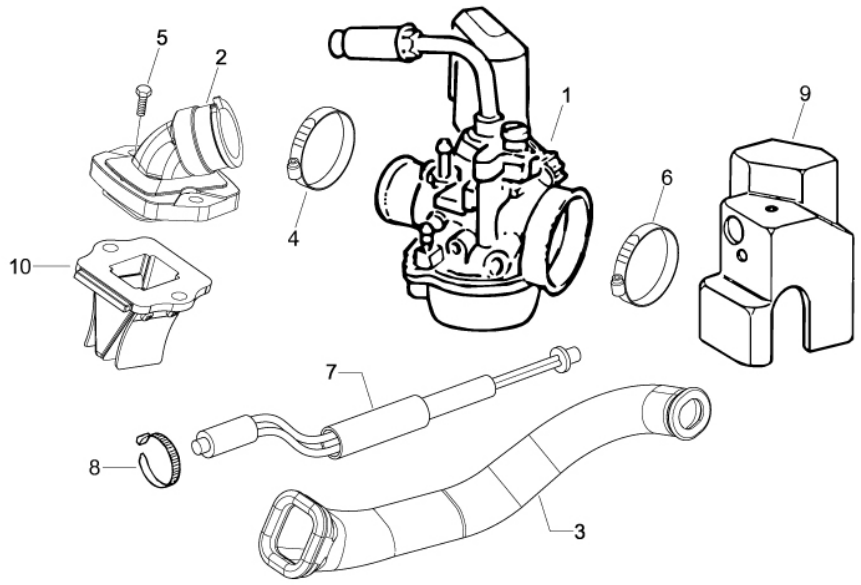

Pos.	Código	Descripción	Cant.	Variantes
1	1A001894	Not available	1	
1	1A002398	Not available	1	**PAÍS:**Suiza[CH]
1	1A003195	Not available	1	**PAÍS:**Australia[AU]
2	830939	Colector de admisión	1	
3	488129	Canalización aire	1	
4	842202	Abrazadera	1	
5	830487	Tornillo M6x25	2	
6	CM001901	Faja stringitubo	1	
7	82961R	Resistencia	1	
8	145298	Abrazadera ajustable L=180mm	1	
9	832186	Cubierta para carburador	1	
10	82774R	Soporte lamin.	1	

Grupo	Motor
Código	01.40
Descripción	Componentes de carburador
Revisión	1

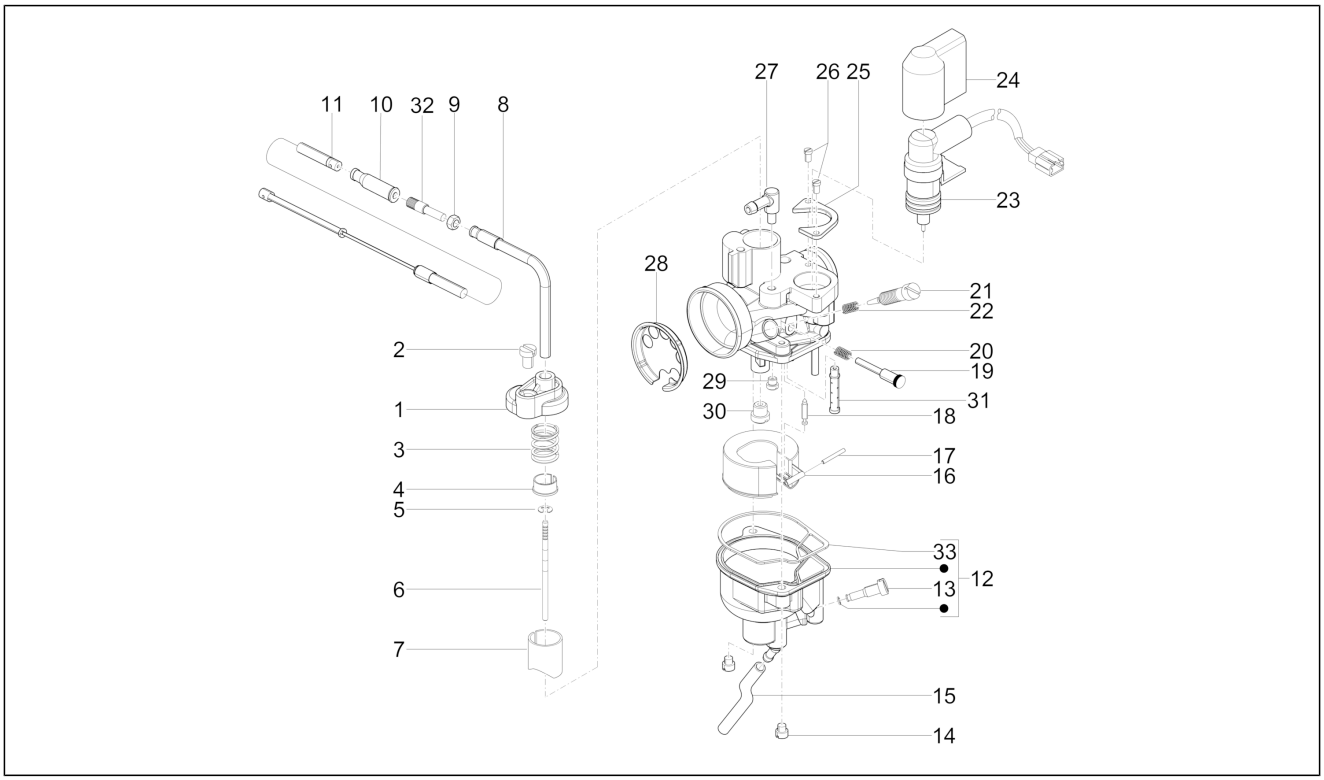

Pos.	Código	Descripción	Cant.	Variantes
1	431654	Tapa válvula gas	1	
2	288865	Tornillo	1	
3	482942	Muelle válvula gas	1	
4	288873	Clip aguja cónica	1	
5	288872	Anillo	1	
6	CM107510	Aguja cónica	1	
7	CM141710	Válvula gas	1	
8	113903	Tubo conmutador	1	
9	120074	Tuerca	1	
10	875551	Capuchón	1	
11	890302	Transmisión mando gas	1	
12	484704	Cuba completa	1	
13	432456	Tornillo	1	
14	288862	Tornillo fij.cubeta	2	
15	CM112001	Tubo de purga cuba L=130	1	
16	482916	Flotador cpl.	1	
17	288881	Perno flotador	1	
18	CM128501	Aguja cierre gasol.	1	
19	828074	Tornillo reg.válvula gas	1	
20	152608	Muelle	1	
21	CM107701	Tornillo regul.aire	1	
22	085285	Muelle	1	
23	CM105905	Starter	1	
24	485671	Capuchón	1	
25	288863	Placa	1	
26	289575	Tornillo	2	
27	436206	Válvula de aceite completa	1	
28	827892	Air gauger	1	

Grupo	Motor
Código	01.40
Descripción	Componentes de carburador
Revisión	1

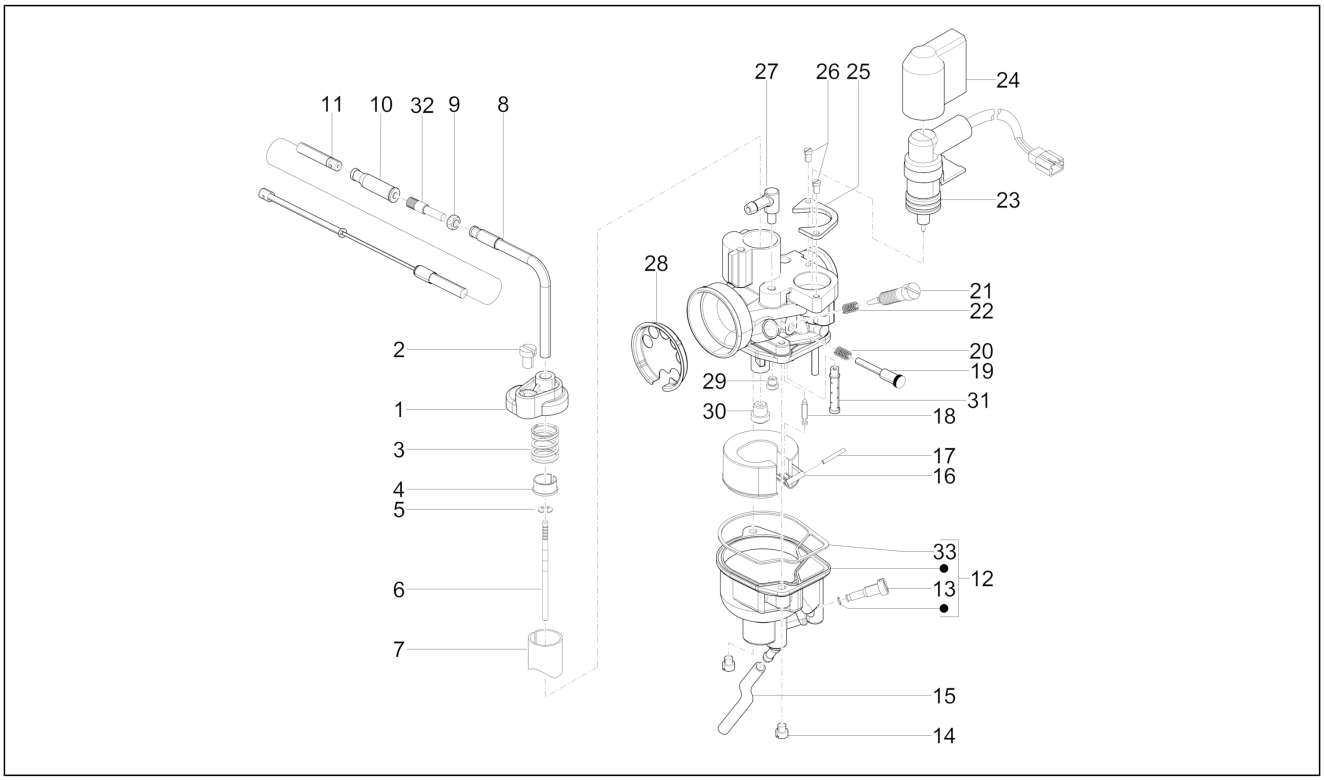

Pos.	Código	Descripción	Cant.	Variantes
29	CM102103	Surtidor mínimo	1	
30	CM101704	Surtidor máximo 53	1	
30	CM101709	Surtidor máximo 58	1	**PAÍS:**Suiza[CH]
31	CM106230	Emulsor 209 HA	1	
32	288868	Tornillo	1	
33	485519	Junta cubeta	1	

Grupo	Motor
Código	01.42
Descripción	Silenciador
Revisión	1

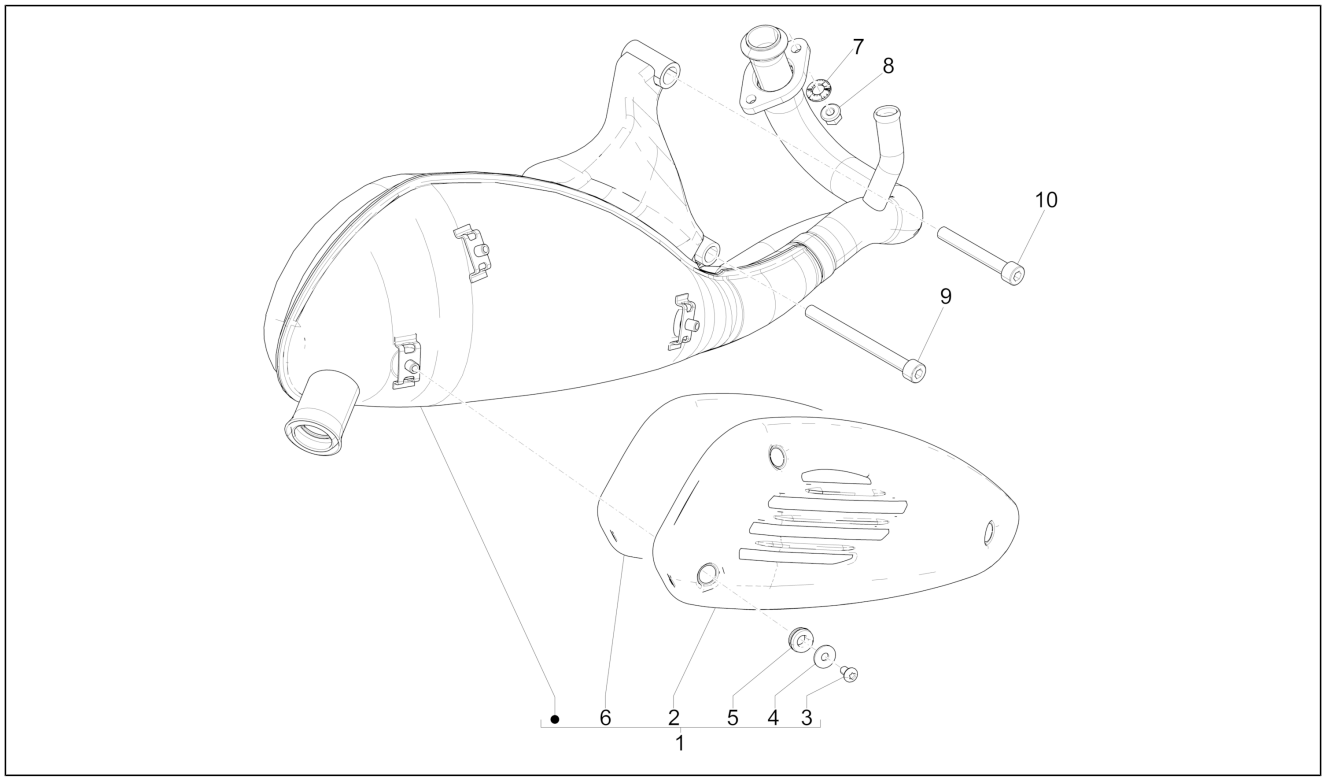

Pos.	Código	Descripción	Cant.	Variantes
1	8740615	Escape con protección	1	
1	8766485	Escape con protección	1	**PAÍS:**Suiza[CH]
1	B0186775	Escape con protección	1	
2	845465	Protección	1	
3	842908	Tornillo M5x10	3	
4	841821	Arandela 6,6x18x1,6	3	
5	841782	Pasacables	3	
6	827050	Cubierta	1	
7	834187	Arandela elástica 16x8,2x2,2	2	
8	288245	Tuerca de seguridad M6	2	
9	00H02500272	Tornillo 8M125X90	1	
10	844470	Tornillo	1	

Grupo	Motor
Código	01.45
Descripción	Filtro de aire
Revisión	1

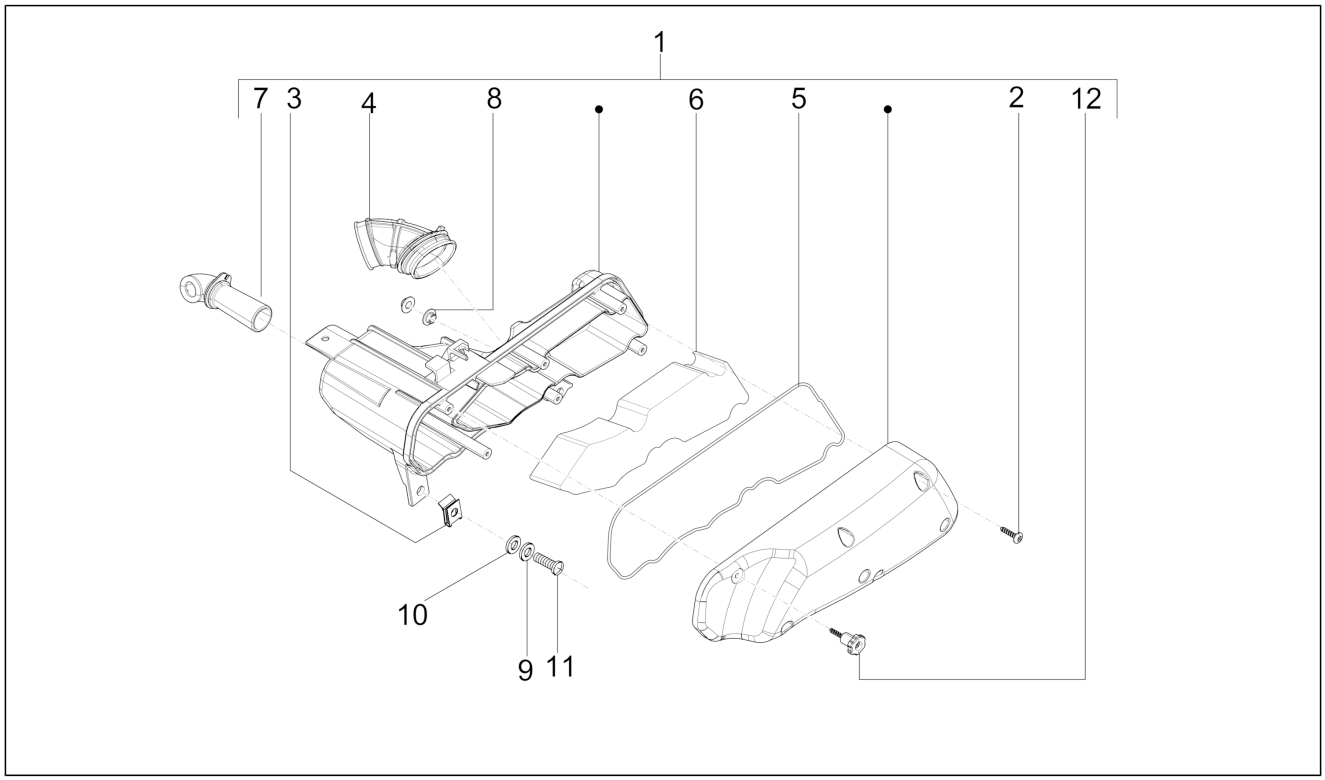

Pos.	Código	Descripción	Cant.	Variantes
1	832175	Caja filtro cpl	1	**PAÍS:**Suiza[CH]
1	843882	Caja filtro cpl	1	
2	258146	Torn. autorr. M3x20	5	
3	254485	Placa elastica M6	1	
4	487592	Manguito carburador-cja filtro	1	
5	487718	Junta	1	
6	487719	Filtro aire	1	
7	829715	Manguito de admisión	1	**PAÍS:**Suiza[CH]
7	840159	Manguito	1	
8	830056	Casquillo moleteado	2	
9	003056	Arandela plana 6,4x12x1	2	
10	012533	Arand. Dentada 6,6x11x0	2	
11	015759	Tornillo M6x20	1	
12	479132	Pomo	1	

Grupo	Motor
Código	01.46
Descripción	Caja aire secundario
Revisión	1

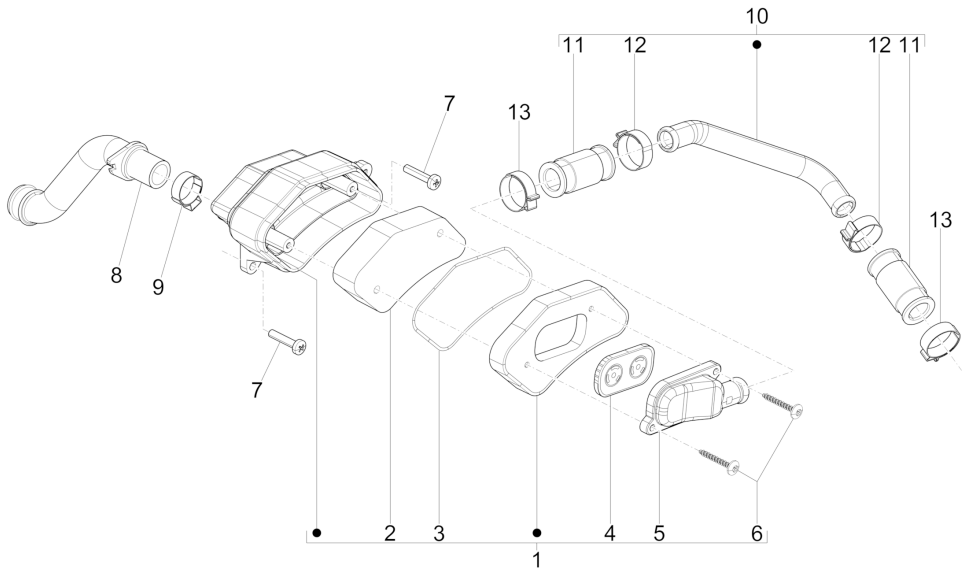

Pos.	Código	Descripción	Cant.	Variantes
1	8318594	Caja s.a.s. completa kt	1	
2	486942	Filtro sas	1	
3	486943	Junta	1	
4	82758R	Membrana	1	
5	827209	Tapa sas	1	
6	478533	Torn. autorr.	2	
7	015597	Tornillo TBIC	2	
8	827208	Tubo aspiración sas	1	
9	CM001905	Faja stringitubo	1	
10	827441	Tubo	1	
11	827443	Manguito	2	
12	827444	Abrazadera	2	
13	827444	Abrazadera	2	

Grupo	Chasis - Partes plástico - Carrocerias
Código	02.01
Descripción	Chasis/carrocería
Revisión	1

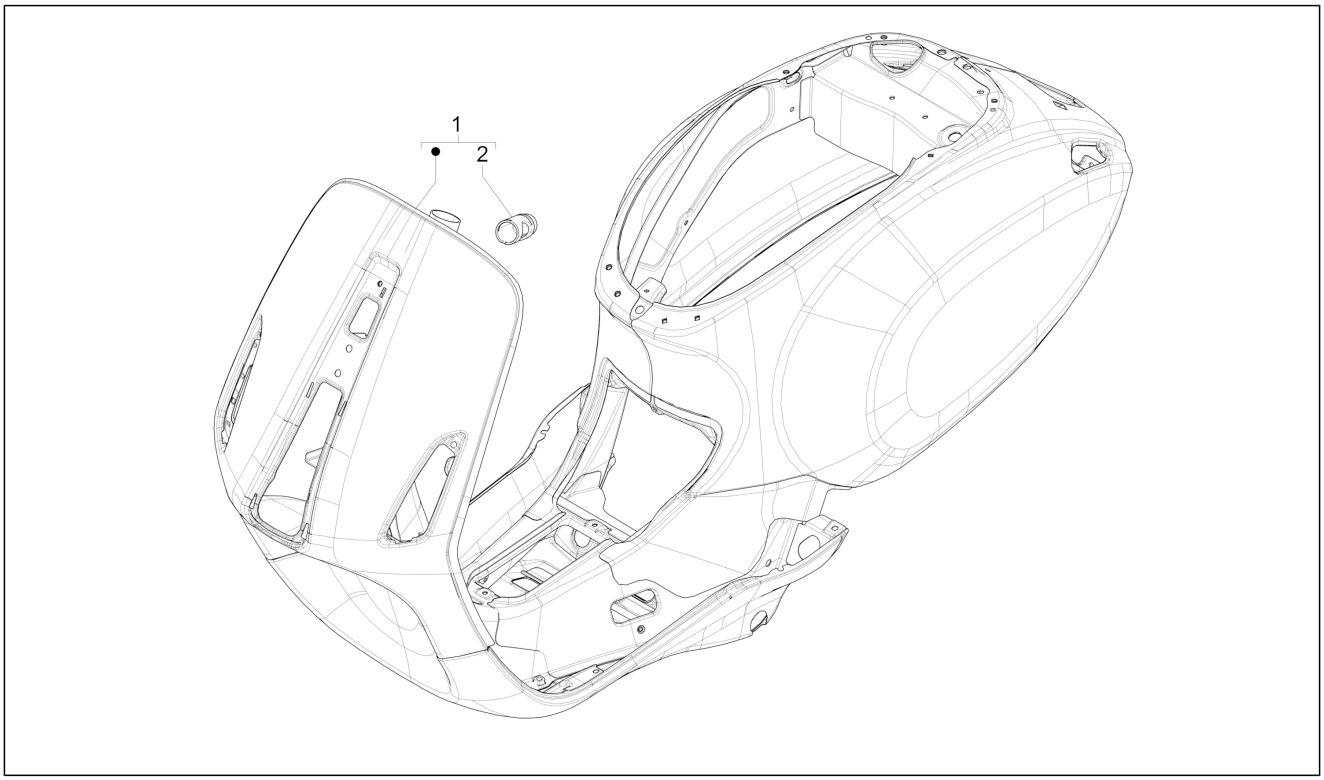

Pos.	Código	Descripción	Cant.	Variantes
1	67358000DE	Bastidor completo	1	**COLOR VEHÍCULO:**Azul[222/A] **COLOR VEHÍCULO:**Azul[222/A] **PAÍS:**Suiza[CH] **COLOR VEHÍCULO:**Marrón[129/A] **PAÍS:**Japón[Jp]
1	6735805	Bastidor completo	1	
1	6735805000AZ	Bastidor completo	1	**COLOR VEHÍCULO:**Celeste[260/A] **COLOR VEHÍCULO:**Celeste[260/A] **PAÍS:**Suiza[CH] **COLOR VEHÍCULO:**Celeste[260/A] **PAÍS:**Japón[Jp]
1	6735805000BR	Bastidor completo	1	**COLOR VEHÍCULO:**Blanco[544] **COLOR VEHÍCULO:**Blanco[544] **PAÍS:**Suiza[CH] **COLOR VEHÍCULO:**Blanco[544] **PAÍS:**Japón[Jp]
1	6735805000MD	Bastidor completo	1	**COLOR VEHÍCULO:**Marrón[129/A] **COLOR VEHÍCULO:**Marrón[129/A] **PAÍS:**Suiza[CH] **COLOR VEHÍCULO:**Marrón[129/A] **PAÍS:**Japón[Jp]
1	6735805000R7	Bastidor completo	1	**COLOR VEHÍCULO:**Rojo Dragon 894[894] **COLOR VEHÍCULO:**Rojo Dragon 894[894] **PAÍS:**Suiza[CH] **COLOR VEHÍCULO:**Rojo Dragon 894[894] **PAÍS:**Japón[Jp]
1	6735805000R7	Bastidor completo	1	
1	6735805000XN2	Bastidor completo	1	**COLOR VEHÍCULO:** Negro[98/A] **COLOR VEHÍCULO:** Negro[98/A] **PAÍS:**Suiza[CH] **COLOR VEHÍCULO:** Negro[98/A] **PAÍS:**Japón[Jp]
2	298604	Soporte cerradura	1	

Grupo	Chasis - Partes plástico - Carrocerias
Código	02.25
Descripción	Caballete/s
Revisión	1

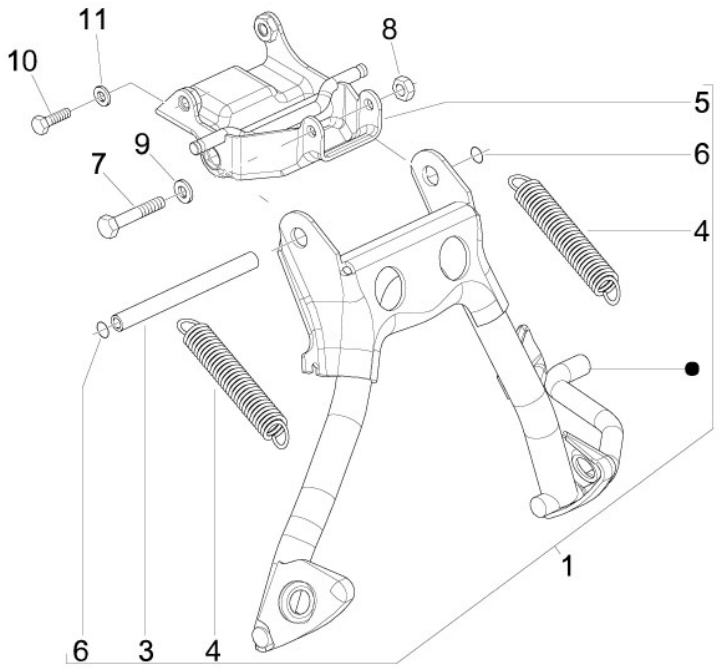

Pos.	Código	Descripción	Cant.	Variantes
1	1C000276	Caballete central	1	
3	583603	Perno	1	
4	278940	Muelle	2	
5	272929	Soporte	1	
6	271695	Gasket ring	2	
7	030080	Tornillo	1	
8	020108	Tuerca M8x6,5	1	
9	016408	Arandela elástica 13,75x8,15x4,5	3	
10	031122	Tornillo c. hex. M8x30	2	
11	013861	Arandela plana 8,2x20x2,5	2	

Grupo	Chasis - Partes plástico - Carrocerias
Código	02.26
Descripción	Escudo delantero
Revisión	1

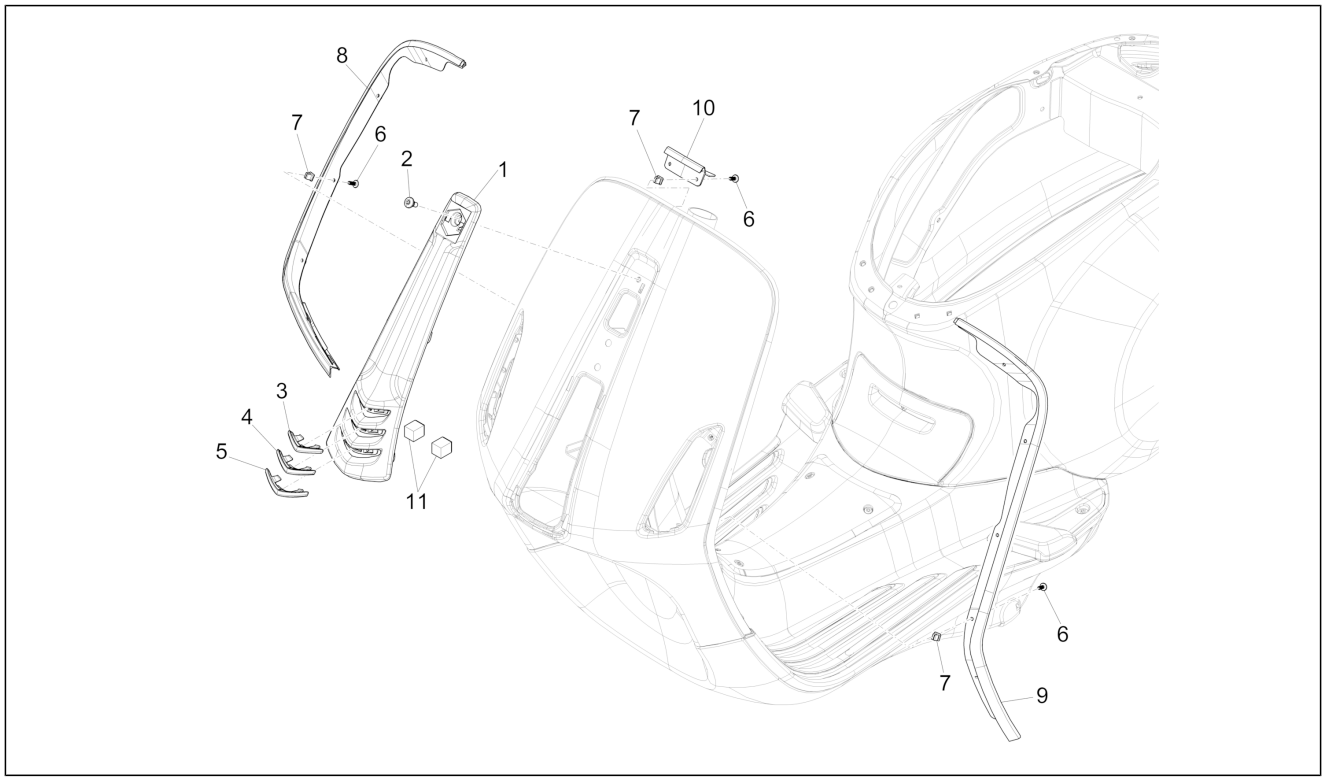

Pos.	Código	Descripción	Cant.	Variantes
1	1B000203	Cubredirección	1	
1	1B000203000AZ	Cubredirección pintado	1	**COLOR VEHÍCULO:**Celeste[260/A] **COLOR VEHÍCULO:**Celeste[260/A] **PAÍS:**Suiza[CH] **COLOR VEHÍCULO:**Celeste[260/A] **PAÍS:**Japón[Jp]
1	1B000203000BR	Cubredirección pintado	1	**COLOR VEHÍCULO:**Blanco[544] **COLOR VEHÍCULO:**Blanco[544] **PAÍS:**Suiza[CH] **COLOR VEHÍCULO:**Blanco[544] **PAÍS:**Japón[Jp]
1	1B000203000DE	Cubredirección pintado	1	**COLOR VEHÍCULO:**Azul[222/A] **COLOR VEHÍCULO:**Azul[222/A] **PAÍS:**Suiza[CH] **COLOR VEHÍCULO:**Azul[222/A] **PAÍS:**Japón[Jp]
1	1B000203000MD	Cubredirección pintado	1	**COLOR VEHÍCULO:**Marrón[129/A] **COLOR VEHÍCULO:**Marrón[129/A] **PAÍS:**Suiza[CH] **COLOR VEHÍCULO:**Marrón[129/A] **PAÍS:**Japón[Jp]
1	1B000203000R7	Cubredirección pintado	1	**COLOR VEHÍCULO:**Rojo Dragon 894[894] **COLOR VEHÍCULO:**Rojo Dragon 894[894] **PAÍS:**Suiza[CH] **COLOR VEHÍCULO:**Rojo Dragon 894[894] **PAÍS:**Japón[Jp]
1	1B000203000XN2	Cubredirección pintado	1	**COLOR VEHÍCULO:** Negro[98/A] **COLOR VEHÍCULO:** Negro[98/A] **PAÍS:**Suiza[CH] **COLOR VEHÍCULO:** Negro[98/A] **PAÍS:**Japón[Jp]
2	CM179202	Tornillo	1	
3	1B000272	Emblema superior	1	
4	1B000273	Emblema central	1	

Grupo	Chasis - Partes plástico - Carrocerias
Código	02.26
Descripción	Escudo delantero
Revisión	1

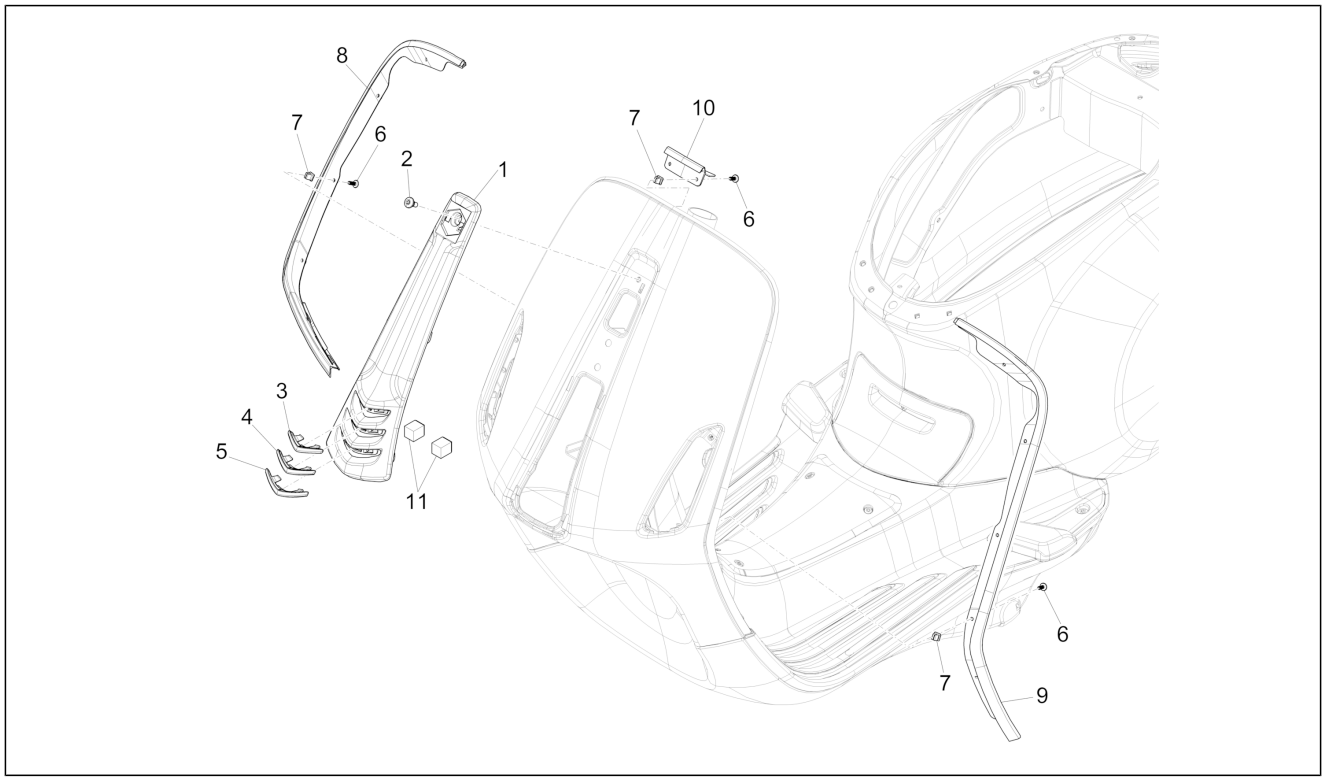

Pos.	Código	Descripción	Cant.	Variantes
5	1B000274	Emblema inferior	1	
6	CM178603	Tornillo autorrosc. D4.2x13	14	
7	199190	Taco de expansión	14	
8	673639	Borde escudo der.	1	
9	673638	Borde escudo izq.	1	
10	674145	Borde del escudo central	1	
11	1B001113	Taco	2	

Grupo	Chasis - Partes plástico - Carrocerias
Código	02.30
Descripción	Maletero delantero - Contraescudo
Revisión	1

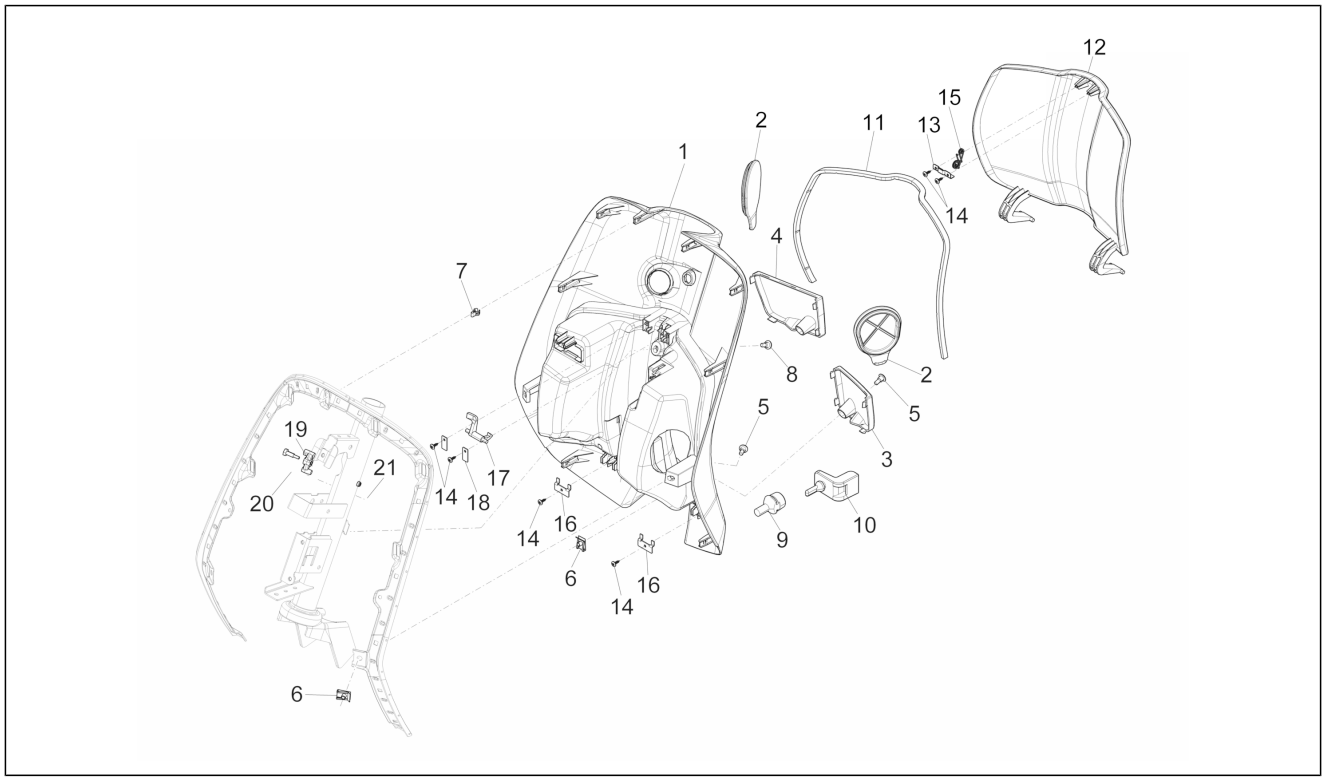

Pos.	Código	Descripción	Cant.	Variantes
1	67612500H7	Maleta delantera	1	**COLOR VEHÍCULO:**Celeste[260/A] **PAÍS:**Suiza[CH] **COLOR VEHÍCULO:**Blanco[544] **PAÍS:**Suiza[CH] **COLOR VEHÍCULO:**Azul[222/A] **PAÍS:**Suiza[CH] **COLOR VEHÍCULO:**Marrón[129/A] **PAÍS:**Suiza[CH] **COLOR VEHÍCULO:**Rojo Dragon 894[894] **PAÍS:**Suiza[CH] **COLOR VEHÍCULO:** Negro[98/A] **PAÍS:**Suiza[CH] **COLOR VEHÍCULO:**Celeste[260/A] **COLOR VEHÍCULO:**Blanco[544] **COLOR VEHÍCULO:**Azul[222/A] **COLOR VEHÍCULO:**Marrón[129/A] **COLOR VEHÍCULO:**Rojo Dragon 894[894] **COLOR VEHÍCULO:** Negro[98/A] **COLOR VEHÍCULO:**Celeste[260/A] **PAÍS:**Japón[Jp] **COLOR VEHÍCULO:**Blanco[544] **PAÍS:**Japón[Jp] **COLOR VEHÍCULO:**Rojo Dragon 894[894] **PAÍS:**Japón[Jp] **COLOR VEHÍCULO:**Azul[222/A] **PAÍS:**Japón[Jp] **COLOR VEHÍCULO:** Negro[98/A] **PAÍS:**Japón[Jp] **COLOR VEHÍCULO:**Marrón[129/A] **PAÍS:**Japón[Jp]
2	657135	Tapón plástico	2	
3	675688000C	Bolsillo iz.	1	**COLOR VEHÍCULO:**Celeste[260/A] **PAÍS:**Suiza[CH] **COLOR VEHÍCULO:** Negro[98/A] **PAÍS:**Suiza[CH] **COLOR VEHÍCULO:**Blanco[544] **PAÍS:**Suiza[CH]

Grupo	Chasis - Partes plástico - Carrocerias
Código	02.30
Descripción	Maletero delantero - Contraescudo
Revisión	1

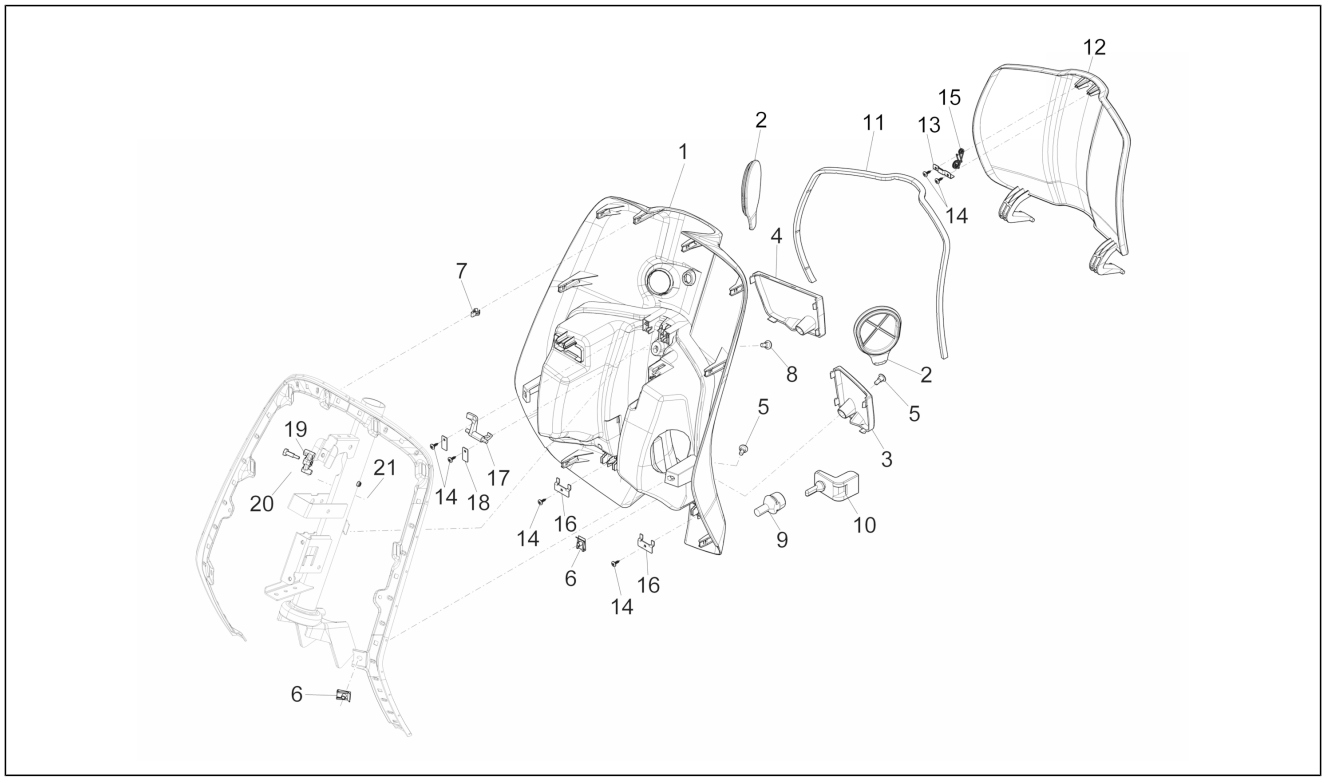

Pos.	Código	Descripción	Cant.	Variantes
				COLOR VEHÍCULO: Marrón[129/A] **PAÍS:**Suiza[CH] **COLOR VEHÍCULO:**Rojo Dragon 894[894] **PAÍS:**Suiza[CH] **COLOR VEHÍCULO:**Azul[222/A] **PAÍS:**Suiza[CH] **COLOR VEHÍCULO:** Negro[98/A] **COLOR VEHÍCULO:**Azul[222/A] **COLOR VEHÍCULO:**Rojo Dragon 894[894] **COLOR VEHÍCULO:**Celeste[260/A] **COLOR VEHÍCULO:**Blanco[544] **COLOR VEHÍCULO:**Marrón[129/A] **COLOR VEHÍCULO:**Celeste[260/A] **PAÍS:**Japón[Jp] **COLOR VEHÍCULO:**Blanco[544] **PAÍS:**Japón[Jp] **COLOR VEHÍCULO:**Rojo Dragon 894[894] **PAÍS:**Japón[Jp] **COLOR VEHÍCULO:**Azul[222/A] **PAÍS:**Japón[Jp] **COLOR VEHÍCULO:** Negro[98/A] **PAÍS:**Japón[Jp] **COLOR VEHÍCULO:**Marrón[129/A] **PAÍS:**Japón[Jp]
4	675689000C	Bolsillo der.	1	**COLOR VEHÍCULO:**Celeste[260/A] **PAÍS:**Suiza[CH] **COLOR VEHÍCULO:** Negro[98/A] **PAÍS:**Suiza[CH] **COLOR VEHÍCULO:**Blanco[544] **PAÍS:**Suiza[CH] **COLOR VEHÍCULO:**Marrón[129/A] **PAÍS:**Suiza[CH] **COLOR VEHÍCULO:**Rojo Dragon 894[894] **PAÍS:**Suiza[CH] **COLOR VEHÍCULO:**Azul[222/A] **PAÍS:**Suiza[CH] **COLOR VEHÍCULO:** Negro[98/A]

Grupo	Chasis - Partes plástico - Carrocerias
Código	02.30
Descripción	Maletero delantero - Contraescudo
Revisión	1

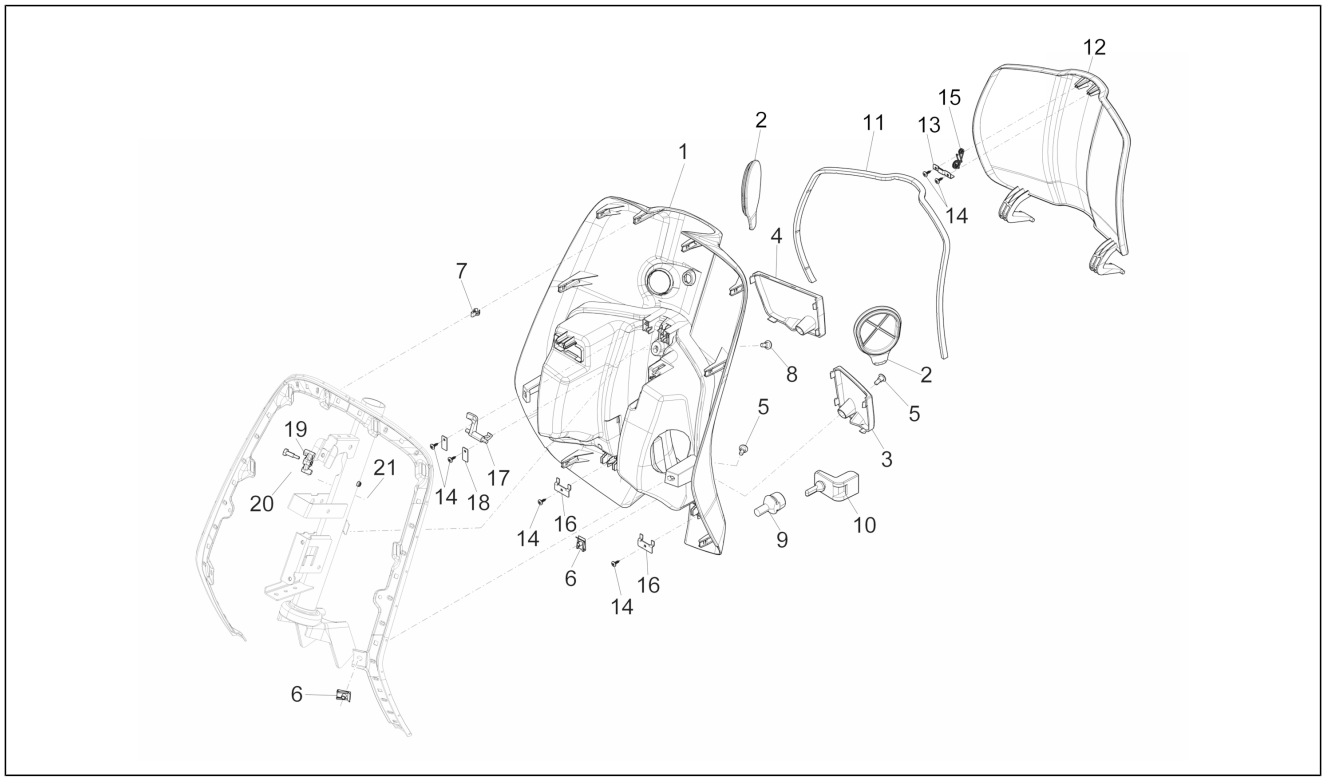

Pos.	Código	Descripción	Cant.	Variantes
				COLOR VEHÍCULO: Azul[222/A] **COLOR VEHÍCULO:**Rojo Dragon 894[894] **COLOR VEHÍCULO:**Celeste[260/A] **COLOR VEHÍCULO:**Blanco[544] **COLOR VEHÍCULO:**Marrón[129/A] **COLOR VEHÍCULO:**Celeste[260/A] **PAÍS:**Japón[Jp] **COLOR VEHÍCULO:**Blanco[544] **PAÍS:**Japón[Jp] **COLOR VEHÍCULO:**Rojo Dragon 894[894] **PAÍS:**Japón[Jp] **COLOR VEHÍCULO:**Azul[222/A] **PAÍS:**Japón[Jp] **COLOR VEHÍCULO:** Negro[98/A] **PAÍS:**Japón[Jp] **COLOR VEHÍCULO:**Marrón[129/A] **PAÍS:**Japón[Jp]
5	CM179202	Tornillo	1	
5	CM179202	Tornillo	5	
6	254485	Placa elastica M6	4	
7	D9004468091	Clip de pinza	8	
8	CM179201	Tornillo métrico M6x22	4	
9	581412	Tapón	1	
10	1B000487	Internal cover glove compartment	1	
11	CM006314	Junta	1	
12	67612600H7	Puertecilla maletero	1	**COLOR VEHÍCULO:** Negro[98/A] **PAÍS:**Suiza[CH] **COLOR VEHÍCULO:**Blanco[544] **PAÍS:**Suiza[CH] **COLOR VEHÍCULO:**Celeste[260/A] **PAÍS:**Suiza[CH] **COLOR VEHÍCULO:**Rojo Dragon 894[894] **PAÍS:**Suiza[CH] **COLOR VEHÍCULO:**Azul[222/A] **PAÍS:**Suiza[CH]

Grupo	Chasis - Partes plástico - Carrocerias
Código	02.30
Descripción	Maletero delantero - Contraescudo
Revisión	1

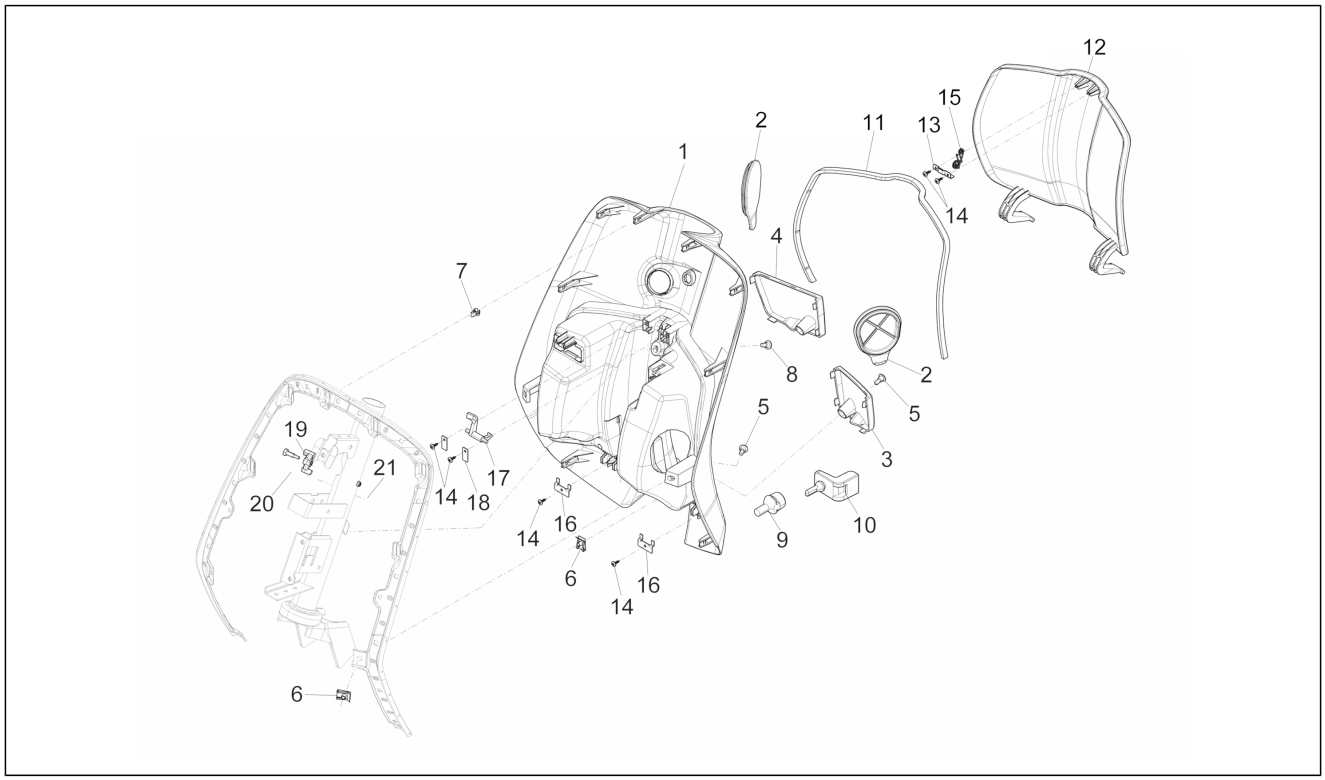

Pos.	Código	Descripción	Cant.	Variantes
				COLOR VEHÍCULO: Marrón[129/A] **PAÍS:**Suiza[CH] **COLOR VEHÍCULO:**Azul[222/A] **COLOR VEHÍCULO:**Rojo Dragon 894[894] **COLOR VEHÍCULO:** Negro[98/A] **COLOR VEHÍCULO:**Blanco[544] **COLOR VEHÍCULO:**Marrón[129/A] **COLOR VEHÍCULO:**Celeste[260/A] **COLOR VEHÍCULO:**Celeste[260/A] **PAÍS:**Japón[Jp] **COLOR VEHÍCULO:**Blanco[544] **PAÍS:**Japón[Jp] **COLOR VEHÍCULO:**Rojo Dragon 894[894] **PAÍS:**Japón[Jp] **COLOR VEHÍCULO:**Azul[222/A] **PAÍS:**Japón[Jp] **COLOR VEHÍCULO:** Negro[98/A] **PAÍS:**Japón[Jp] **COLOR VEHÍCULO:**Marrón[129/A] **PAÍS:**Japón[Jp]
13	252420	Escuadra	1	
14	297498	Tornillo autorrosc. M3,5x13	6	
15	577005	Muelle	1	
16	257614	Escuadra	2	
17	675478	Gancho Portezuela	1	
18	675490	Placa	2	
19	675489	Palanca	1	
20	299972	Tornillo especial	1	
21	577620	Tuerca de seguridad	1	

Grupo	Chasis - Partes plástico - Carrocerias
Código	02.31
Descripción	Cubierta central - Estribos
Revisión	1

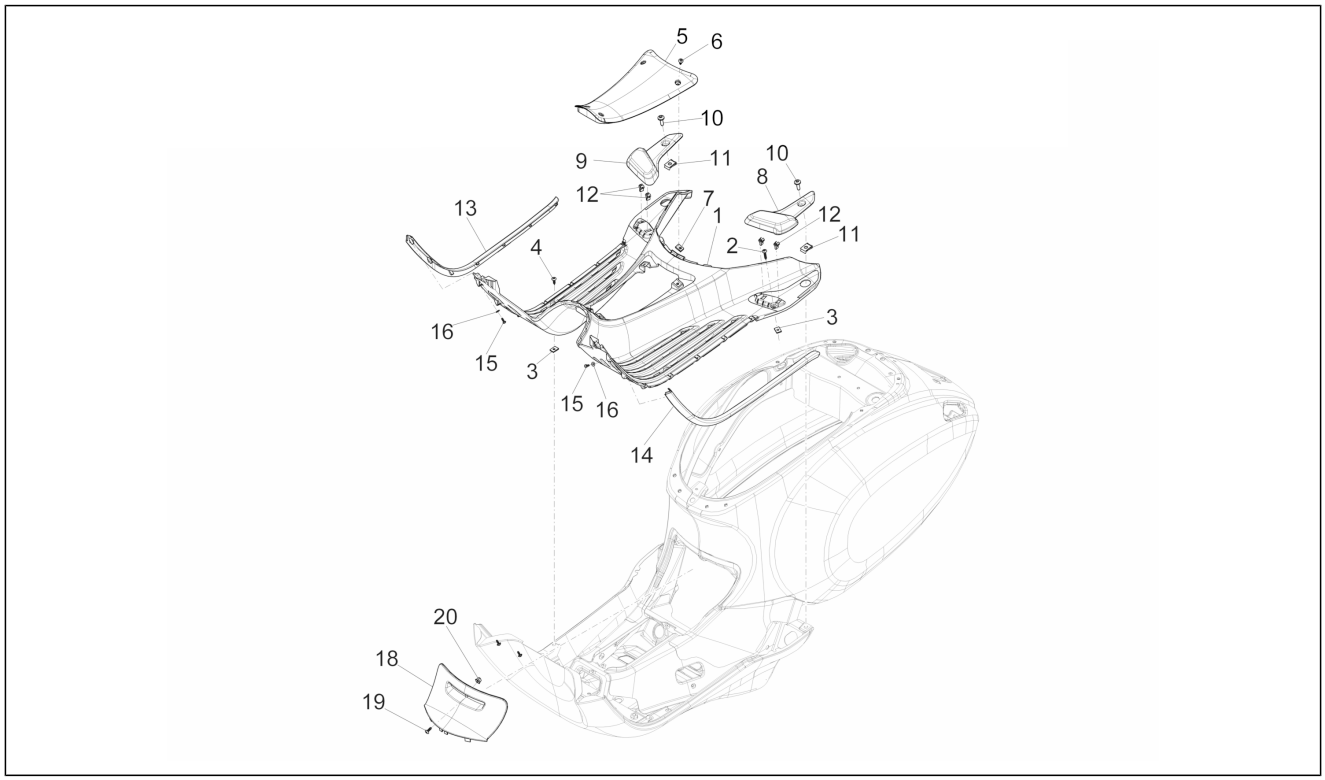

Pos.	Código	Descripción	Cant.	Variantes
1	67612400H7	Reposapiés	1	**COLOR VEHÍCULO:**Celeste[260/A] **PAÍS:**Suiza[CH] **COLOR VEHÍCULO:**Blanco[544] **PAÍS:**Suiza[CH] **COLOR VEHÍCULO:**Azul[222/A] **PAÍS:**Suiza[CH] **COLOR VEHÍCULO:**Marrón[129/A] **PAÍS:**Suiza[CH] **COLOR VEHÍCULO:**Rojo Dragon 894[894] **PAÍS:**Suiza[CH] **COLOR VEHÍCULO:** Negro[98/A] **PAÍS:**Suiza[CH] **COLOR VEHÍCULO:**Celeste[260/A] **COLOR VEHÍCULO:**Blanco[544] **COLOR VEHÍCULO:**Azul[222/A] **COLOR VEHÍCULO:**Marrón[129/A] **COLOR VEHÍCULO:**Rojo Dragon 894[894] **COLOR VEHÍCULO:** Negro[98/A] **COLOR VEHÍCULO:**Celeste[260/A] **PAÍS:**Japón[Jp] **COLOR VEHÍCULO:**Blanco[544] **PAÍS:**Japón[Jp] **COLOR VEHÍCULO:**Rojo Dragon 894[894] **PAÍS:**Japón[Jp] **COLOR VEHÍCULO:**Azul[222/A] **PAÍS:**Japón[Jp] **COLOR VEHÍCULO:** Negro[98/A] **PAÍS:**Japón[Jp] **COLOR VEHÍCULO:**Marrón[129/A] **PAÍS:**Japón[Jp]
2	CM178608	Tornillo autorrosc. D4.2x29	2	
2	CM178610	Tornillo autoaterrajable	2	
3	CM017408	Placa	2	
4	CM178601	Tornillo autorrosc. D4.2x16	2	
5	673622	Alfombrilla central	1	

Grupo	Chasis - Partes plástico - Carrocerias
Código	02.31
Descripción	Cubierta central - Estribos
Revisión	1

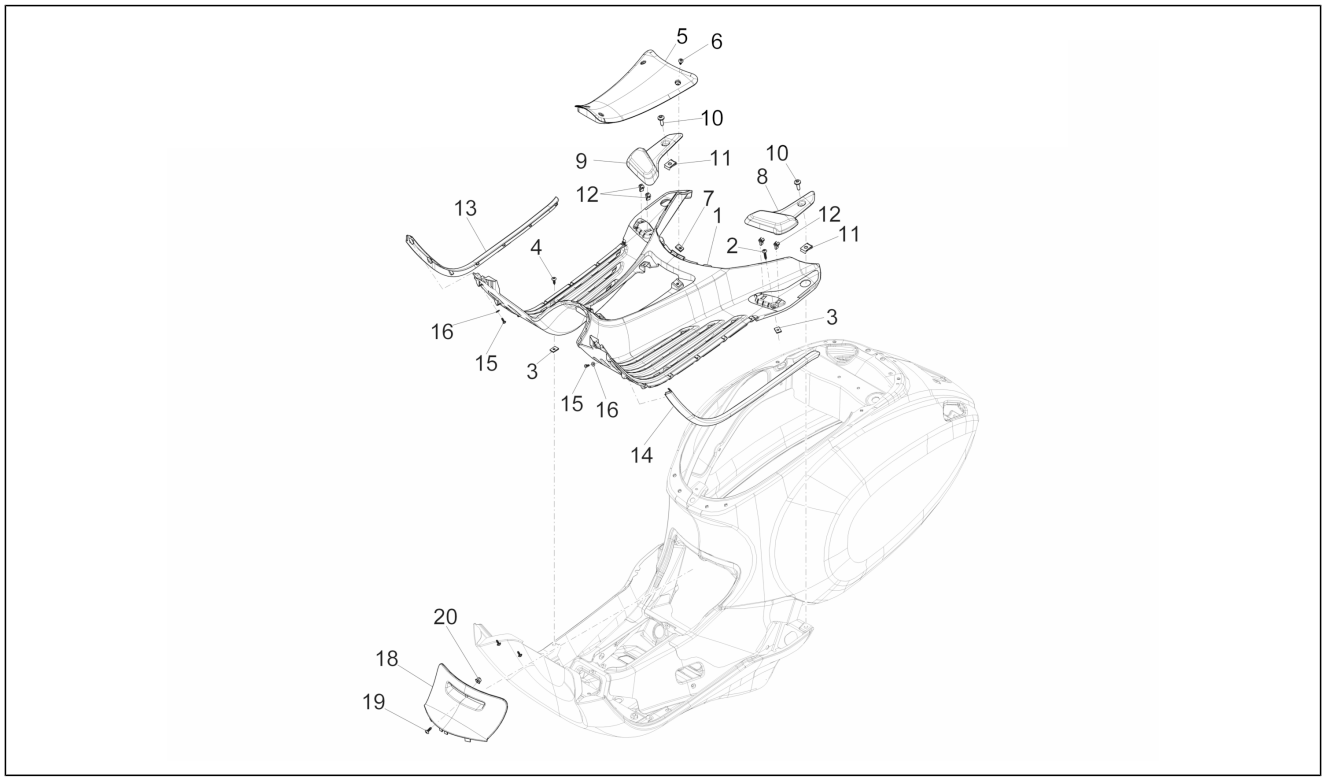

Pos.	Código	Descripción	Cant.	Variantes
6	CM178601	Tornillo autorrosc. D4.2x16	4	
7	CM017410	Placa elastica	4	
8	675052000C	Estribo izq. pasajero	1	**COLOR VEHÍCULO:** Negro[98/A] **PAÍS:**Suiza[CH] **COLOR VEHÍCULO:**Blanco[544] **PAÍS:**Suiza[CH] **COLOR VEHÍCULO:**Celeste[260/A] **PAÍS:**Suiza[CH] **COLOR VEHÍCULO:**Rojo Dragon 894[894] **PAÍS:**Suiza[CH] **COLOR VEHÍCULO:**Azul[222/A] **PAÍS:**Suiza[CH] **COLOR VEHÍCULO:**Marrón[129/A] **PAÍS:**Suiza[CH] **COLOR VEHÍCULO:**Azul[222/A] **COLOR VEHÍCULO:**Rojo Dragon 894[894] **COLOR VEHÍCULO:** Negro[98/A] **COLOR VEHÍCULO:**Blanco[544] **COLOR VEHÍCULO:**Marrón[129/A] **COLOR VEHÍCULO:**Celeste[260/A] **COLOR VEHÍCULO:**Celeste[260/A] **PAÍS:**Japón[Jp] **COLOR VEHÍCULO:**Blanco[544] **PAÍS:**Japón[Jp] **COLOR VEHÍCULO:**Rojo Dragon 894[894] **PAÍS:**Japón[Jp] **COLOR VEHÍCULO:**Azul[222/A] **PAÍS:**Japón[Jp] **COLOR VEHÍCULO:** Negro[98/A] **PAÍS:**Japón[Jp] **COLOR VEHÍCULO:**Marrón[129/A] **PAÍS:**Japón[Jp]
9	675053000C	Estribo der. pasajero	1	**COLOR VEHÍCULO:** Negro[98/A] **PAÍS:**Suiza[CH] **COLOR VEHÍCULO:**Blanco[544] **PAÍS:**Suiza[CH] **COLOR VEHÍCULO:**Celeste[260/A]

Grupo	Chasis - Partes plástico - Carrocerias
Código	02.31
Descripción	Cubierta central - Estribos
Revisión	1

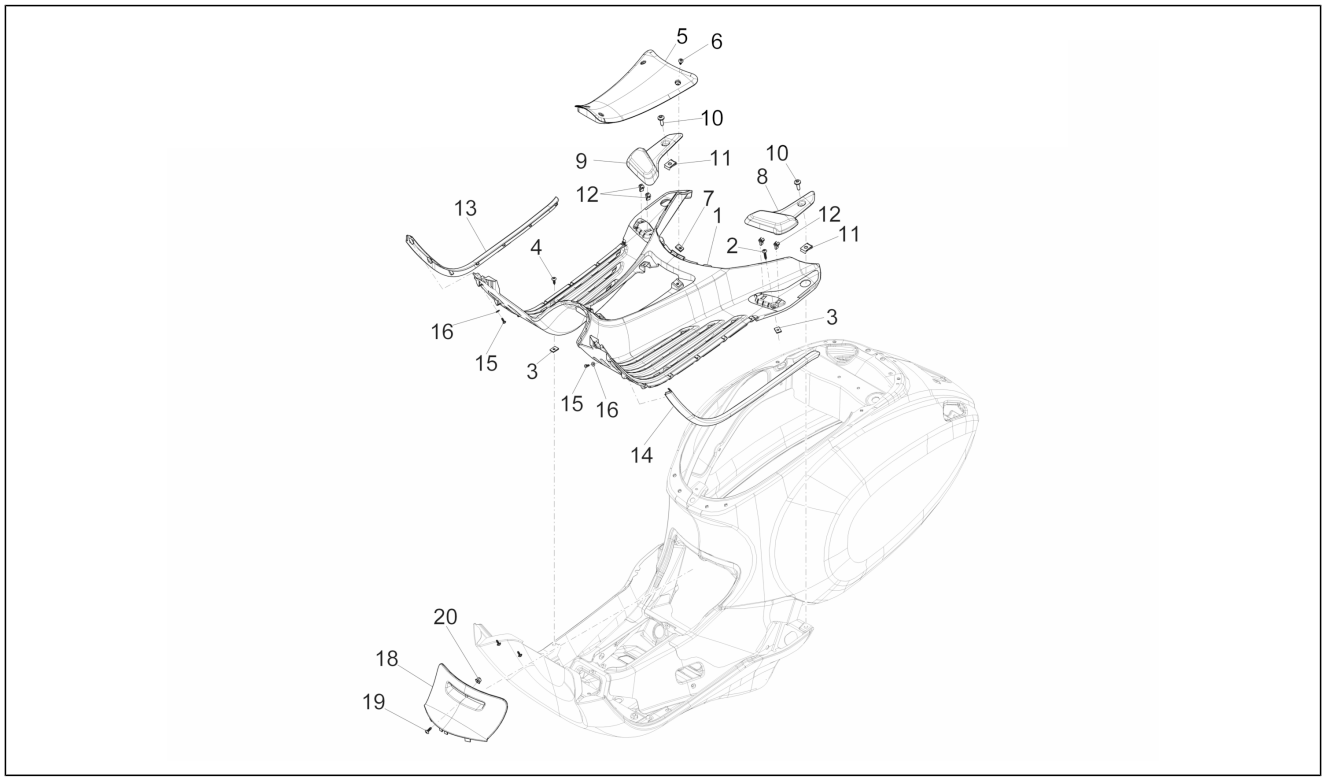

Pos.	Código	Descripción	Cant.	Variantes
				PAÍS: Suiza[CH] **COLOR VEHÍCULO:**Rojo Dragon 894[894] **PAÍS:**Suiza[CH] **COLOR VEHÍCULO:**Azul[222/A] **PAÍS:**Suiza[CH] **COLOR VEHÍCULO:**Marrón[129/A] **PAÍS:**Suiza[CH] **COLOR VEHÍCULO:**Azul[222/A] **COLOR VEHÍCULO:**Rojo Dragon 894[894] **COLOR VEHÍCULO:** Negro[98/A] **COLOR VEHÍCULO:**Blanco[544] **COLOR VEHÍCULO:**Marrón[129/A] **COLOR VEHÍCULO:**Celeste[260/A] **COLOR VEHÍCULO:**Celeste[260/A] **PAÍS:**Japón[Jp] **COLOR VEHÍCULO:**Blanco[544] **PAÍS:**Japón[Jp] **COLOR VEHÍCULO:**Rojo Dragon 894[894] **PAÍS:**Japón[Jp] **COLOR VEHÍCULO:**Azul[222/A] **PAÍS:**Japón[Jp] **COLOR VEHÍCULO:** Negro[98/A] **PAÍS:**Japón[Jp] **COLOR VEHÍCULO:**Marrón[129/A] **PAÍS:**Japón[Jp]
10	CM179302	Tornillo métrico M6x22	2	
11	254485	Placa elastica M6	2	
12	D9004468091	Clip de pinza	4	
13	673641	Borde DX	1	
14	673640	Borde SX	1	
15	297498	Tornillo autorrosc. M3,5x13	14	
16	013836	Arandela	14	
18	673619	Tapa bujía	1	
18	67361900AZ	Portezuela de inspección bujía pintada	1	**COLOR VEHÍCULO:**Celeste[260/A] **COLOR VEHÍCULO:**Celeste[260/A]

Grupo	Chasis - Partes plástico - Carrocerias
Código	02.31
Descripción	Cubierta central - Estribos
Revisión	1

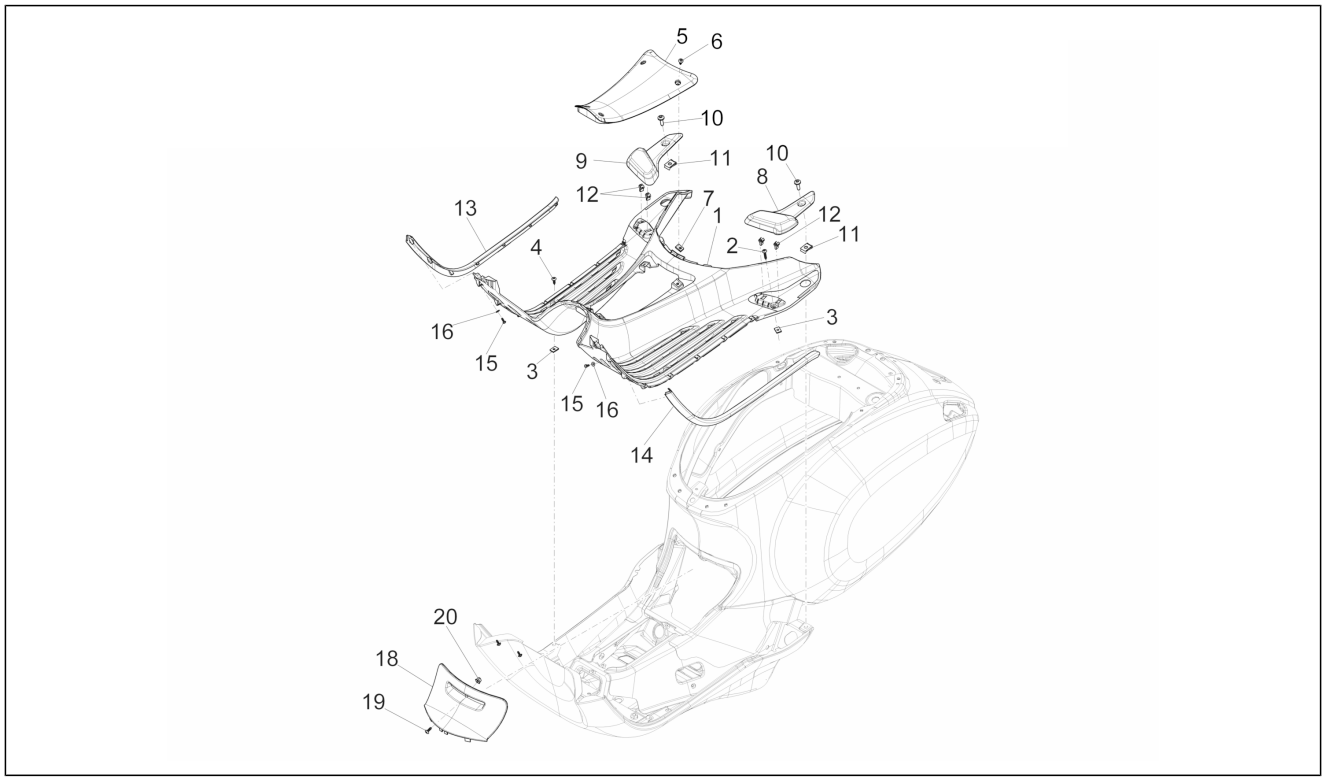

Pos.	Código	Descripción	Cant.	Variantes
				PAÍS: Suiza[CH] **COLOR VEHÍCULO:**Celeste[260/A] **PAÍS:**Japón[Jp]
18	67361900BR	Portezuela de inspección bujía pintada	1	**COLOR VEHÍCULO:**Blanco[544] **COLOR VEHÍCULO:**Blanco[544] **PAÍS:**Suiza[CH] **COLOR VEHÍCULO:**Blanco[544] **PAÍS:**Japón[Jp]
18	67361900DE	Portezuela de inspección bujía pintada	1	**COLOR VEHÍCULO:**Azul[222/A] **COLOR VEHÍCULO:**Azul[222/A] **PAÍS:**Suiza[CH] **COLOR VEHÍCULO:**Azul[222/A] **PAÍS:**Japón[Jp]
18	67361900MD	Portezuela de inspección bujía pintada	1	**COLOR VEHÍCULO:**Marrón[129/A] **COLOR VEHÍCULO:**Marrón[129/A] **PAÍS:**Suiza[CH] **COLOR VEHÍCULO:**Marrón[129/A] **PAÍS:**Japón[Jp]
18	67361900R7	Portezuela de inspección bujía pintada	1	**COLOR VEHÍCULO:**Rojo Dragon 894[894] **COLOR VEHÍCULO:**Rojo Dragon 894[894] **PAÍS:**Suiza[CH] **COLOR VEHÍCULO:**Rojo Dragon 894[894] **PAÍS:**Japón[Jp]
18	67361900XN2	Portezuela de inspección bujía pintada	1	**COLOR VEHÍCULO:** Negro[98/A] **COLOR VEHÍCULO:** Negro[98/A] **PAÍS:**Suiza[CH] **COLOR VEHÍCULO:** Negro[98/A] **PAÍS:**Japón[Jp]
19	CM178603	Tornillo autorrosc. D4.2x13	1	
20	199190	Taco de expansión	1	

Grupo	Chasis - Partes plástico - Carrocerias
Código	02.32
Descripción	Cubiertas laterales - Spoiler
Revisión	1

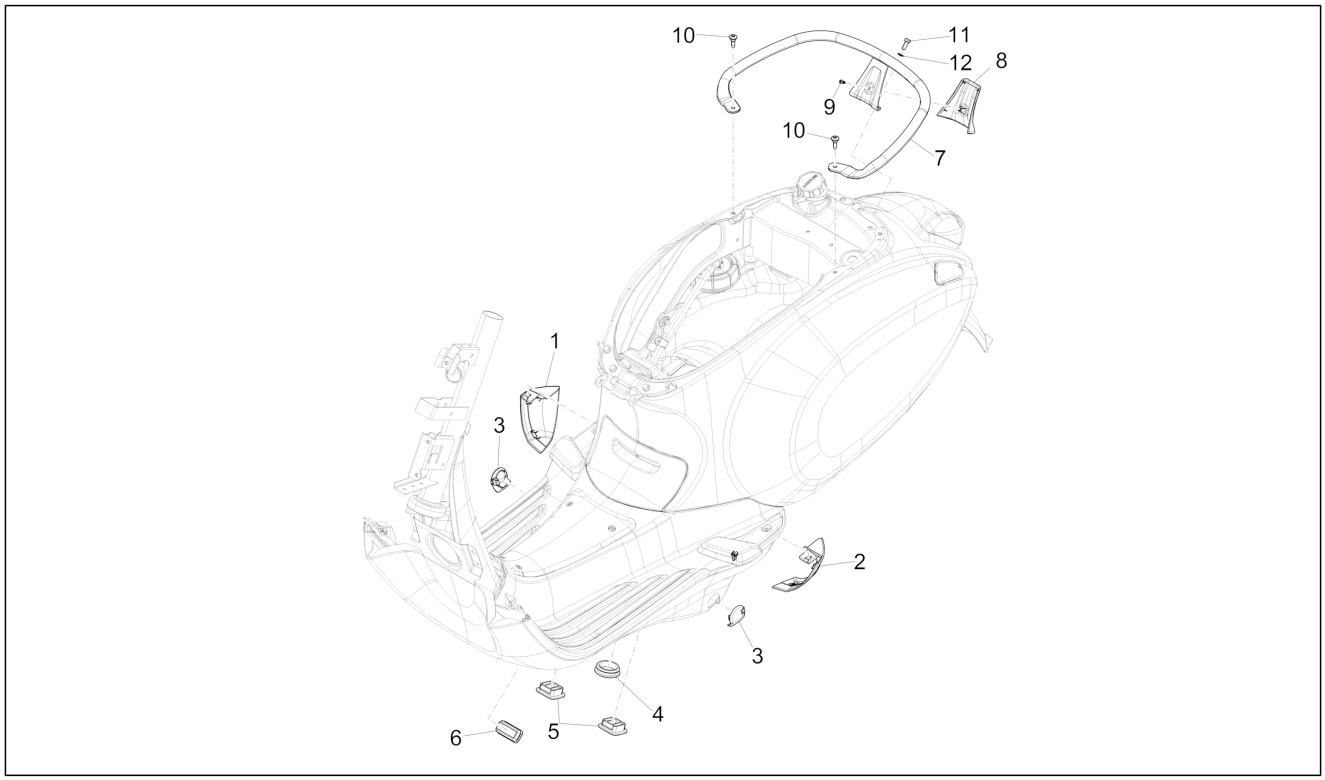

Pos.	Código	Descripción	Cant.	Variantes
1	673627	Terminal spoiler der.	1	
1	67362700AZ	Terminal spoiler der.	1	**COLOR VEHÍCULO:**Celeste[260/A] **COLOR VEHÍCULO:**Celeste[260/A] **PAÍS:**Suiza[CH] **COLOR VEHÍCULO:**Celeste[260/A] **PAÍS:**Japón[Jp]
1	67362700BR	Terminal spoiler der.	1	**COLOR VEHÍCULO:**Blanco[544] **COLOR VEHÍCULO:**Blanco[544] **PAÍS:**Suiza[CH] **COLOR VEHÍCULO:**Blanco[544] **PAÍS:**Japón[Jp]
1	67362700DE	Terminal spoiler der.	1	**COLOR VEHÍCULO:**Azul[222/A] **COLOR VEHÍCULO:**Azul[222/A] **PAÍS:**Suiza[CH] **COLOR VEHÍCULO:**Azul[222/A] **PAÍS:**Japón[Jp]
1	67362700MD	Terminal spoiler der.	1	**COLOR VEHÍCULO:**Marrón[129/A] **COLOR VEHÍCULO:**Marrón[129/A] **PAÍS:**Suiza[CH] **COLOR VEHÍCULO:**Marrón[129/A] **PAÍS:**Japón[Jp]
1	67362700R7	Terminal spoiler der.	1	**COLOR VEHÍCULO:**Rojo Dragon 894[894] **COLOR VEHÍCULO:**Rojo Dragon 894[894] **PAÍS:**Suiza[CH] **COLOR VEHÍCULO:**Rojo Dragon 894[894] **PAÍS:**Japón[Jp]
1	67362700XN2	Terminal spoiler der.	1	**COLOR VEHÍCULO:** Negro[98/A] **COLOR VEHÍCULO:** Negro[98/A] **PAÍS:**Suiza[CH] **COLOR VEHÍCULO:** Negro[98/A] **PAÍS:**Japón[Jp]
2	1B001011	Terminal spoiler izq.	1	
2	1B001011000AZ	Terminal spoiler izq.	1	**COLOR VEHÍCULO:**Celeste[260/A] **COLOR VEHÍCULO:**Celeste[260/A] **PAÍS:**Suiza[CH]

Grupo	Chasis - Partes plástico - Carrocerias
Código	02.32
Descripción	Cubiertas laterales - Spoiler
Revisión	1

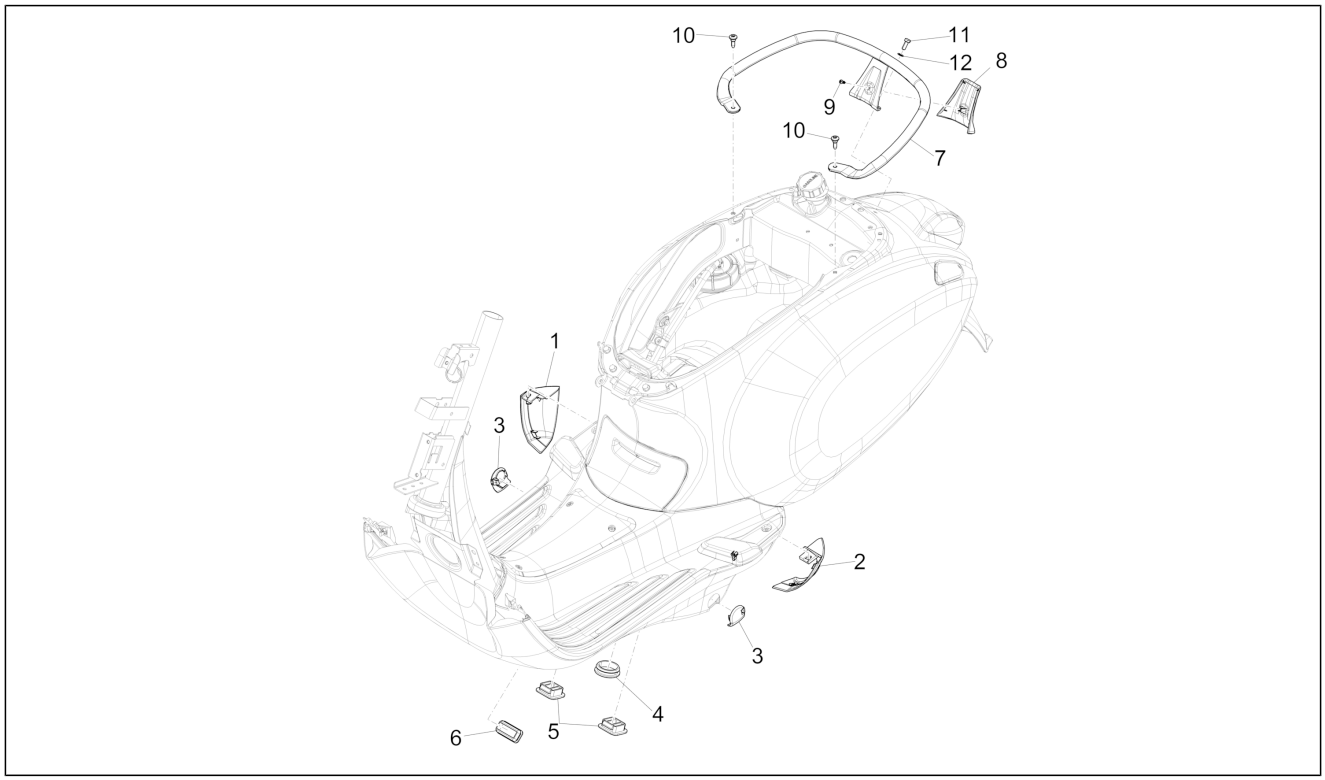

Pos.	Código	Descripción	Cant.	Variantes
				COLOR VEHÍCULO: Celeste[260/A] **PAÍS:**Japón[Jp]
2	1B001011000BR	Terminal spoiler izq.	1	**COLOR VEHÍCULO:**Blanco[544] **COLOR VEHÍCULO:**Blanco[544] **PAÍS:**Suiza[CH] **COLOR VEHÍCULO:**Blanco[544] **PAÍS:**Japón[Jp]
2	1B001011000DE	Terminal spoiler izq.	1	**COLOR VEHÍCULO:**Azul[222/A] **COLOR VEHÍCULO:**Azul[222/A] **PAÍS:**Suiza[CH] **COLOR VEHÍCULO:**Azul[222/A] **PAÍS:**Japón[Jp]
2	1B001011000MD	Terminal spoiler izq.	1	**COLOR VEHÍCULO:**Marrón[129/A] **COLOR VEHÍCULO:**Marrón[129/A] **PAÍS:**Suiza[CH] **COLOR VEHÍCULO:**Marrón[129/A] **PAÍS:**Japón[Jp]
2	1B001011000R7	Terminal spoiler izq.	1	**COLOR VEHÍCULO:**Rojo Dragon 894[894] **COLOR VEHÍCULO:**Rojo Dragon 894[894] **PAÍS:**Suiza[CH] **COLOR VEHÍCULO:**Rojo Dragon 894[894] **PAÍS:**Japón[Jp]
2	1B001011000XN2	Terminal spoiler izq.	1	**COLOR VEHÍCULO:** Negro[98/A] **COLOR VEHÍCULO:** Negro[98/A] **PAÍS:**Suiza[CH] **COLOR VEHÍCULO:** Negro[98/A] **PAÍS:**Japón[Jp]
3	675662	Tapón spoiler	2	
4	299559	Tapón	1	
5	299557	Tapón	2	
6	1B000112	Tapón	1	
7	673634	Manilla	1	
8	673637	Tapa	1	

Grupo	Chasis - Partes plástico - Carrocerias
Código	02.32
Descripción	Cubiertas laterales - Spoiler
Revisión	1

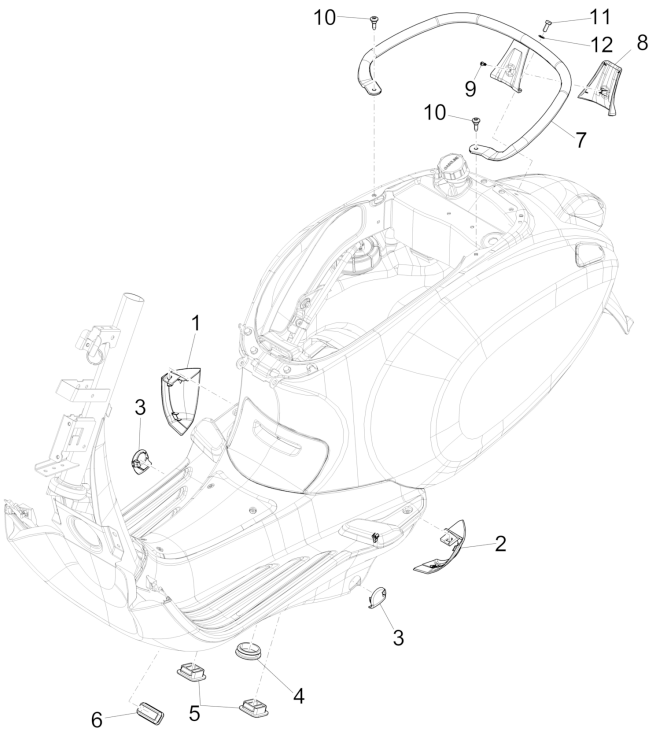

Pos.	Código	Descripción	Cant.	Variantes
9	268596	Tornillo autorrosc. D4x13	1	
10	CM179201	Tornillo métrico M6x22	2	
11	031088	Tornillo M6x16	2	
12	012533	Arand. Dentada 6,6x11x0	2	

Grupo	Chasis - Partes plástico - Carrocerias
Código	02.33
Descripción	Alojamiento rueda - Guardabarros
Revisión	1

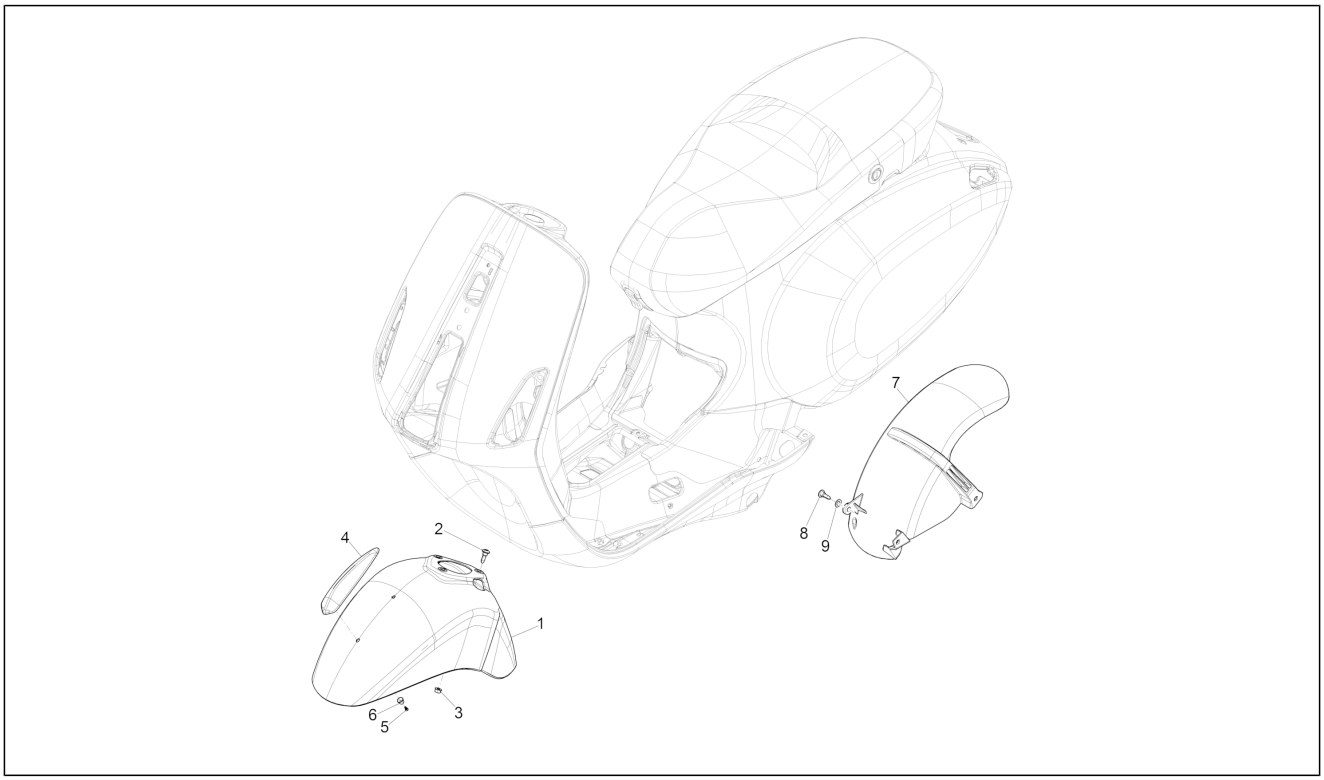

Pos.	Código	Descripción	Cant.	Variantes
1	1B000947	GUARDABARROS DELANTERO	1	
1	1B000947000AZ	GUARDABARROS DELANTERO	1	**COLOR VEHÍCULO:**Celeste[260/A] **COLOR VEHÍCULO:**Celeste[260/A] **PAÍS:**Suiza[CH] **COLOR VEHÍCULO:**Celeste[260/A] **PAÍS:**Japón[Jp]
1	1B000947000BR	GUARDABARROS DELANTERO	1	**COLOR VEHÍCULO:**Blanco[544] **COLOR VEHÍCULO:**Blanco[544] **PAÍS:**Suiza[CH] **COLOR VEHÍCULO:**Blanco[544] **PAÍS:**Japón[Jp]
1	1B000947000DE	GUARDABARROS DELANTERO	1	**COLOR VEHÍCULO:**Azul[222/A] **COLOR VEHÍCULO:**Azul[222/A] **PAÍS:**Suiza[CH] **COLOR VEHÍCULO:**Azul[222/A] **PAÍS:**Japón[Jp]
1	1B000947000MD	GUARDABARROS DELANTERO	1	**COLOR VEHÍCULO:**Marrón[129/A] **COLOR VEHÍCULO:**Marrón[129/A] **PAÍS:**Suiza[CH] **COLOR VEHÍCULO:**Marrón[129/A] **PAÍS:**Japón[Jp]
1	1B000947000R7	GUARDABARROS DELANTERO	1	**COLOR VEHÍCULO:**Rojo Dragon 894[894] **COLOR VEHÍCULO:**Rojo Dragon 894[894] **PAÍS:**Suiza[CH] **COLOR VEHÍCULO:**Rojo Dragon 894[894] **PAÍS:**Japón[Jp]
1	1B000947000XN2	GUARDABARROS DELANTERO	1	**COLOR VEHÍCULO:** Negro[98/A] **COLOR VEHÍCULO:** Negro[98/A] **PAÍS:**Suiza[CH] **COLOR VEHÍCULO:** Negro[98/A] **PAÍS:**Japón[Jp]
2	CM179201	Tornillo métrico M6x22	3	
3	288245	Tuerca de seguridad M6	1	
4	1B000042	Cresta para guardabarros	1	

Grupo	Chasis - Partes plástico - Carrocerias
Código	02.33
Descripción	Alojamiento rueda - Guardabarros
Revisión	1

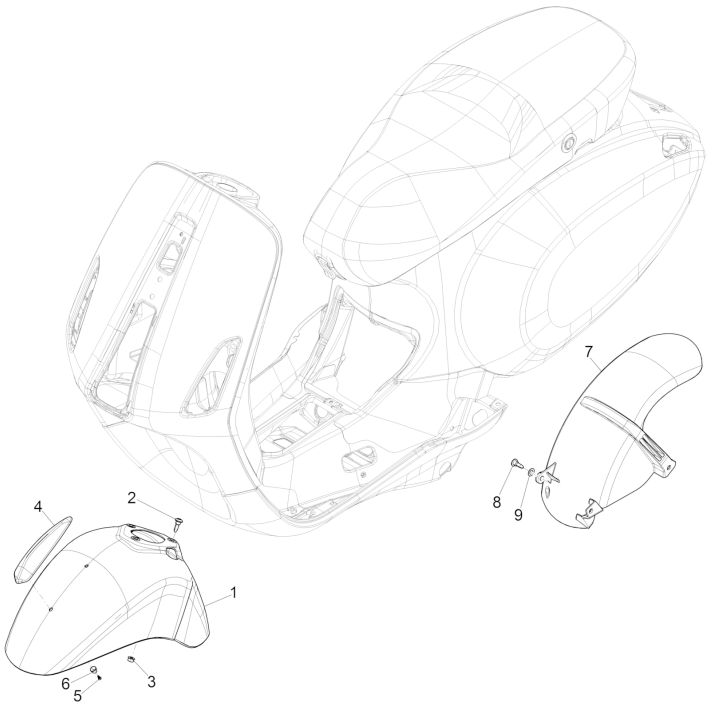

Pos.	Código	Descripción	Cant.	Variantes
5	015727	Tornillo autorrosc. 2,9x9,5	2	
6	192598	Cápsula	1	
7	673614	GUARDABARROS TRASERO	1	
8	254485	Placa elastica M6	1	
9	709047	Arandela elástica	1	

Grupo	Chasis - Partes plástico - Carrocerias
Código	02.34
Descripción	Alojamiento casco - Parte debajo sillìn
Revisión	1

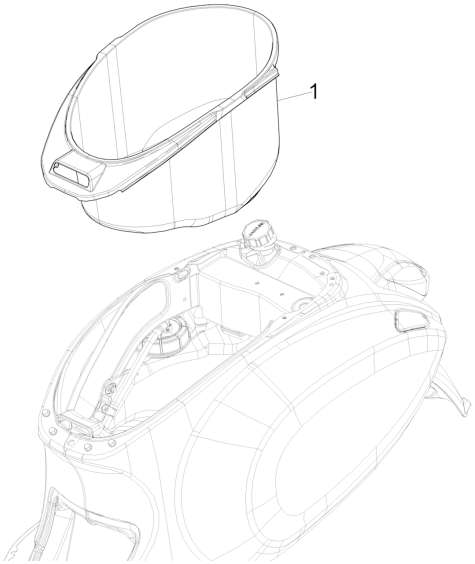

Pos.	Código	Descripción	Cant.	Variantes
1	673615	Compart.portacasco	1	

Grupo	Chasis - Partes plástico - Carrocerias
Código	02.37
Descripción	Cubierta trasera - Salpicador
Revisión	1

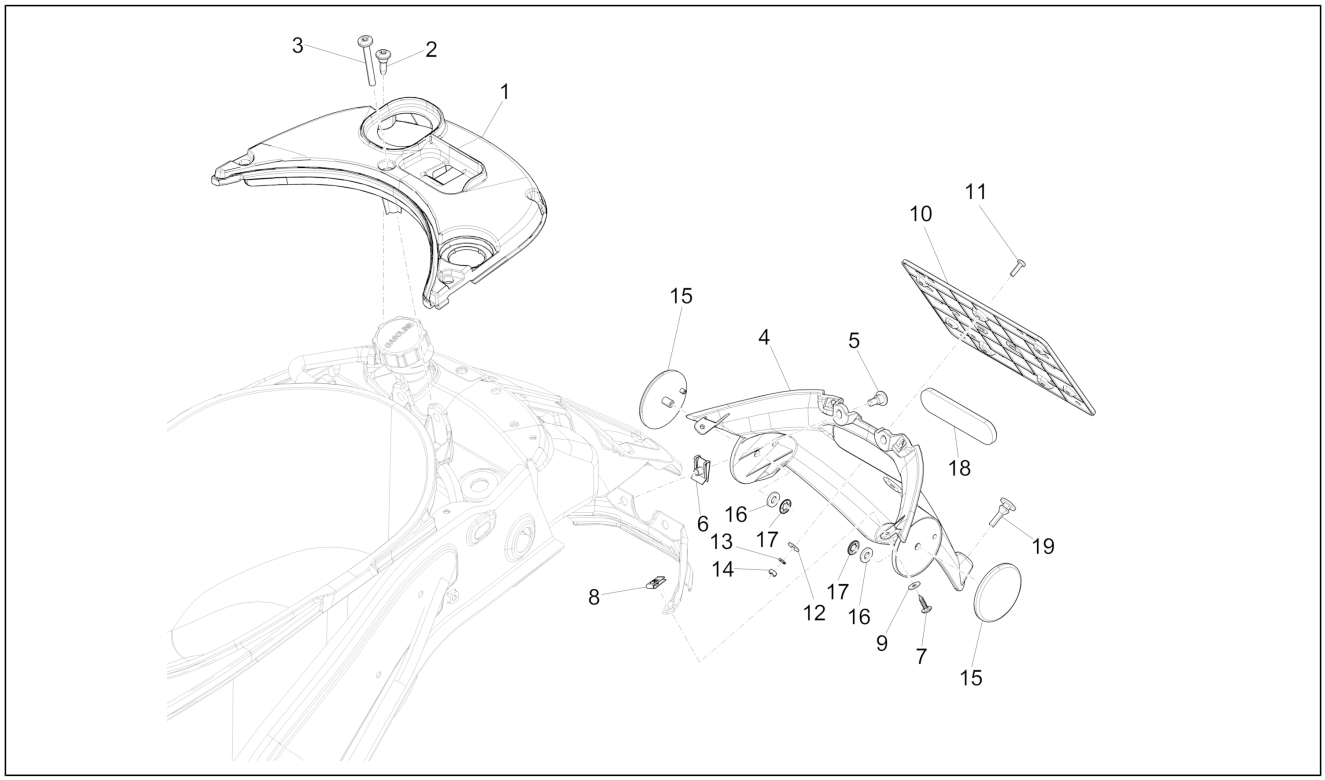

Pos.	Código	Descripción	Cant.	Variantes
1	1B000321	Cubierta del depósito	1	
2	CM179201	Tornillo métrico M6x22	4	
3	CM179306	Tornillo métrico torx	1	
4	676206000C	Protección trasera	1	**COLOR VEHÍCULO:**Celeste[260/A] **PAÍS:**Suiza[CH] **COLOR VEHÍCULO:**Blanco[544] **PAÍS:**Suiza[CH] **COLOR VEHÍCULO:**Azul[222/A] **PAÍS:**Suiza[CH] **COLOR VEHÍCULO:**Marrón[129/A] **PAÍS:**Suiza[CH] **COLOR VEHÍCULO:**Rojo Dragon 894[894] **PAÍS:**Suiza[CH] **COLOR VEHÍCULO:** Negro[98/A] **PAÍS:**Suiza[CH] **COLOR VEHÍCULO:**Celeste[260/A] **COLOR VEHÍCULO:**Blanco[544] **COLOR VEHÍCULO:**Azul[222/A] **COLOR VEHÍCULO:**Marrón[129/A] **COLOR VEHÍCULO:**Rojo Dragon 894[894] **COLOR VEHÍCULO:** Negro[98/A] **COLOR VEHÍCULO:**Celeste[260/A] **PAÍS:**Japón[Jp] **COLOR VEHÍCULO:**Blanco[544] **PAÍS:**Japón[Jp] **COLOR VEHÍCULO:**Rojo Dragon 894[894] **PAÍS:**Japón[Jp] **COLOR VEHÍCULO:**Azul[222/A] **PAÍS:**Japón[Jp] **COLOR VEHÍCULO:** Negro[98/A] **PAÍS:**Japón[Jp] **COLOR VEHÍCULO:**Marrón[129/A] **PAÍS:**Japón[Jp]
5	CM179202	Tornillo	2	
6	254485	Placa elastica M6	2	

Grupo	Chasis - Partes plástico - Carrocerias
Código	02.37
Descripción	Cubierta trasera - Salpicador
Revisión	1

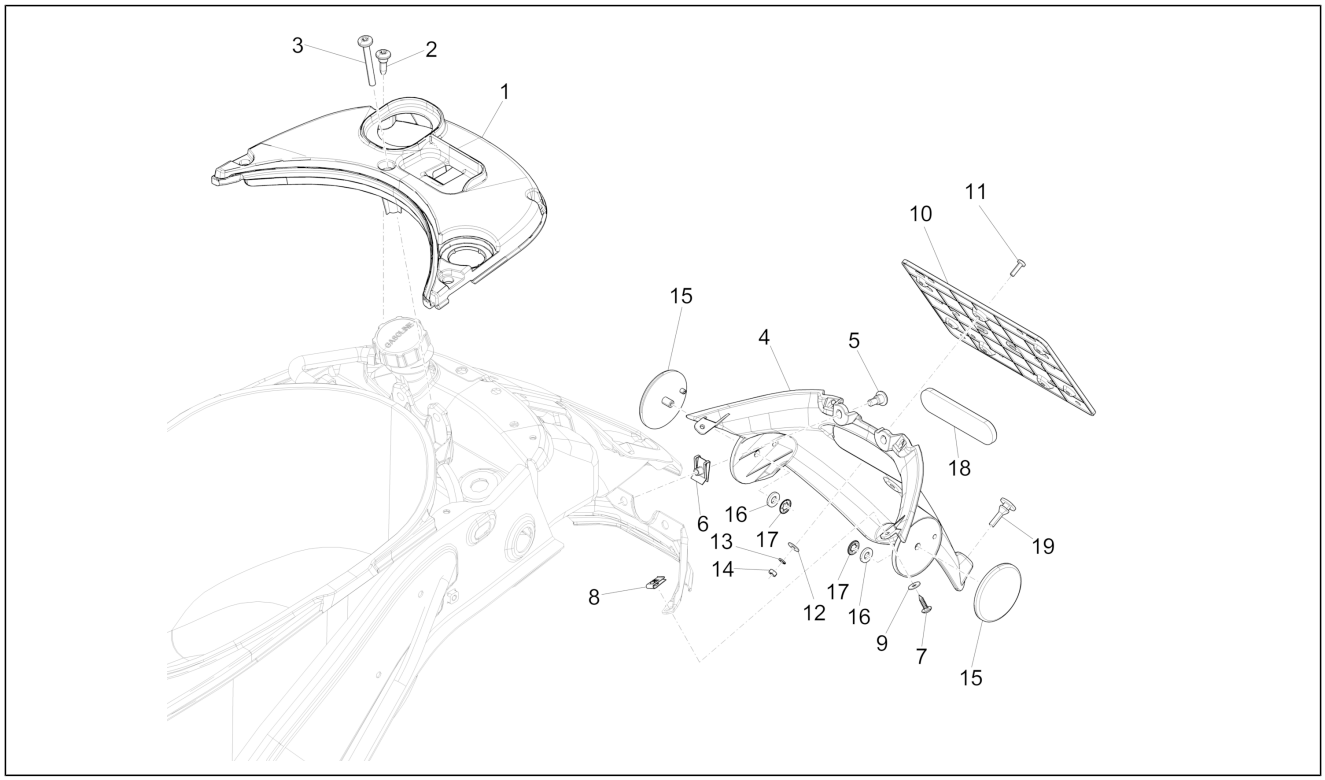

Pos.	Código	Descripción	Cant.	Variantes
7	CM178601	Tornillo autorrosc. D4.2x16	2	
8	016670	Arandela 4,5x12x1	2	
9	CM017409	Placa elastica	2	
10	638833	Portamatrícula (Plastica 121x141)	1	
10	642235	Portamatrícula (Plastica 130x105.5)	1	
11	015996	Tornillo M4x12	3	
12	016404	Arandela plana 4,2x7,6x0,9	3	
13	013763	Arandela plana 4,2x12x1	3	
14	020104	Tuerca M4	3	
15	290315	Catafaro	2	
16	479882	Distanciador	2	
17	180859	Placa	2	
18	58233R	Reflector trasero	1	
19	293717	Tapón	3	

Grupo	Chasis - Partes plástico - Carrocerias
Código	02.38
Descripción	Letreros - Escudos
Revisión	1

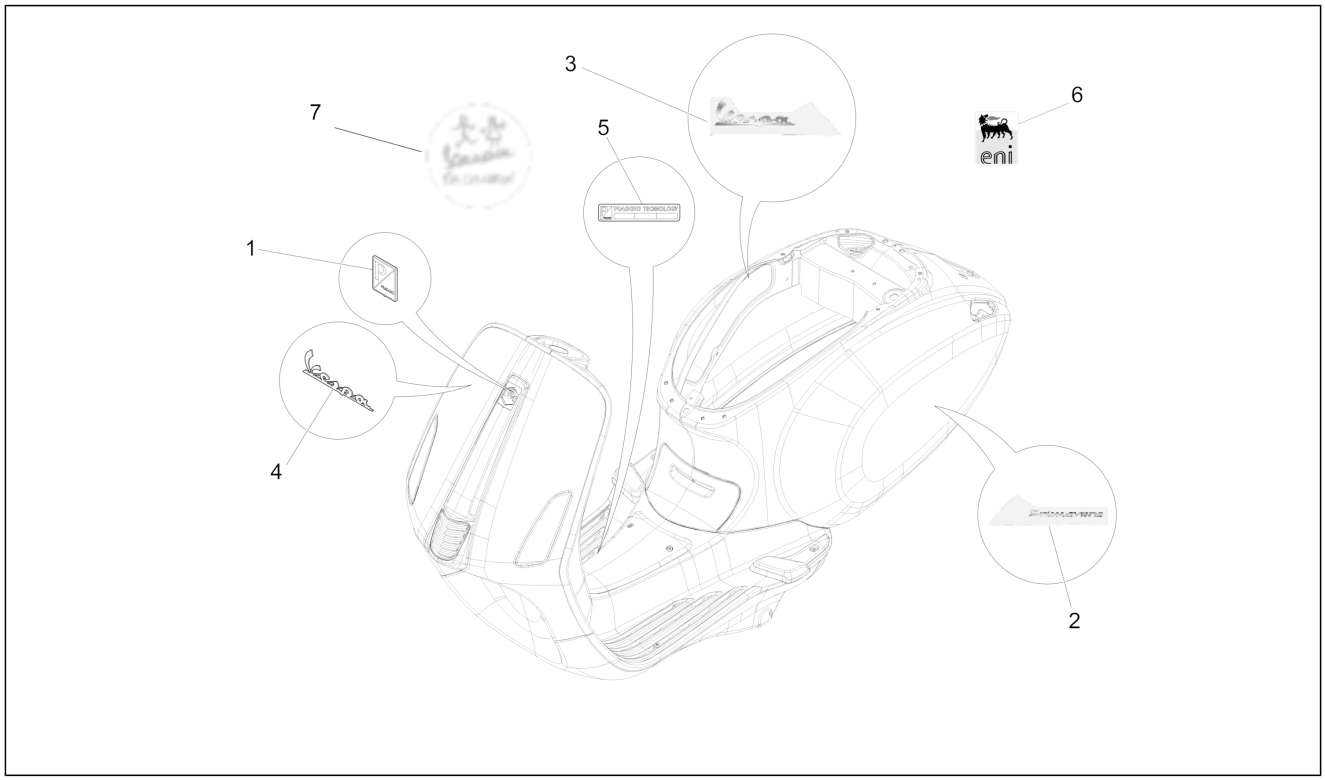

Pos.	Código	Descripción	Cant.	Variantes
1	576464	Escudo "Piaggio"	1	
2	1B000942	Placa "Primavera"	1	
3	1B000944	Letrero "Vespa"	1	
4	656219	"Placa frontal ""Vespa"""	1	
5	672200	"Placa ""Piaggio Technology"""	1	
6	895839	"Placa ""Eni"""	2	
7	1B001078	Placa "Vespa For children"	1	

Grupo	Chasis - Partes plástico - Carrocerias
Código	02.39
Descripción	Sillín/asientos - Bolsa herramienta
Revisión	1

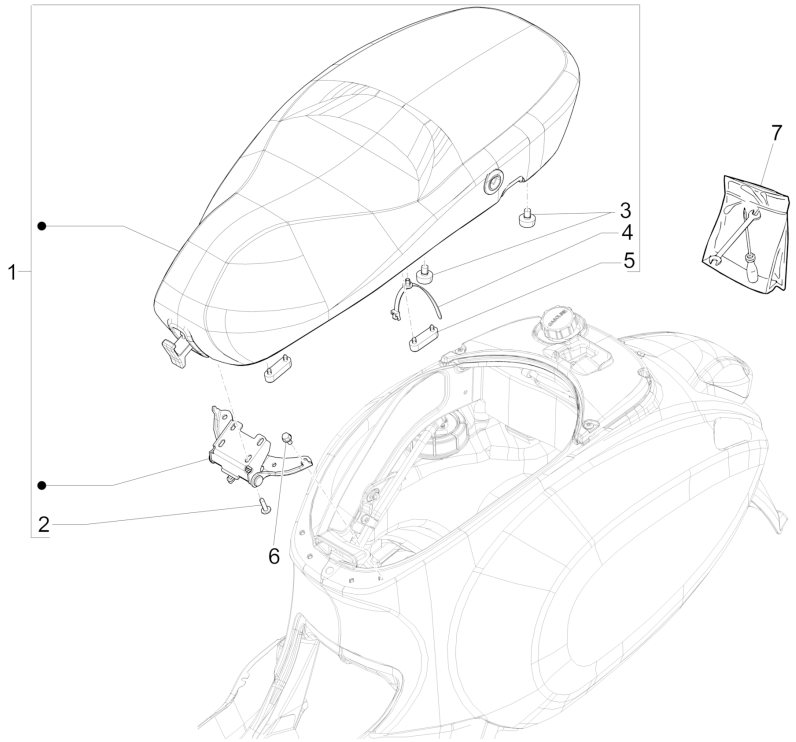

Pos.	Código	Descripción	Cant.	Variantes
1	1B000345000C1	Asiento completo	1	**COLOR VEHÍCULO:**Blanco[544] **PAÍS:**Suiza[CH] **COLOR VEHÍCULO:** Negro[98/A] **PAÍS:**Suiza[CH] **COLOR VEHÍCULO:**Blanco[544] **COLOR VEHÍCULO:** Negro[98/A] **COLOR VEHÍCULO:** Negro[98/A] **PAÍS:**Japón[Jp] **COLOR VEHÍCULO:**Blanco[544] **PAÍS:**Japón[Jp]
1	1B000345000C2	Asiento completo	1	**COLOR VEHÍCULO:**Azul[222/A] **PAÍS:**Suiza[CH] **COLOR VEHÍCULO:**Marrón[129/A] **PAÍS:**Suiza[CH] **COLOR VEHÍCULO:**Azul[222/A] **COLOR VEHÍCULO:**Marrón[129/A] **COLOR VEHÍCULO:**Azul[222/A] **PAÍS:**Japón[Jp] **COLOR VEHÍCULO:**Marrón[129/A] **PAÍS:**Japón[Jp]
1	1B000345000C3	Asiento completo	1	**COLOR VEHÍCULO:**Celeste[260/A] **PAÍS:**Suiza[CH] **COLOR VEHÍCULO:**Rojo Dragon 894[894] **PAÍS:**Suiza[CH] **COLOR VEHÍCULO:**Celeste[260/A] **COLOR VEHÍCULO:**Rojo Dragon 894[894] **COLOR VEHÍCULO:**Celeste[260/A] **PAÍS:**Japón[Jp] **COLOR VEHÍCULO:**Rojo Dragon 894[894] **PAÍS:**Japón[Jp]
2	CM179302	Tornillo métrico M6x22	4	
3	577492	Taco	2	
4	298729	Abrazadera	1	
5	296456	Taco	2	
6	B016426	Torn. CH con reborde M6x14	4	

Grupo	Chasis - Partes plástico - Carrocerias
Código	02.39
Descripción	Sillín/asientos - Bolsa herramienta
Revisión	1

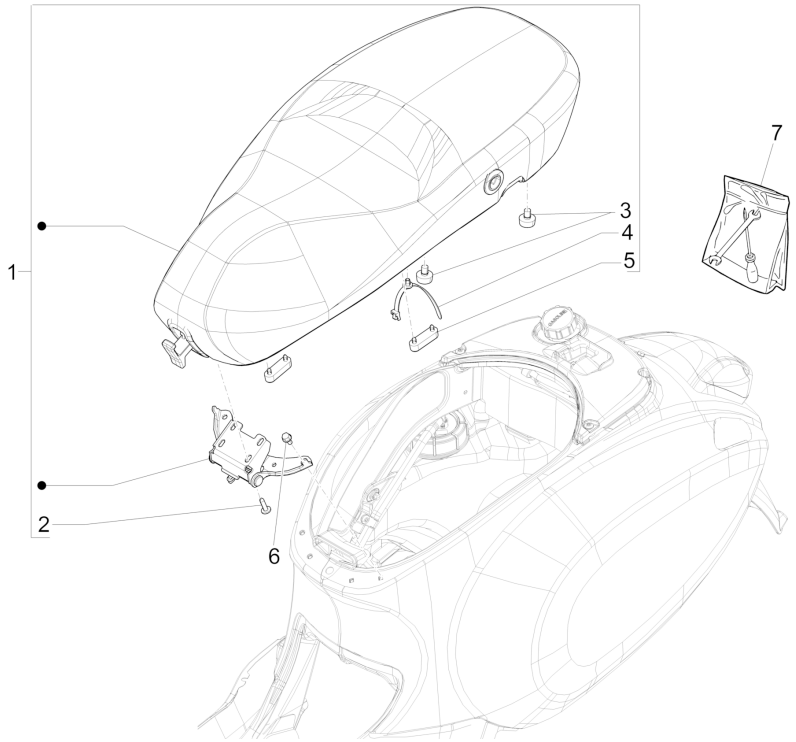

Pos.	Código	Descripción	Cant.	Variantes
7	1C000595	Trousse outils compl.	1	

Grupo	Chasis - Partes plástico - Carrocerias
Código	02.45
Descripción	Retrovisor/es
Revisión	1

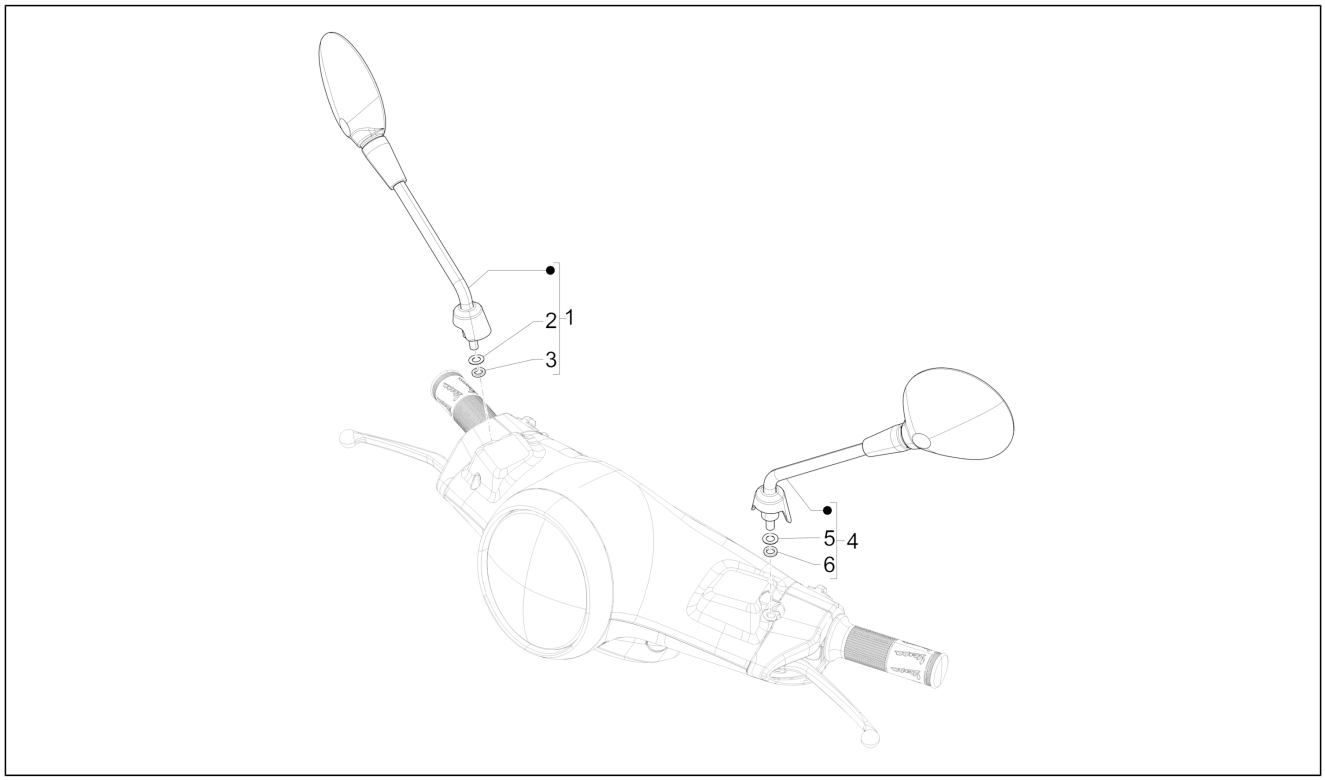

Pos.	Código	Descripción	Cant.	Variantes
1	CM182102	Espejo retrovisor der.	1	
2	012538	Arandela	1	
3	016604	Arandela	1	
4	CM182101	Espejo retrovisor izq.	1	
5	012538	Arandela	1	
6	016604	Arandela	1	

Grupo	Chasis - Partes plástico - Carrocerias
Código	02.46
Descripción	Cerraduras
Revisión	1

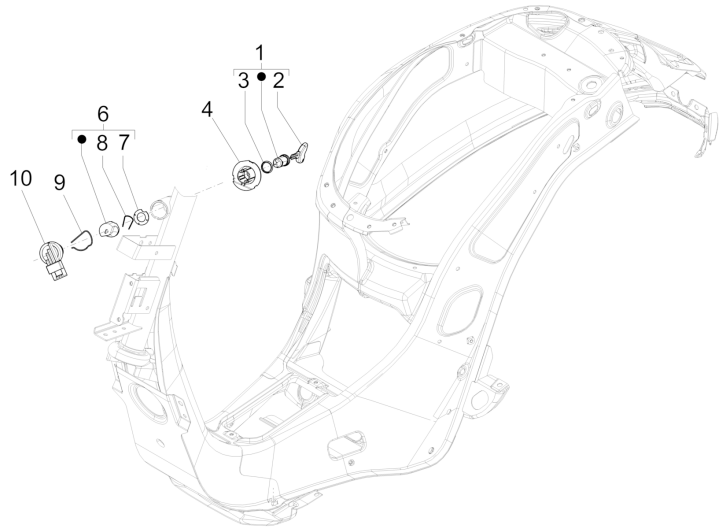

Pos.	Código	Descripción	Cant.	Variantes
1	1B000570	Grupo cilindros	1	
2	1B000563	Preforjado llave	2	
3	298731	Gasket ring	1	
4	781153	Cuerpo cerradura	1	
6	298903	Bloque cerradura completo	1	
7	298594	Arandela plana	1	
8	298838	Muelle de retención del cilindro	1	
9	253937	Muelle	1	
10	643133	Conmutador de llave	1	

Grupo	Chasis - Partes plástico - Carrocerias
Código	02.47
Descripción	Depósito carburante
Revisión	1

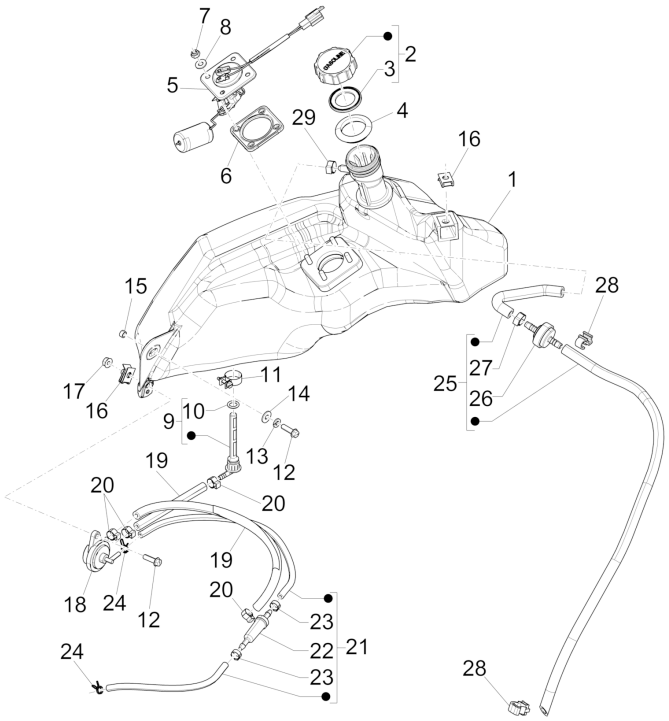

Pos.	Código	Descripción	Cant.	Variantes
1	674863	DEPÓSITO COMBUSTIBLE	1	
2	656022	Tapon tanque	1	
3	656021	Junta del tapón depósito de combustible	1	
4	620737	Junta depósito gasol.	1	
5	680056	Indicador nivel gasolina	1	
6	676200	Junta	1	
7	709116	Tuerca	4	
8	006125	Arandela plana	4	
9	674592	Racor completo	1	
10	L1200355	Junta	1	
11	577557	Abrazadera	1	
12	018639	Tornillo c. hex. M6x20	3	
13	016406	Arandela elástica 6,4x11,8x1	3	
14	013880	Arandela plana 16x6,5x1,5	1	
15	1B000285	Distanciador	1	
16	254485	Placa elastica M6	2	
17	288245	Tuerca de seguridad M6	1	
18	674595	Grifo de vacío	1	
19	CM183403	Tubo sae j30	2	
20	CM001901	Faja stringitubo	4	
21	673882	Tubo depresión completo	1	
22	624522	Filtro de vacío	1	
23	CM001912	Abrazadera	2	
24	CM002901	Faja stringitubo	2	
24	CM002903	Faja stringitubo	1	
25	1B000694	Respiradero completo	1	
25	1B001184	Respiradero completo	1	
26	CM179008	Valvula seguridad	1	

Grupo	Chasis - Partes plástico - Carrocerias
Código	02.47
Descripción	Depósito carburante
Revisión	1

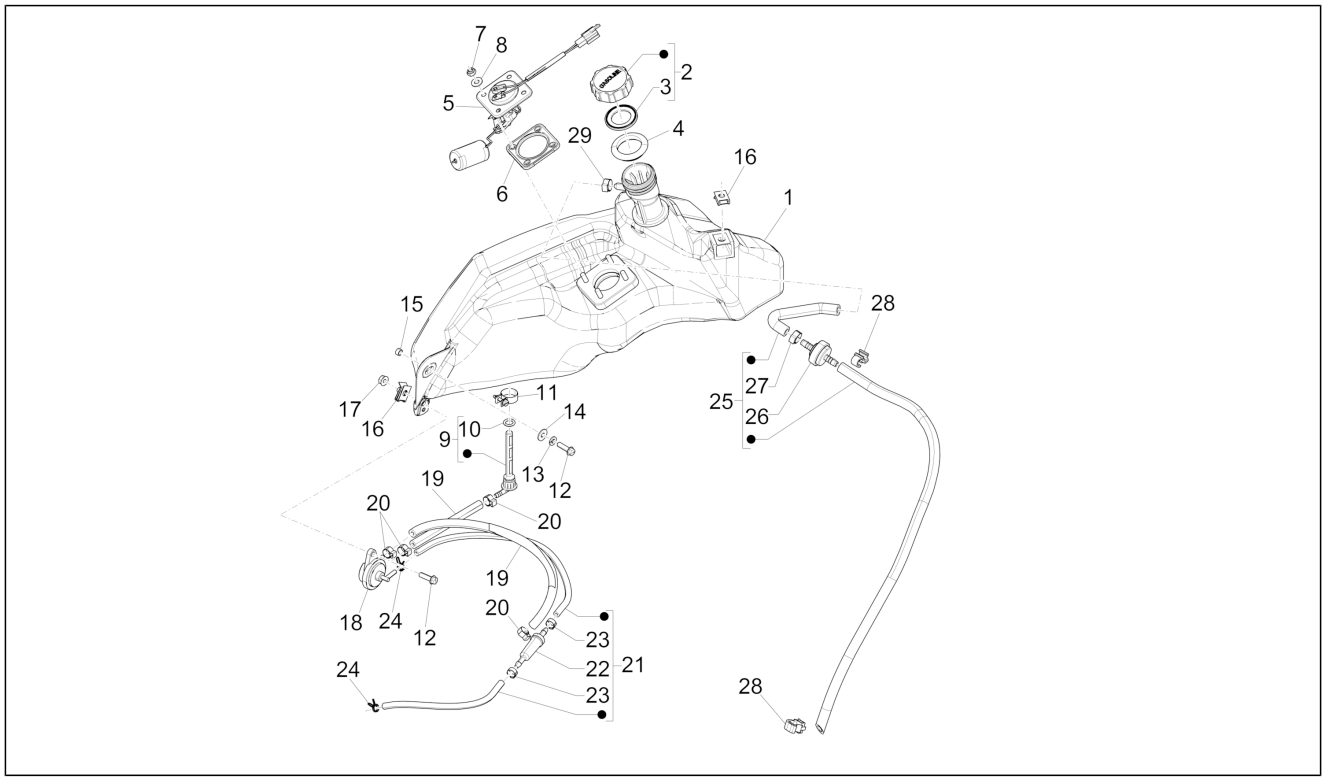

Pos.	Código	Descripción	Cant.	Variantes
27	CM001914	Faja stringitubo	1	
28	CM013203	Tenacilla bordes chapa	2	
29	CM001914	Faja stringitubo	1	

Grupo	Chasis - Partes plástico - Carrocerias
Código	02.52
Descripción	Depósito aceite
Revisión	1

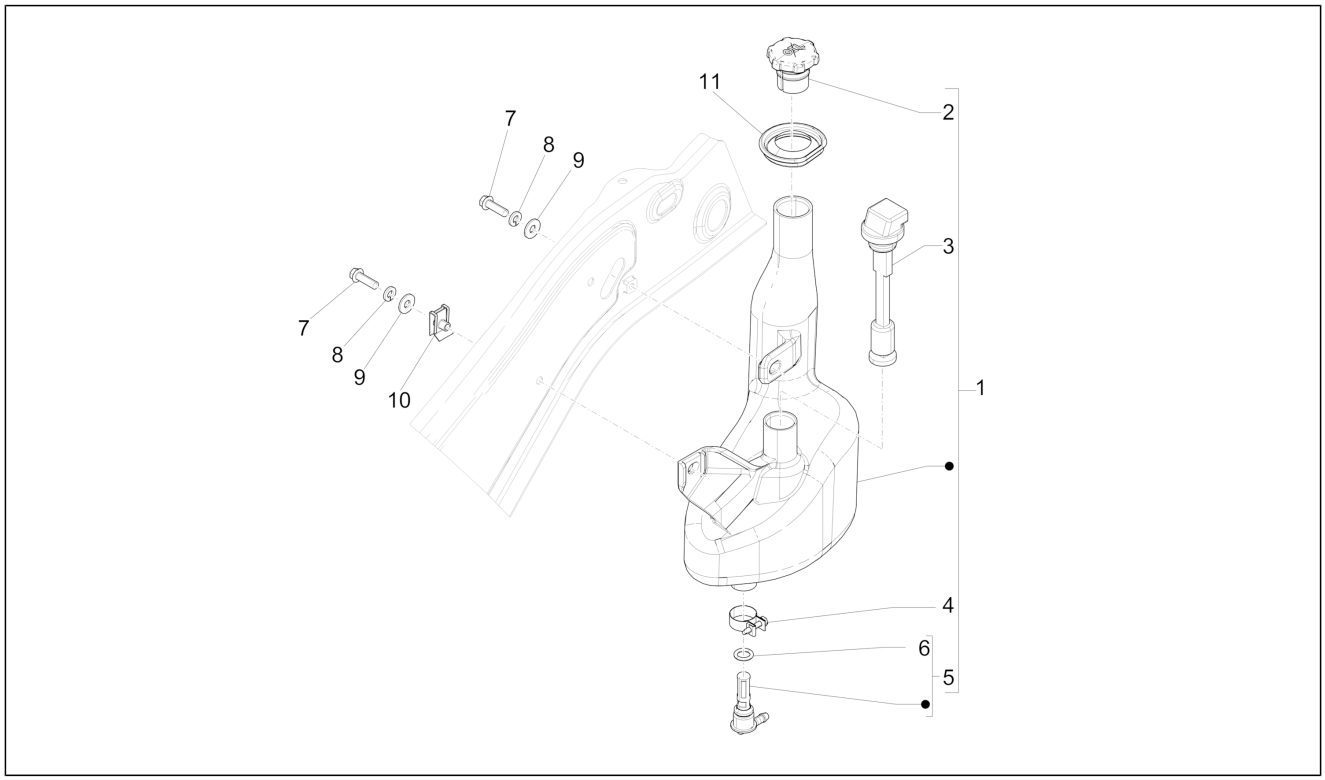

Pos.	Código	Descripción	Cant.	Variantes
1	675954	Depósito de aceite completo	1	
2	259829	Tapa d.ac.	1	
3	573458	Indicador reserva aceite	1	
4	577557	Abrazadera	1	
5	574362	Racor completo	1	
6	196868	Junta	1	
7	018639	Tornillo c. hex. M6x20	2	
8	016406	Arandela elástica 6,4x11,8x1	2	
9	013880	Arandela plana 16x6,5x1,5	2	
10	254485	Placa elastica M6	1	
11	1B000454	Cuba para aceite	1	

Grupo	Manillar/Dirección
Código	03.01
Descripción	Coberturas manillar
Revisión	1

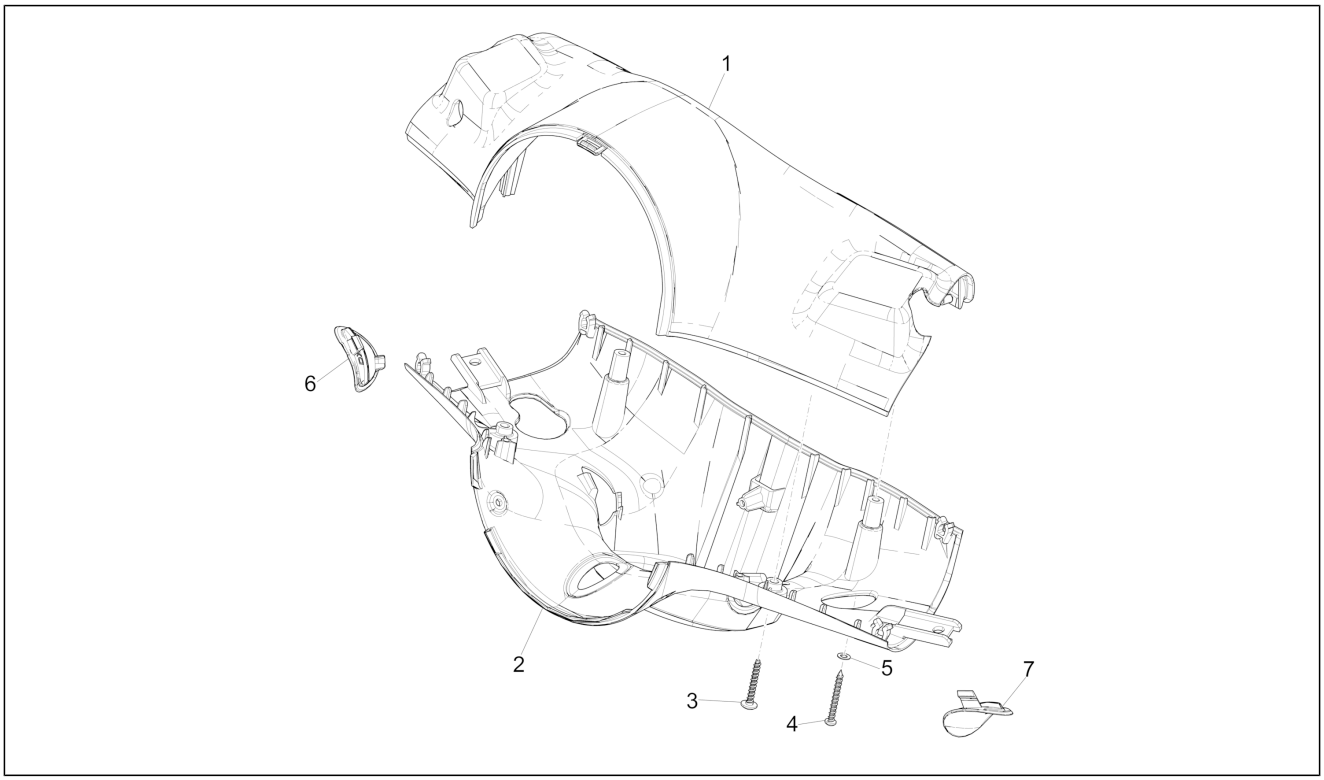

Pos.	Código	Descripción	Cant.	Variantes
1	673646	Cubierta superior del manillar	1	
1	67364600AZ	Cubierta superior del manillar	1	**COLOR VEHÍCULO:**Celeste[260/A] **COLOR VEHÍCULO:**Celeste[260/A] **PAÍS:**Suiza[CH] **COLOR VEHÍCULO:**Celeste[260/A] **PAÍS:**Japón[Jp]
1	67364600BR	Cubierta superior del manillar	1	**COLOR VEHÍCULO:**Blanco[544] **COLOR VEHÍCULO:**Blanco[544] **PAÍS:**Suiza[CH] **COLOR VEHÍCULO:**Blanco[544] **PAÍS:**Japón[Jp]
1	67364600DE	Cubierta superior del manillar	1	**COLOR VEHÍCULO:**Azul[222/A] **COLOR VEHÍCULO:**Azul[222/A] **PAÍS:**Suiza[CH] **COLOR VEHÍCULO:**Azul[222/A] **PAÍS:**Japón[Jp]
1	67364600MD	Cubierta superior del manillar	1	**COLOR VEHÍCULO:**Marrón[129/A] **COLOR VEHÍCULO:**Marrón[129/A] **PAÍS:**Suiza[CH] **COLOR VEHÍCULO:**Marrón[129/A] **PAÍS:**Japón[Jp]
1	67364600R7	Cubierta superior del manillar	1	**COLOR VEHÍCULO:**Rojo Dragon 894[894] **COLOR VEHÍCULO:**Rojo Dragon 894[894] **PAÍS:**Suiza[CH] **COLOR VEHÍCULO:**Rojo Dragon 894[894] **PAÍS:**Japón[Jp]
1	67364600XN2	Cubierta superior del manillar	1	**COLOR VEHÍCULO:** Negro[98/A] **COLOR VEHÍCULO:** Negro[98/A] **PAÍS:**Suiza[CH] **COLOR VEHÍCULO:** Negro[98/A] **PAÍS:**Japón[Jp]
2	673647	Cubierta inferior manillar	1	
2	67364700AZ	Cubierta inferior manillar	1	**COLOR VEHÍCULO:**Celeste[260/A] **COLOR VEHÍCULO:**Celeste[260/A] **PAÍS:**Suiza[CH]

Grupo	Manillar/Dirección
Código	03.01
Descripción	Coberturas manillar
Revisión	1

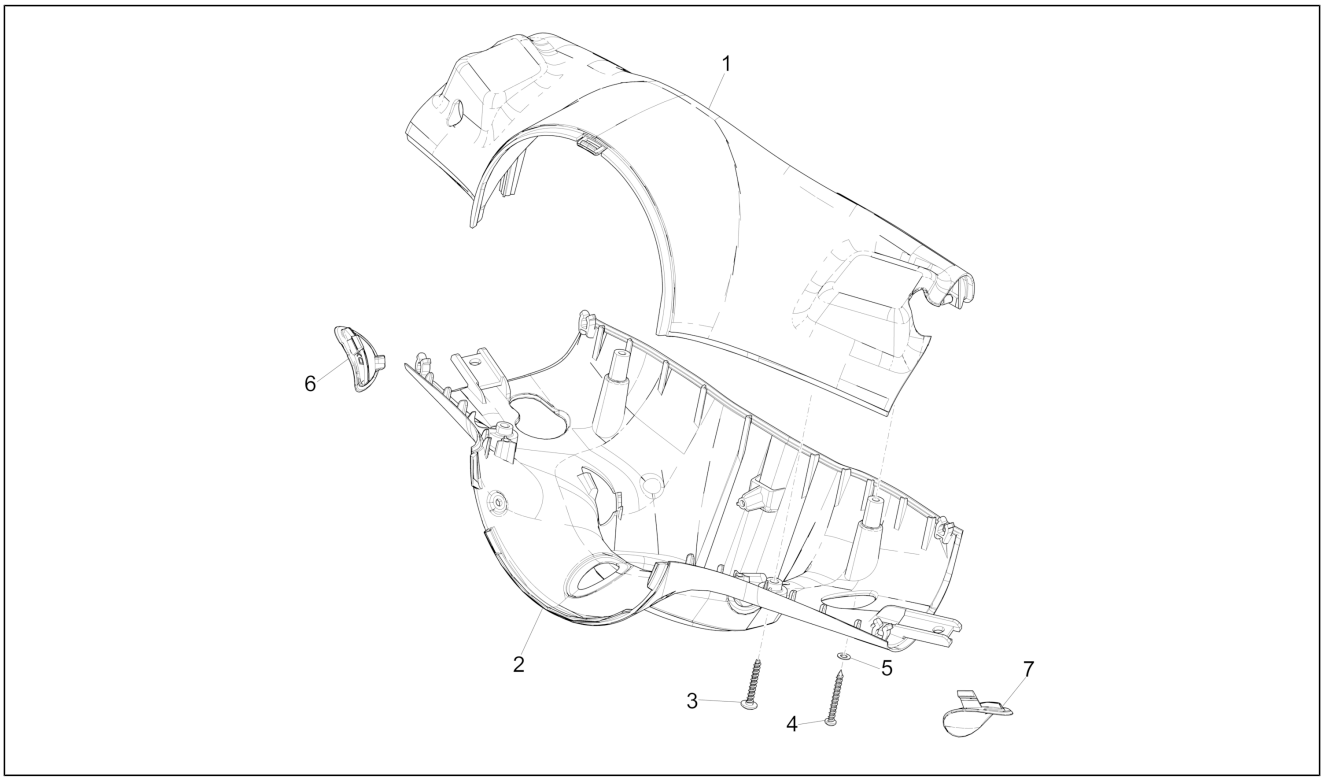

Pos.	Código	Descripción	Cant.	Variantes
				COLOR VEHÍCULO: Celeste[260/A] **PAÍS:**Japón[Jp]
2	67364700BR	Cubierta inferior manillar	1	**COLOR VEHÍCULO:**Blanco[544] **COLOR VEHÍCULO:**Blanco[544] **PAÍS:**Suiza[CH] **COLOR VEHÍCULO:**Blanco[544] **PAÍS:**Japón[Jp]
2	67364700DE	Cubierta inferior manillar	1	**COLOR VEHÍCULO:**Azul[222/A] **COLOR VEHÍCULO:**Azul[222/A] **PAÍS:**Suiza[CH] **COLOR VEHÍCULO:**Azul[222/A] **PAÍS:**Japón[Jp]
2	67364700MD	Cubierta inferior manillar	1	**COLOR VEHÍCULO:**Marrón[129/A] **COLOR VEHÍCULO:**Marrón[129/A] **PAÍS:**Suiza[CH] **COLOR VEHÍCULO:**Marrón[129/A] **PAÍS:**Japón[Jp]
2	67364700R7	Cubierta inferior manillar	1	**COLOR VEHÍCULO:**Rojo Dragon 894[894] **COLOR VEHÍCULO:**Rojo Dragon 894[894] **PAÍS:**Suiza[CH] **COLOR VEHÍCULO:**Rojo Dragon 894[894] **PAÍS:**Japón[Jp]
2	67364700XN2	Cubierta inferior manillar	1	**COLOR VEHÍCULO:** Negro[98/A] **COLOR VEHÍCULO:** Negro[98/A] **PAÍS:**Suiza[CH] **COLOR VEHÍCULO:** Negro[98/A] **PAÍS:**Japón[Jp]
3	259577	Tornillo	2	
4	265636	Tornillo	2	
5	003054	Arandela 4,3x8x0,5	2	
6	675413	Tapón der.	1	
6	67541300AZ	Tapón der.	1	**COLOR VEHÍCULO:**Celeste[260/A] **COLOR VEHÍCULO:**Celeste[260/A] **PAÍS:**Suiza[CH]

Grupo	Manillar/Dirección
Código	03.01
Descripción	Coberturas manillar
Revisión	1

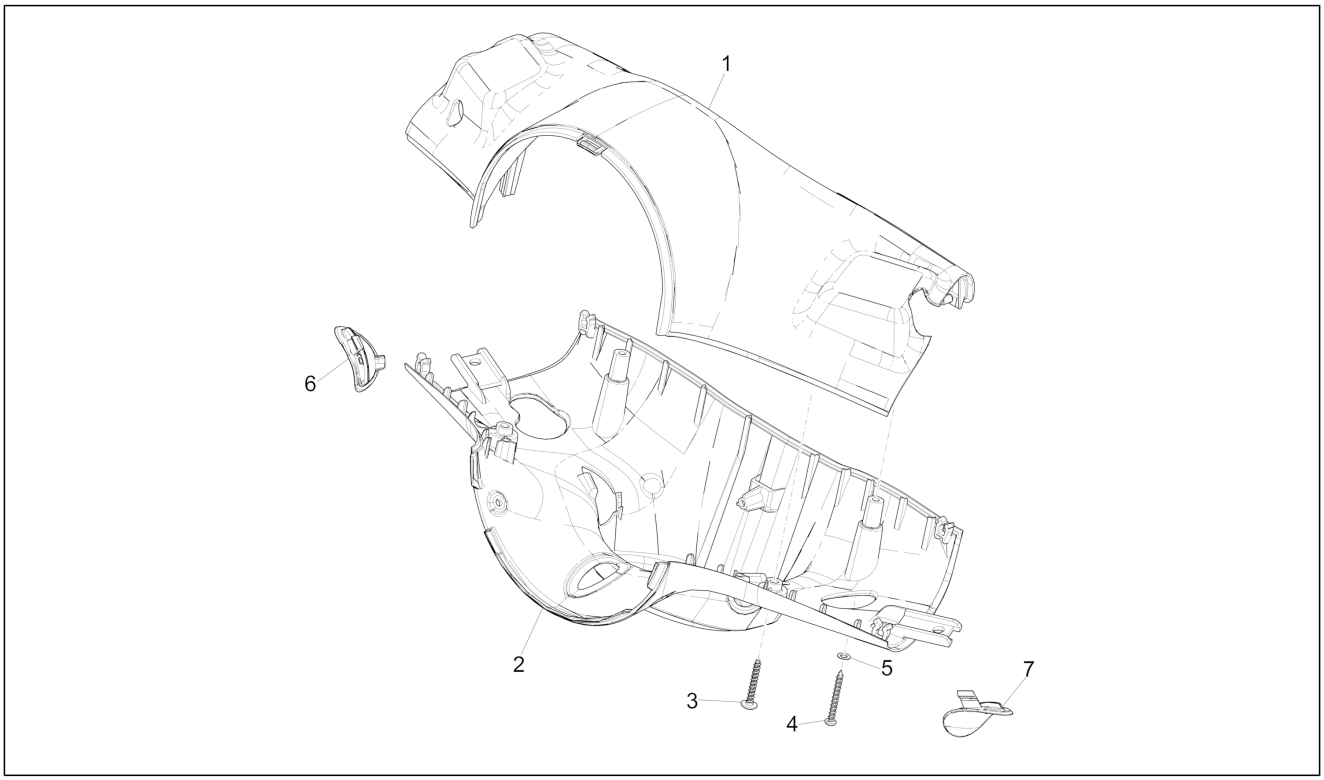

Pos.	Código	Descripción	Cant.	Variantes
				COLOR VEHÍCULO: Celeste[260/A] **PAÍS:**Japón[Jp]
6	67541300BR	Tapón der.	1	**COLOR VEHÍCULO:**Blanco[544] **COLOR VEHÍCULO:**Blanco[544] **PAÍS:**Suiza[CH] **COLOR VEHÍCULO:**Blanco[544] **PAÍS:**Japón[Jp]
6	67541300DE	Tapón der.	1	**COLOR VEHÍCULO:**Azul[222/A] **COLOR VEHÍCULO:**Azul[222/A] **PAÍS:**Suiza[CH] **COLOR VEHÍCULO:**Azul[222/A] **PAÍS:**Japón[Jp]
6	67541300MD	Tapón der.	1	**COLOR VEHÍCULO:**Marrón[129/A] **COLOR VEHÍCULO:**Marrón[129/A] **PAÍS:**Suiza[CH] **COLOR VEHÍCULO:**Marrón[129/A] **PAÍS:**Japón[Jp]
6	67541300R7	Tapón der.	1	**COLOR VEHÍCULO:**Rojo Dragon 894[894] **COLOR VEHÍCULO:**Rojo Dragon 894[894] **PAÍS:**Suiza[CH] **COLOR VEHÍCULO:**Rojo Dragon 894[894] **PAÍS:**Japón[Jp]
6	67541300XN2	Tapón der.	1	**COLOR VEHÍCULO:** Negro[98/A] **COLOR VEHÍCULO:** Negro[98/A] **PAÍS:**Suiza[CH] **COLOR VEHÍCULO:** Negro[98/A] **PAÍS:**Japón[Jp]
7	675431	Tapón izq.	1	
7	67543100AZ	Tapón izq.	1	**COLOR VEHÍCULO:**Celeste[260/A] **COLOR VEHÍCULO:**Celeste[260/A] **PAÍS:**Suiza[CH] **COLOR VEHÍCULO:**Celeste[260/A] **PAÍS:**Japón[Jp]
7	67543100BR	Tapón izq.	1	**COLOR VEHÍCULO:**Blanco[544] **COLOR VEHÍCULO:**Blanco[544]

Grupo	Manillar/Dirección
Código	03.01
Descripción	Coberturas manillar
Revisión	1

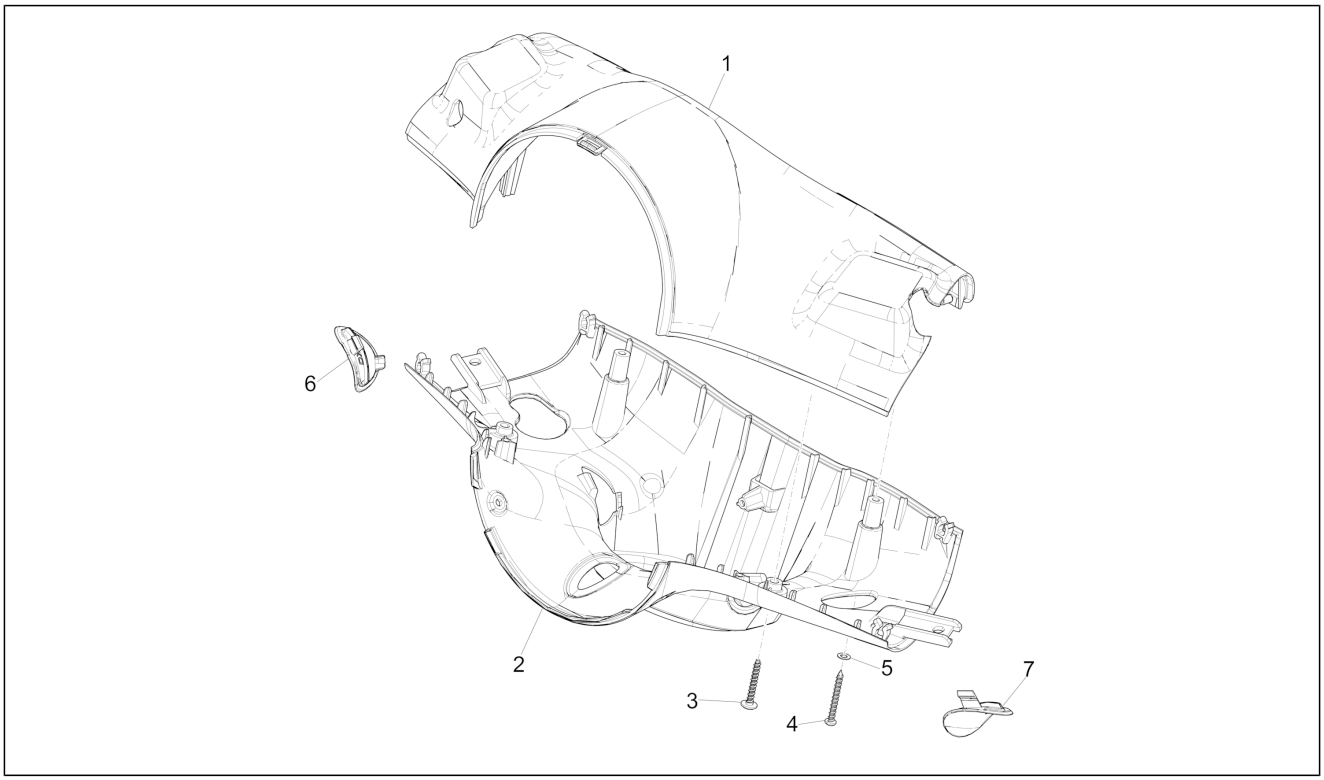

Pos.	Código	Descripción	Cant.	Variantes
				PAÍS: Suiza[CH] **COLOR VEHÍCULO:**Blanco[544] **PAÍS:**Japón[Jp]
7	67543100DE	Tapón izq.	1	**COLOR VEHÍCULO:**Azul[222/A] **COLOR VEHÍCULO:**Azul[222/A] **PAÍS:**Suiza[CH] **COLOR VEHÍCULO:**Azul[222/A] **PAÍS:**Japón[Jp]
7	67543100MD	Tapón izq.	1	**COLOR VEHÍCULO:**Marrón[129/A] **COLOR VEHÍCULO:**Marrón[129/A] **PAÍS:**Suiza[CH] **COLOR VEHÍCULO:**Marrón[129/A] **PAÍS:**Japón[Jp]
7	67543100R7	Tapón izq.	1	**COLOR VEHÍCULO:**Rojo Dragon 894[894] **COLOR VEHÍCULO:**Rojo Dragon 894[894] **PAÍS:**Suiza[CH] **COLOR VEHÍCULO:**Rojo Dragon 894[894] **PAÍS:**Japón[Jp]
7	67543100XN2	Tapón izq.	1	**COLOR VEHÍCULO:** Negro[98/A] **COLOR VEHÍCULO:** Negro[98/A] **PAÍS:**Suiza[CH] **COLOR VEHÍCULO:** Negro[98/A] **PAÍS:**Japón[Jp]

Grupo	Manillar/Dirección
Código	03.02
Descripción	Tablero de instrumentos - Cruscotto
Revisión	1

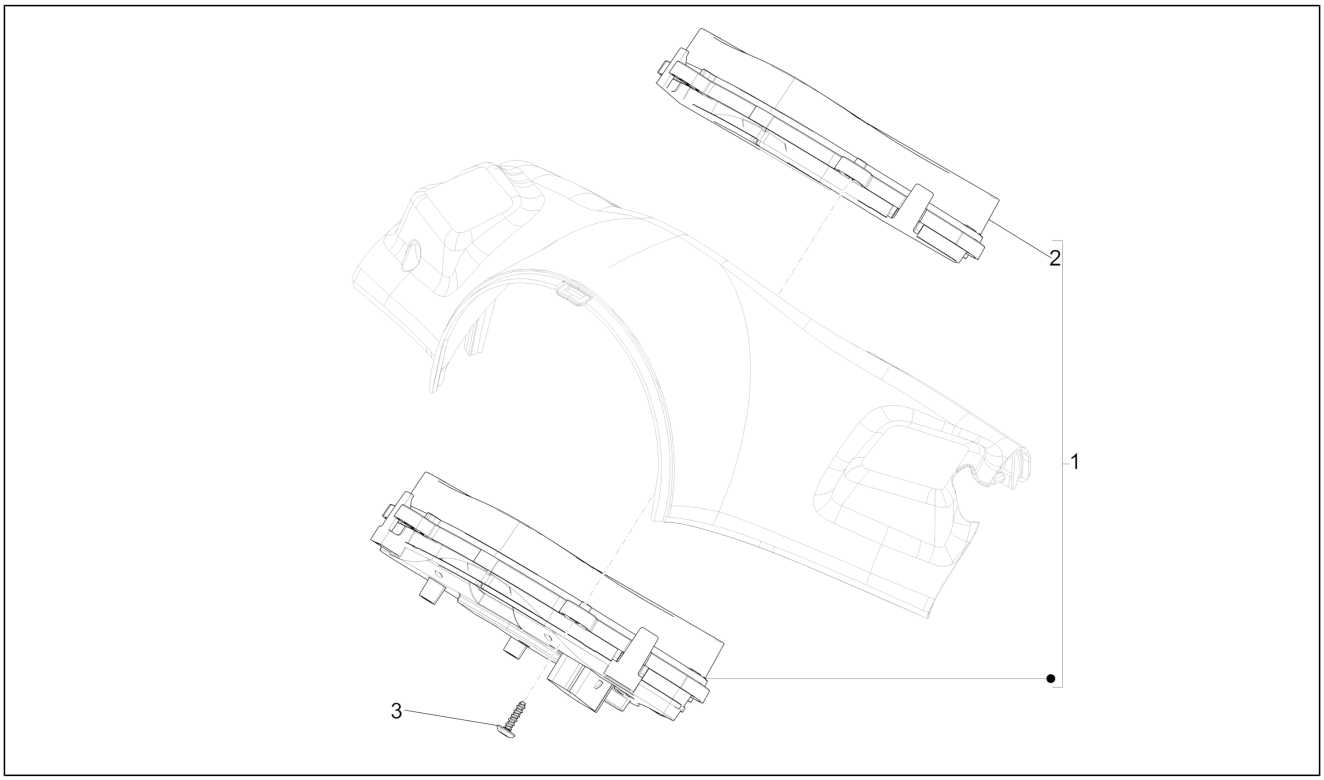

Pos.	Código	Descripción	Cant.	Variantes
1	680134	Tablero de instr.	1	
2	1D000573	Glass "NOT SUPPLIABE"	1	
3	CM180701	Tornillo autorrosc. D4x16	4	

Grupo	Manillar/Dirección
Código	03.06
Descripción	Manillar - Bomba freno
Revisión	1

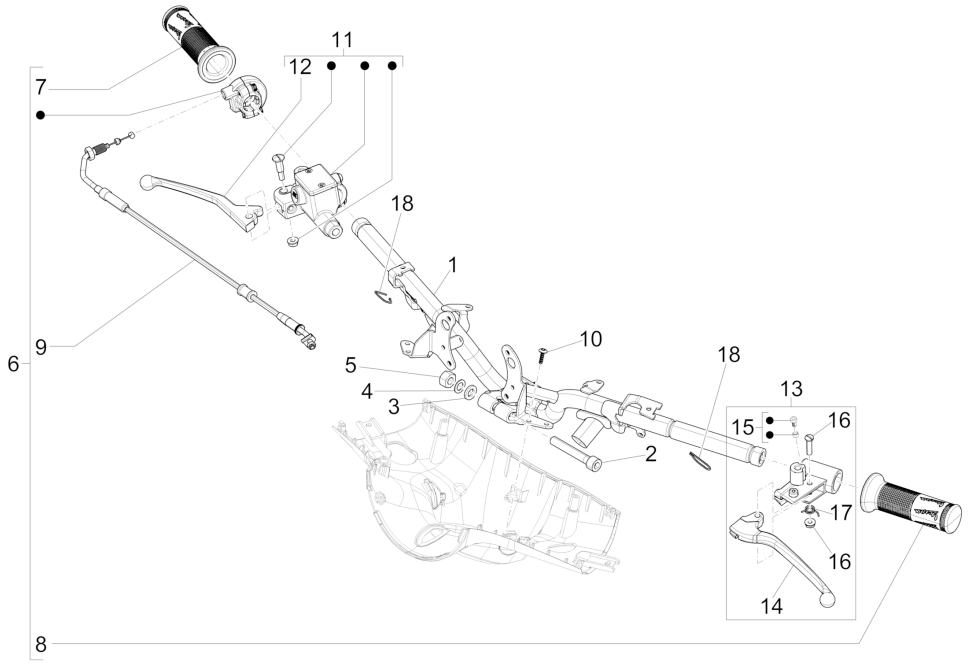

Pos.	Código	Descripción	Cant.	Variantes
1	673648	Manillar con P.I.	1	
2	668874	Tornillo Allen	1	
3	012543	Arandela elástica plana con dentado interno 17x10,3x2	1	
4	267917	Arandela plana	1	
5	015330	Tuerca M10	1	
6	CM258202	Manecilla accionamiento gas completo	1	
7	666845	Puño der.	1	
8	666965	Puño izq.	1	
9	1C000553	Transmisión mando gas	1	
9	1C001038	Transmisión mando gas	1	
10	CM180701	Tornillo autorrosc. D4x16	3	
11	CM074901	Bomba del freno delantero completa (Heng Tong)	1	
12	497042	Pal. fr. del.	1	
13	CM063806	Manguito con palanca del freno trasero	1	
14	564683	Palanca mando freno trasero	1	
15	123394	Tornillo con casquillo	1	
16	265249	Tornillo	1	
17	267948	Muelle	1	
18	657046	Muelle	2	

Grupo	Suspensiones - Ruedas
Código	04.01
Descripción	Brazo oscilante
Revisión	1

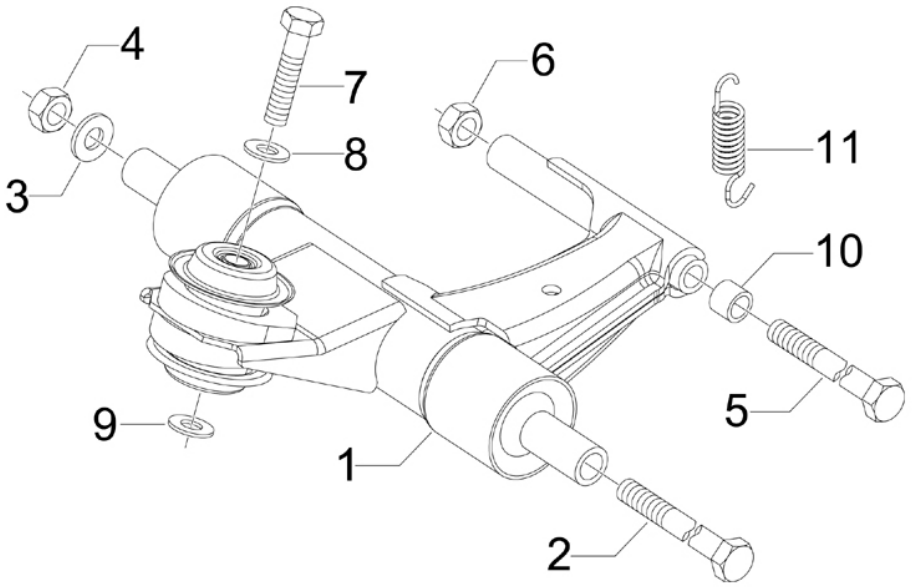

Pos.	Código	Descripción	Cant.	Variantes
1	1C000029R	Brazo oscilante completo lado chasis	1	
2	597914	Tornillo hexagonal M12x324	1	
3	266845	Arandela	1	
4	271740	Tuerca M12	1	
5	560045	Tornillo hexagonal M10x80	1	
6	002440	Tuerca de seguridad M10	2	
7	560045	Tornillo hexagonal M10x80	1	
8	178790	Arandela plana 22x10,3x2,5	1	
9	122781	Arandela	2	
10	266625	Distanciador	1	
11	563321	Muelle	1	

Grupo	Suspensiones - Ruedas
Código	04.02
Descripción	Horquilla/Tubo direccion - Conjunto tejuelos
Revisión	1

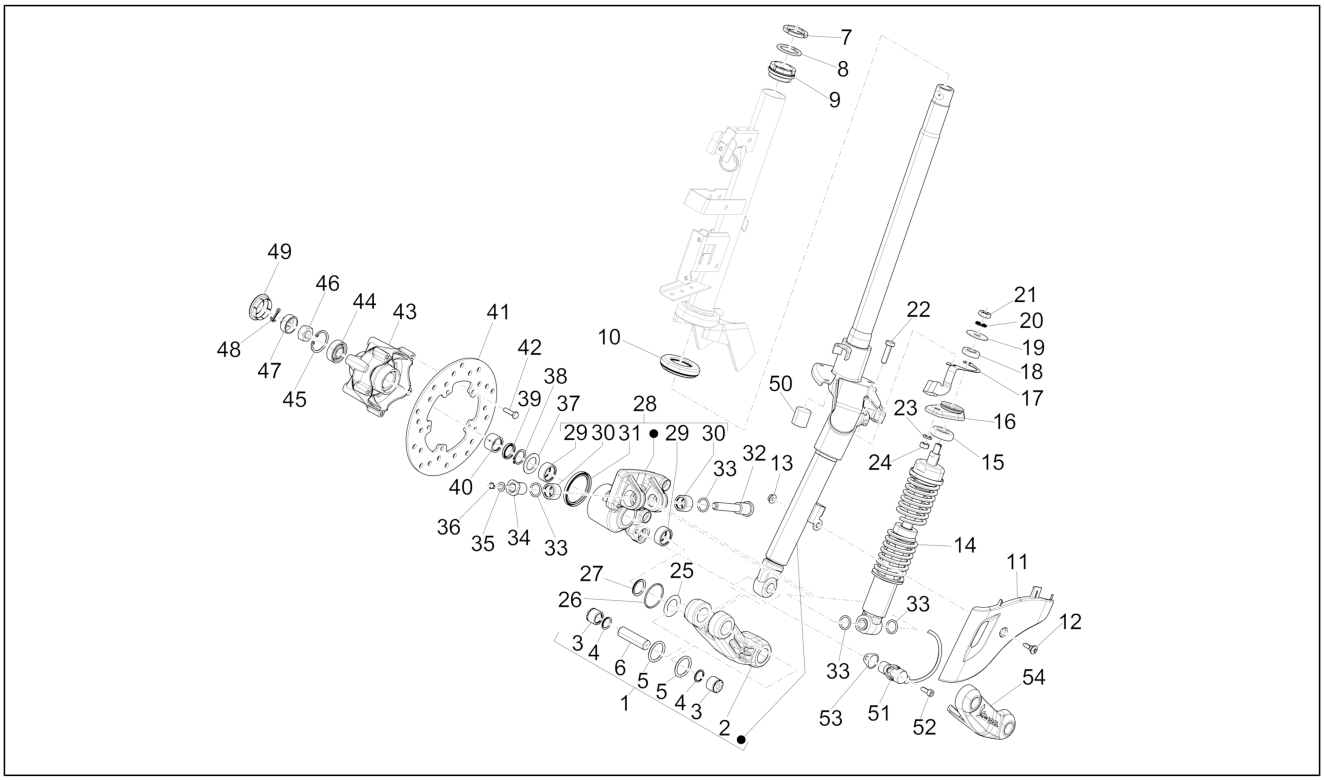

Pos.	Código	Descripción	Cant.	Variantes
1	6736595	Tubo de la dirección con brazo incluido	1	
2	6691315	Brazo de la suspensión izq.	1	
3	198513	Casquillo	2	
4	119219	Gasket ring	2	
5	006731	Junta	2	
6	177451	Pasador	1	
7	0111094	Tuerca anular del tubo de la dirección	1	
8	0037514	Arandela de la dirección	1	
9	650693	Anillo de rodadura superior	1	
10	650075	Anillo de rodadura inferior	1	
11	1B000948	Cubierta de la suspensión delantera	1	
12	CM179201	Tornillo métrico M6x22	1	
13	969224	Tuerca	1	
14	669166	Del.Amortiguador cpl.	1	
15	174874	Taco	1	
16	668767	Ménsula fijación amortiguador	1	
17	1C000327	Estribo de soporte tub. freno	1	
18	174085	Taco	1	
19	174088	Arandela	1	
20	012535	Arandela	1	
21	021210	Tuerca	1	
22	031122	Tornillo c. hex. M8x30	2	
23	016408	Arandela elástica 13,75x8,15x4,5	2	
24	020108	Tuerca M8x6,5	2	
25	177445	Arandela	1	
26	177408	Junta tórica	1	
27	177521	Anillo	1	
28	6691285	Soporte del amortiguador y pinza completa	1	

Grupo	Suspensiones - Ruedas
Código	04.02
Descripción	Horquilla/Tubo direccion - Conjunto tejuelos
Revisión	1

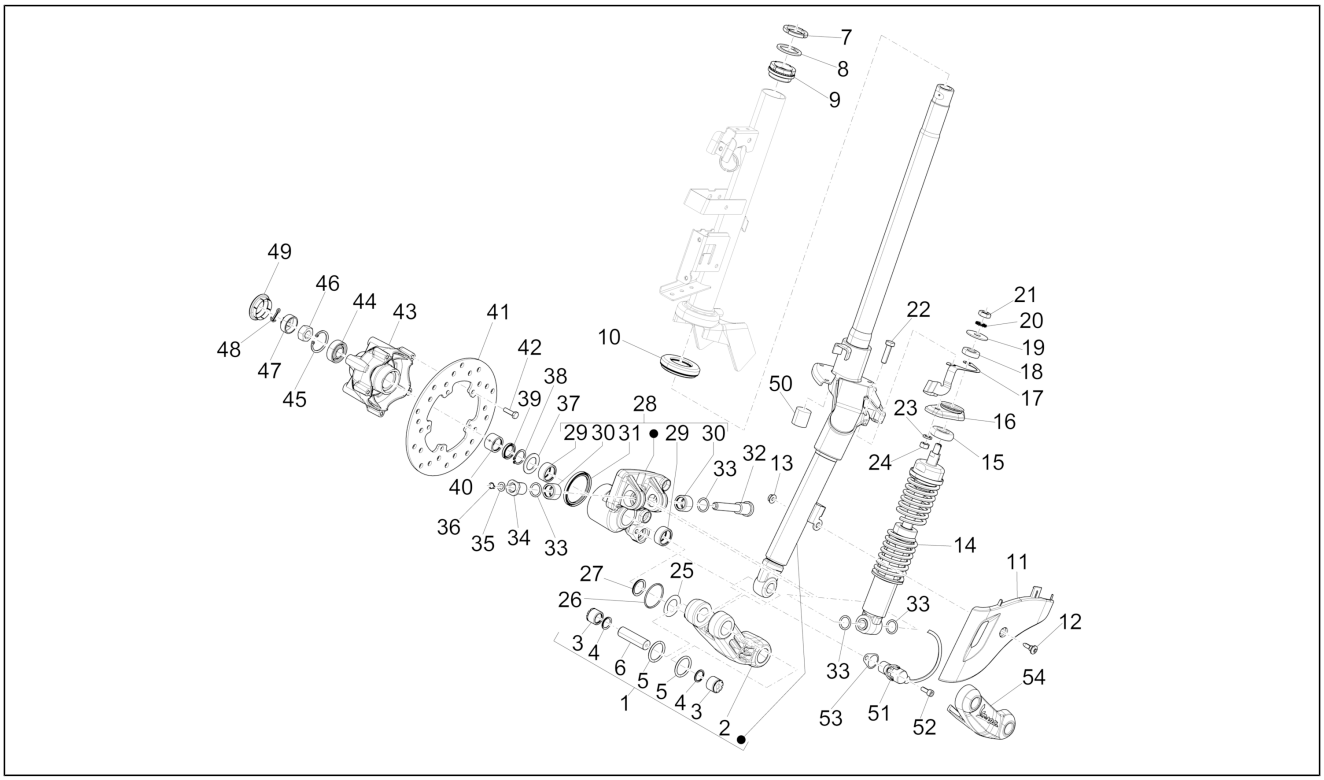

Pos.	Código	Descripción	Cant.	Variantes
29	177436	Casquillo	2	
30	1C000167	Jaula rodillos	2	
31	177494	Anillo	1	
32	1C000500	perno roscado	1	
33	482302	Gasket ring	4	
34	1C000499	Buje roscado	1	
35	847183	Arandela	1	
36	006408	Arandela	1	
37	006422	Anillo	1	
38	177414	Arandela	1	
39	177443	Gasket ring	1	
40	177442	Cojinete de agujas	1	
41	56395R	Disco freno	1	
42	1C000291	Tornillo c. hex.	5	
43	1C000383	Cubo de la rueda delantera	1	
44	177610	Cojinete	1	
45	006635	Anillo elástico	1	
46	021114	Tuerca	1	
47	177609	Casquete	1	
48	012789	Clavija	1	
49	1C000523	Tapón	1	
50	601026	Tapón	1	
51	1D0000755	Sensor de velocidad	1	
52	709099	Tornillo Allen M6x16	1	
53	668780	Espesor de taraje	6	
54	1C000835	Cubierta el brazo oscilante	1	

Grupo	Suspensiones - Ruedas
Código	04.10
Descripción	Suspensión trasera - Amortiguador/es
Revisión	1

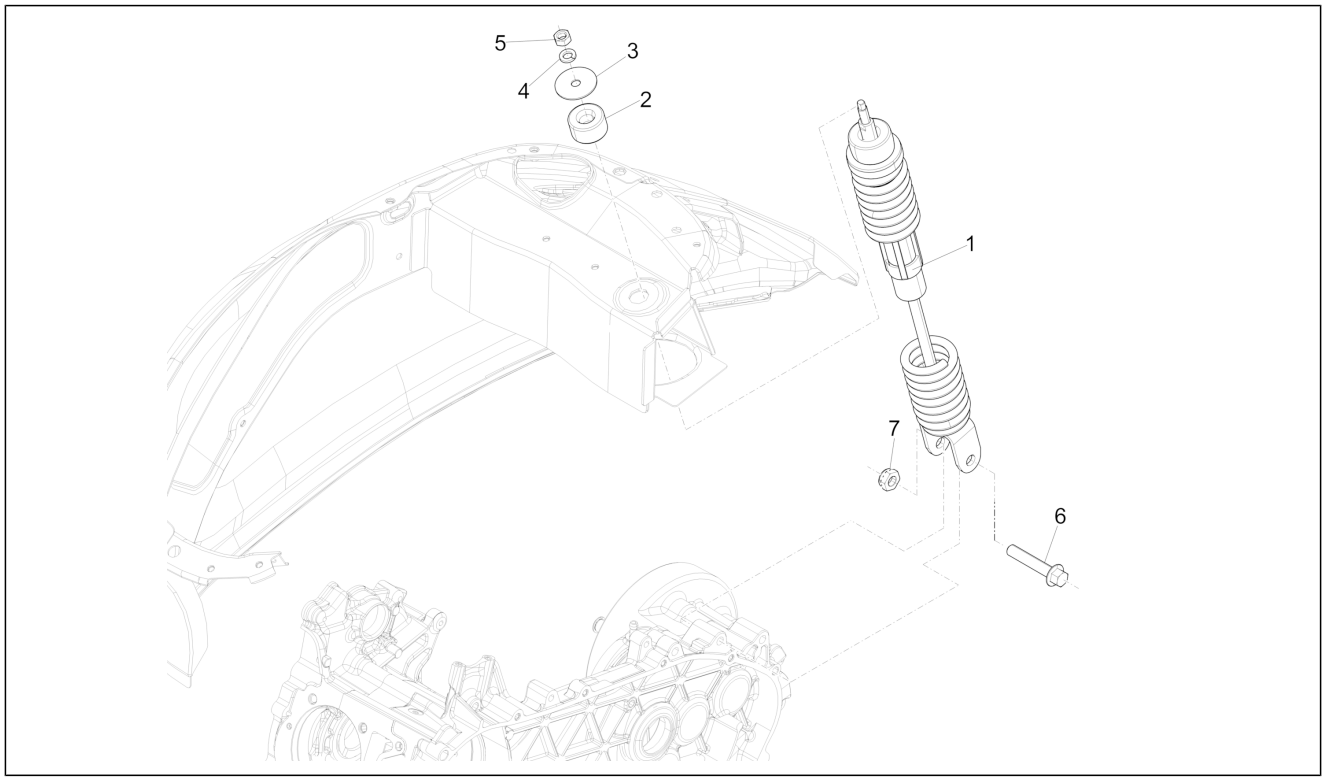

Pos.	Código	Descripción	Cant.	Variantes
1	668480	Tras.Amortiguador cpl.	1	
2	178150	Tapón superior	1	
3	267038	Arandela plana	1	
4	016408	Arandela elástica 13,75x8,15x4,5	1	
5	021108	Tuerca M8	1	
6	268158	Torn. CH con reborde M10	1	
7	002440	Tuerca de seguridad M10	1	

Grupo	Suspensiones - Ruedas
Código	04.11
Descripción	Rueda delantera
Revisión	1

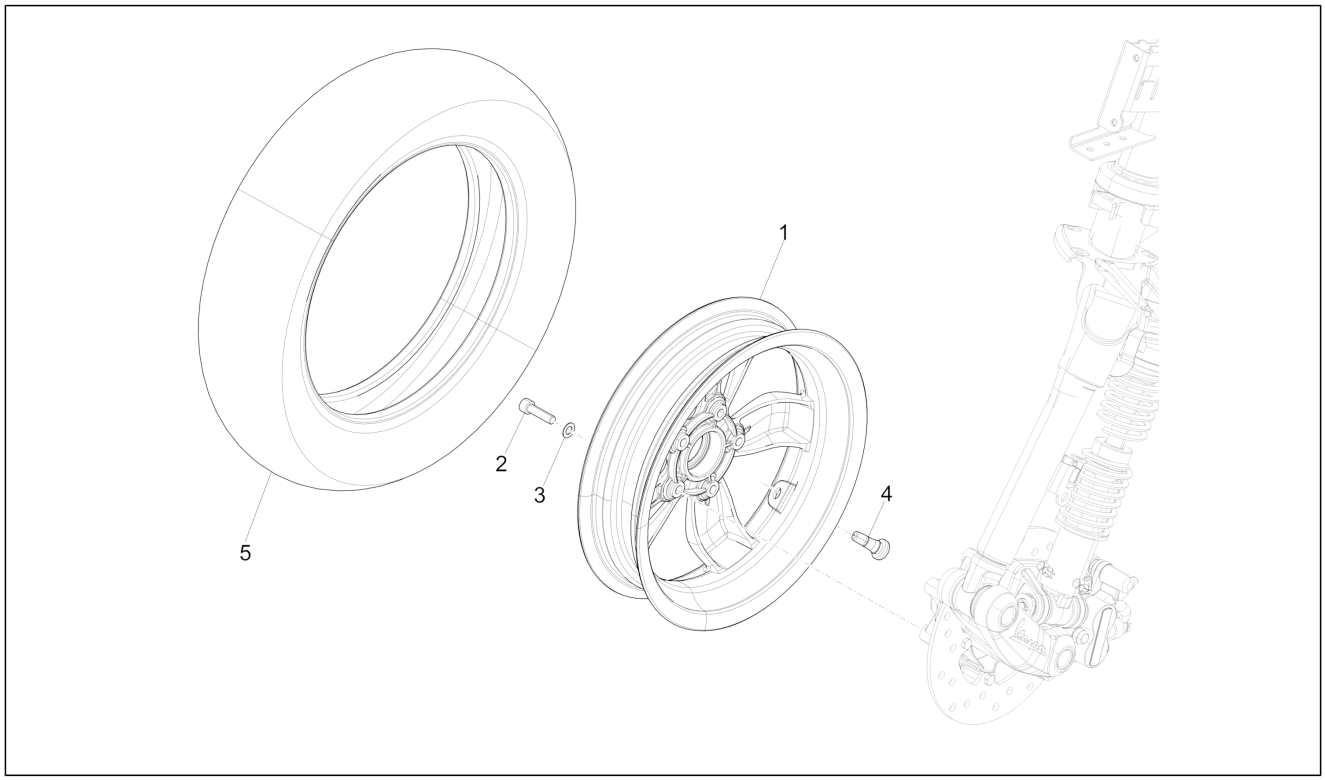

Pos.	Código	Descripción	Cant.	Variantes
1	1C000702R	RUEDA DELANTERA	1	
1	58643R	RUEDA DELANTERA	1	
2	015792	Tornillo M8x30	5	
3	709047	Arandela elástica	5	
4	597679	Vàlvula para tubeless	1	
5	601115	Neumático Sava 110/70 R11"	1	
5	668616	Neumático Michelin 110/70 R11"	1	

Grupo	Suspensiones - Ruedas
Código	04.12
Descripción	Rueda trasera
Revisión	1

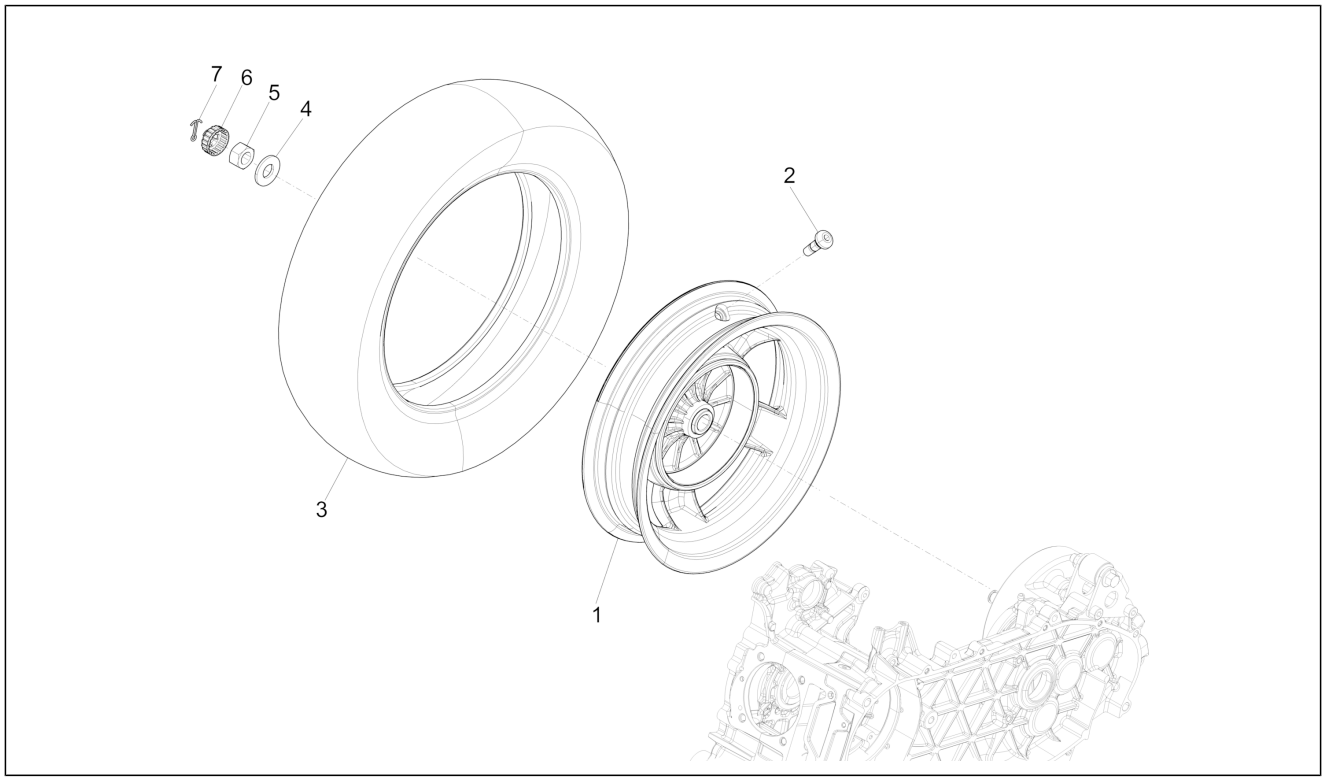

Pos.	Código	Descripción	Cant.	Variantes
1	1C000176	Rueda trasera	1	
2	597679	Vàlvula para tubeless	1	
3	1R000077	Neumático trasero 120/70-11 M/C POWER PURESC	1	
3	668832	Neumático trasero Sava 120/70-11	1	
4	273099	Arandela plana 34,8x16,2x3	1	
5	563728	Tuerca M16x13	1	
6	194423	Casquete sujeta tuerca	1	
7	012789	Clavija	1	

Grupo	Instalación de frenos - Transmisiones
Código	05.01
Descripción	Tuberìas frenos - Pinzas del freno
Revisión	1

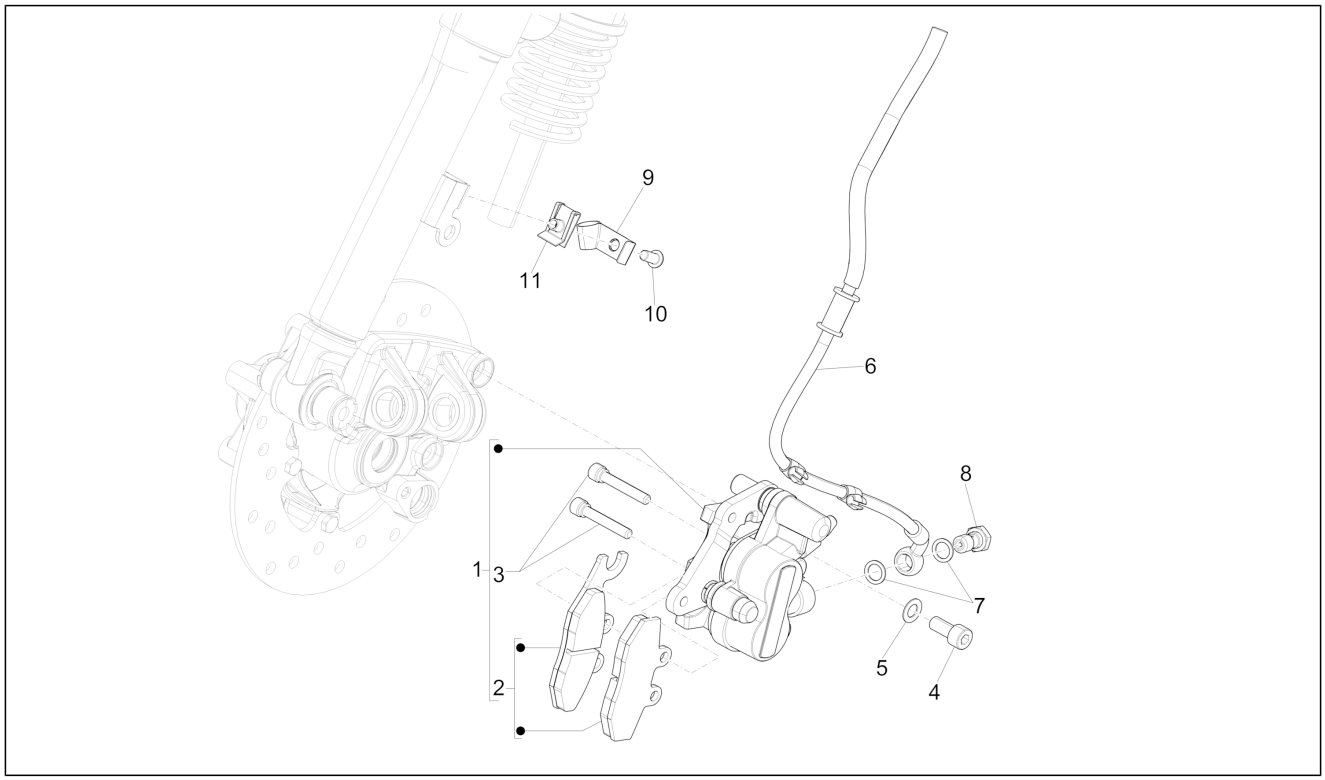

Pos.	Código	Descripción	Cant.	Variantes
1	CM068301	Pinza freno (Heng Tong)	1	
2	647078	Par pastillas de freno (Heng Tong)	1	
3	666139	Perno tope pl. freno	2	
4	319532	Tornillo	2	
5	709047	Arandela elástica	2	
6	1C000007	Tubería hidráulica del freno delantero	1	
7	127927	Junta	2	
8	265451	Tornillo tubo aceite M10x18	1	
9	1C000585	Abrazadera cables	1	
10	254485	Placa elastica M6	1	
11	274369	Tornillo M6x12	1	

Grupo	Instalación de frenos - Transmisiones
Código	05.03
Descripción	Transmisiónes
Revisión	1

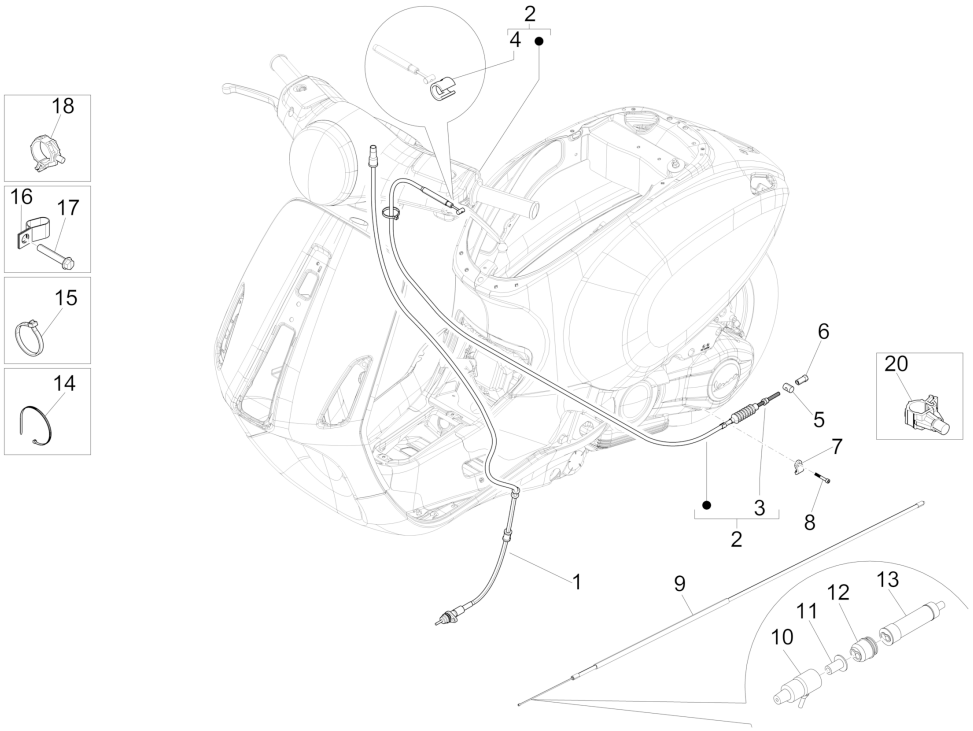

Pos.	Código	Descripción	Cant.	Variantes
1	1D0000755	Sensor de velocidad	1	
2	669209	Transmisión completa del mando del freno trasero	1	
3	598918	Registro freno posteriore	1	
4	266040	Buje	1	
5	179640	Perno	1	
6	270310	Registro freno posteriore	1	
7	564497	Placa	1	
8	B016774	Torn. CH con reborde M6x25	1	
9	1C000355	Gas control transmission	1	
10	271977	Protección superior desmultiplicador	1	
11	269572	Terminal choque vaina	1	
12	271976	Protección inferior desmultiplicador	1	
13	269571	Desdoblador	1	
14	145298	Abrazadera ajustable L=180mm	3	
15	257134	Abrazadera ajustable L=277	2	
16	216983	Abrazadera	1	
17	414838	Tornillo M6x35	1	
18	CM006903	Clip de retención tubos/cables	1	
20	487824	Abrazadera de retención	1	

Grupo	Instalación eléctrica
Código	06.01
Descripción	Conmutadores - Conmutadores - Pulsadores - Interruptores
Revisión	1

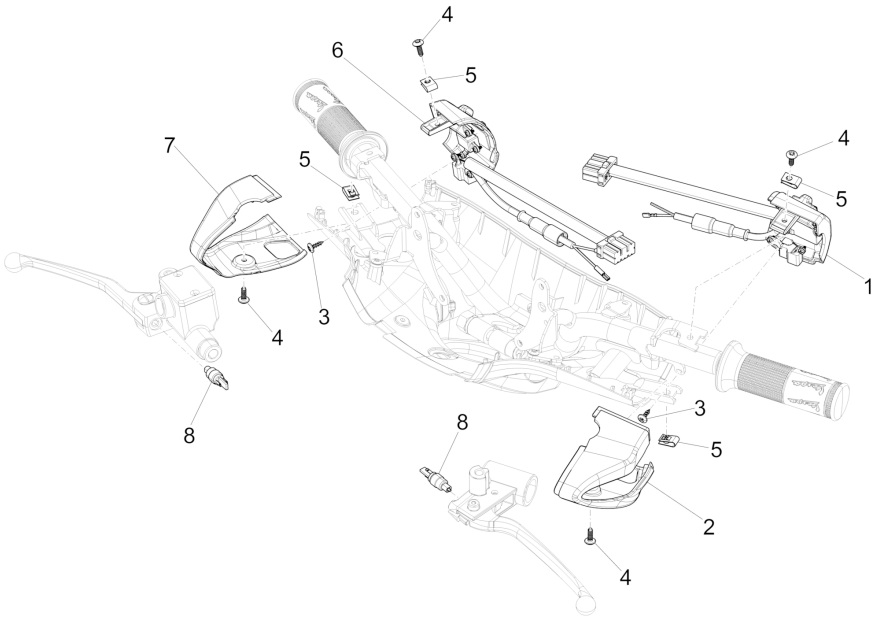

Pos.	Código	Descripción	Cant.	Variantes
1	1D000190	Indicadores direc. izq.	1	
2	674426	Tapa interm.izq.	1	
3	297498	Tornillo autorrosc. M3,5x13	2	
4	CM017410	Placa elastica	4	
5	CM178603	Tornillo autorrosc. D4.2x13	4	
6	1D000675	Indicadores direc. der.	1	
7	674427	Tapa interm.der.	1	
8	642032	Pulsador stop	2	

Grupo	Instalación eléctrica
Código	06.03
Descripción	Faros delanteros - Indicadores de dirección
Revisión	1

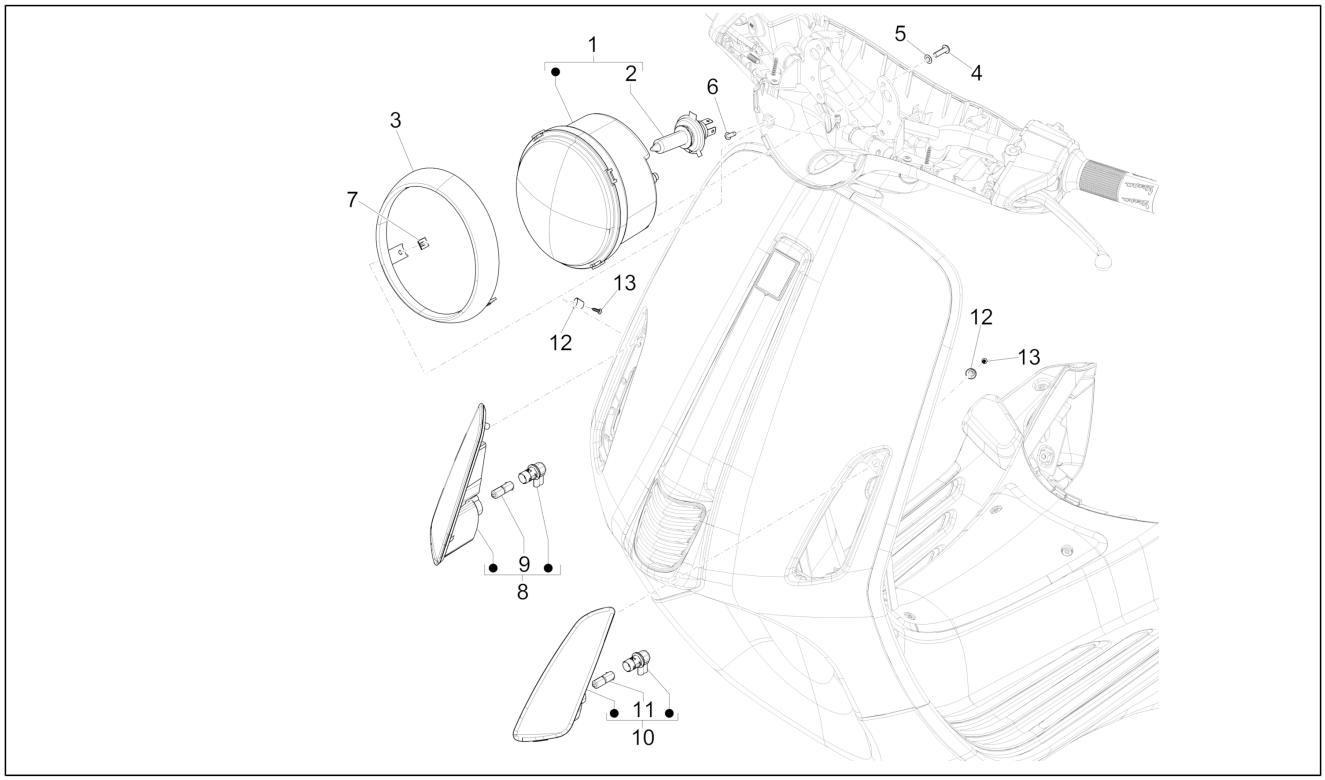

Pos.	Código	Descripción	Cant.	Variantes
1	680055	Proyector compl.	1	
2	231215	Lámpara HS1 35+35W 12V	1	
3	642662	Marco del faro	1	
4	B016796	Tornillo de cabeza curva torx	4	
5	006965	Arandela 5.3x10x10	4	
6	621914	Tornillo	2	
7	CM017418	Placa	2	
8	642651	Intermitente delantero DCH.	1	**PAÍS:**Australia[AU], Japón[Jp]
8	680085	Intermitente delantero DCH.	1	
9	1D000261	Lámpara halógena 12V-6W	1	
10	642650	Intermitente delantero izquierdo	1	**PAÍS:**Australia[AU], Japón[Jp]
10	680084	Intermitente delantero izquierdo	1	
11	1D000261	Lámpara halógena 12V-6W	1	
12	192598	Cápsula	2	
13	015727	Tornillo autorrosc. 2,9x9,5	2	

Grupo	Instalación eléctrica
Código	06.04
Descripción	Faros traseros - Indicadores de dirección
Revisión	1

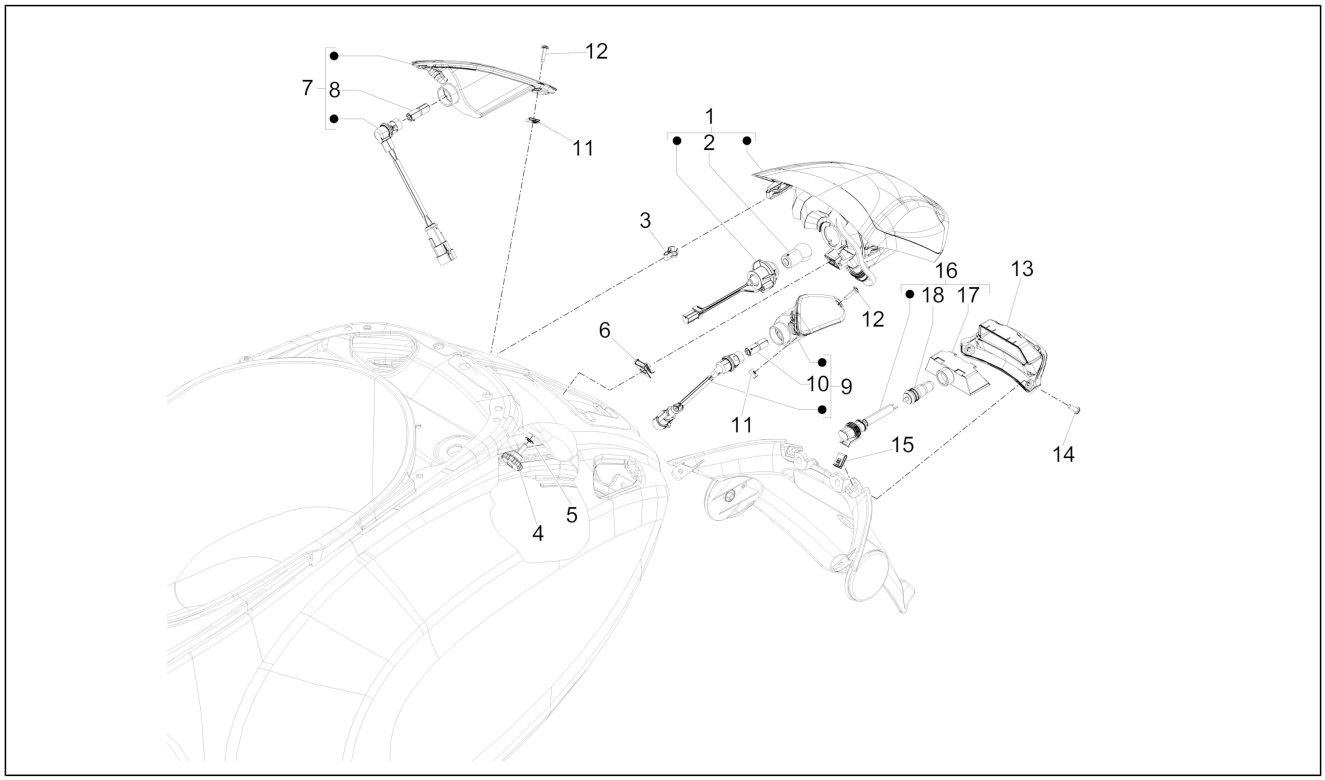

Pos.	Código	Descripción	Cant.	Variantes
1	642946	Piloto trasero	1	
2	181746	Lámpara 12V-10W	1	
3	D9004468091	Clip de pinza	2	
4	1B000116	Pomo	1	
5	006975	Arandela Ø5,3xØ10x0,5	1	
6	248419	Placa elastica m5	1	
7	642653	Intermitente trasero der.	1	
8	1D000261	Lámpara halógena 12V-6W	1	
9	642652	Intermitente trasero izq.	1	
10	1D000261	Lámpara halógena 12V-6W	1	
11	CM017405	Placa elastica	2	
12	008372	Tornillo d3,5x13	2	
13	1B0002370000C	Tapa	1	**COLOR VEHÍCULO:**Marrón[129/A] **COLOR VEHÍCULO:**Blanco[544] **COLOR VEHÍCULO:**Celeste[260/A] **COLOR VEHÍCULO:**Azul[222/A] **COLOR VEHÍCULO:** Negro[98/A] **COLOR VEHÍCULO:**Rojo Dragon 894[894]
13	673610000C	Tapa de iluminación de la matrícula	1	**PAÍS:**Australia[AU], Japón[Jp]
14	297498	Tornillo autorrosc. M3,5x13	2	
15	CM017406	Placa	2	
15	CM017418	Placa	2	
16	1D000085	Faro iluminación matrícula completo	1	**PAÍS:**Australia[AU], Suiza[CH]
17	1D000314	Lampara iluminación matricula	1	**PAÍS:**Australia[AU], Japón[Jp]
18	292022	Lámpara 12V-5W	1	

Grupo	Instalación eléctrica
Código	06.05
Descripción	Telerruptores - Bateria - Claxon
Revisión	1

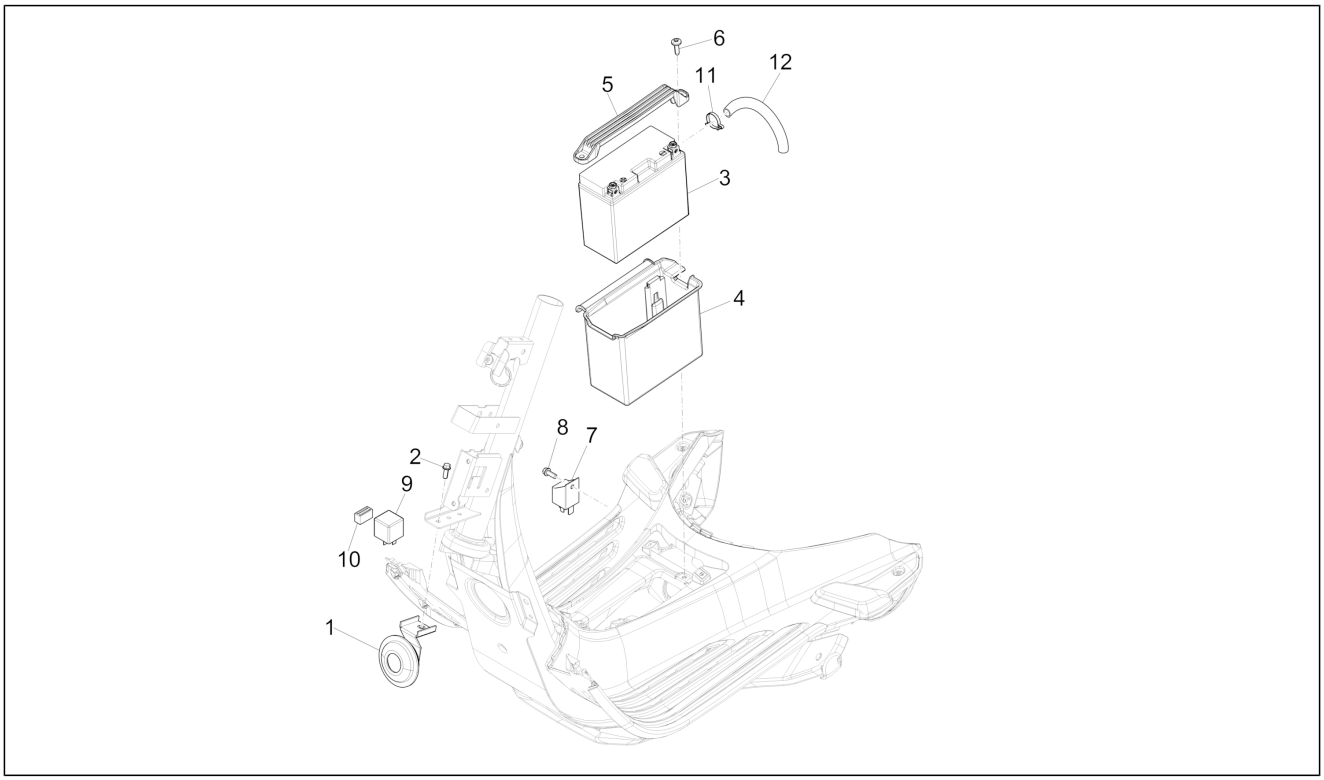

Pos.	Código	Descripción	Cant.	Variantes
1	CM071817	Claxon	1	
2	B016426	Torn. CH con reborde M6x14	1	
3	234390	Batería 12V-4Ah	1	
4	1B000647	Depósito portabatería	1	
5	674076	Abrazadera sujeción batería	1	
6	CM179302	Tornillo métrico M6x22	2	
7	58115R	Telerruptor de arranque 12V-80A	1	
8	B016777	Torn. CH con reborde M6x16	1	
9	680228	Dispositivo intermitentes	1	
10	642317	Soporte dispositivo	1	
11	639082	Faja stringitubo	1	
12	584061	Tubo respiradero	1	

Grupo	Instalación eléctrica
Código	06.06
Descripción	Reguladores de tensión - Centralitas electrónicas - Bobina A.T.
Revisión	1

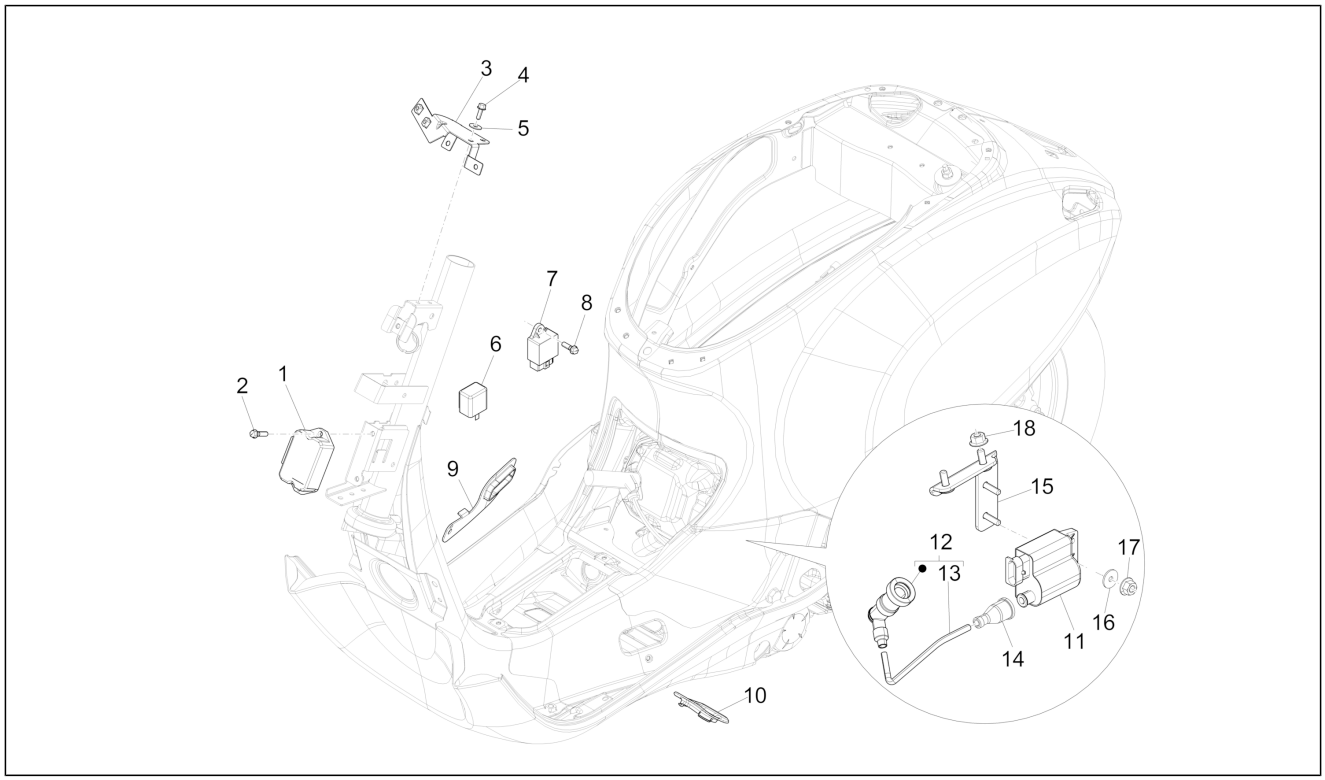

Pos.	Código	Descripción	Cant.	Variantes
1	58096R	Regulador de tensión	1	
2	B016777	Torn. CH con reborde M6x16	2	
3	680069	Estribo soporte conectores	1	
4	830061	Torn. CH con reborde M5x16	1	
5	016603	Arandela	1	
6	680228	Dispositivo intermitentes	1	
7	639027	Caja mando	1	
8	B016777	Torn. CH con reborde M6x16	1	
9	680140	Distanciador	1	
10	680147	Protección	1	
11	641452	Dispositivo encedido electrónico	1	
12	825186	Capuchón bujía	1	
13	080341	Cable base A.T.	1	
14	231571	Capuchón aislante	1	
15	1D000232	Sop. central	1	
16	016686	Arandela plana 5,2x18x1,5	2	
17	241937	Tuerca de seguridad m5	2	
18	288245	Tuerca de seguridad M6	2	

Grupo	Instalación eléctrica
Código	06.08
Descripción	Grupo cables principal
Revisión	1

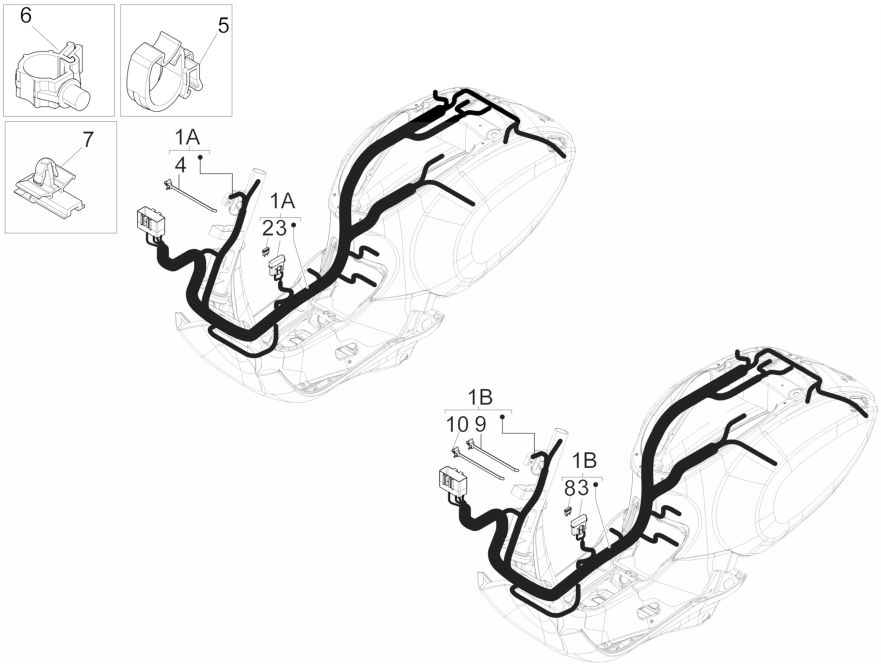

Pos.	Código	Descripción	Cant.	Variantes
2	292507	Fusible 10A	1	
3	290404	Tapa	1	
4	640879	Abrazadera 2,7x132	3	
5	CM013202	Clip de retención tubos/cables	2	
6	CM006905	Muelle retención L=12	2	
7	584002	Soporte	2	
8	252945	Fusible 7,5A	1	**PAÍS:**Australia[AU]
9	641764	Abrazadera	2	
10	657229	Abrazadera	1	
1A	1D000195	Mazo de cables del chasis	1	
1A	1D000515	Mazo de cables del chasis	1	**PAÍS:**Suiza[CH], Japón[Jp]
1B	1D000882	Mazo de cables del chasis	1	**PAÍS:**Australia[AU]