PIAGGIO &C.s.p.a.

CATÁLOGO DE PIEZAS DE REPUESTO

Vespa LX 50 2T 2009 - 2013

Prefijo chasis: ZAPC38101
Prefijo motor: C101M

Vespa LX 50 **NVP7000U01**

Índice

Productos terminados....4
Índice alfanumérico....5
Motor....10
Tabla 01.02 - Motor completo....10
Tabla 01.05 - Cárter....11
Tabla 01.06 - Cigüeñal....12
Tabla 01.07 - Grupo cilindro-pistón-eje....13
Tabla 01.12 - Tapa culata....14
Tabla 01.13 - Polea conductora....15
Tabla 01.14 - Polea conducida....16
Tabla 01.15 - Tapa cárter - Refrigeracion cárter....17
Tabla 01.18 - Bomba de aceite....18
Tabla 01.20 - Arranque - Arranque electrico....19
Tabla 01.21 - Volante magnetico....20
Tabla 01.23 - Tapa volante magnetico - Filtro de aceite....21
Tabla 01.25 - Grupo reductor....22
Tabla 01.35 - Freno trasero - Zapatas....23
Tabla 01.39 - Carburador completo - Racord admisión....24
Tabla 01.40 - Componentes de carburador....25
Tabla 01.42 - Silenciador....27
Tabla 01.45 - Filtro de aire....28
Tabla 01.46 - Caja aire secundario....29
Chasis - Partes plástico - Carrocerias....30
Tabla 02.01 - Chasis/carrocería....30
Tabla 02.25 - Caballete/s....31
Tabla 02.26 - Escudo delantero....32
Tabla 02.30 - Maletero delantero - Contraescudo....34
Tabla 02.31 - Cubierta central - Estribos....36
Tabla 02.32 - Cubiertas laterales - Spoiler....38
Tabla 02.33 - Alojamiento rueda - Guardabarros....42
Tabla 02.34 - Alojamiento casco - Parte debajo sillìn....44
Tabla 02.37 - Cubierta trasera - Salpicador....45
Tabla 02.38 - Letreros - Escudos....47
Tabla 02.39 - Sillín/asientos - Bolsa herramienta....48
Tabla 02.45 - Retrovisor/es....49
Tabla 02.46 - Cerraduras....50
Tabla 02.47 - Depósito carburante....51
Tabla 02.52 - Depósito aceite....52
Manillar/Dirección....53
Tabla 03.01 - Coberturas manillar....53
Tabla 03.02 - Tablero de instrumentos - Cruscotto....55
Tabla 03.06 - Manillar - Bomba freno....56
Suspensiones - Ruedas....57

Tabla 04.01 - Brazo oscilante..... 57
Tabla 04.02 - Horquilla/Tubo direccion - Conjunto tejuelos..... 58
Tabla 04.10 - Suspensión trasera - Amortiguador/es..... 61
Tabla 04.11 - Rueda delantera..... 62
Tabla 04.12 - Rueda trasera..... 63
Instalación de frenos - Transmisiones..... 64
Tabla 05.01 - Tuberìas frenos - Pinzas del freno..... 64
Tabla 05.03 - Transmisiónes..... 65
Instalación eléctrica..... 66
Tabla 06.01 - Conmutadores - Conmutadores - Pulsadores - Interruptores..... 66
Tabla 06.03 - Faros delanteros - Indicadores de dirección..... 67
Tabla 06.04 - Faros traseros - Indicadores de dirección..... 68
Tabla 06.05 - Telerruptores - Bateria - Claxon..... 69
Tabla 06.06 - Reguladores de tensión - Centralitas electrónicas - Bobina A.T..... 70
Tabla 06.08 - Grupo cables principal..... 71

Productos terminados

Código	Validez
NVP7000U01	
NVP7000U03	
NVP7000U04	
NVP7000U07	
NVP7000U09	
NVP7000U10	
NVP718NU04	**COLOR VEHÍCULO:**208 Alabastro[208]
NVP7AHDU01	**COLOR VEHÍCULO:**231/A Celeste Pastel[231/A]
NVP7AIDU01	**COLOR VEHÍCULO:**938/A Anaranjado Mizar[938/A]
NVP7BRDU01	**COLOR VEHÍCULO:**544 Blanco[544]
NVP7BRXU09	**COLOR VEHÍCULO:**544 Blanco[544]
NVP7C5DU01	**COLOR VEHÍCULO:**241/A Celeste[241/A]
NVP7DEYU09	**COLOR VEHÍCULO:**222/A Azul Midnight[222/A]
NVP7DZBU01	**COLOR VEHÍCULO:**222/A Azul Midnight[222/A]
NVP7EUDU01	**COLOR VEHÍCULO:**711/B Gris claro Metalizado[711/B]
NVP7H9XU10	**COLOR VEHÍCULO:**Lila[870/A]
NVP7M4NU03	**COLOR VEHÍCULO:**552 Marfil Pastel[552]
NVP7P2NU03	**COLOR VEHÍCULO:**567 Rosa[567]
NVP7P3NU07	**COLOR VEHÍCULO:**577 Rosa metalizado[577]
NVP7R7XU09	**COLOR VEHÍCULO:**894 Rojo Dragon[894]
NVP7RXDU01	**COLOR VEHÍCULO:**894 Rojo Dragon[894]
NVP7VMXU09	**COLOR VEHÍCULO:**Verde porto venere[328/A]
NVP7XNDU01	**COLOR VEHÍCULO:**98/A Negro Competition[98/A]
NVP7XNXU09	**COLOR VEHÍCULO:**98/A Negro Competition[98/A]

Código	Nº Tabla	Pos.
000267	01.21	6
000397	01.05	14
002440	04.01	6
002440	04.10	6
003056	01.45	9
003058	05.01	5
0037514	04.02	11
006416	01.15	6
006416	01.20	13
006422	04.02	21
006624	01.14	7
006635	04.02	50
006647	01.05	15
006731	04.02	5
006965	06.03	5
006975	01.18	4
006975	01.21	11
006975	04.02	23
008372	02.37	17
008372	06.04	10
008375	01.12	5
008432	02.26	10
008432	02.26	5
008457	03.01	4
008457	06.03	10
00H02500272	01.42	5
0111094	04.02	12
012533	01.45	10
012533	02.32	19
012533	02.33	6
012535	04.02	40
012543	03.06	2
012789	04.02	52
012789	04.12	7
013763	02.37	20
013763	02.37	23
013769	06.04	5
013861	02.25	11
013880	02.33	7
013880	02.47	3
013880	02.52	8
015330	03.06	3
015585	01.18	5
015585	01.21	10
015597	01.46	7
015727	02.33	3
015730	06.04	3
015759	01.45	11
015792	04.11	4
015804	02.33	8
015856	01.18	6
015856	01.21	4
015856	01.23	2
015900	02.33	12
015911	02.31	5
015935	06.03	4
015996	02.37	22
015996	06.04	4
016195	01.42	12
016404	01.20	6
016404	02.37	24
016406	02.47	5
016406	02.52	9
016406	06.05	6
016408	02.25	9
016408	04.02	37
016408	04.10	8

Código	Nº Tabla	Pos.
016686	06.06	10
018639	01.20	2
018639	02.47	6
018640	01.45	12
018644	01.20	5
020006	01.05	5
020008	01.05	6
020104	02.37	25
020106	01.18	8
020108	02.25	8
020108	04.02	38
020206	03.06	16
021108	04.10	5
021114	04.02	51
021210	04.02	42
030080	02.25	7
031058	04.02	22
031090	02.32	16
031120	04.02	36
031122	02.25	10
078307	01.12	6
078307	02.32	17
080341	06.06	8
085285	01.40	22
090958	02.47	16
092517	04.02	54
113533	01.05	7
113903	01.40	8
119219	04.02	4
120074	01.40	9
122781	04.01	8
123394	03.06	19
123394	03.06	8
127927	05.01	8
129953	06.04	2
145298	01.18	18
145298	01.20	4
145298	02.47	17
145298	05.03	14
145298	06.05	9
146197	01.18	9
149104	04.02	32
152608	01.40	20
154873	01.02	2
164634	03.02	5
174085	04.02	39
174088	04.02	41
174874	04.02	34
177408	04.02	17
177414	04.02	20
177436	04.02	29
177442	04.02	46
177443	04.02	45
177445	04.02	18
177451	04.02	3
177494	04.02	30
177521	04.02	19
177609	04.02	53
177610	04.02	49
178150	04.10	3
178790	04.01	9
179640	05.03	5
181351	01.15	11
181351	02.32	10
182302	02.37	4
192598	02.33	4
194423	04.12	6

Código	Nº Tabla	Pos.
196868	02.47	11
196868	02.52	5
198513	04.02	6
199190	02.26	3
199190	02.31	6
199190	02.32	6
216983	05.03	16
217163	06.06	4
217164	06.06	5
219528	06.03	2
229892	03.02	6
231571	06.06	6
231590	01.18	16
234390	06.05	3
239388	01.05	2
239388	01.15	3
239388	01.25	2
239397	01.07	6
239404	01.07	2
239455	01.07	3
241937	06.05	4
241937	06.06	12
241937	06.06	9
247489	06.05	10
252420	02.30	10
252945	06.08	2
253937	02.46	2
254485	01.45	3
254485	02.30	14
254485	02.30	9
254485	02.31	12
254485	02.32	18
254485	02.33	9
254485	02.37	14
254485	02.37	6
254485	02.47	15
254485	02.52	12
254485	04.02	15
257134	01.21	12
257134	01.21	8
257134	01.45	14
257134	05.03	15
257614	02.30	13
257617	02.30	11
258146	01.45	2
258146	03.01	5
258403	06.01	7
259349	02.32	5
259349	02.34	4
259625	01.15	9
259829	02.52	2
259830	02.30	2
259830	02.37	13
259832	02.47	2
261319	04.01	4
265249	03.06	18
265300	01.13	7
265451	05.01	9
266040	05.03	4
266625	01.05	3
266724	01.35	2
266773	01.05	9
266841	04.02	25
267038	04.10	7
267818	04.02	48
267819	04.02	27
267823	01.05	4

Código	Nº Tabla	Pos.
267917	03.06	4
267948	03.06	20
268158	04.10	4
268596	02.32	22
269118	04.02	24
269571	05.03	13
269572	05.03	11
269755	01.05	16
270310	05.03	6
270793	03.01	6
270793	03.02	7
270991	04.11	3
270991	04.12	3
271147	04.02	44
271695	02.25	6
271779	04.01	5
271891	02.37	5
271976	05.03	12
271977	05.03	10
272921	01.05	12
272929	02.25	5
273099	04.12	4
273419	01.35	4
273693	04.02	35
274245	01.35	3
278940	02.25	4
286158	01.18	15
286162	01.18	11
286163	01.18	7
286174	01.20	7
286209	01.15	5
2865344	01.12	1
286810	01.07	7
287021	01.18	12
287073	01.18	17
287223	01.05	10
288245	01.12	2
288245	01.42	7
288531	01.12	3
288639	01.25	6
288862	01.40	14
288863	01.40	25
288865	01.40	2
288868	01.40	32
288872	01.40	5
288873	01.40	4
288881	01.40	17
289005	01.21	7
289191	01.18	13
289495	01.20	11
289519	01.13	8
289575	01.40	26
289840	01.14	3
289931	01.13	3
289933	01.14	18
289950	01.14	16
289952	01.14	8
289955	01.14	4
290404	06.08	3
290405	02.37	3
292022	02.37	27
292022	06.03	3
293717	02.37	26
294075	02.52	3
294723	06.01	2
294877	06.01	1
295528	02.30	12

Código	Nº Tabla	Pos.
296456	02.39	3
296743	02.39	5
297275	02.30	5
297498	02.30	7
297498	02.31	11
297498	02.31	13
297498	02.32	4
297498	02.37	17
297498	02.37	19
298573	02.52	10
298581	02.46	1
298594	02.46	5
298604	02.01	2
298729	02.39	6
298731	02.46	7
298804	06.05	11
298804	06.06	11
298838	02.46	4
298903	02.46	3
299047	02.34	3
299557	02.32	24
299558	02.32	20
299559	02.32	25
299964	02.26	9
299965	02.26	7
414834	01.25	4
414835	01.05	13
414837	01.20	15
414837	05.03	8
414838	01.15	7
414838	01.20	5
414838	05.03	17
431125	01.06	5
4316255	01.06	6
431654	01.40	1
431860	01.05	11
431860	01.15	4
432456	01.40	13
433122	01.42	13
433987	01.20	12
434735	01.05	17
435363	01.25	3
436206	01.40	27
436788	02.39	10
438034	01.12	7
438041	01.12	7
438075	01.12	7
463195	02.32	7
478028	01.14	5
478197	01.25	5
4784925	01.25	7
478498	01.05	18
478533	01.46	6
479495	01.13	11
4795526	01.14	6
479561	01.13	6
4795715	01.25	9
4795935	01.25	9
480066	01.25	10
480227	01.13	4
480230	01.13	5
480953	01.25	11
482314	01.06	3
482315	01.06	4
482766	01.14	12
482916	01.40	16
482942	01.40	3

Código	Nº Tabla	Pos.
483443	01.14	13
483537	01.20	9
484704	01.40	12
485671	01.40	24
486149	01.18	14
486942	01.46	2
486943	01.46	3
4872095	01.25	7
4874805	01.25	1
4874855	01.25	8
487592	01.45	4
487718	01.45	5
487719	01.45	6
4878020001	01.07	1
4878020002	01.07	1
4878020003	01.07	1
4878020004	01.07	1
487935	01.14	14
488129	01.39	8
494634	02.39	7
497042	03.06	23
497457	02.39	4
498337	01.02	2
498342	03.02	4
500501	01.06	2
500502	01.06	2
500503	01.06	2
500504	01.06	2
560045	04.01	7
560284	04.02	47
5602865	04.02	28
560661	04.12	2
561433	04.02	16
56204R	04.01	1
562919	02.33	14
562923	03.06	11
56307R	05.03	1
56365R	04.12	1
563728	04.12	5
56395R	04.02	43
564053	04.02	26
564257	04.02	10
564260	04.02	8
564497	05.03	7
564683	03.06	21
573057	02.30	6
57345R	02.31	8
57357R	02.38	6
57360R	03.06	1
57361R5	03.06	1
573905	02.46	6
573960	02.46	8
574362	02.52	4
575079	02.33	5
575249	02.30	3
575249	02.30	8
575249	02.33	10
575249	02.37	13
575321	02.47	12
576017	02.34	2
576464	02.38	3
577492	02.39	2
577557	02.47	13
577557	02.52	6
577929	02.52	1
580621	02.46	9
58095R	06.06	3

Código	Nº Tabla	Pos.
58096R	06.06	1
58115R	06.05	2
58136R	01.21	1
58174R	06.03	6
58175R	06.03	8
58176R	06.04	8
58177R	06.04	6
582155	02.25	1
58231R	02.32	3
58251R	03.02	1
58259R	06.03	1
58263R	06.04	1
583310	02.34	5
583603	02.25	3
583870	03.06	12
584083	02.32	8
584084	02.32	9
584332	06.03	7
584332	06.03	9
584332	06.04	7
584332	06.04	9
584526	01.21	3
584810	06.05	3
584995	02.32	11
58579R	04.11	1
58580R	04.12	1
597150	05.01	4
597914	04.01	2
598918	05.03	3
6004164	04.02	13
60041640AH	04.02	13
60041640AI	04.02	13
60041640BR	04.02	13
60041640C5	04.02	13
60041640DE	04.02	13
60041640H9	04.02	13
60041640M4	04.02	13
60041640P2	04.02	13
60041640P3	04.02	13
60041640R7	04.02	13
60041640VM	04.02	13
60041640XN2	04.02	13
601115	04.11	2
601117	04.12	2
601556	04.02	35
601863	05.03	9
601997	04.02	31
620556	02.32	23
62211150AI	02.01	1
6221145	02.01	3
6221154018	02.30	4
62211540M4	02.30	4
62211540P2	02.30	4
62211540P3	02.30	4
6221244018	02.31	1
62212440M4	02.31	1
62212440P2	02.31	1
62212440P3	02.31	1
622125	02.31	9
622126	02.31	10
6221274	02.32	1
6221274018	02.32	1
62212740M4	02.32	1
62212740P2	02.32	1
62212740P3	02.32	1
6221284	02.32	2
6221284018	02.32	2

Código	Nº Tabla	Pos.
62212840M4	02.32	2
62212840P2	02.32	2
62212840P3	02.32	2
6221294	02.32	12
6221294018	02.32	12
62212940AH	02.32	12
62212940AI	02.32	12
62212940BR	02.32	12
62212940C5	02.32	12
62212940DE	02.32	12
62212940H9	02.32	12
62212940M4	02.32	12
62212940P2	02.32	12
62212940P3	02.32	12
62212940R7	02.32	12
62212940VM	02.32	12
62212940XN2	02.32	12
6221304	02.32	13
6221304018	02.32	13
62213040AH	02.32	13
62213040AI	02.32	13
62213040BR	02.32	13
62213040DE	02.32	13
62213040H9	02.32	13
62213040M4	02.32	13
62213040P2	02.32	13
62213040P3	02.32	13
62213040R7	02.32	13
62213040VM	02.32	13
62213040XN2	02.32	13
6221360018	02.31	4
62213600AH	02.31	4
62213600H9	02.31	4
62213600P3	02.31	4
62213600VM	02.31	4
62213600XN2	02.31	4
62213650AI	02.31	4
62213650BR	02.31	4
62213650DE	02.31	4
62213650M4	02.31	4
62213650P2	02.31	4
62213650R7	02.31	4
6221794018	02.30	1
62217940M4	02.30	1
62217940P2	02.30	1
62217940P3	02.30	1
622187	02.26	8
622188	02.26	6
622834	02.47	14
622898000L	02.30	1
622898000P	02.30	1
622899000L	02.30	4
622899000P	02.30	4
622900000L	02.31	1
622900000P	02.31	1
622901000L	02.32	1
622901000P	02.32	1
622902000L	02.32	2
622902000P	02.32	2
622904400L	02.37	11/B
622904400P	02.37	11/B
623019	02.37	1
623336	02.32	21
623420	02.37	18
623512	06.01	6
623561	02.32	15
623572	02.32	14

Código	Nº Tabla	Pos.
624522	02.47	20
635091	02.39	12
638833	02.37	21
638964	06.03	1
639027	06.05	7
639082	06.08	5
639335	02.37	15
639856	01.20	3
639865	01.21	2
640504	03.02	2
641340	02.37	16
641358	06.01	4
641359	06.01	3
641601	06.08	1
641609	06.01	3
641743	06.01	4
641830	06.08	1
642032	06.01	5
642235	02.37	21
642866	06.08	1
643133	02.46	9
647073	05.01	3
647384	01.35	5
6483975	04.02	2
6484135	04.02	1
650075	04.02	7
650237	01.40	11
650693	04.02	9
6507470018	02.33	1
650748	02.33	2
651356	05.01	3
652934	03.01	2
6529340018	03.01	2
65293400AH	03.01	2
65293400AI	03.01	2
65293400BR	03.01	2
65293400C5	03.01	2
65293400DE	03.01	2
65293400EU	03.01	2
65293400H9	03.01	2
65293400M4	03.01	2
65293400P2	03.01	2
65293400P3	03.01	2
65293400R7	03.01	2
65293400VM	03.01	2
65293400XN2	03.01	2
652935	03.01	1
6529350018	03.01	1
65293500AH	03.01	1
65293500AI	03.01	1
65293500BR	03.01	1
65293500C5	03.01	1
65293500DE	03.01	1
65293500EU	03.01	1
65293500H9	03.01	1
65293500M4	03.01	1
65293500P2	03.01	1
65293500P3	03.01	1
65293500R7	03.01	1
65293500VM	03.01	1
65293500XN2	03.01	1
653994	02.39	11
654149	02.45	4
65428500A3	02.39	1
655554	03.06	5
6559640018	02.26	1
65596400AH	02.26	1

Código	Nº Tabla	Pos.
65596400AI	02.26	1
65596400BR	02.26	1
65596400DE	02.26	1
65596400M4	02.26	1
65596400P2	02.26	1
65596400P3	02.26	1
65596400R7	02.26	1
65596400XN2	02.26	1
6559645	02.26	1
655965	02.26	4
656026	02.38	1
656219	02.38	2
656221	02.38	5
6562430018	02.01	1
65624300AH	02.01	1
65624300DE	02.01	1
65624300M4	02.01	1
65624300P2	02.01	1
65624301	02.01	1
65624350P3	02.01	1
656367	02.45	3
656731	02.37	11/A
6567310018	02.37	11/A
65673100P3	02.37	11/A
657109	02.32	14
657126	02.31	7
66550250AI	02.33	1
665701	05.01	2
665912	05.03	2
666117	05.03	21
666121	05.01	7
666528	02.33	1
66652800AH	02.33	1
66652800BR	02.33	1
66652800C5	02.33	1
66652800DE	02.33	1
66652800EU	02.33	1
66652800H9	02.33	1
66652800M4	02.33	1
66652800P2	02.33	1
66652800P3	02.33	1
66652800R7	02.33	1
66652800VM	02.33	1
66652800XN2	02.33	1
667967	04.10	1
668616	04.11	2
668617	04.12	2
672200	02.38	4
672538	02.47	12
674595	02.47	12
674887	02.33	5
67495000H9	02.01	1
67495050BR	02.01	1
67495050R7	02.01	1
67495050VM	02.01	1
67495050XN2	02.01	1
675040	02.26	12
67504000BR	02.26	12
67504000DE	02.26	12
67504000H9	02.26	12
67504000R7	02.26	12
67504000VM	02.26	12
67504000XN2	02.26	12
675256	02.26	13
675266	02.34	1
709037	04.01	3
709047	02.33	11

Código	Nº Tabla	Pos.
709047	04.02	33
709047	04.11	5
709047	05.01	6
825186	06.06	7
82521R	01.15	2
82530R	01.20	1
825416	01.07	4
8256935	01.25	8
82632R	01.18	1
82645R	01.13	10
826462	01.15	12
82651R	01.18	1
82655R	01.14	11
827050	01.42	9
827085	01.05	20
827208	01.46	8
827209	01.46	5
827425	01.23	4
827441	01.46	10
827443	01.46	11
827444	01.46	12
827444	01.46	13
82758R	01.46	4
82774R	01.39	10
827794	01.23	3
827847	01.21	9
827892	01.40	28
827893	01.14	15
828074	01.40	19
8284175	01.15	1
828765	01.21	8
828862	01.35	7
828863	01.35	8
82907R	01.35	1
82961R	01.39	7
829715	01.45	7
830056	01.45	8
830212	01.15	8
830212	01.20	10
830286	01.21	8
830475	01.07	5
830487	01.39	5
830939	01.39	2
831116	01.07	5
831458	01.20	8
8318594	01.46	1
832130	01.05	19
832175	01.45	1
832186	01.39	9
833428	01.35	6
833722	06.05	5
833817	01.23	1
834187	01.42	11
840159	01.45	7
841782	01.42	2
841821	01.42	4
842202	01.39	4
842908	01.42	3
843882	01.45	1
844470	01.42	10
845465	01.42	1
845611	01.13	13
845692	01.12	4
848860	01.15	10
873979	01.21	5
8740615	01.42	6
875416	01.39	1

Código	Nº Tabla	Pos.
875418	01.39	1
875551	01.40	10
8766485	01.42	6
877075	01.13	12
877078	01.39	1
877283	01.05	8
969421	01.20	14
AP8212406	03.02	3
B014502	01.35	3
B016763	01.25	4
B016774	01.20	15
B016774	05.03	8
B016777	02.52	11
B016777	06.05	8
B016777	06.06	2
B017632	01.05	13
B017633	01.35	8
CM001905	01.46	9
CM001912	02.47	19
CM002901	01.39	3
CM002901	02.47	10
CM002903	02.52	7
CM002905	01.39	6
CM002905	02.47	7
CM004126	02.47	9
CM006903	05.03	18
CM006903	06.08	4
CM006904	05.03	19
CM006913	05.03	20
CM017403	02.26	11
CM017405	06.04	11
CM017406	02.31	3
CM017406	06.03	11
CM017408	02.37	9
CM017409	03.01	3
CM017410	02.33	13
CM017410	02.37	10
CM017410	02.37	2
CM020404	02.45	2A
CM020405	02.45	1B
CM020412	02.45	2A
CM02520200A1	02.39	1
CM02520200E8	02.39	1
CM02520200GS	02.39	1
CM025702	02.47	1
CM027916	02.47	18
CM027916	02.47	8
CM060981	03.06	7
CM063804	03.06	17
CM063806	03.06	17
CM065704	05.01	1
CM071814	06.05	1
CM074904	03.06	22
CM083803	03.06	9
CM083804	03.06	10
CM1001046	01.14	1
CM100108	01.14	1
CM1002015	01.14	2
CM100205	01.14	2
CM100609	01.13	9
CM100615	01.13	9
CM101509	01.18	2
CM101605	01.18	3
CM101704	01.40	30
CM102103	01.40	29
CM105905	01.40	23
CM106230	01.40	31

Código	Nº Tabla	Pos.
CM107510	01.40	6
CM107701	01.40	21
CM1102015	01.13	2
CM1102045	01.13	2
CM110302	01.13	1
CM110303	01.13	1
CM112001	01.40	15
CM1238035	01.02	1
CM1273375	01.05	1
CM128501	01.40	18
CM141710	01.40	7
CM178601	02.31	2
CM178603	02.32	5
CM178604	02.37	8
CM178608	02.37	7
CM179101	02.26	2
CM179101	02.26	2
CM179201	02.30	2
CM179201	02.37	12
CM179201	04.02	14
CM179202	02.30	8
CM179302	02.30	3
CM179302	02.37	12
CM179801	02.45	2B
CM179802	02.45	1A

Grupo	Motor
Código	01.02
Descripción	Motor completo
Revisión	1

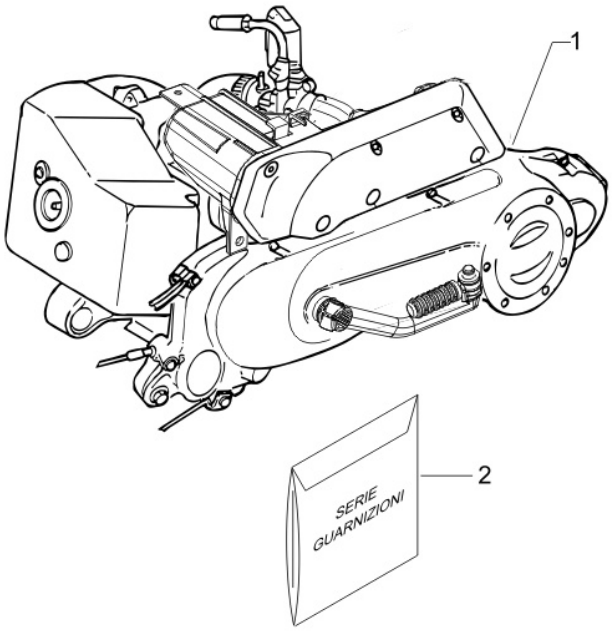

Pos.	Código	Descripción	Cant.	Variantes
1	CM1238035	Motor	1	
2	154873	Juntas motor-lote	1	
2	498337	Retén aceite (lote)	1	

Grupo	Motor
Código	01.05
Descripción	Cárter
Revisión	1

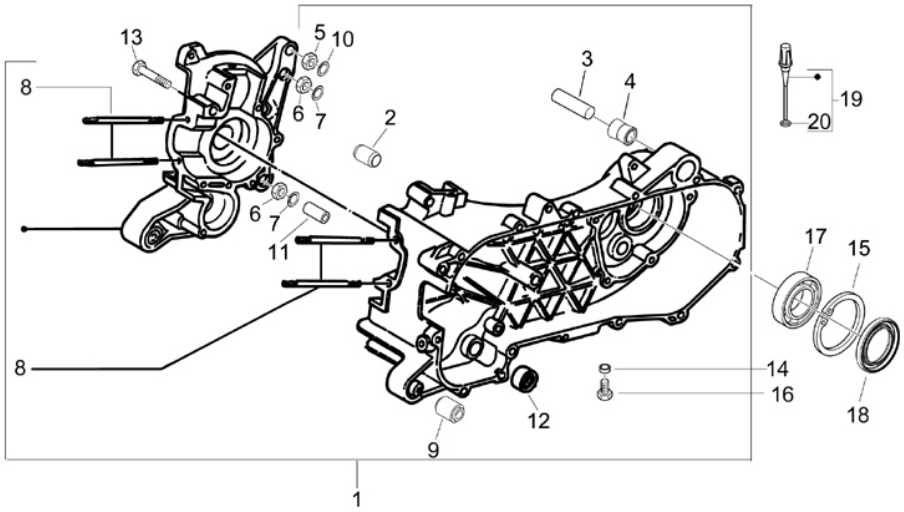

Pos.	Código	Descripción	Cant.	Variantes
1	CM1273375	Carter	1	
2	239388	Espina 6,5x9,5x15	2	
3	266625	Distanciador	1	
4	267823	Silent block acople del amortiguador	1	
5	020006	Tuerca	1	
6	020008	Tuerca M8	2	
7	113533	Anillo	2	
8	877283	Prisionero	4	
9	266773	Casquillo elástico	2	
10	287223	Anillo	1	
11	431860	Buje Ø8xØ12x8	1	
12	272921	Perno pivote zapatas	1	
13	414835	Tornillo	8	
13	B017632	Tornillo con reborde	8	
14	000397	Junta	1	
15	006647	Anillo de retención	1	
16	269755	Tornillo Allen M8x12	1	
17	434735	Cojinete 20x47x14	1	
18	478498	Gasket ring	1	
19	832130	Varilla de nivel aceite completa	1	
20	827085	Gasket ring 14,43x9,19x2,62	1	

Grupo	Motor
Código	01.06
Descripción	Cigüeñal
Revisión	1

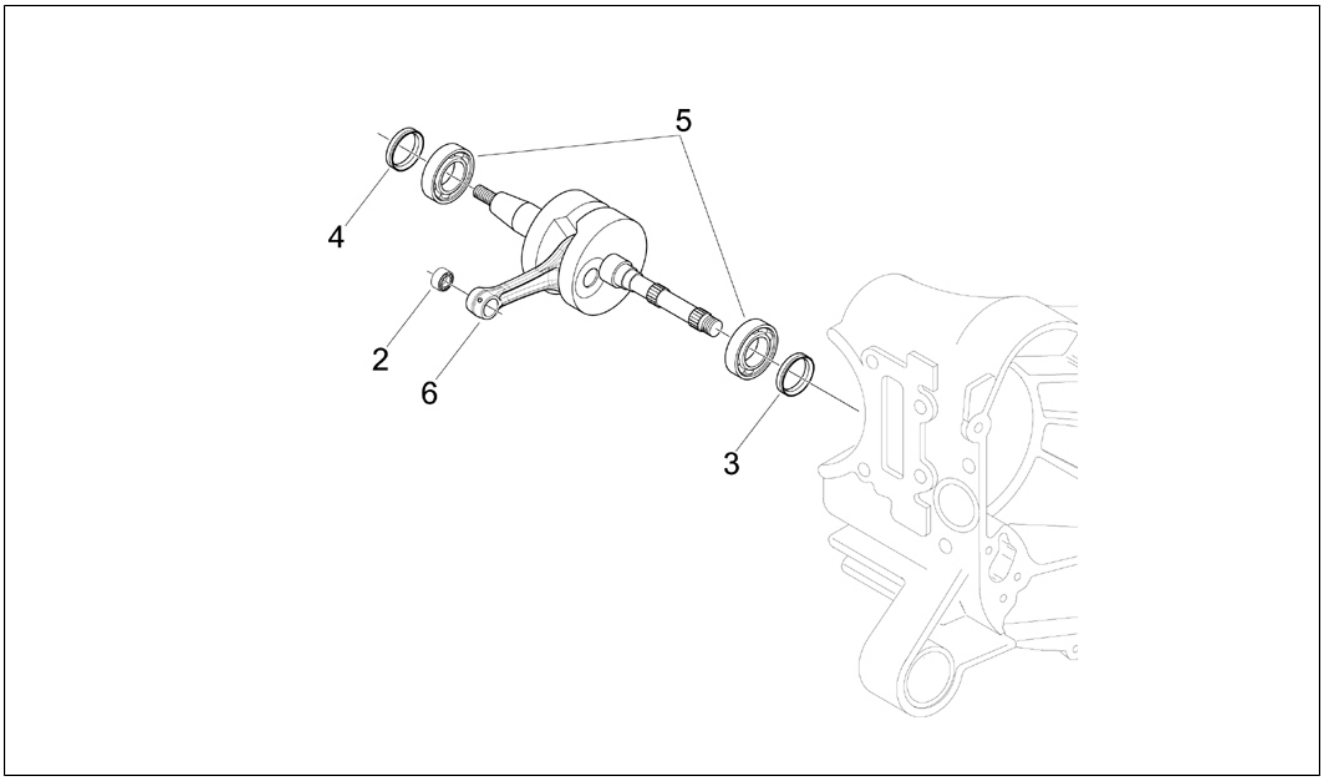

Pos.	Código	Descripción	Cant.	Variantes
2	500501	Jaula pasador 1 cat.	1	
2	500502	Jaula pasador 2 cat.	1	
2	500503	Jaula pasador 3 cat.	1	
2	500504	Jaula pasador 4 cat.	1	
3	482314	Anillo de estanqueidad lado de la transmisión	1	
4	482315	Anillo de estanqueidad lado del volante	1	
5	431125	Cojinete 20x52x12	2	
6	4316255	Cigüeñal cpl.	1	

Grupo	Motor
Código	01.07
Descripción	Grupo cilindro-pistón-eje
Revisión	1

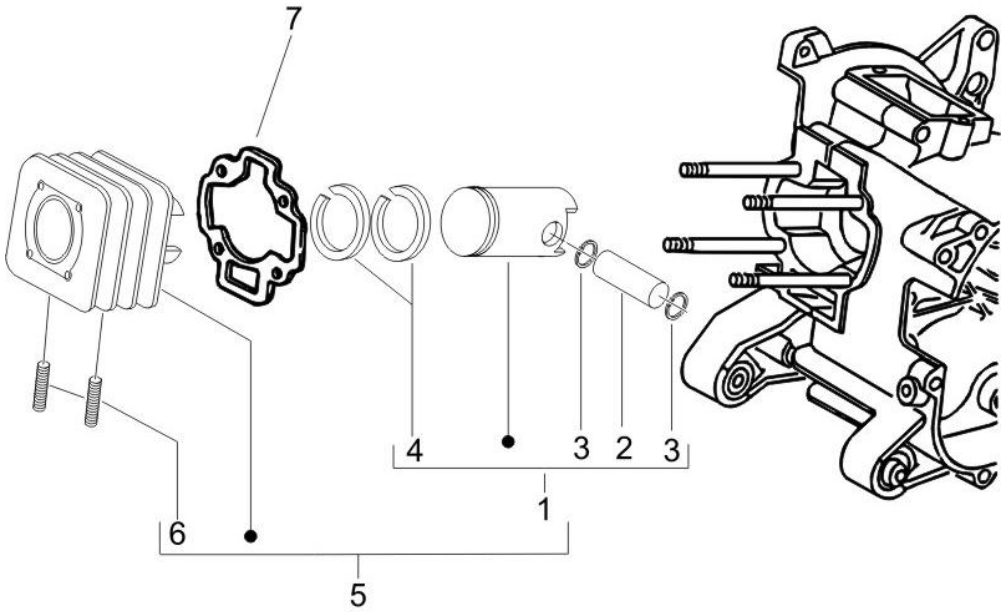

Pos.	Código	Descripción	Cant.	Variantes
1	4878020001	Pistón cpl. 1cat.(M)	1	
1	4878020002	Pistón cpl. 2cat.(N)	1	
1	4878020003	Pistón cpl. 3cat.(O)	1	
1	4878020004	Pistón cpl. 4cat.(P)	1	
2	239404	Pasador	1	
3	239455	Anillo de tope pasador	2	
4	825416	Gasket ring	2	
5	830475	Cilindro con pistón	1	
5	831116	Grupo cilindro-pistón-eje	1	
6	239397	Prisionero M6	2	
7	286810	Junta base cilindro	1	

Grupo	Motor
Código	01.12
Descripción	Tapa culata
Revisión	1

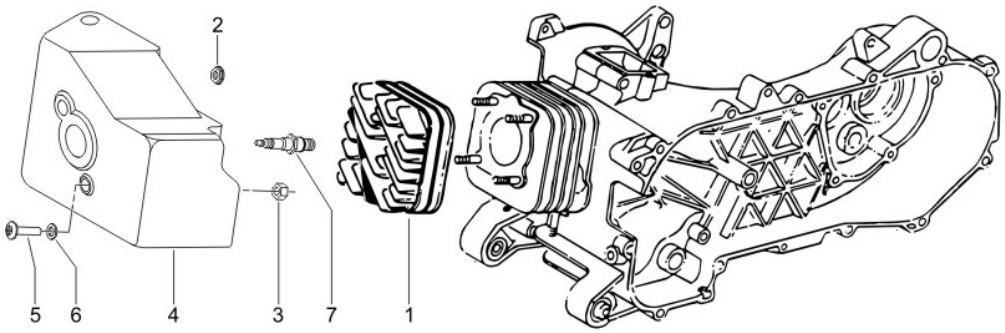

Pos.	Código	Descripción	Cant.	Variantes
1	2865344	Cabeza cil.	1	
2	288245	Tuerca de seguridad M6	2	
3	288531	Tuerca del espaciador M6	2	
4	845692	Cap. canaliz. cilin.	1	
5	008375	Tornillo M6x14	2	
6	078307	Arandela	2	
7	438034	Bujía	1	
7	438041	Bujía RN9YC	1	
7	438075	Bujía	1	

Grupo	Motor
Código	01.13
Descripción	Polea conductora
Revisión	1

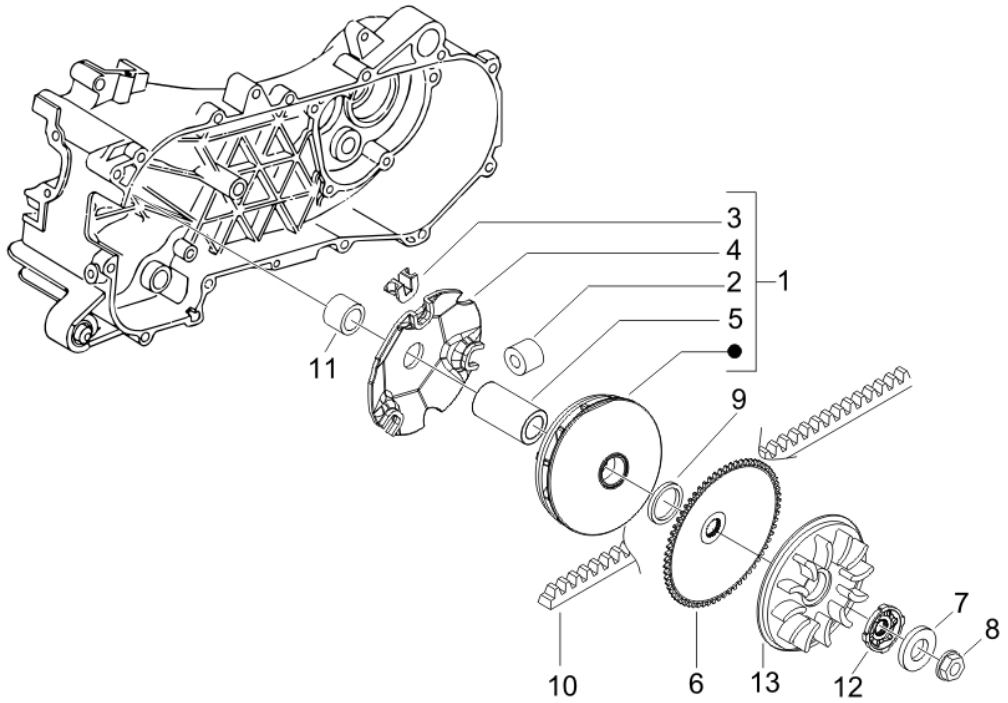

Pos.	Código	Descripción	Cant.	Variantes
1	CM110302	Semipolea motriz cpl.	1	
1	CM110303	Semipolea motriz cpl. 25 KM/H	1	
2	CM1102015	Kit 6 rodillos	6	
2	CM1102045	Masa centrífuga-serie 25 KM/H	1	
3	289931	Patín	3	
4	480227	Contrste rodillos	1	
5	480230	Distanciador	1	
6	479561	Semipolea motriz fija	1	
7	265300	Arandela	1	
8	289519	Tuerca con reborde M10x1,25	2	
9	CM100609	Distanciador	1	
9	CM100615	Distanciador	1	
10	82645R	Correa trapezoidal	1	
11	479495	Distanciador	1	
12	877075	Casquillo dentado	1	
13	845611	Ventilador	1	

Grupo	Motor
Código	01.14
Descripción	Polea conducida
Revisión	1

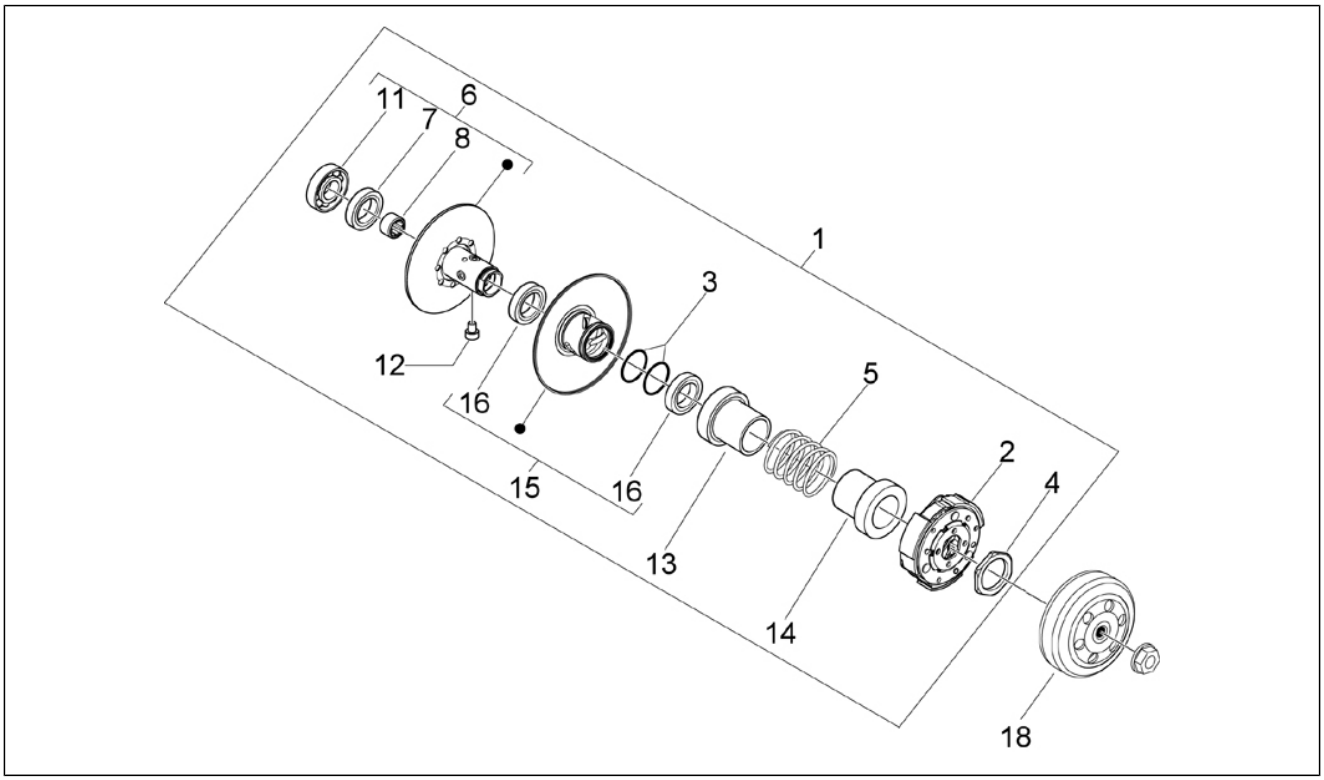

Pos.	Código	Descripción	Cant.	Variantes
1	CM1001046	Polea secund.cpl	1	
1	CM100108	Polea secund.cpl	1	
2	CM1002015	Embrague centrífugo completo	1	
2	CM100205	Embrague centrífugo completo	1	
3	289840	Junta	2	
4	289955	Virola	1	
5	478028	Muelle variador	1	
6	4795526	Polea secundaria fija completa	1	
7	006624	Anillo	1	
8	289952	Jaula de agujas	1	
11	82655R	Cojinete de bolas	1	
12	482766	Perno	3	
13	483443	Cazoleta lado polea	1	
14	487935	Cazoleta lado embrague	1	
15	827893	Polea secundaria móvil completa	1	
16	289950	Anillo de retención	2	
18	289933	Campana embrague	1	

Grupo	Motor
Código	01.15
Descripción	Tapa cárter - Refrigeracion cárter
Revisión	1

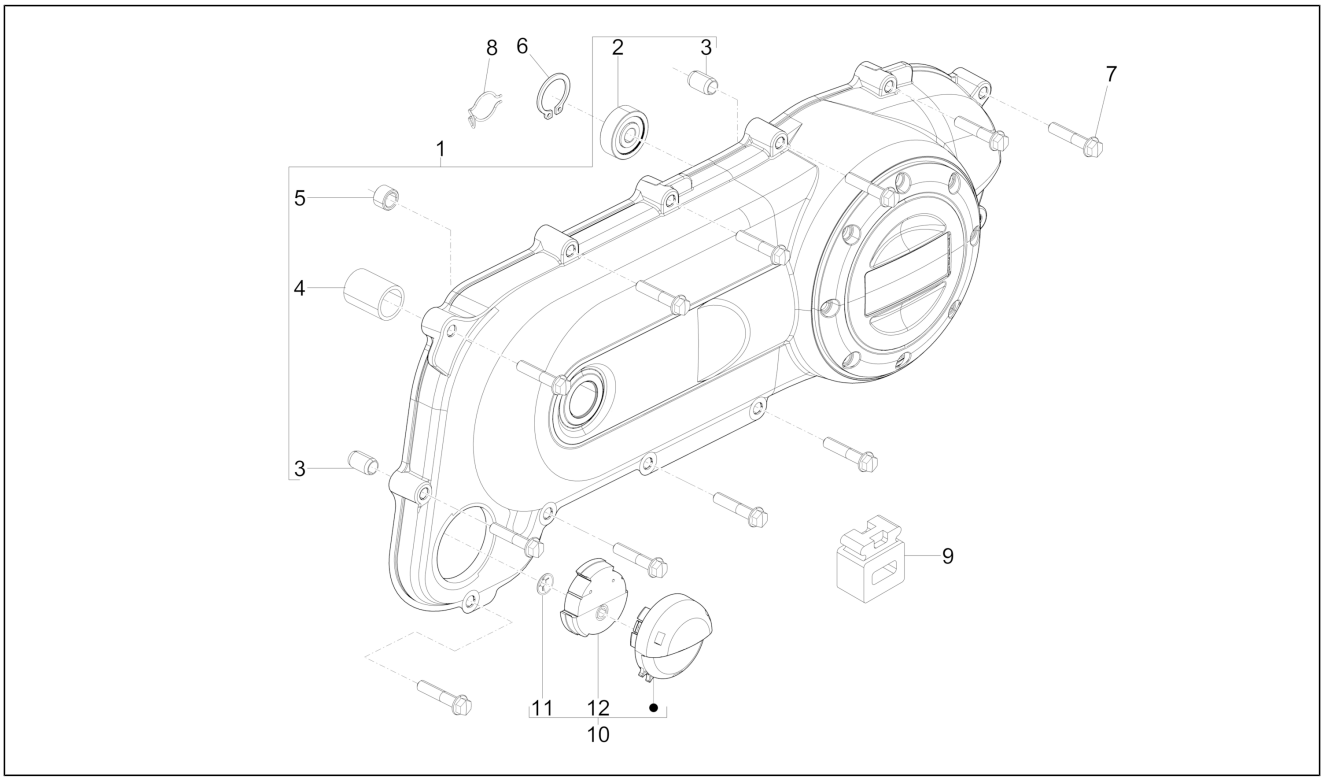

Pos.	Código	Descripción	Cant.	Variantes
1	8284175	Tapa transmision	1	
2	82521R	Cojinete	1	
3	239388	Espina 6,5x9,5x15	2	
4	431860	Buje Ø8xØ12x8	1	
5	286209	Buje	1	
6	006416	Anillo de retención	1	
7	414838	Tornillo M6x35	11	
8	830212	Clip elástico	1	
9	259625	Taco	1	
10	848860	Tapón con filtro s.a.s.	1	
11	181351	Placa elastica	1	
12	826462	Filtro	1	

Grupo	Motor
Código	01.18
Descripción	Bomba de aceite
Revisión	1

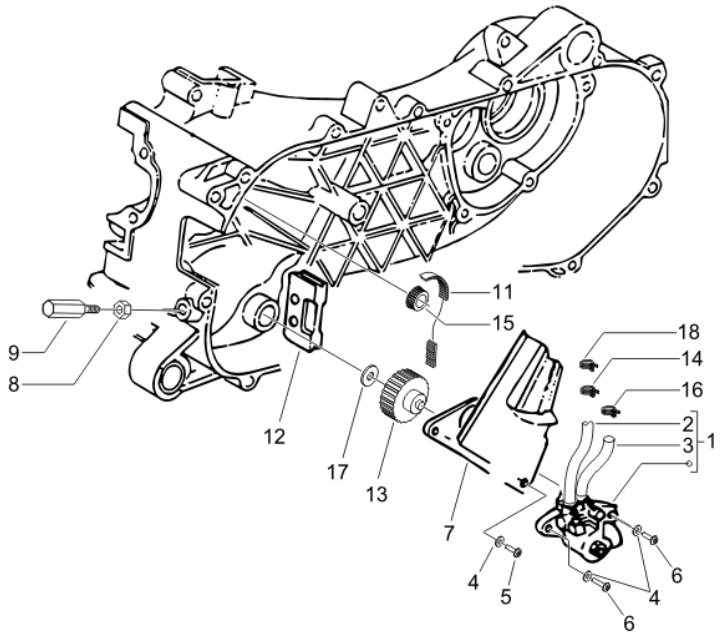

Pos.	Código	Descripción	Cant.	Variantes
1	82632R	Cnj. bomba de aceite	1	
1	82651R	Bomba aceite	1	
2	CM101509	Tubo entrada aceite	1	
3	CM101605	Tubo salida aceite	1	
4	006975	Arandela Ø5,3xØ10x0,5	3	
5	015585	Tornillo autoaterrajable M5x12	1	
6	015856	Tornillo M5x21	2	
7	286163	Placa	1	
8	020106	Tuerca M6	1	
9	146197	Tornillo embrague	1	
11	286162	Correa dentada	1	
12	287021	Pasacables	1	
13	289191	Engran. bomba aceite	1	
14	486149	Abrazadera	1	
15	286158	Polea dentada	1	
16	231590	Clip elástico	2	
17	287073	Arandela de compensación	1	
18	145298	Abrazadera ajustable L=180mm	1	

Grupo	Motor
Código	01.20
Descripción	Arranque - Arranque electrico
Revisión	1

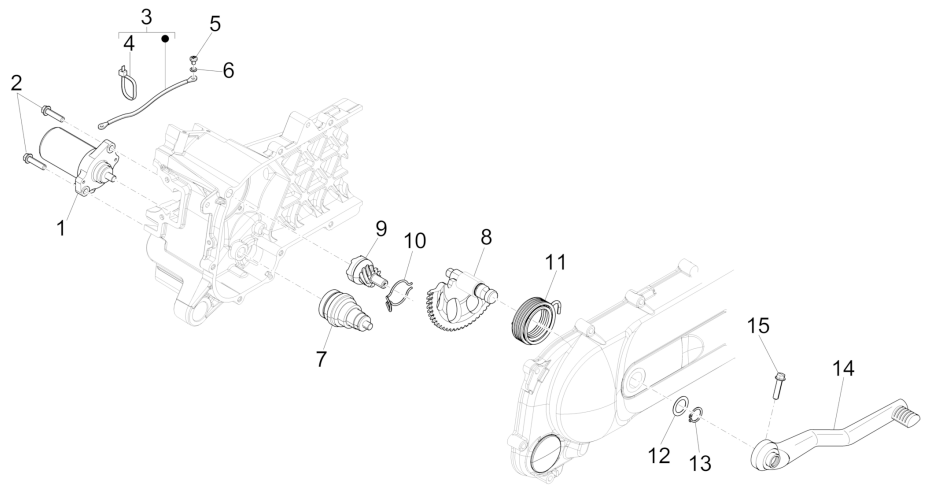

Pos.	Código	Descripción	Cant.	Variantes
1	82530R	Motor arranque	1	
2	018639	Tornillo c. hex. M6x20	2	
3	639856	Cabl.relé-motor arr.	1	
4	145298	Abrazadera ajustable L=180mm	1	
5	018644	Tornillo	1	
5	414838	Tornillo M6x35	1	
6	016404	Arandela plana 4,2x7,6x0,9	1	
7	286174	Transm.motor arranque	1	
8	831458	EJE PUESTA EN MARCHA	1	
9	483537	Piñón de puesta en marcha	1	
10	830212	Clip elástico	1	
11	289495	Muelle de retorno de la palanca de arranque	1	
12	433987	Arandela 16,3x23,8	1	
13	006416	Anillo de retención	1	
14	969421	Palanca puesta en marcha	1	
15	414837	Torn. CH con reborde M6x25	1	
15	B016774	Torn. CH con reborde M6x25	1	

Grupo	Motor
Código	01.21
Descripción	Volante magnetico
Revisión	1

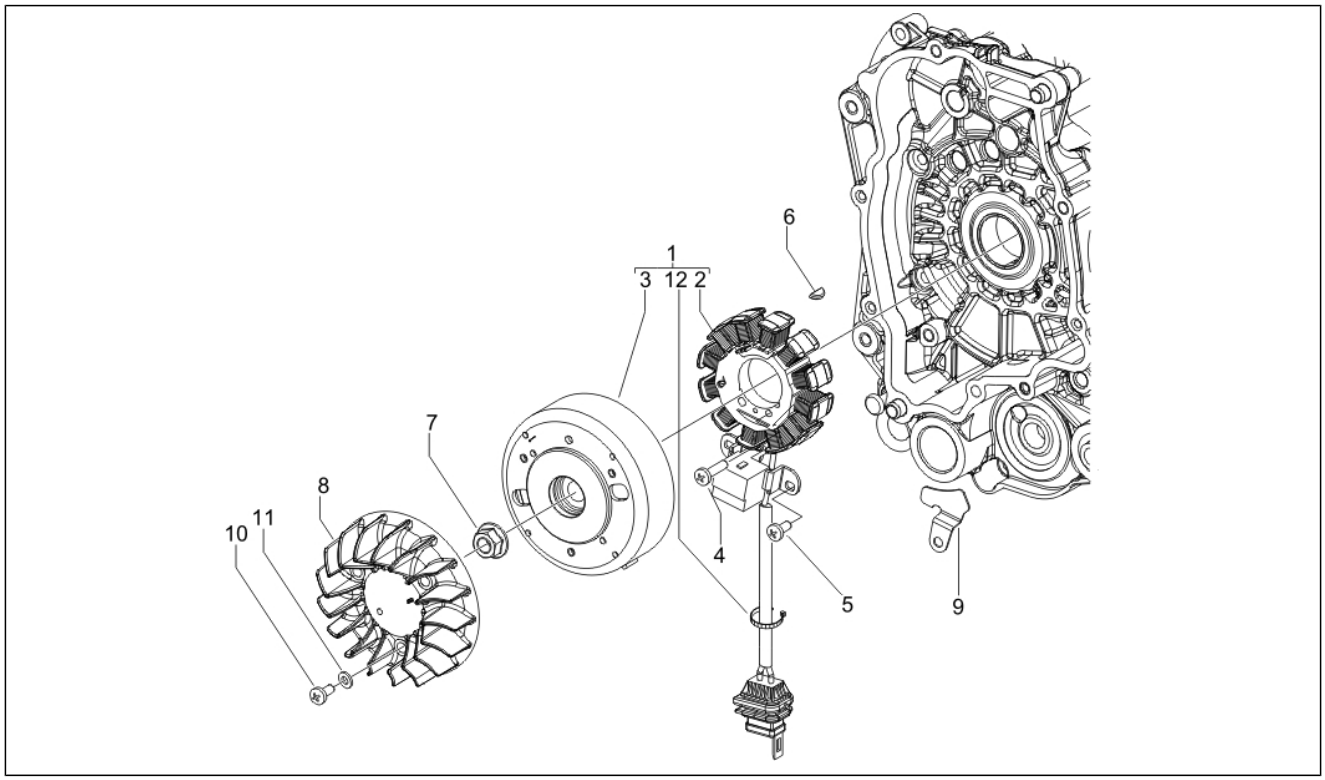

Pos.	Código	Descripción	Cant.	Variantes
1	58136R	Volante magnético completo	1	
2	639865	Estator completo (Kokusan)	1	
3	584526	Rotor completo (Kokusan)	1	
4	015856	Tornillo M5x21	3	
5	873979	Tornillo M5x14	2	
6	000267	Chaveta	1	
7	289005	Tuerca con reborde	1	
8	257134	Abrazadera ajustable L=277	1	
8	828765	Ventilador	1	
8	830286	Ventilador	1	
9	827847	Soporte	1	
10	015585	Tornillo autoaterrajable M5x12	3	
11	006975	Arandela Ø5,3xØ10x0,5	3	
12	257134	Abrazadera ajustable L=277	1	

Grupo	Motor
Código	01.23
Descripción	Tapa volante magnetico - Filtro de aceite
Revisión	1

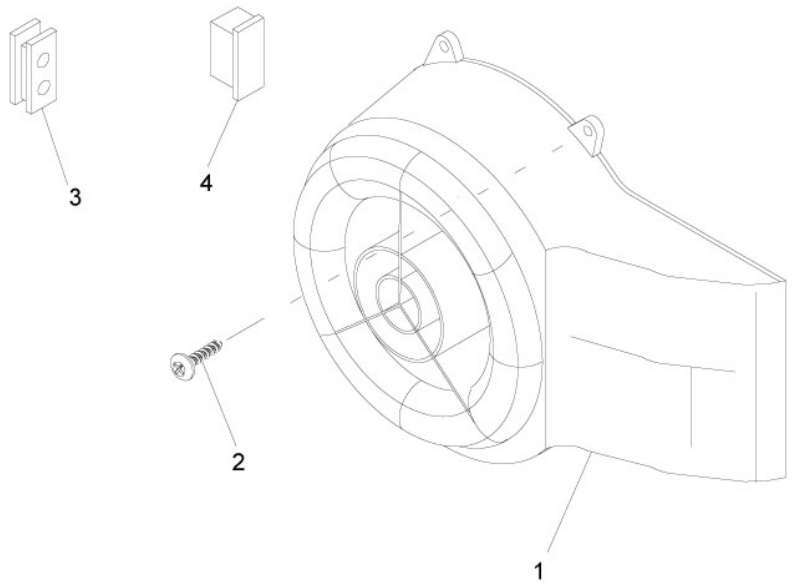

Pos.	Código	Descripción	Cant.	Variantes
1	833817	Tapa caracol	1	
2	015856	Tornillo M5x21	2	
3	827794	Pasacables	1	
4	827425	Pasacables	1	

Grupo	Motor
Código	01.25
Descripción	Grupo reductor
Revisión	1

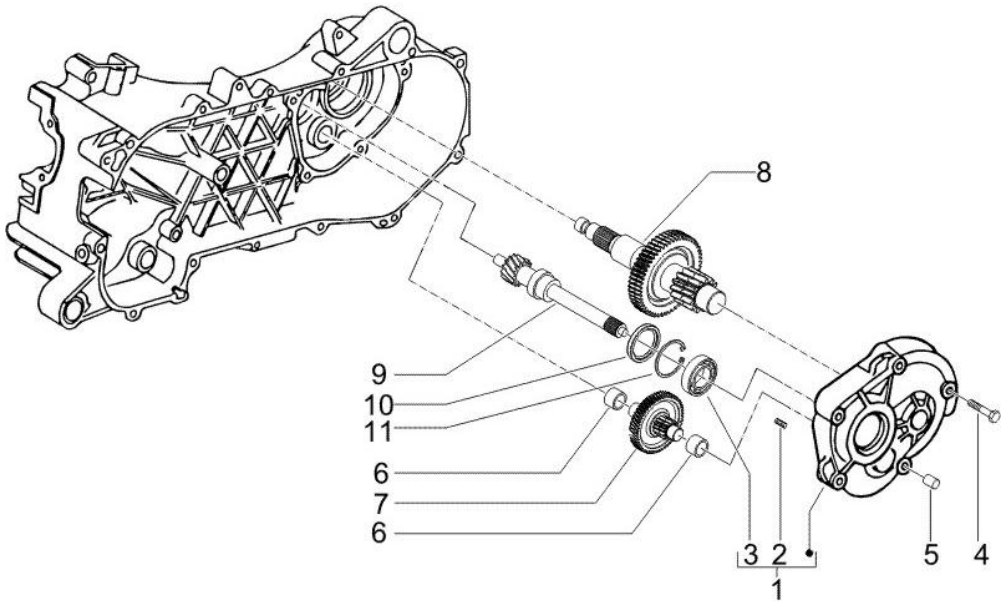

Pos.	Código	Descripción	Cant.	Variantes
1	4874805	Tapa del cubo de la rueda con P.I.	1	
2	239388	Espina 6,5x9,5x15	2	
3	435363	Cojinete	1	
4	414834	Torn. CH con reborde M6x40	5	
4	B016763	Torn. CH con reborde M6x40	5	
5	478197	Anillo compensator	1	
6	288639	Arandela de compensación	2	
7	4784925	Eje transmisión	1	
7	4872095	Eje transmisión	1	
8	4874855	Eje rueda trasera	1	
8	8256935	Eje de salida	1	
9	4795715	Eje polea conducida	1	
9	4795935	Eje polea conducida	1	
10	480066	Gasket ring	1	
11	480953	Anillo elástico	1	

Grupo	Motor
Código	01.35
Descripción	Freno trasero - Zapatas
Revisión	1

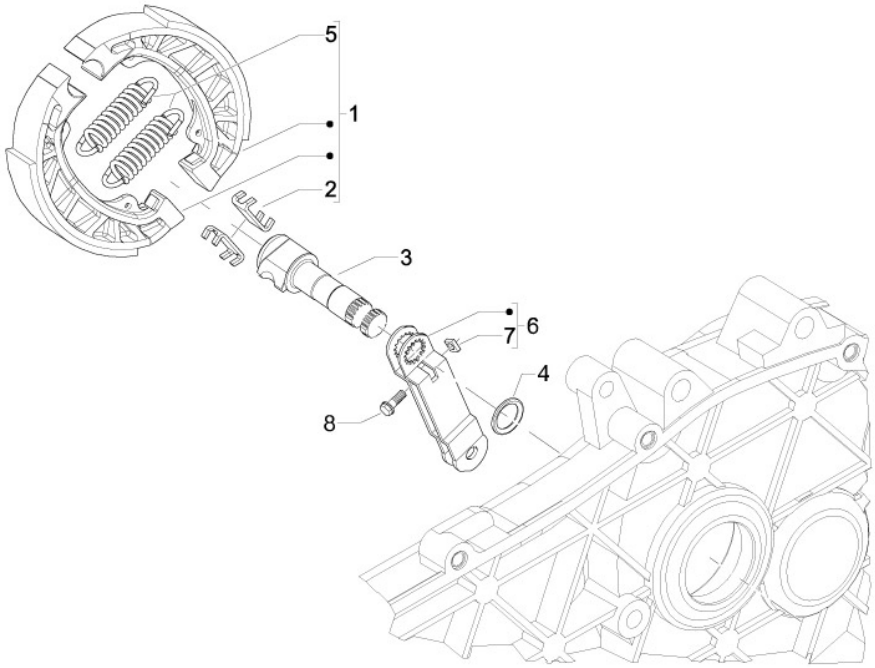

Pos.	Código	Descripción	Cant.	Variantes
1	82907R	Pareja zapatas freno	1	
2	266724	Placa	1	
3	274245	Eje palanca freno	1	
3	B014502	Eje palanca freno	1	
4	273419	Gasket ring	1	
5	647384	Muelle ret.mordazas	2	
6	833428	Palanca freno tras.	1	
7	828862	Tuerca cuadrada	1	
8	828863	Torn. CH con reborde	1	
8	B017633	Tornillo hexagonal	1	

Grupo	Motor
Código	01.39
Descripción	Carburador completo - Racord admisión
Revisión	1

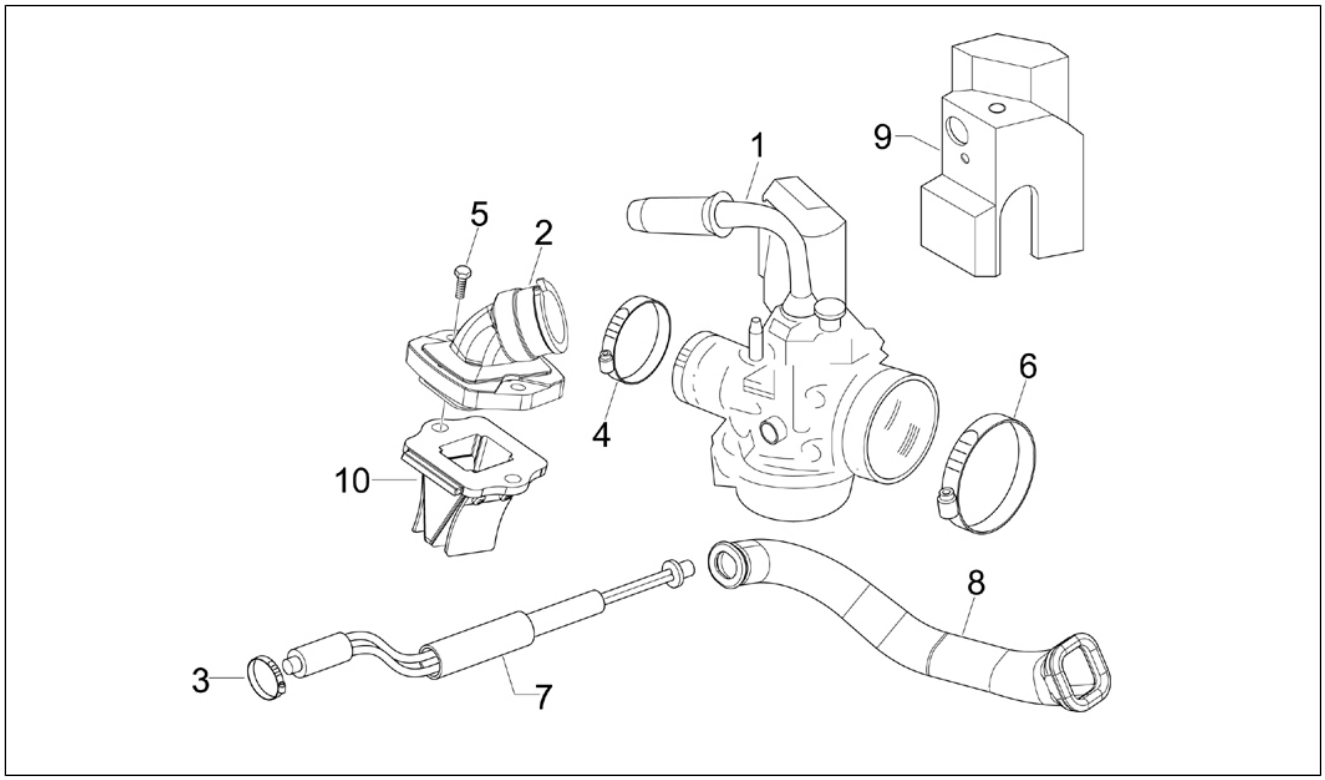

Pos.	Código	Descripción	Cant.	Variantes
1	875416	Not available	1	
1	875418	Not available PHVA 12Q 8478	1	
1	877078	Not available PHVA 17.5 RD "Dellorto"	1	
2	830939	Colector de admisión	1	
3	CM002901	Faja stringitubo	1	
4	842202	Abrazadera	1	
5	830487	Tornillo M6x25	2	
6	CM002905	Faja stringitubo	1	
7	82961R	Resistencia	1	
8	488129	Canalización aire	1	
9	832186	Cubierta para carburador	1	
10	82774R	Soporte lamin.	1	

Grupo	Motor
Código	01.40
Descripción	Componentes de carburador
Revisión	1

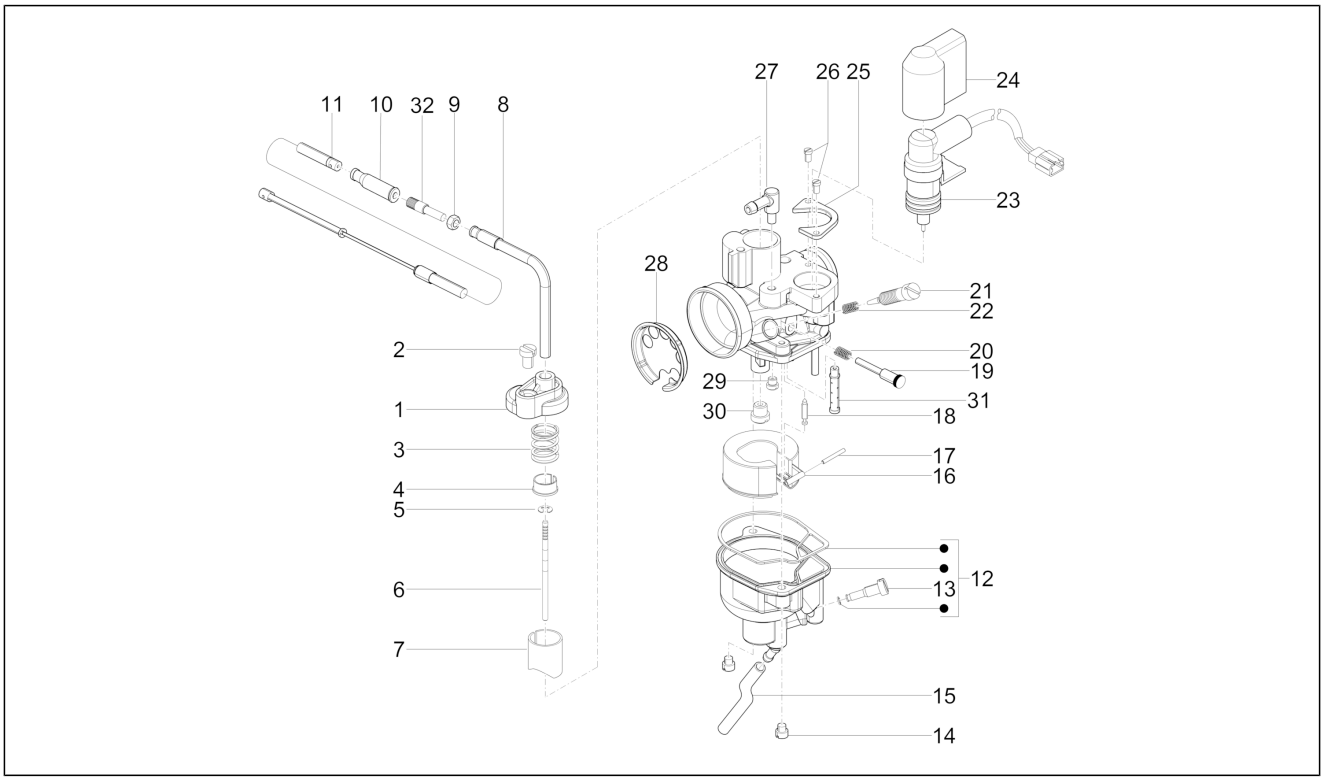

Pos.	Código	Descripción	Cant.	Variantes
1	431654	Tapa válvula gas	1	
2	288865	Tornillo	1	
3	482942	Muelle válvula gas	1	
4	288873	Clip aguja cónica	1	
5	288872	Anillo	1	
6	CM107510	Aguja cónica	1	
7	CM141710	Válvula gas	1	
8	113903	Tubo conmutador	1	
9	120074	Tuerca	1	
10	875551	Capuchón	1	
11	650237	Transmisión mando gas	1	
12	484704	Cuba completa	1	
13	432456	Tornillo	1	
14	288862	Tornillo fij.cubeta	2	
15	CM112001	Tubo de purga cuba L=130	1	
16	482916	Flotador cpl.	1	
17	288881	Perno flotador	1	
18	CM128501	Aguja cierre gasol.	1	
19	828074	Tornillo reg.válvula gas	1	
20	152608	Muelle	1	
21	CM107701	Tornillo regul.aire	1	
22	085285	Muelle	1	
23	CM105905	Starter	1	
24	485671	Capuchón	1	
25	288863	Placa	1	
26	289575	Tornillo	2	
27	436206	Válvula de aceite completa	1	
28	827892	Air gauger	1	

Grupo	Motor
Código	01.40
Descripción	Componentes de carburador
Revisión	1

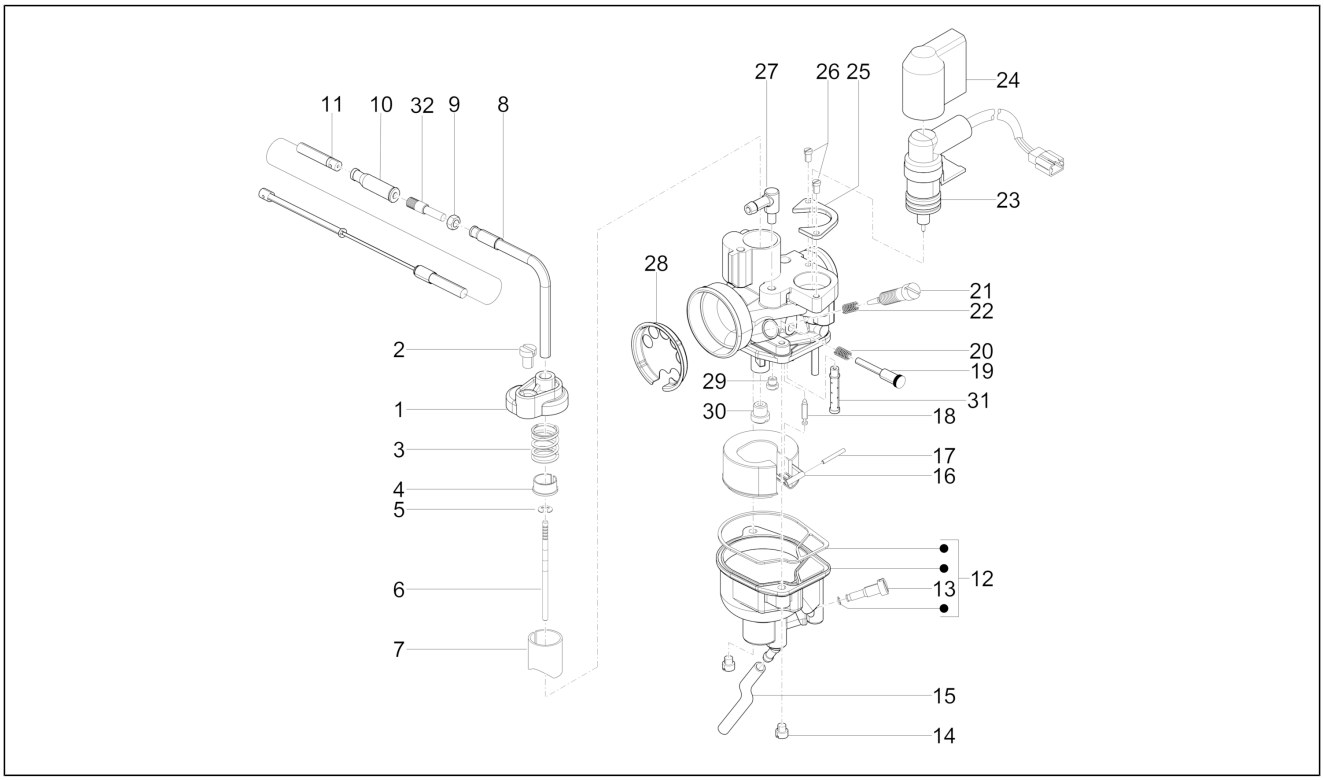

Pos.	Código	Descripción	Cant.	Variantes
29	CM102103	Surtidor mínimo	1	
30	CM101704	Surtidor máximo 53	1	
31	CM106230	Emulsor 209 HA	1	
32	288868	Tornillo	1	

Grupo	Motor
Código	01.42
Descripción	Silenciador
Revisión	1

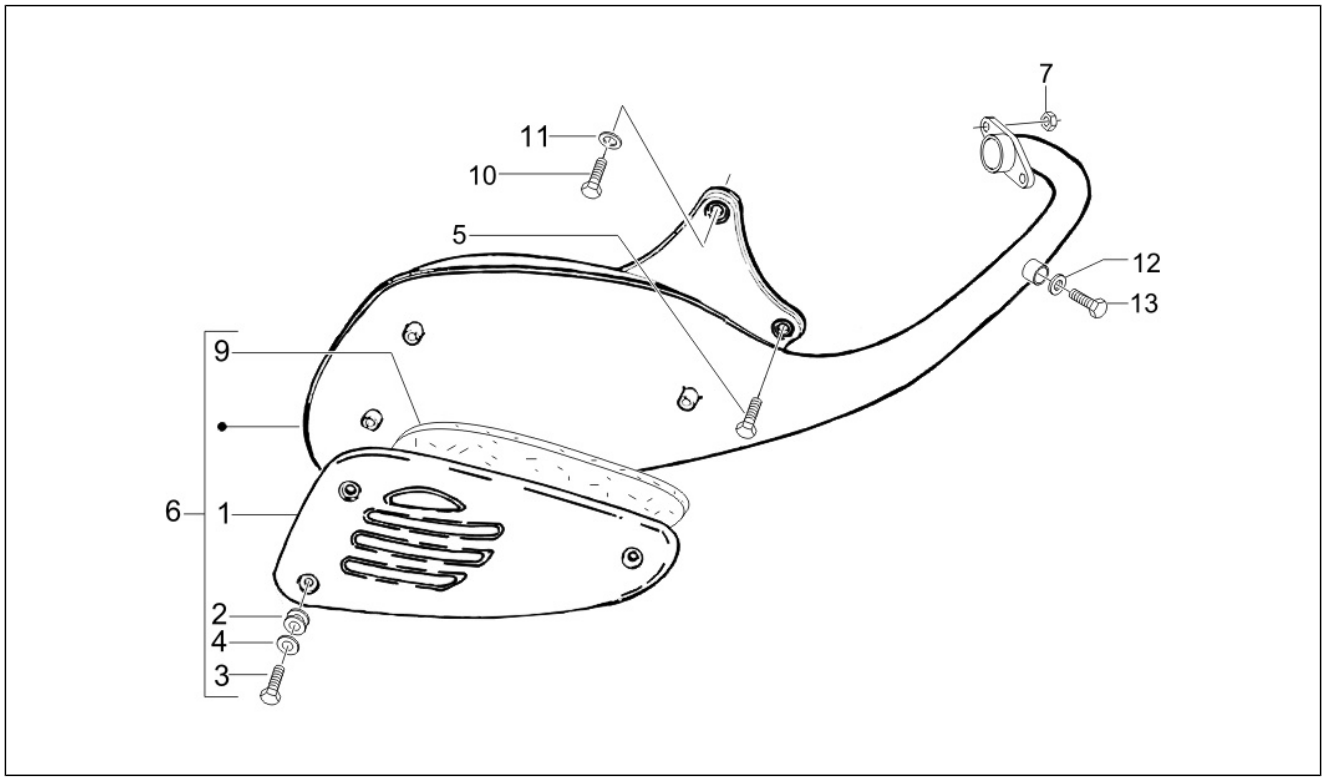

Pos.	Código	Descripción	Cant.	Variantes
1	845465	Protección	1	
2	841782	Pasacables	3	
3	842908	Tornillo M5x10	3	
4	841821	Arandela 6,6x18x1,6	3	
5	00H02500272	Tornillo 8M125X90	1	
6	8740615	Escape con protección	1	
6	8766485	Escape con protección	1	
7	288245	Tuerca de seguridad M6	2	
9	827050	Cubierta	1	
10	844470	Tornillo	1	
11	834187	Arandela elástica 16x8,2x2,2	2	
12	016195	Arandela ø10.2xø15x2	1	
13	433122	Torn. CH con reborde M10	1	

Grupo	Motor
Código	01.45
Descripción	Filtro de aire
Revisión	1

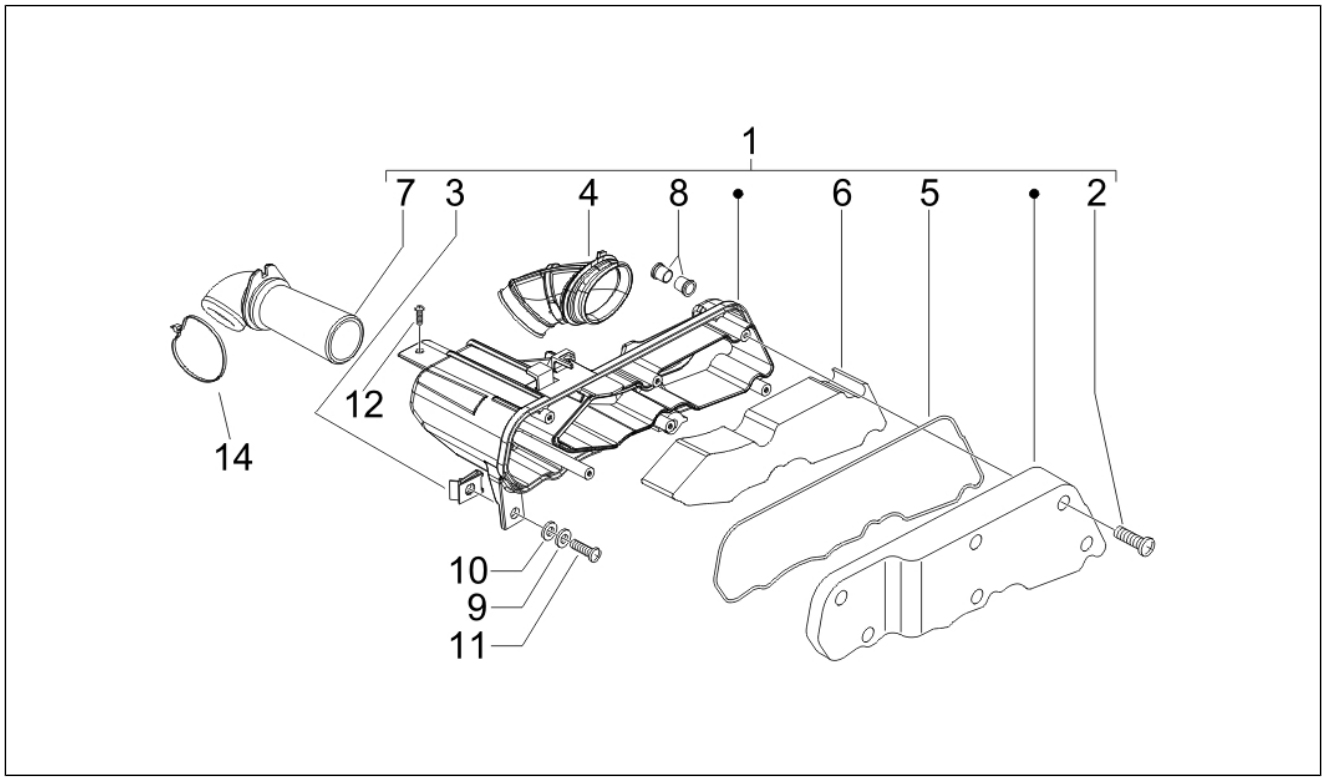

Pos.	Código	Descripción	Cant.	Variantes
1	832175	Caja filtro cpl	1	
1	843882	Caja filtro cpl	1	
2	258146	Torn. autorr. M3x20	6	
3	254485	Placa elastica M6	1	
4	487592	Manguito carburador-cja filtro	1	
5	487718	Junta	1	
6	487719	Filtro aire	1	
7	829715	Manguito de admisión	1	
7	840159	Manguito	1	
8	830056	Casquillo moleteado	2	
9	003056	Arandela plana 6,4x12x1	2	
10	012533	Arand. Dentada 6,6x11x0	2	
11	015759	Tornillo M6x20	1	
12	018640	Tornillo TC M6x50	1	
14	257134	Abrazadera ajustable L=277	1	

Grupo	Motor
Código	01.46
Descripción	Caja aire secundario
Revisión	1

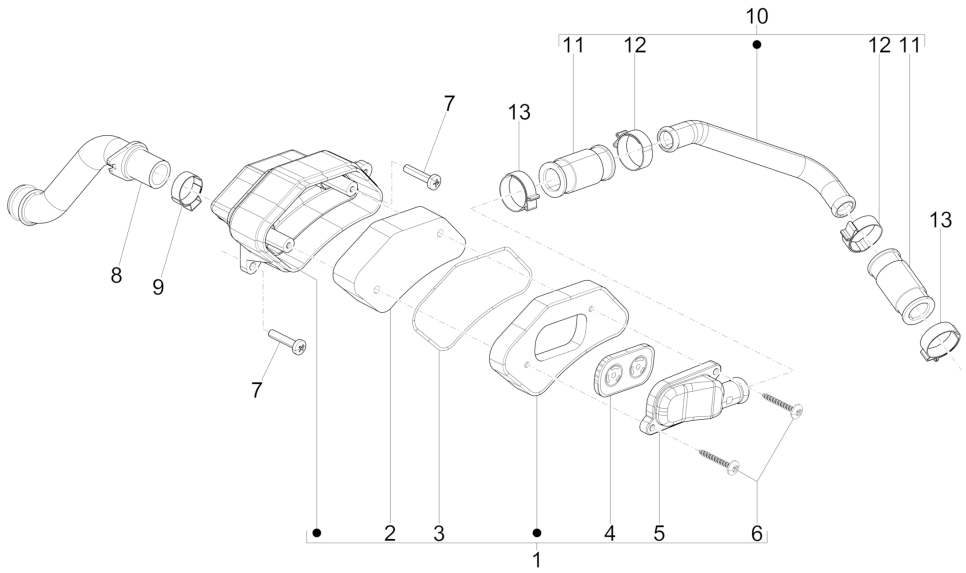

Pos.	Código	Descripción	Cant.	Variantes
1	8318594	Caja s.a.s. completa kt	1	
2	486942	Filtro sas	1	
3	486943	Junta	1	
4	82758R	Membrana	1	
5	827209	Tapa sas	1	
6	478533	Torn. autorr.	2	
7	015597	Tornillo TBIC	2	
8	827208	Tubo aspiración sas	1	
9	CM001905	Faja stringitubo	1	
10	827441	Tubo	1	
11	827443	Manguito	2	
12	827444	Abrazadera	2	
13	827444	Abrazadera	2	

Grupo	Chasis - Partes plástico - Carrocerias
Código	02.01
Descripción	Chasis/carrocería
Revisión	1

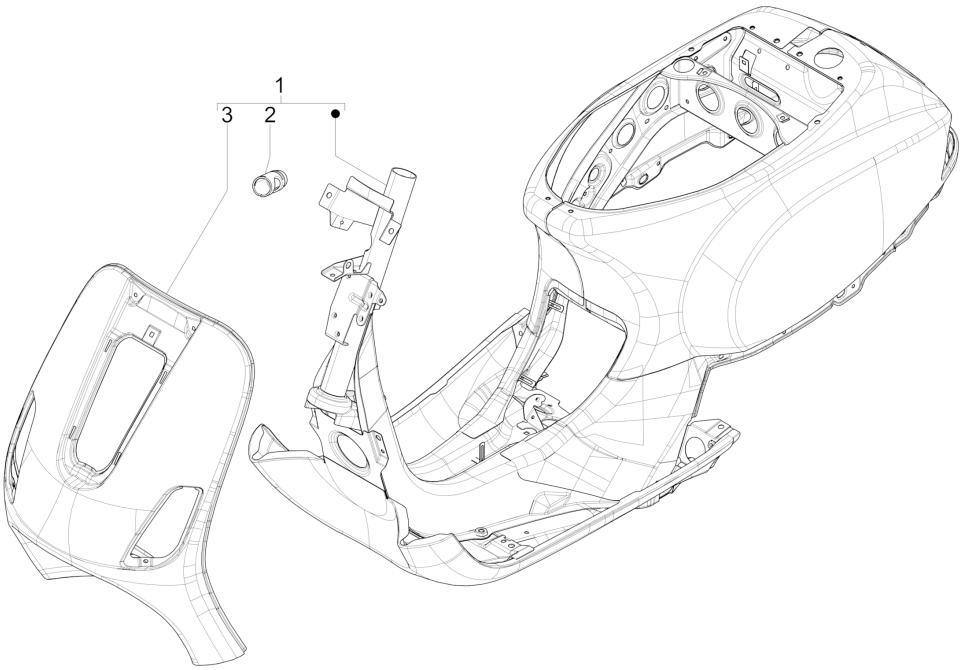

Pos.	Código	Descripción	Cant.	Variantes
1	62211150AI	Bastidor con P.I. pintado	1	**COLOR VEHÍCULO:**938/A Anaranjado Mizar[938/A]
1	6562430018	Bastidor con P.I. pintado	1	**COLOR VEHÍCULO:**208 Alabastro[208]
1	65624300AH	Bastidor con P.I. pintado	1	**COLOR VEHÍCULO:**231/A Celeste Pastel[231/A]
1	65624300DE	Bastidor con P.I. pintado	1	**COLOR VEHÍCULO:**222/A Azul Midnight[222/A] **COLOR VEHÍCULO:**222/A Azul Midnight[222/A]
1	65624300M4	Bastidor con P.I. pintado	1	**COLOR VEHÍCULO:**552 Marfil Pastel[552]
1	65624300P2	Bastidor con P.I. pintado	1	**COLOR VEHÍCULO:**567 Rosa[567]
1	65624301	Bastidor con P.I. cataforesis	1	
1	65624350P3	Bastidor con P.I. pintado	1	**COLOR VEHÍCULO:**577 Rosa metalizado[577]
1	67495000H9	Bastidor con P.I. pintado	1	**COLOR VEHÍCULO:**Lila[870/A]
1	67495050BR	Bastidor completo	1	**COLOR VEHÍCULO:**544 Blanco[544] **COLOR VEHÍCULO:**544 Blanco[544]
1	67495050R7	Bastidor completo	1	**COLOR VEHÍCULO:**894 Rojo Dragon[894] **COLOR VEHÍCULO:**894 Rojo Dragon[894]
1	67495050VM	Bastidor completo	1	**COLOR VEHÍCULO:**Verde porto venere[328/A]
1	67495050XN2	Bastidor completo	1	**COLOR VEHÍCULO:**98/A Negro Competition[98/A] **COLOR VEHÍCULO:**98/A Negro Competition[98/A]
2	298604	Soporte cerradura	1	
3	6221145	Escudo bastidor	1	

Grupo	Chasis - Partes plástico - Carrocerias
Código	02.25
Descripción	Caballete/s
Revisión	1

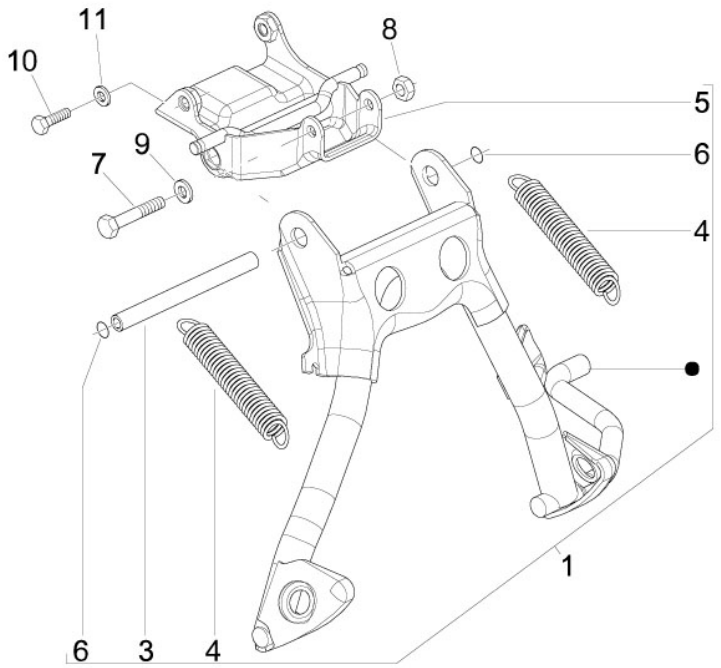

Pos.	Código	Descripción	Cant.	Variantes
1	582155	Caballete	1	
3	583603	Perno	1	
4	278940	Muelle	2	
5	272929	Soporte	1	
6	271695	Gasket ring	2	
7	030080	Tornillo	1	
8	020108	Tuerca M8x6,5	1	
9	016408	Arandela elástica 13,75x8,15x4,5	3	
10	031122	Tornillo c. hex. M8x30	2	
11	013861	Arandela plana 8,2x20x2,5	2	

Grupo	Chasis - Partes plástico - Carrocerias
Código	02.26
Descripción	Escudo delantero
Revisión	1

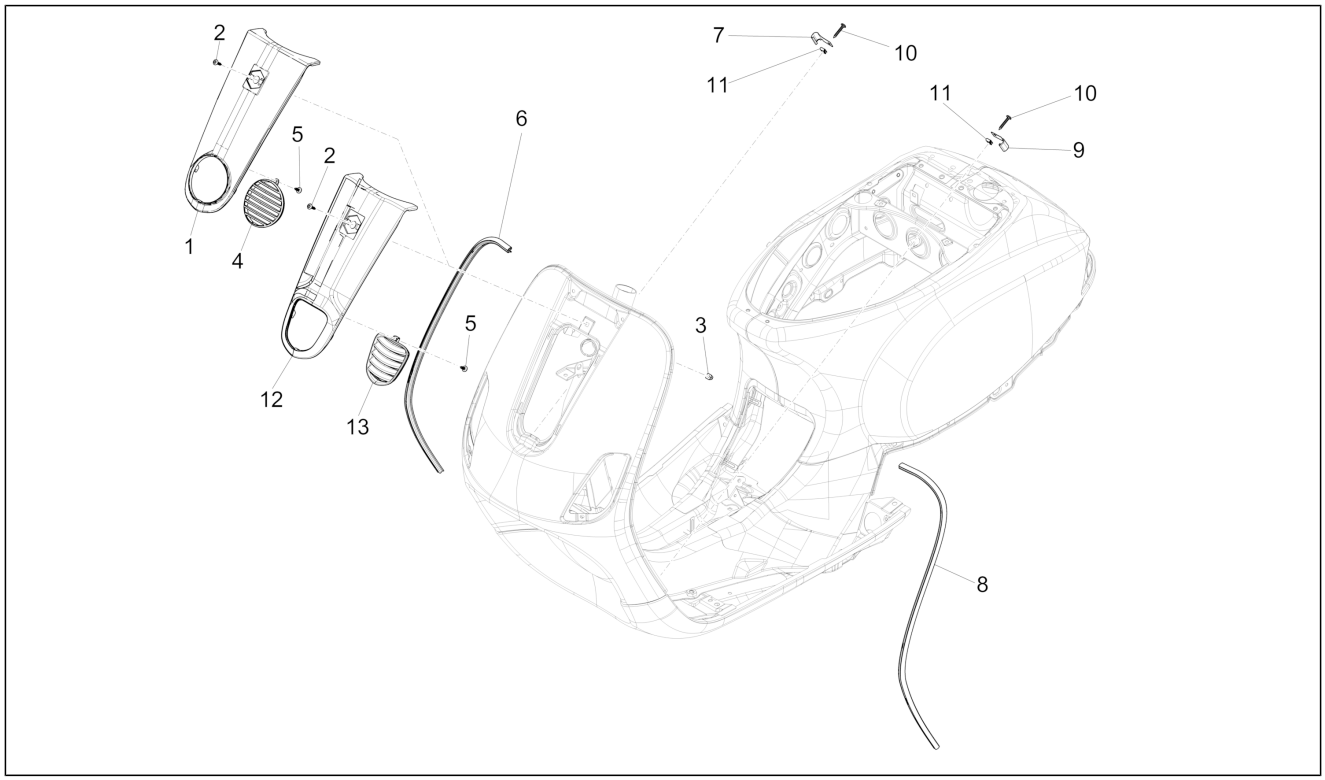

Pos.	Código	Descripción	Cant.	Variantes
1	6559640018	Cubredirección	1	**COLOR VEHÍCULO:**208 Alabastro[208]
1	65596400AH	Cubredirección	1	**COLOR VEHÍCULO:**231/A Celeste Pastel[231/A]
1	65596400AI	Cubredirección	1	**COLOR VEHÍCULO:**938/A Anaranjado Mizar[938/A]
1	65596400BR	Cubredirección	1	**COLOR VEHÍCULO:**544 Blanco[544]
1	65596400DE	Cubredirección	1	**COLOR VEHÍCULO:**222/A Azul Midnight[222/A]
1	65596400M4	Cubredirección	1	**COLOR VEHÍCULO:**552 Marfil Pastel[552]
1	65596400P2	Cubredirección	1	**COLOR VEHÍCULO:**567 Rosa[567]
1	65596400P3	Cubredirección	1	**COLOR VEHÍCULO:**577 Rosa metalizado[577]
1	65596400R7	Cubredirección	1	**COLOR VEHÍCULO:**894 Rojo Dragon[894]
1	65596400XN2	Cubredirección	1	**COLOR VEHÍCULO:**98/A Negro Competition[98/A]
1	6559645	Cubredirección	1	
2	CM179101	Tornillo autoaterrajable	1	
2	CM179101	Tornillo autoaterrajable	1	
3	199190	Taco de expansión	1	
4	655965	Embellecedor cubre-dirección	1	
5	008432	Tornillo d3,5x9,5	1	
6	622188	Borde escudo der.	1	
7	299965	Cubrejunta	1	
8	622187	Borde escudo izq.	1	
9	299964	Cubrejunta	1	
10	008432	Tornillo d3,5x9,5	1	
11	CM017403	Placa elastica	2	
12	675040	Cubredirección	1	
12	67504000BR	Cubredirección pintado	1	**COLOR VEHÍCULO:**544 Blanco[544]
12	67504000DE	Cubredirección pintado	1	**COLOR VEHÍCULO:**222/A Azul Midnight[222/A]
12	67504000H9	Cubredirección pintado	1	**COLOR VEHÍCULO:**Lila[870/A]
12	67504000R7	Cubredirección pintado	1	**COLOR VEHÍCULO:**894 Rojo Dragon[894]
12	67504000VM	Cubredirección pintado	1	**COLOR VEHÍCULO:**Verde porto venere[328/A]

Grupo	Chasis - Partes plástico - Carrocerias
Código	02.26
Descripción	Escudo delantero
Revisión	1

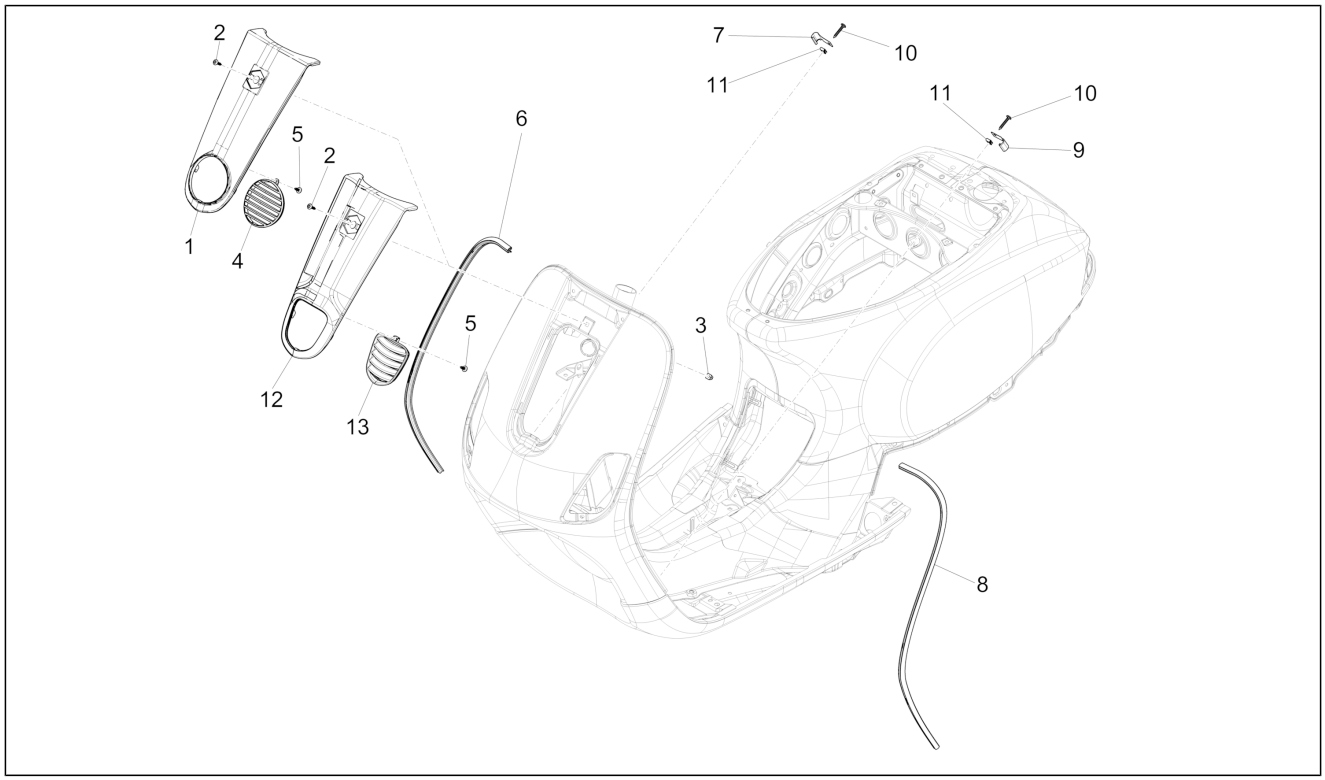

Pos.	Código	Descripción	Cant.	Variantes
12	67504000XN2	Cubredirección pintado	1	**COLOR VEHÍCULO:**98/A Negro Competition[98/A]
13	675256	Rejilla cubredirección	1	**COLOR VEHÍCULO:**Lila[870/A] **COLOR VEHÍCULO:**544 Blanco[544] **COLOR VEHÍCULO:**Verde porto venere[328/A] **COLOR VEHÍCULO:**894 Rojo Dragon[894] **COLOR VEHÍCULO:**222/A Azul Midnight[222/A] **COLOR VEHÍCULO:**98/A Negro Competition[98/A]

Grupo	Chasis - Partes plástico - Carrocerias
Código	02.30
Descripción	Maletero delantero - Contraescudo
Revisión	1

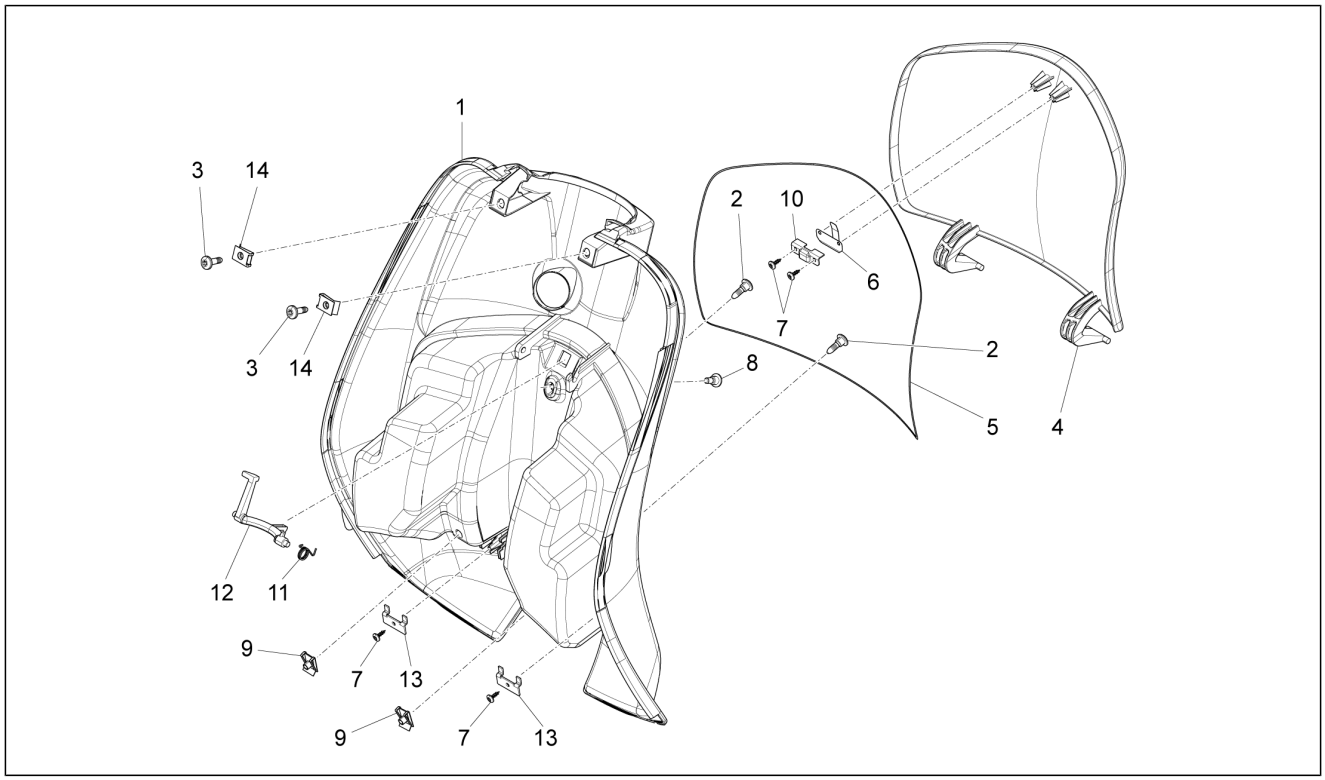

Pos.	Código	Descripción	Cant.	Variantes
1	6221794018	Maleta delantera	1	
1	62217940M4	Maleta delantera	1	**COLOR VEHÍCULO:**552 Marfil Pastel[552]
1	62217940P2	Maleta delantera	1	**COLOR VEHÍCULO:**567 Rosa[567]
1	62217940P3	Maleta delantera	1	**COLOR VEHÍCULO:**577 Rosa metalizado[577]
1	622898000L	Maleta delantera	1	**COLOR VEHÍCULO:**222/A Azul Midnight[222/A] **COLOR VEHÍCULO:**222/A Azul Midnight[222/A]
1	622898000P	Maleta delantera	1	**COLOR VEHÍCULO:**231/A Celeste Pastel[231/A] **COLOR VEHÍCULO:**938/A Anaranjado Mizar[938/A] **COLOR VEHÍCULO:**544 Blanco[544] **COLOR VEHÍCULO:**544 Blanco[544] **COLOR VEHÍCULO:**241/A Celeste[241/A] **COLOR VEHÍCULO:**711/B Gris claro Metalizado[711/B] **COLOR VEHÍCULO:**894 Rojo Dragon[894] **COLOR VEHÍCULO:**894 Rojo Dragon[894] **COLOR VEHÍCULO:**Verde porto venere[328/A] **COLOR VEHÍCULO:**98/A Negro Competition[98/A] **COLOR VEHÍCULO:**98/A Negro Competition[98/A] **COLOR VEHÍCULO:**Lila[870/A]
2	259830	Tornillo métrico M6x20	2	
2	CM179201	Tornillo métrico M6x22	2	
3	575249	Tornillo con manguito M6	2	
3	CM179302	Tornillo métrico M6x22	2	
4	6221154018	Puertecilla maletero	1	
4	62211540M4	Puertecilla maletero	1	**COLOR VEHÍCULO:**552 Marfil Pastel[552]
4	62211540P2	Puertecilla maletero	1	**COLOR VEHÍCULO:**567 Rosa[567]
4	62211540P3	Puertecilla maletero	1	**COLOR VEHÍCULO:**577 Rosa metalizado[577]
4	622899000L	Puertecilla maletero	1	**COLOR VEHÍCULO:**222/A Azul Midnight[222/A] **COLOR VEHÍCULO:**222/A Azul Midnight[222/A]
4	622899000P	Puertecilla maletero	1	**COLOR VEHÍCULO:**231/A Celeste Pastel[231/A] **COLOR VEHÍCULO:**938/A Anaranjado Mizar[938/A] **COLOR VEHÍCULO:**544 Blanco[544] **COLOR VEHÍCULO:**544 Blanco[544]

Grupo	Chasis - Partes plástico - Carrocerias
Código	02.30
Descripción	Maletero delantero - Contraescudo
Revisión	1

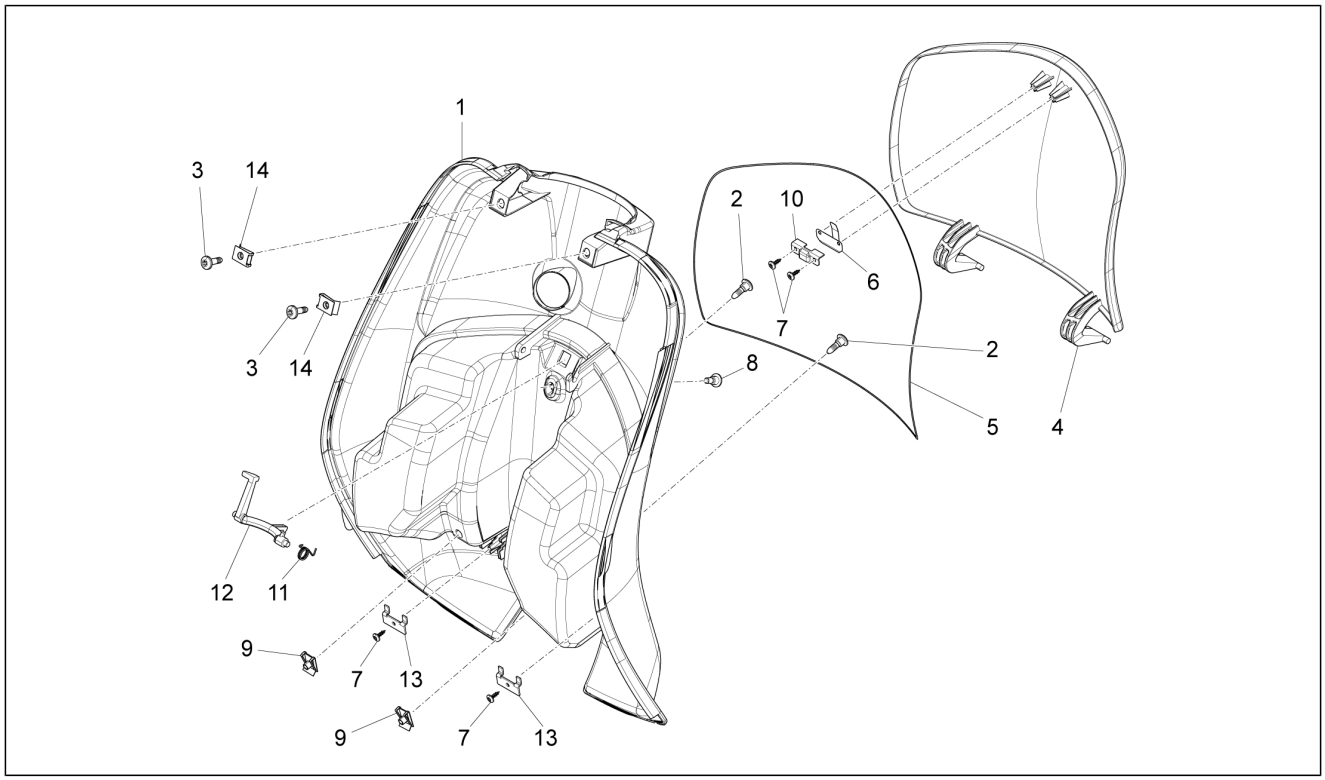

Pos.	Código	Descripción	Cant.	Variantes
				COLOR VEHÍCULO:241/A Celeste[241/A] **COLOR VEHÍCULO:**711/B Gris claro Metalizado[711/B] **COLOR VEHÍCULO:**894 Rojo Dragon[894] **COLOR VEHÍCULO:**894 Rojo Dragon[894] **COLOR VEHÍCULO:**Verde porto venere[328/A] **COLOR VEHÍCULO:**98/A Negro Competition[98/A] **COLOR VEHÍCULO:**98/A Negro Competition[98/A] **COLOR VEHÍCULO:**Lila[870/A]
5	297275	Junta	1	
6	573057	Chapa anclaje	1	
7	297498	Tornillo autorrosc. M3,5x13	4	
8	575249	Tornillo con manguito M6	1	
8	CM179202	Tornillo	1	
9	254485	Placa elastica M6	2	
10	252420	Escuadra	1	
11	257617	Muelle	1	
12	295528	Gancho	2	
13	257614	Escuadra	2	
14	254485	Placa elastica M6	2	

Grupo	Chasis - Partes plástico - Carrocerias
Código	02.31
Descripción	Cubierta central - Estribos
Revisión	1

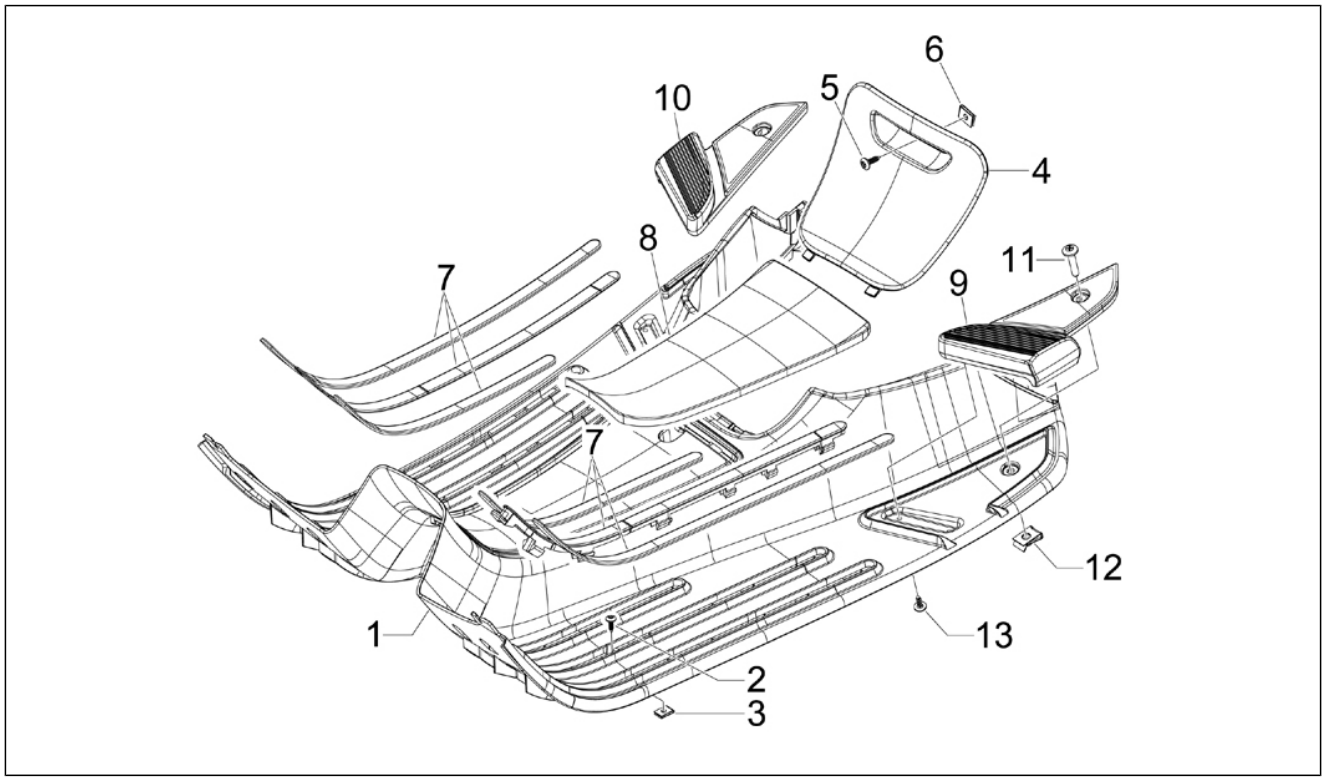

Pos.	Código	Descripción	Cant.	Variantes
1	6221244018	Reposapiés	1	**COLOR VEHÍCULO:**208 Alabastro[208]
1	62212440M4	Estribo pintado	1	**COLOR VEHÍCULO:**552 Marfil Pastel[552]
1	62212440P2	Reposapiés	1	**COLOR VEHÍCULO:**567 Rosa[567]
1	62212440P3	Estribo pintado	1	**COLOR VEHÍCULO:**577 Rosa metalizado[577]
1	622900000L	Reposapiés	1	**COLOR VEHÍCULO:**222/A Azul Midnight[222/A] **COLOR VEHÍCULO:**222/A Azul Midnight[222/A]
1	622900000P	Reposapiés	1	**COLOR VEHÍCULO:**231/A Celeste Pastel[231/A] **COLOR VEHÍCULO:**938/A Anaranjado Mizar[938/A] **COLOR VEHÍCULO:**544 Blanco[544] **COLOR VEHÍCULO:**544 Blanco[544] **COLOR VEHÍCULO:**241/A Celeste[241/A] **COLOR VEHÍCULO:**711/B Gris claro Metalizado[711/B] **COLOR VEHÍCULO:**894 Rojo Dragon[894] **COLOR VEHÍCULO:**894 Rojo Dragon[894] **COLOR VEHÍCULO:**Verde porto venere[328/A] **COLOR VEHÍCULO:**98/A Negro Competition[98/A] **COLOR VEHÍCULO:**98/A Negro Competition[98/A] **COLOR VEHÍCULO:**Lila[870/A]
2	CM178601	Tornillo autorrosc. D4.2x16	2	
3	CM017406	Placa	2	
4	6221360018	Tapa bujía	1	**COLOR VEHÍCULO:**208 Alabastro[208]
4	62213600AH	Tapa bujía	1	**COLOR VEHÍCULO:**231/A Celeste Pastel[231/A]
4	62213600H9	Tapa bujía	1	**COLOR VEHÍCULO:**Lila[870/A]
4	62213600P3	Tapa bujía	1	**COLOR VEHÍCULO:**577 Rosa metalizado[577]
4	62213600VM	Tapa bujía	1	**COLOR VEHÍCULO:**Verde porto venere[328/A]
4	62213600XN2	Portezuela de inspección bujía pintada	1	**COLOR VEHÍCULO:**98/A Negro Competition[98/A] **COLOR VEHÍCULO:**98/A Negro Competition[98/A]
4	62213650AI	Portezuela de inspección bujía pintada	1	**COLOR VEHÍCULO:**938/A Anaranjado Mizar[938/A]
4	62213650BR	Portezuela de inspección bujía pintada	1	**COLOR VEHÍCULO:**544 Blanco[544] **COLOR VEHÍCULO:**544 Blanco[544]
4	62213650DE	Portezuela de inspección bujía pintada	1	**COLOR VEHÍCULO:**222/A Azul Midnight[222/A] **COLOR VEHÍCULO:**222/A Azul Midnight[222/A]

Grupo	Chasis - Partes plástico - Carrocerias
Código	02.31
Descripción	Cubierta central - Estribos
Revisión	1

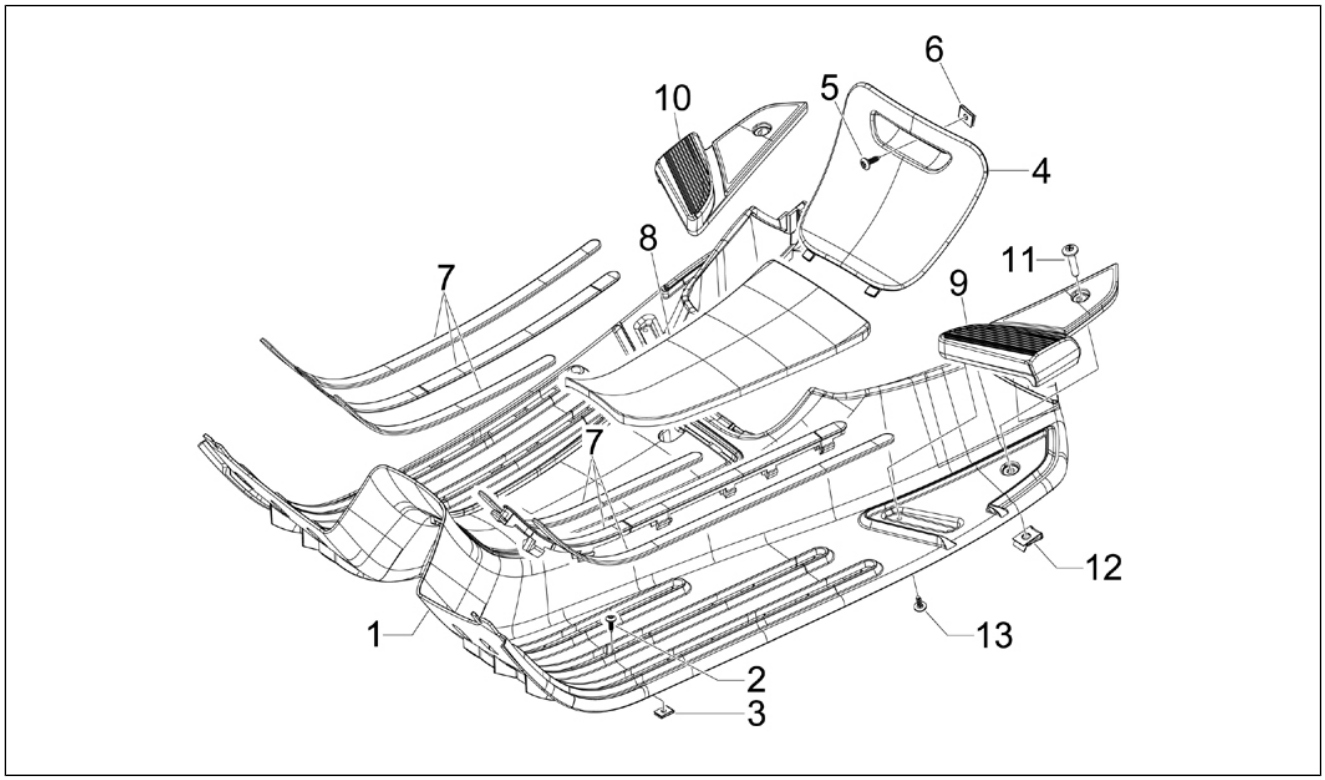

Pos.	Código	Descripción	Cant.	Variantes
4	62213650M4	Tapa bujía	1	**COLOR VEHÍCULO:**552 Marfil Pastel[552]
4	62213650P2	Tapa bujía	1	**COLOR VEHÍCULO:**567 Rosa[567]
4	62213650R7	Portezuela de inspección bujía pintada	1	**COLOR VEHÍCULO:**894 Rojo Dragon[894] **COLOR VEHÍCULO:**894 Rojo Dragon[894]
5	015911	Tornillo autorrosc. 4,2x16	1	
6	199190	Taco de expansión	1	
7	657126	Kit ribetes estribo	1	
8	57345R	Alfombrilla central	1	
9	622125	Estribo izq.	1	
10	622126	Estribo der.	1	
11	297498	Tornillo autorrosc. M3,5x13	4	
12	254485	Placa elastica M6	2	
13	297498	Tornillo autorrosc. M3,5x13	4	

Grupo	Chasis - Partes plástico - Carrocerias
Código	02.32
Descripción	Cubiertas laterales - Spoiler
Revisión	1

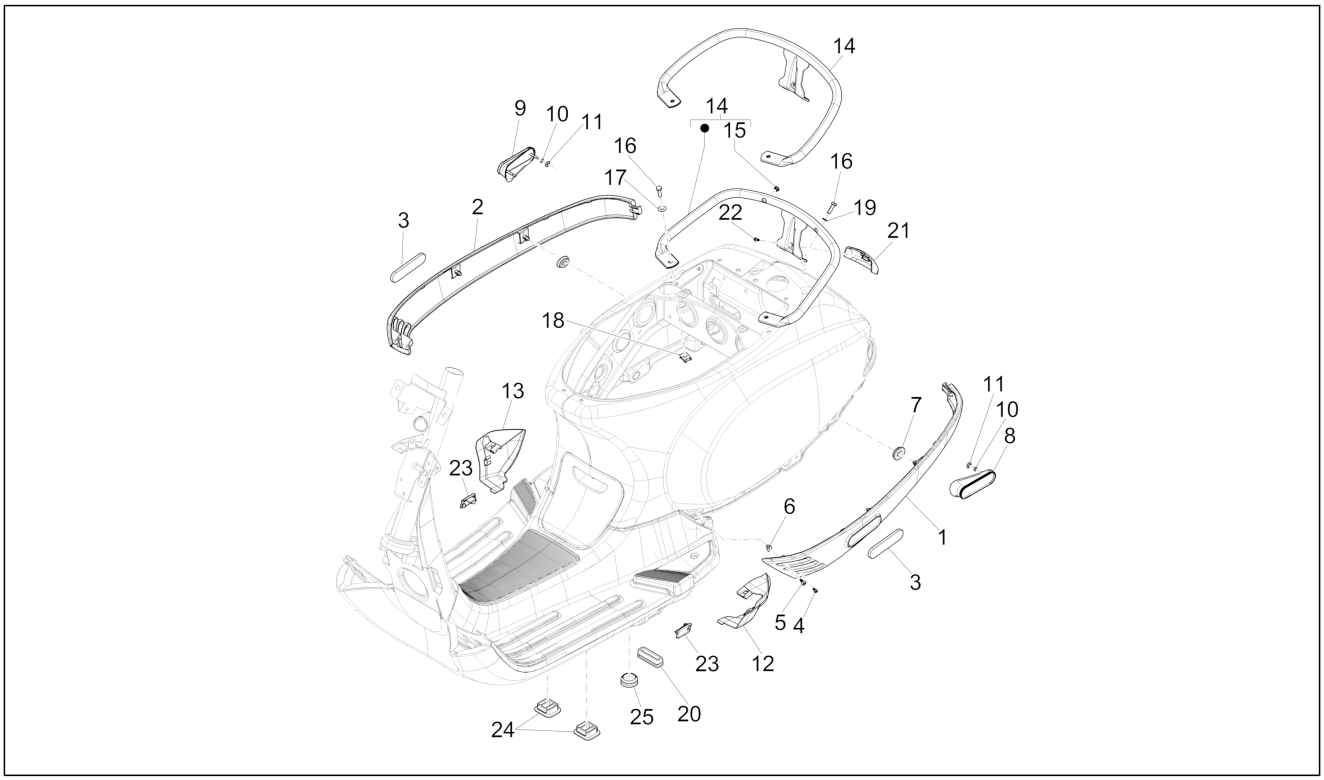

Pos.	Código	Descripción	Cant.	Variantes
1	6221274	Carenado inferior izq.	1	
1	6221274018	Carenado inferior izq.	1	**COLOR VEHÍCULO:**208 Alabastro[208]
1	62212740M4	Carenado inferior izq.	1	**COLOR VEHÍCULO:**552 Marfil Pastel[552]
1	62212740P2	Carenado inferior izq.	1	**COLOR VEHÍCULO:**567 Rosa[567]
1	62212740P3	Carenado inferior izq.	1	**COLOR VEHÍCULO:**577 Rosa metalizado[577]
1	622901000L	Carenado inferior izq.	1	**COLOR VEHÍCULO:**222/A Azul Midnight[222/A] **COLOR VEHÍCULO:**222/A Azul Midnight[222/A]
1	622901000P	Carenado inferior izq.	1	**COLOR VEHÍCULO:**231/A Celeste Pastel[231/A] **COLOR VEHÍCULO:**938/A Anaranjado Mizar[938/A] **COLOR VEHÍCULO:**544 Blanco[544] **COLOR VEHÍCULO:**544 Blanco[544] **COLOR VEHÍCULO:**241/A Celeste[241/A] **COLOR VEHÍCULO:**711/B Gris claro Metalizado[711/B] **COLOR VEHÍCULO:**894 Rojo Dragon[894] **COLOR VEHÍCULO:**894 Rojo Dragon[894] **COLOR VEHÍCULO:**Verde porto venere[328/A] **COLOR VEHÍCULO:**98/A Negro Competition[98/A] **COLOR VEHÍCULO:**98/A Negro Competition[98/A] **COLOR VEHÍCULO:**Lila[870/A]
2	6221284	Carenado inferior der.	1	
2	6221284018	Carenado inferior der.	1	**COLOR VEHÍCULO:**208 Alabastro[208]
2	62212840M4	Carenado inferior der.	1	**COLOR VEHÍCULO:**552 Marfil Pastel[552]
2	62212840P2	Carenado inferior der.	1	**COLOR VEHÍCULO:**567 Rosa[567]
2	62212840P3	Carenado inferior der.	1	**COLOR VEHÍCULO:**577 Rosa metalizado[577]
2	622902000L	Carenado inferior der.	1	**COLOR VEHÍCULO:**222/A Azul Midnight[222/A] **COLOR VEHÍCULO:**222/A Azul Midnight[222/A]
2	622902000P	Carenado inferior der.	1	**COLOR VEHÍCULO:**231/A Celeste Pastel[231/A] **COLOR VEHÍCULO:**938/A Anaranjado Mizar[938/A] **COLOR VEHÍCULO:**544 Blanco[544] **COLOR VEHÍCULO:**544 Blanco[544] **COLOR VEHÍCULO:**241/A Celeste[241/A] **COLOR VEHÍCULO:**711/B Gris claro Metalizado[711/B] **COLOR VEHÍCULO:**894 Rojo Dragon[894]

Grupo	Chasis - Partes plástico - Carrocerias
Código	02.32
Descripción	Cubiertas laterales - Spoiler
Revisión	1

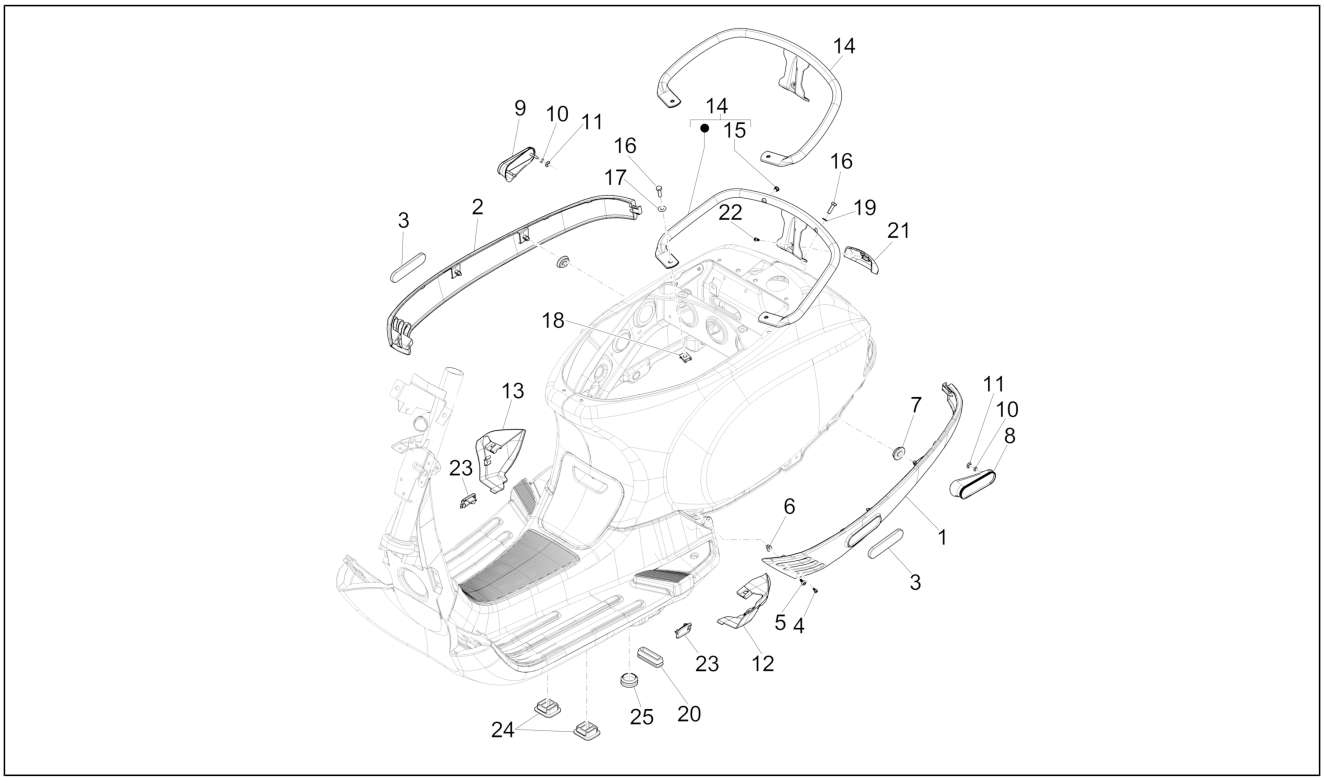

Pos.	Código	Descripción	Cant.	Variantes
				COLOR VEHÍCULO:894 Rojo Dragon[894] **COLOR VEHÍCULO:**Verde porto venere[328/A] **COLOR VEHÍCULO:**98/A Negro Competition[98/A] **COLOR VEHÍCULO:**98/A Negro Competition[98/A] **COLOR VEHÍCULO:**Lila[870/A]
3	58231R	Catafaros lateral	2	
4	297498	Tornillo autorrosc. M3,5x13	1	
5	259349	Tornillo M4,2x13	3	
5	CM178603	Tornillo autorrosc. D4.2x13	3	
6	199190	Taco de expansión	2	
7	463195	Tampón elástico	4	
8	584083	Reflector lateral izq.	1	
9	584084	Reflector lateral der.	1	
10	181351	Placa elastica	2	
11	584995	Junta	2	
12	6221294	Terminal trasero spoiler izq.	1	
12	6221294018	Terminal trasero spoiler izq.	1	**COLOR VEHÍCULO:**208 Alabastro[208]
12	62212940AH	Terminal trasero spoiler izq.	1	**COLOR VEHÍCULO:**231/A Celeste Pastel[231/A]
12	62212940AI	Terminal trasero spoiler izq.	1	**COLOR VEHÍCULO:**938/A Anaranjado Mizar[938/A]
12	62212940BR	Terminal trasero spoiler izq.	1	**COLOR VEHÍCULO:**544 Blanco[544] **COLOR VEHÍCULO:**544 Blanco[544]
12	62212940C5	Terminal trasero spoiler izq.	1	**COLOR VEHÍCULO:**241/A Celeste[241/A]
12	62212940DE	Terminal trasero spoiler izq.	1	**COLOR VEHÍCULO:**222/A Azul Midnight[222/A] **COLOR VEHÍCULO:**222/A Azul Midnight[222/A]
12	62212940H9	Terminal trasero spoiler izq.	1	**COLOR VEHÍCULO:**Lila[870/A]
12	62212940M4	Terminal trasero spoiler izq.	1	**COLOR VEHÍCULO:**552 Marfil Pastel[552]
12	62212940P2	Terminal trasero spoiler izq.	1	**COLOR VEHÍCULO:**567 Rosa[567]
12	62212940P3	Terminal trasero spoiler izq.	1	**COLOR VEHÍCULO:**577 Rosa metalizado[577]
12	62212940R7	Terminal trasero spoiler izq.	1	**COLOR VEHÍCULO:**894 Rojo Dragon[894] **COLOR VEHÍCULO:**894 Rojo Dragon[894]

Grupo	Chasis - Partes plástico - Carrocerias
Código	02.32
Descripción	Cubiertas laterales - Spoiler
Revisión	1

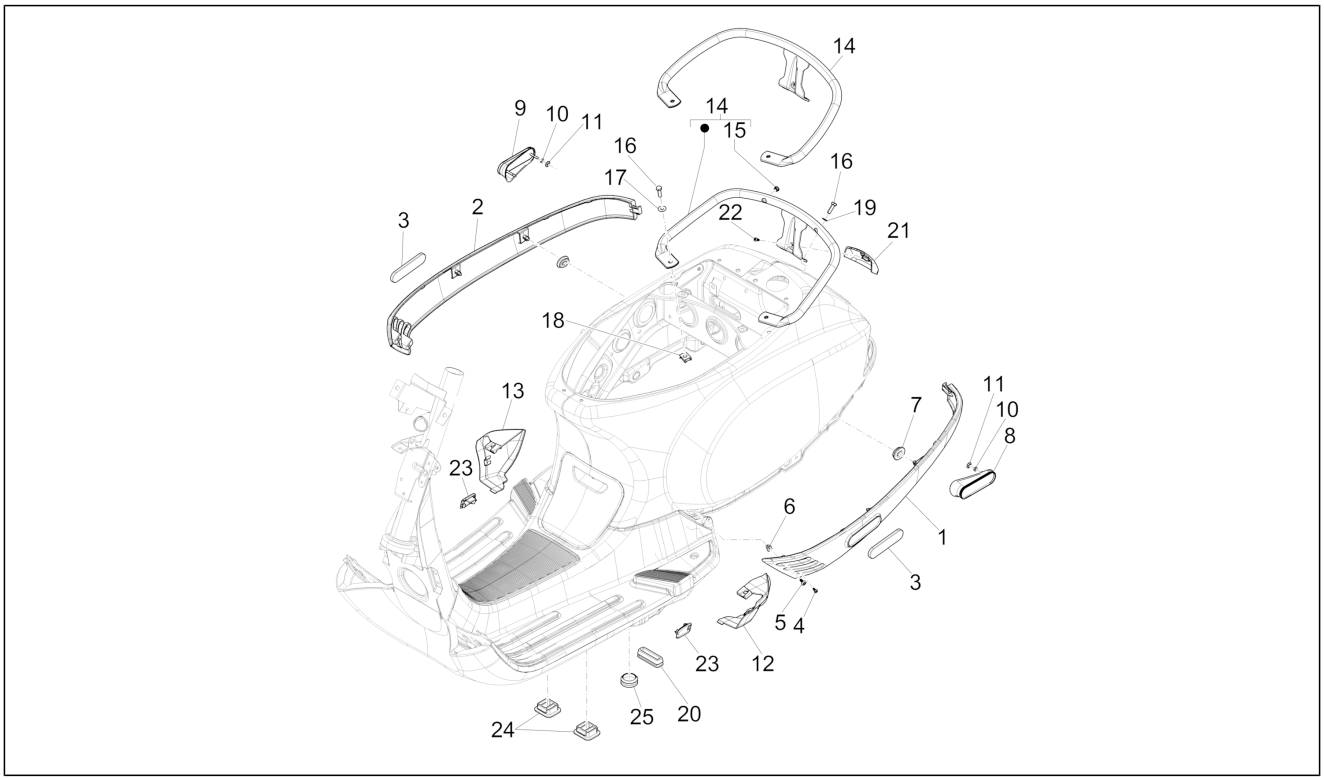

Pos.	Código	Descripción	Cant.	Variantes
12	62212940VM	Terminal trasero spoiler izq.	1	**COLOR VEHÍCULO:**Verde porto venere[328/A]
12	62212940XN2	Terminal trasero spoiler izq.	1	**COLOR VEHÍCULO:**98/A Negro Competition[98/A] **COLOR VEHÍCULO:**98/A Negro Competition[98/A]
13	6221304	Terminal trasero spoiler der.	1	
13	6221304018	Terminal trasero spoiler der.	1	**COLOR VEHÍCULO:**208 Alabastro[208]
13	62213040AH	Terminal trasero spoiler der.	1	**COLOR VEHÍCULO:**231/A Celeste Pastel[231/A]
13	62213040AI	Terminal trasero spoiler der.	1	**COLOR VEHÍCULO:**938/A Anaranjado Mizar[938/A]
13	62213040BR	Terminal trasero spoiler der.	1	**COLOR VEHÍCULO:**544 Blanco[544] **COLOR VEHÍCULO:**544 Blanco[544]
13	62213040DE	Terminal trasero spoiler der.	1	**COLOR VEHÍCULO:**222/A Azul Midnight[222/A] **COLOR VEHÍCULO:**222/A Azul Midnight[222/A]
13	62213040H9	Terminal trasero spoiler der.	1	**COLOR VEHÍCULO:**Lila[870/A]
13	62213040M4	Terminal trasero spoiler der.	1	**COLOR VEHÍCULO:**552 Marfil Pastel[552]
13	62213040P2	Terminal trasero spoiler der.	1	**COLOR VEHÍCULO:**567 Rosa[567]
13	62213040P3	Terminal trasero spoiler der.	1	**COLOR VEHÍCULO:**577 Rosa metalizado[577]
13	62213040R7	Terminal trasero spoiler der.	1	**COLOR VEHÍCULO:**894 Rojo Dragon[894] **COLOR VEHÍCULO:**894 Rojo Dragon[894]
13	62213040VM	Terminal trasero spoiler der.	1	**COLOR VEHÍCULO:**Verde porto venere[328/A]
13	62213040XN2	Terminal trasero spoiler der.	1	**COLOR VEHÍCULO:**98/A Negro Competition[98/A] **COLOR VEHÍCULO:**98/A Negro Competition[98/A]
14	623572	Manilla	1	
14	657109	Manilla del asiento con P.I.	1	
15	623561	Tapon asa	1	
16	031090	Tornillo c. hex.	4	
17	078307	Arandela	2	
18	254485	Placa elastica M6	2	
19	012533	Arand. Dentada 6,6x11x0	2	
20	299558	Tapón	1	
21	623336	Tapa trasera asiento	1	

Grupo	Chasis - Partes plástico - Carrocerias
Código	02.32
Descripción	Cubiertas laterales - Spoiler
Revisión	1

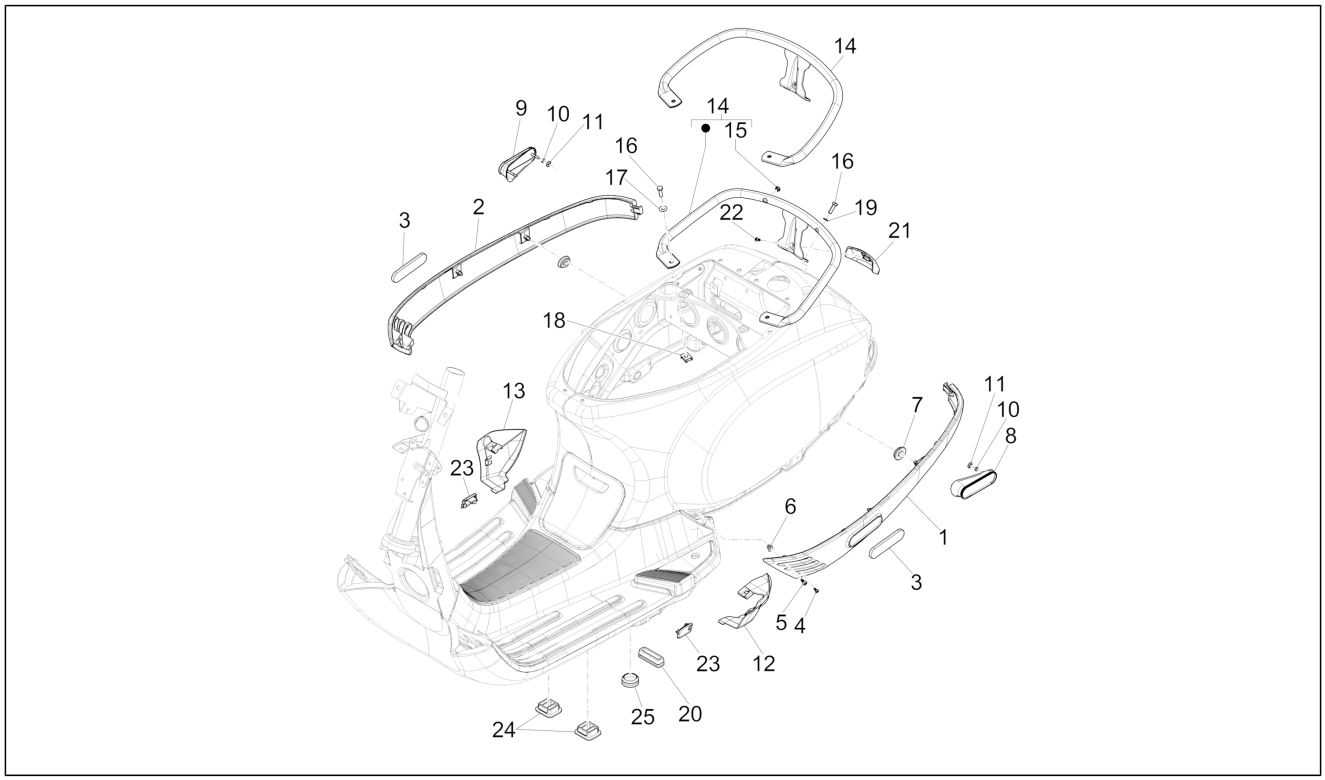

Pos.	Código	Descripción	Cant.	Variantes
22	268596	Tornillo autorrosc. D4x13	1	
23	620556	Tapón spoiler	2	
24	299557	Tapón	2	
25	299559	Tapón	1	

Grupo	Chasis - Partes plástico - Carrocerias
Código	02.33
Descripción	Alojamiento rueda - Guardabarros
Revisión	1

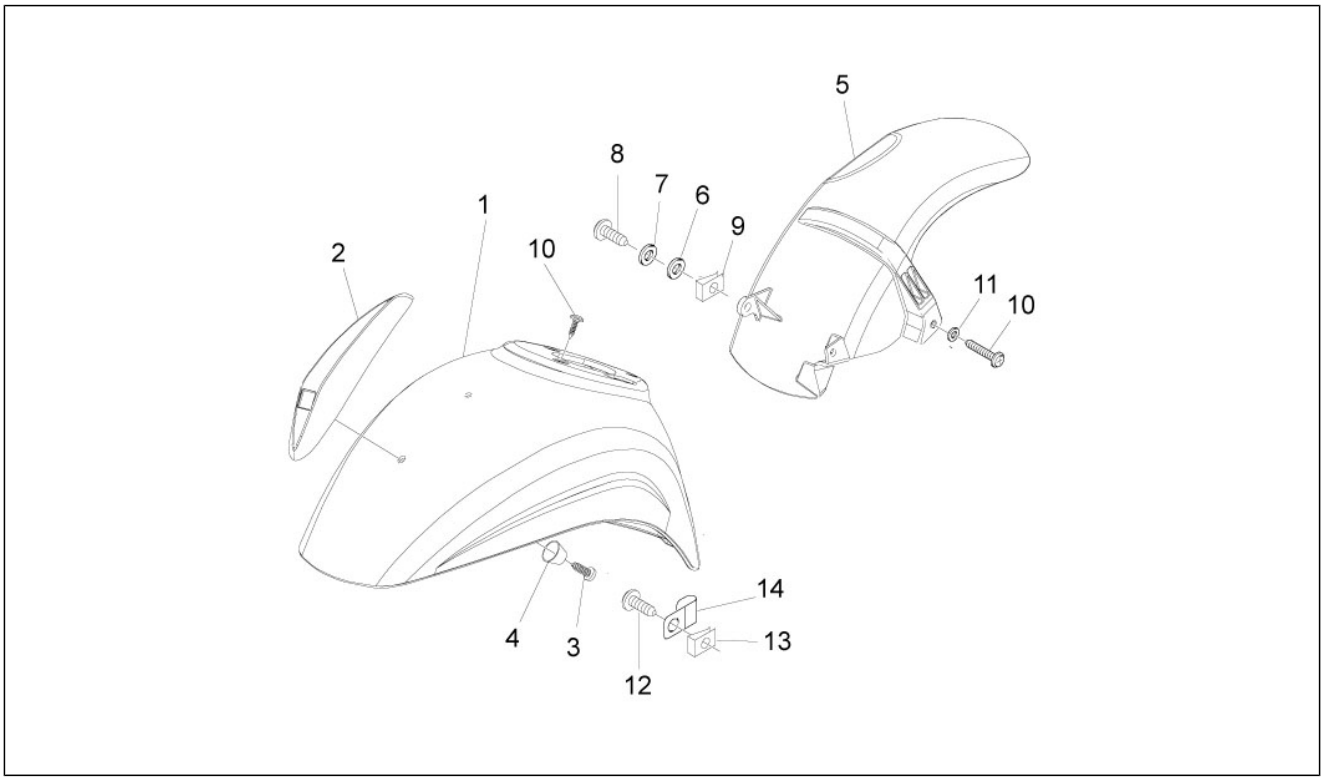

Pos.	Código	Descripción	Cant.	Variantes
1	6507470018	GUARDABARROS DELANTERO	1	**COLOR VEHÍCULO:**208 Alabastro[208]
1	66550250AI	GUARDABARROS DELANTERO	1	**COLOR VEHÍCULO:**938/A Anaranjado Mizar[938/A]
1	666528	GUARDABARROS DELANTERO	1	
1	66652800AH	GUARDABARROS DELANTERO	1	**COLOR VEHÍCULO:**231/A Celeste Pastel[231/A]
1	66652800BR	GUARDABARROS DELANTERO	1	**COLOR VEHÍCULO:**544 Blanco[544] **COLOR VEHÍCULO:**544 Blanco[544]
1	66652800C5	GUARDABARROS DELANTERO	1	**COLOR VEHÍCULO:**241/A Celeste[241/A]
1	66652800DE	GUARDABARROS DELANTERO	1	**COLOR VEHÍCULO:**222/A Azul Midnight[222/A] **COLOR VEHÍCULO:**222/A Azul Midnight[222/A]
1	66652800EU	GUARDABARROS DELANTERO	1	**COLOR VEHÍCULO:**711/B Gris claro Metalizado[711/B]
1	66652800H9	GUARDABARROS DELANTERO	1	**COLOR VEHÍCULO:**Lila[870/A]
1	66652800M4	GUARDABARROS DELANTERO	1	**COLOR VEHÍCULO:**552 Marfil Pastel[552]
1	66652800P2	GUARDABARROS DELANTERO	1	**COLOR VEHÍCULO:**567 Rosa[567]
1	66652800P3	GUARDABARROS DELANTERO	1	**COLOR VEHÍCULO:**577 Rosa metalizado[577]
1	66652800R7	GUARDABARROS DELANTERO	1	**COLOR VEHÍCULO:**894 Rojo Dragon[894] **COLOR VEHÍCULO:**894 Rojo Dragon[894]
1	66652800VM	Guardabarros delantero	1	**COLOR VEHÍCULO:**Verde porto venere[328/A]
1	66652800XN2	GUARDABARROS DELANTERO	1	**COLOR VEHÍCULO:**98/A Negro Competition[98/A] **COLOR VEHÍCULO:**98/A Negro Competition[98/A]
2	650748	Cresta	1	
3	015727	Tornillo autorrosc. 2,9x9,5	2	
4	192598	Cápsula	2	
5	575079	GUARDABARROS TRASERO	1	
5	674887	GUARDABARROS TRASERO	1	
6	012533	Arand. Dentada 6,6x11x0	1	
7	013880	Arandela plana 16x6,5x1,5	1	
8	015804	Tornillo	1	
9	254485	Placa elastica M6	2	
10	575249	Tornillo con manguito M6	1	

Grupo	Chasis - Partes plástico - Carrocerias
Código	02.33
Descripción	Alojamiento rueda - Guardabarros
Revisión	1

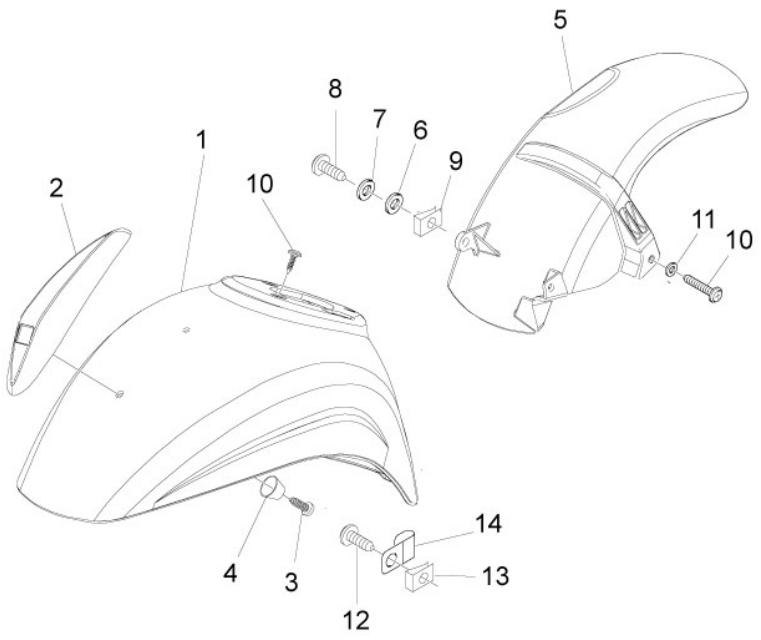

Pos.	Código	Descripción	Cant.	Variantes
11	709047	Arandela elástica	1	
12	015900	Tornillo	1	
13	CM017410	Placa elastica	1	
14	562919	Abrazadera	1	

Grupo	Chasis - Partes plástico - Carrocerias
Código	02.34
Descripción	Alojamiento casco - Parte debajo sillìn
Revisión	1

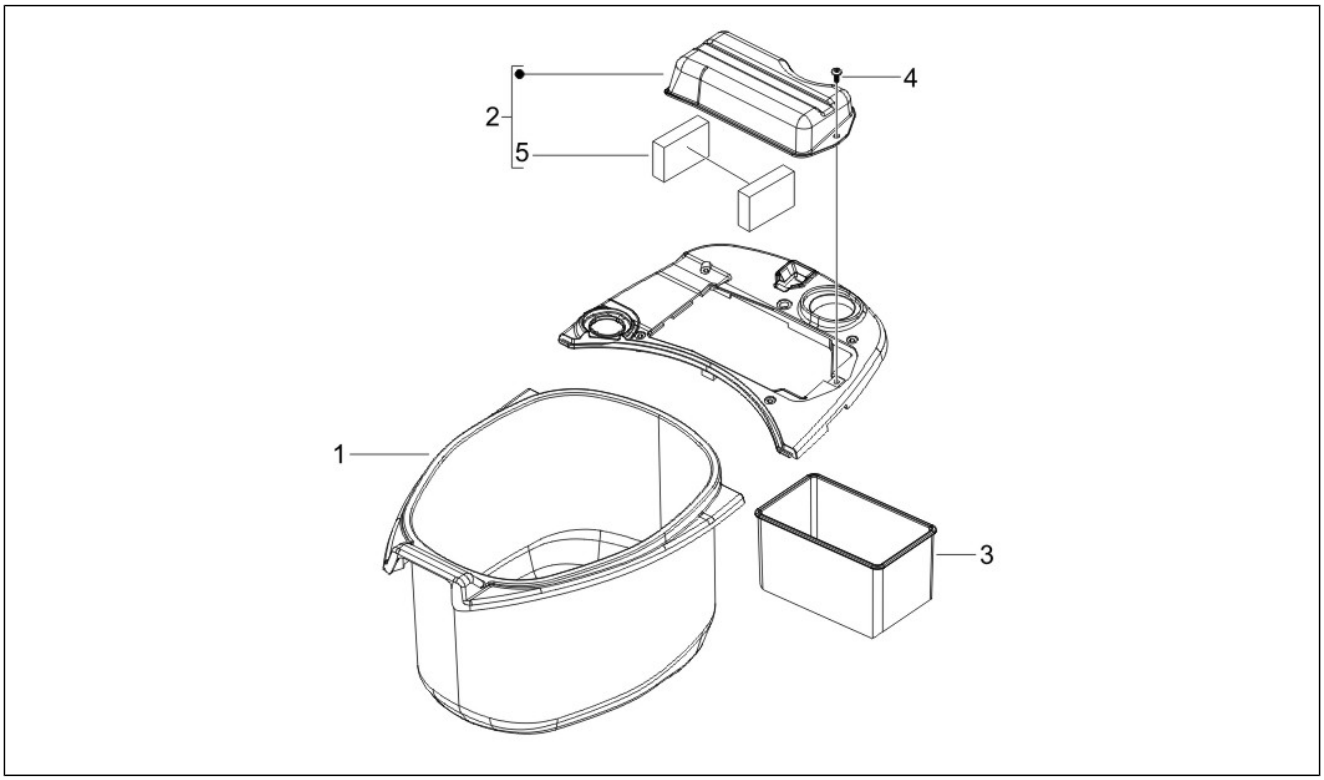

Pos.	Código	Descripción	Cant.	Variantes
1	675266	Compart.portacasco	1	
2	576017	Portillo	1	
3	299047	Cubeta	1	
4	259349	Tornillo M4,2x13	1	
5	583310	Taco	2	

Grupo	Chasis - Partes plástico - Carrocerias
Código	02.37
Descripción	Cubierta trasera - Salpicador
Revisión	1

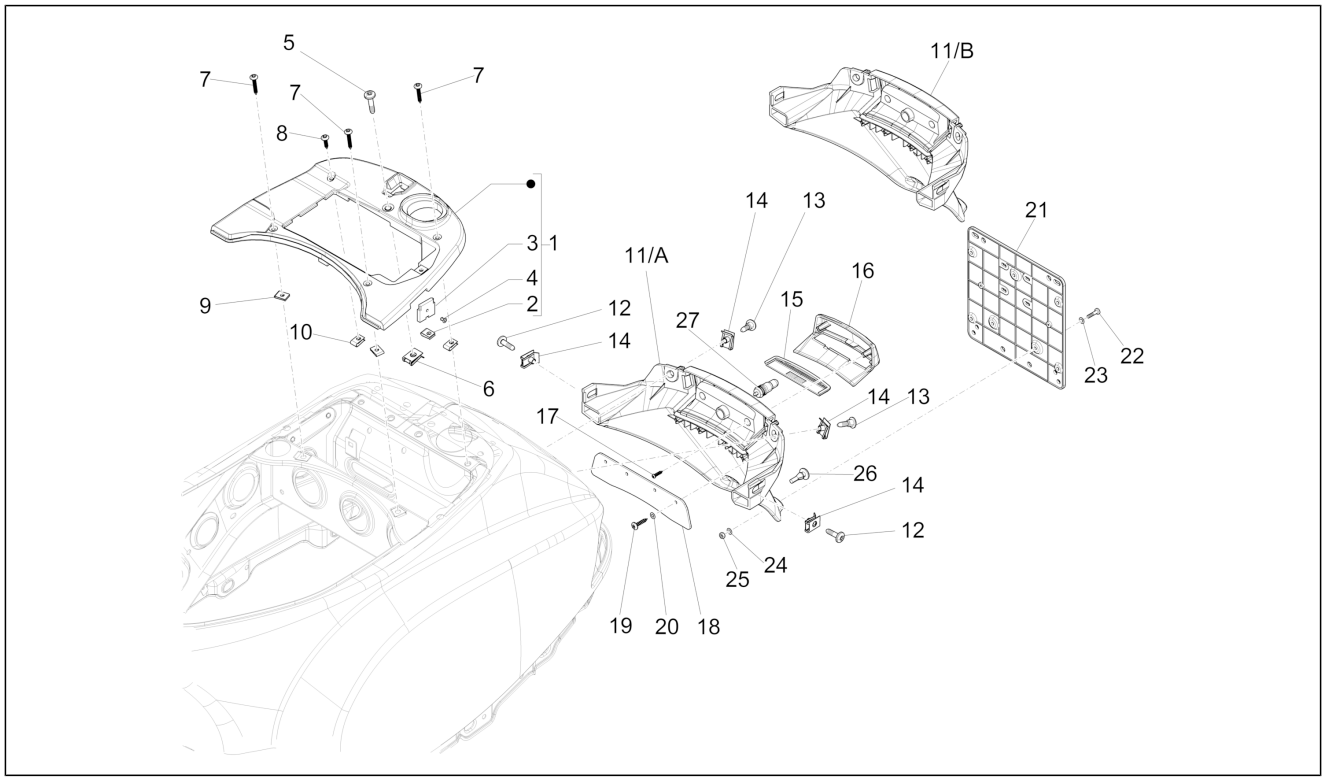

Pos.	Código	Descripción	Cant.	Variantes
1	623019	Cubierta	1	
2	CM017410	Placa elastica	1	
3	290405	Soporte	1	
4	182302	Remache	1	
5	271891	Tornillo m6x30	1	
6	254485	Placa elastica M6	1	
7	CM178608	Tornillo autorrosc. D4.2x29	3	
8	CM178604	Tornillo autorrosc.	1	
9	CM017408	Placa	2	
10	CM017410	Placa elastica	1	
12	CM179201	Tornillo métrico M6x22	2	
12	CM179302	Tornillo métrico M6x22	2	
13	259830	Tornillo métrico M6x20	2	
13	575249	Tornillo con manguito M6	2	
14	254485	Placa elastica M6	4	
15	639335	Transparente iluminación de la matrícula	1	
16	641340	Tapa de la iluminación de la matrícula	1	
17	008372	Tornillo d3,5x13	2	
17	297498	Tornillo autorrosc. M3,5x13	2	
18	623420	Parasalpicaduras	1	
19	297498	Tornillo autorrosc. M3,5x13	4	
20	013763	Arandela plana 4,2x12x1	4	
21	638833	Portamatrícula (Plastica 121x141)	1	
21	642235	Portamatrícula (Plastica 130x105.5)	1	
22	015996	Tornillo M4x12	3	
23	013763	Arandela plana 4,2x12x1	3	
24	016404	Arandela plana 4,2x7,6x0,9	3	
25	020104	Tuerca M4	3	

Grupo	Chasis - Partes plástico - Carrocerias
Código	02.37
Descripción	Cubierta trasera - Salpicador
Revisión	1

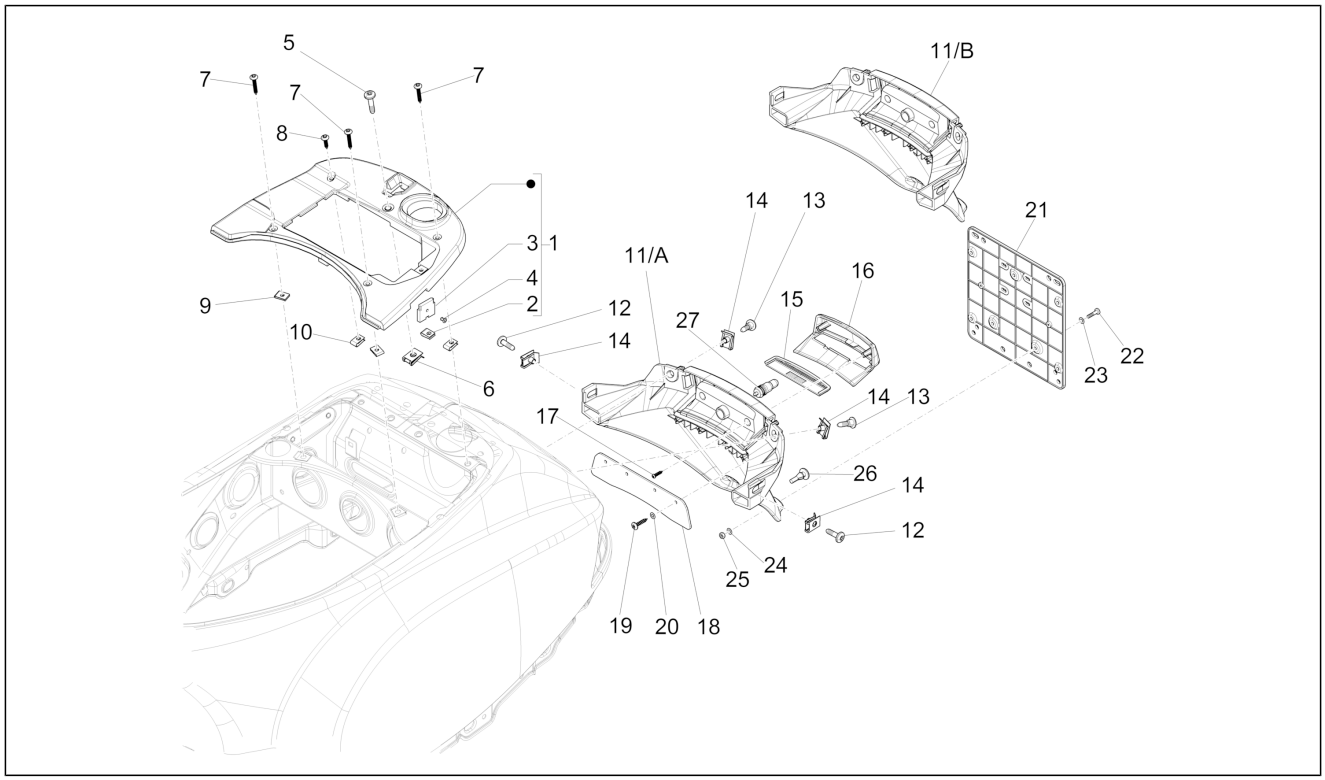

Pos.	Código	Descripción	Cant.	Variantes
26	293717	Tapón	3	
27	292022	Lámpara 12V-5W	1	
11/A	656731	Protección trasera	1	
11/A	6567310018	Protección trasera	1	**COLOR VEHÍCULO:**208 Alabastro[208]
11/A	65673100P3	Protección trasera	1	**COLOR VEHÍCULO:**577 Rosa metalizado[577]
11/B	622904400L	Protección trasera	1	**COLOR VEHÍCULO:**222/A Azul Midnight[222/A] **COLOR VEHÍCULO:**222/A Azul Midnight[222/A]
11/B	622904400P	Protección trasera	1	**COLOR VEHÍCULO:**894 Rojo Dragon[894] **COLOR VEHÍCULO:**711/B Gris claro Metalizado[711/B] **COLOR VEHÍCULO:**231/A Celeste Pastel[231/A] **COLOR VEHÍCULO:**98/A Negro Competition[98/A] **COLOR VEHÍCULO:**544 Blanco[544] **COLOR VEHÍCULO:**938/A Anaranjado Mizar[938/A] **COLOR VEHÍCULO:**894 Rojo Dragon[894] **COLOR VEHÍCULO:**Verde porto venere[328/A] **COLOR VEHÍCULO:**98/A Negro Competition[98/A] **COLOR VEHÍCULO:**241/A Celeste[241/A] **COLOR VEHÍCULO:**544 Blanco[544] **COLOR VEHÍCULO:**Lila[870/A]

Grupo	Chasis - Partes plástico - Carrocerias
Código	02.38
Descripción	Letreros - Escudos
Revisión	1

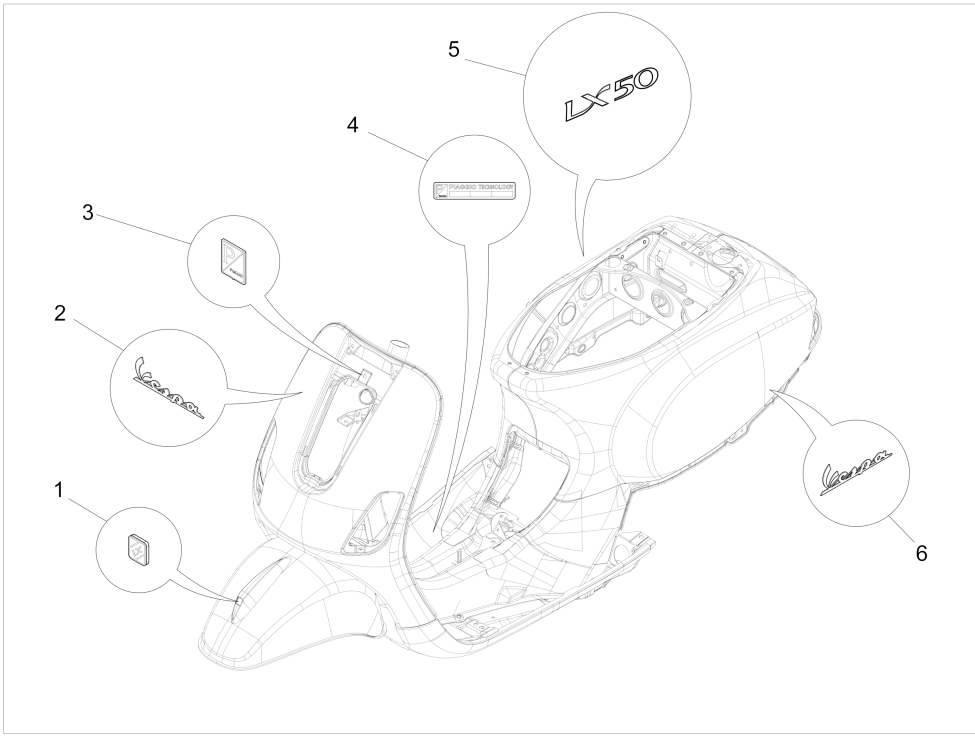

Pos.	Código	Descripción	Cant.	Variantes
1	656026	Placa guardabarros VESPA LX	1	
2	656219	"Placa frontal ""Vespa"""	1	
3	576464	Escudo "Piaggio"	1	
4	672200	"Placa ""Piaggio Technology"""	1	
5	656221	Placa LX50	1	
6	57357R	"Placa lateral ""Vespa"""	1	

Grupo	Chasis - Partes plástico - Carrocerias
Código	02.39
Descripción	Sillín/asientos - Bolsa herramienta
Revisión	1

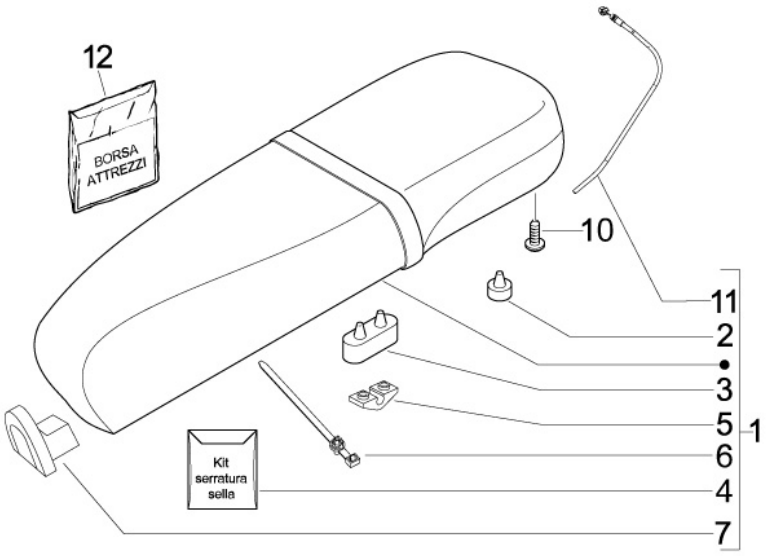

Pos.	Código	Descripción	Cant.	Variantes
1	65428500A3	Asiento completo	1	**COLOR VEHÍCULO:**577 Rosa metalizado[577]
1	CM02520200A1	Asiento completo	1	**COLOR VEHÍCULO:**567 Rosa[567]
1	CM02520200E8	Asiento completo	1	**COLOR VEHÍCULO:**222/A Azul Midnight[222/A] **COLOR VEHÍCULO:**222/A Azul Midnight[222/A] **COLOR VEHÍCULO:**98/A Negro Competition[98/A] **COLOR VEHÍCULO:**98/A Negro Competition[98/A]
1	CM02520200GS	Asiento completo	1	**COLOR VEHÍCULO:**231/A Celeste Pastel[231/A] **COLOR VEHÍCULO:**938/A Anaranjado Mizar[938/A] **COLOR VEHÍCULO:**544 Blanco[544] **COLOR VEHÍCULO:**544 Blanco[544] **COLOR VEHÍCULO:**241/A Celeste[241/A] **COLOR VEHÍCULO:**711/B Gris claro Metalizado[711/B] **COLOR VEHÍCULO:**552 Marfil Pastel[552] **COLOR VEHÍCULO:**894 Rojo Dragon[894] **COLOR VEHÍCULO:**894 Rojo Dragon[894] **COLOR VEHÍCULO:**Verde porto venere[328/A] **COLOR VEHÍCULO:**Lila[870/A]
2	577492	Taco	2	
3	296456	Taco	2	
4	497457	Kit cerradura	1	
5	296743	Puente	2	
6	298729	Abrazadera	1	
7	494634	Gancho porta-bolsa	1	
10	436788	Torn. CH con reborde	2	
11	653994	Kit transmisión apertura asiento	1	
12	635091	Bolsa herramientas	1	

Grupo	Chasis - Partes plástico - Carrocerias
Código	02.45
Descripción	Retrovisor/es
Revisión	1

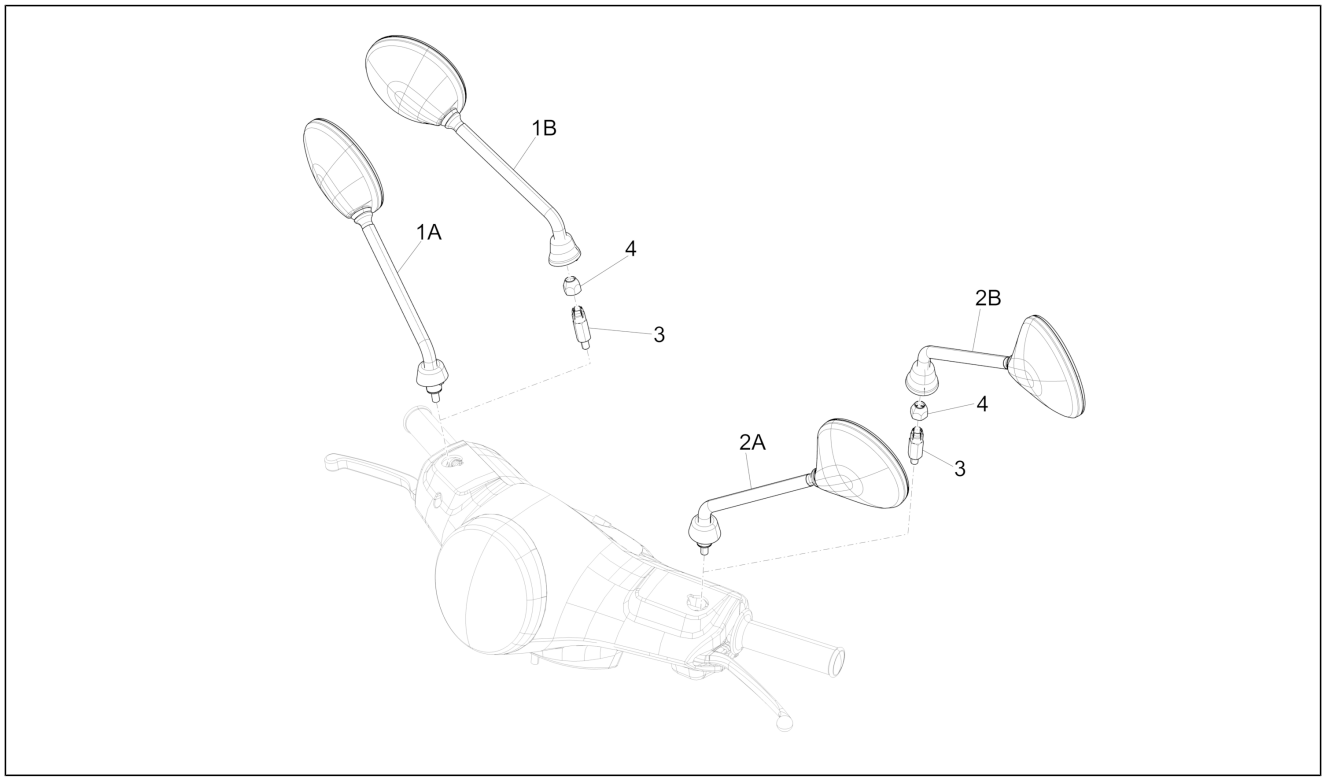

Pos.	Código	Descripción	Cant.	Variantes
3	656367	Soporte espejo	1	
4	654149	Tuerca	1	
1A	CM179802	Espejo retrovisor der. (Fu Hwa)	1	
1B	CM020405	Espejo retrovisor der. (Fu Hva)	1	
2A	CM020404	Espejo retrovisor izq. (Fu Hva)	1	
2A	CM020412	Espejo retrovisor izq. (Fu Hva)	1	
2B	CM179801	Espejo retrovisor izq. (Fu Hwa)	1	

Grupo	Chasis - Partes plástico - Carrocerias
Código	02.46
Descripción	Cerraduras
Revisión	1

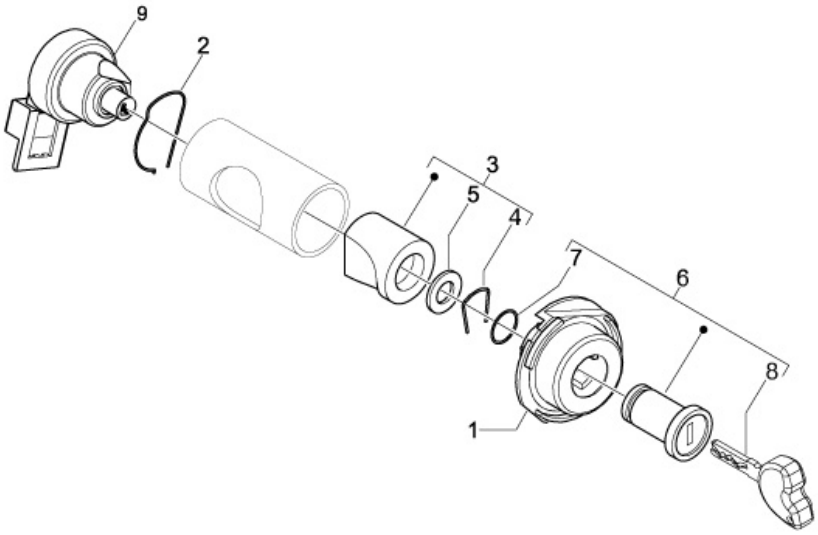

Pos.	Código	Descripción	Cant.	Variantes
1	298581	Cuerpo cerradura	1	
2	253937	Muelle	1	
3	298903	Bloque cerradura completo	1	
4	298838	Muelle de retención del cilindro	1	
5	298594	Arandela plana	1	
6	573905	Grupo cilindros	1	
7	298731	Gasket ring	1	
8	573960	Esbozo	1	
9	580621	Conmutador de llave	1	
9	643133	Conmutador de llave	1	

Grupo	Chasis - Partes plástico - Carrocerias
Código	02.47
Descripción	Depósito carburante
Revisión	1

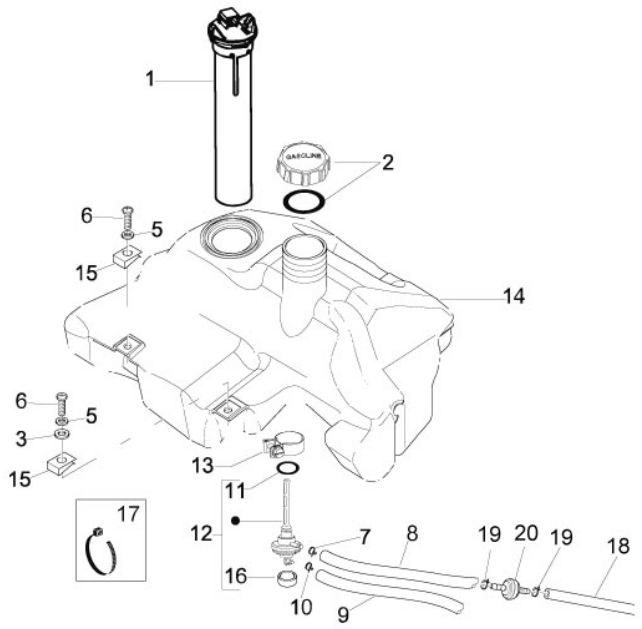

Pos.	Código	Descripción	Cant.	Variantes
1	CM025702	Indicador de nivel	1	
2	259832	Tapón depósito	1	
3	013880	Arandela plana 16x6,5x1,5	1	
5	016406	Arandela elástica 6,4x11,8x1	3	
6	018639	Tornillo c. hex. M6x20	3	
7	CM002905	Faja stringitubo	1	
8	CM027916	Tubo 3,25x8x420	1	
9	CM004126	Tubo gasolina	1	
10	CM002901	Faja stringitubo	1	
11	196868	Junta	1	
12	575321	Grifo de vacío	1	
12	672538	Grifo de vacío	1	
12	674595	Grifo de vacío	1	
13	577557	Abrazadera	1	
14	622834	Depósito	1	
15	254485	Placa elastica M6	3	
16	090958	Tapón	1	
17	145298	Abrazadera ajustable L=180mm	1	
18	CM027916	Tubo 3,25x8x420	1	
19	CM001912	Abrazadera	2	
20	624522	Filtro de vacío	1	

Grupo	Chasis - Partes plástico - Carrocerias
Código	02.52
Descripción	Depósito aceite
Revisión	1

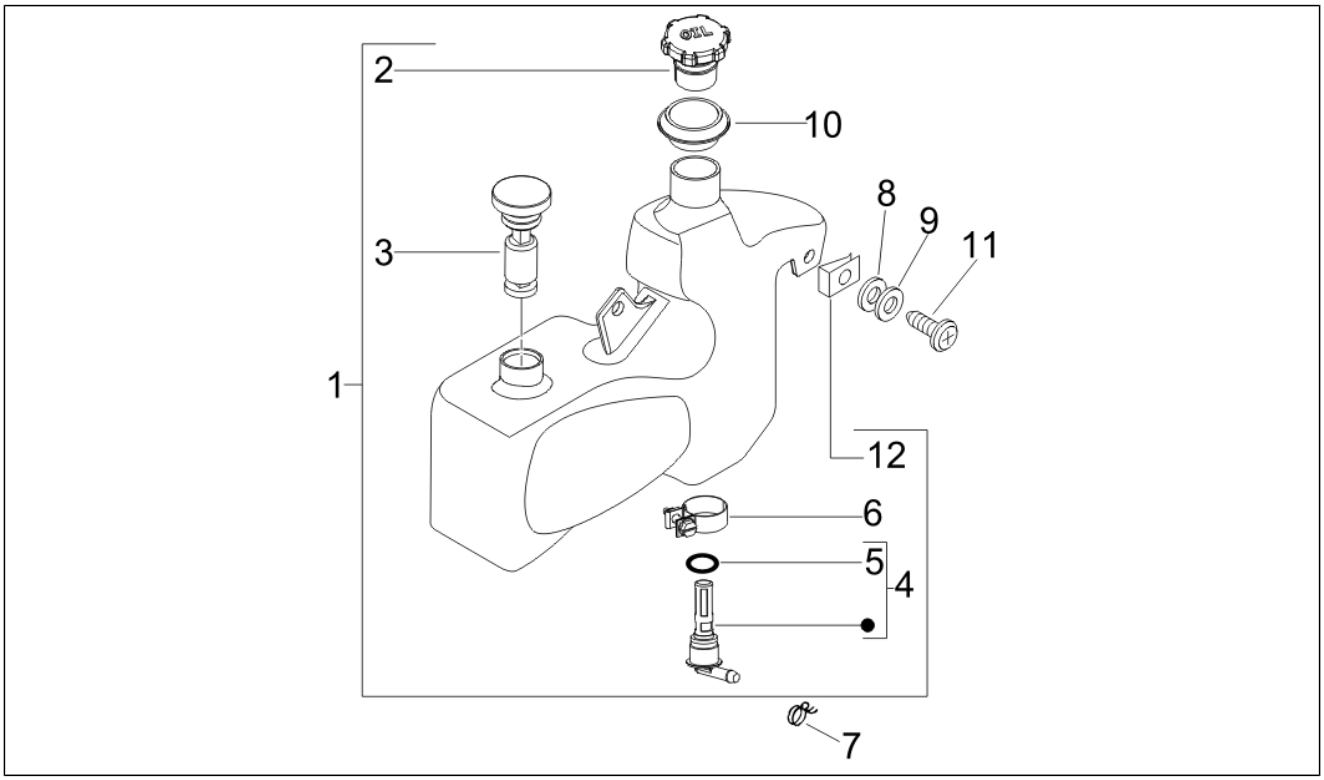

Pos.	Código	Descripción	Cant.	Variantes
1	577929	Depósito aceite	1	
2	259829	Tapa d.ac.	1	
3	294075	Indicador de nivel	1	
4	574362	Racor completo	1	
5	196868	Junta	1	
6	577557	Abrazadera	1	
7	CM002903	Faja stringitubo	1	
8	013880	Arandela plana 16x6,5x1,5	1	
9	016406	Arandela elástica 6,4x11,8x1	2	
10	298573	Cubeta	1	
11	B016777	Torn. CH con reborde M6x16	2	
12	254485	Placa elastica M6	2	

Grupo	Manillar/Dirección
Código	03.01
Descripción	Coberturas manillar
Revisión	1

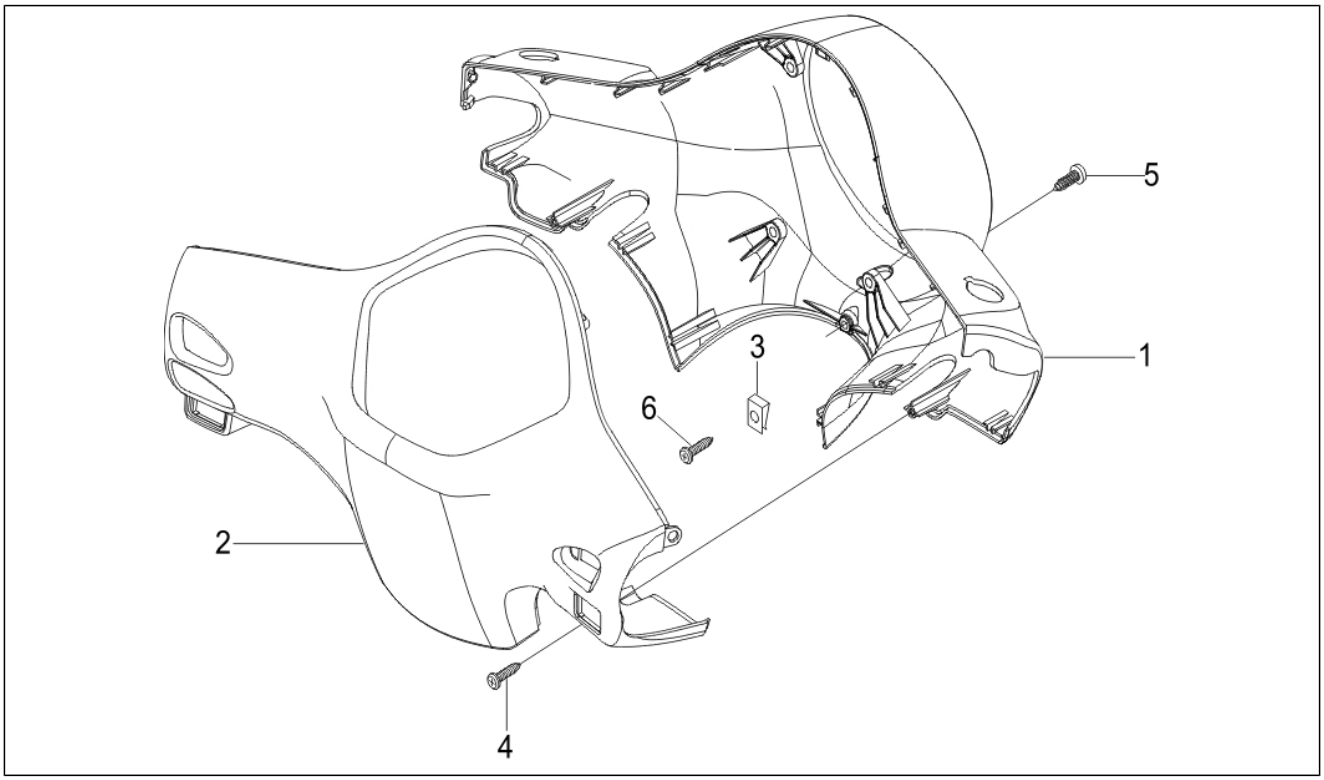

Pos.	Código	Descripción	Cant.	Variantes
1	652935	Cubierta delantera del manillar	1	
1	6529350018	Cubierta delantera del manillar	1	**COLOR VEHÍCULO:**208 Alabastro[208]
1	65293500AH	Cubierta delantera manillar	1	**COLOR VEHÍCULO:**231/A Celeste Pastel[231/A]
1	65293500AI	Cubierta delantera del manillar	1	**COLOR VEHÍCULO:**938/A Anaranjado Mizar[938/A]
1	65293500BR	Cubierta delantera del manillar	1	**COLOR VEHÍCULO:**544 Blanco[544] **COLOR VEHÍCULO:**544 Blanco[544]
1	65293500C5	Cubierta delantera del manillar	1	**COLOR VEHÍCULO:**241/A Celeste[241/A]
1	65293500DE	Cubierta delantera del manillar	1	**COLOR VEHÍCULO:**222/A Azul Midnight[222/A] **COLOR VEHÍCULO:**222/A Azul Midnight[222/A]
1	65293500EU	Cubierta delantera del manillar	1	**COLOR VEHÍCULO:**711/B Gris claro Metalizado[711/B]
1	65293500H9	Cubierta delantera del manillar	1	**COLOR VEHÍCULO:**Lila[870/A]
1	65293500M4	Cubierta delantera del manillar	1	**COLOR VEHÍCULO:**552 Marfil Pastel[552]
1	65293500P2	Cubierta delantera del manillar	1	**COLOR VEHÍCULO:**567 Rosa[567]
1	65293500P3	Cubierta delantera manillar	1	**COLOR VEHÍCULO:**577 Rosa metalizado[577]
1	65293500R7	Cubierta delantera del manillar	1	**COLOR VEHÍCULO:**894 Rojo Dragon[894] **COLOR VEHÍCULO:**894 Rojo Dragon[894]
1	65293500VM	Cubierta delantera del manillar	1	**COLOR VEHÍCULO:**Verde porto venere[328/A]
1	65293500XN2	Cubierta delantera del manillar	1	**COLOR VEHÍCULO:**98/A Negro Competition[98/A] **COLOR VEHÍCULO:**98/A Negro Competition[98/A]
2	652934	Cubierta trasera manillar	1	
2	6529340018	Cubierta trasera manillar	1	**COLOR VEHÍCULO:**208 Alabastro[208]
2	65293400AH	Cubierta trasera manillar	1	**COLOR VEHÍCULO:**231/A Celeste Pastel[231/A]
2	65293400AI	Cubierta trasera manillar	1	**COLOR VEHÍCULO:**938/A Anaranjado Mizar[938/A]
2	65293400BR	Cubierta trasera manillar	1	**COLOR VEHÍCULO:**544 Blanco[544] **COLOR VEHÍCULO:**544 Blanco[544]
2	65293400C5	Cubierta trasera manillar	1	**COLOR VEHÍCULO:**241/A Celeste[241/A]
2	65293400DE	Cubierta trasera manillar	1	**COLOR VEHÍCULO:**222/A Azul Midnight[222/A] **COLOR VEHÍCULO:**222/A Azul Midnight[222/A]
2	65293400EU	Cubierta trasera manillar	1	**COLOR VEHÍCULO:**711/B Gris claro Metalizado[711/B]

Grupo	Manillar/Dirección
Código	03.01
Descripción	Coberturas manillar
Revisión	1

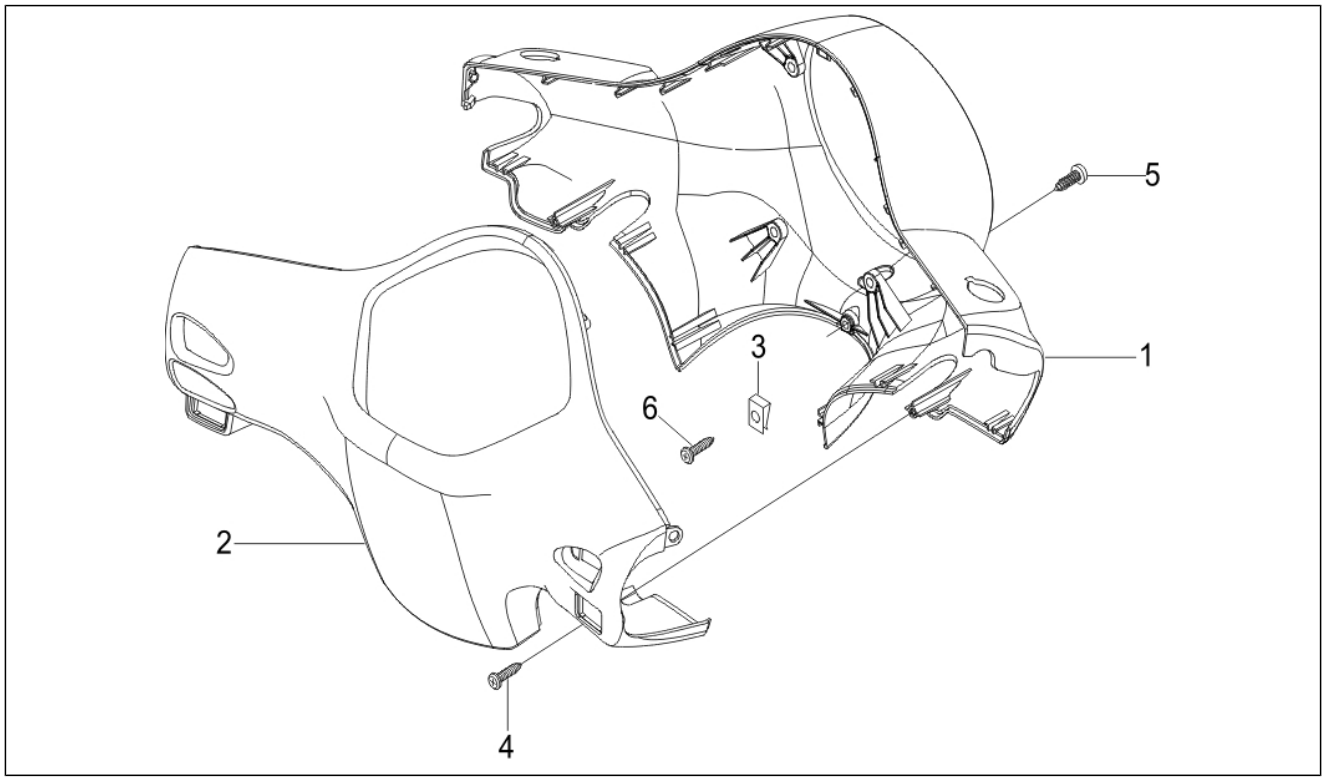

Pos.	Código	Descripción	Cant.	Variantes
2	65293400H9	Cubierta trasera manillar	1	**COLOR VEHÍCULO:**Lila[870/A]
2	65293400M4	Cubierta trasera manillar	1	**COLOR VEHÍCULO:**552 Marfil Pastel[552]
2	65293400P2	Cubierta trasera manillar	1	**COLOR VEHÍCULO:**567 Rosa[567]
2	65293400P3	Cubierta trasera manillar	1	**COLOR VEHÍCULO:**577 Rosa metalizado[577]
2	65293400R7	Cubierta trasera manillar	1	**COLOR VEHÍCULO:**894 Rojo Dragon[894] **COLOR VEHÍCULO:**894 Rojo Dragon[894]
2	65293400VM	Cubierta trasera manillar	1	**COLOR VEHÍCULO:**Verde porto venere[328/A]
2	65293400XN2	Cubierta trasera manillar	1	**COLOR VEHÍCULO:**98/A Negro Competition[98/A] **COLOR VEHÍCULO:**98/A Negro Competition[98/A]
3	CM017409	Placa elastica	1	
4	008457	Torn. autorr. M4,2x19	1	
5	258146	Torn. autorr. M3x20	2	
6	270793	Tornillo TBCIC 3,8x16	3	

Grupo	Manillar/Dirección
Código	03.02
Descripción	Tablero de instrumentos - Cruscotto
Revisión	1

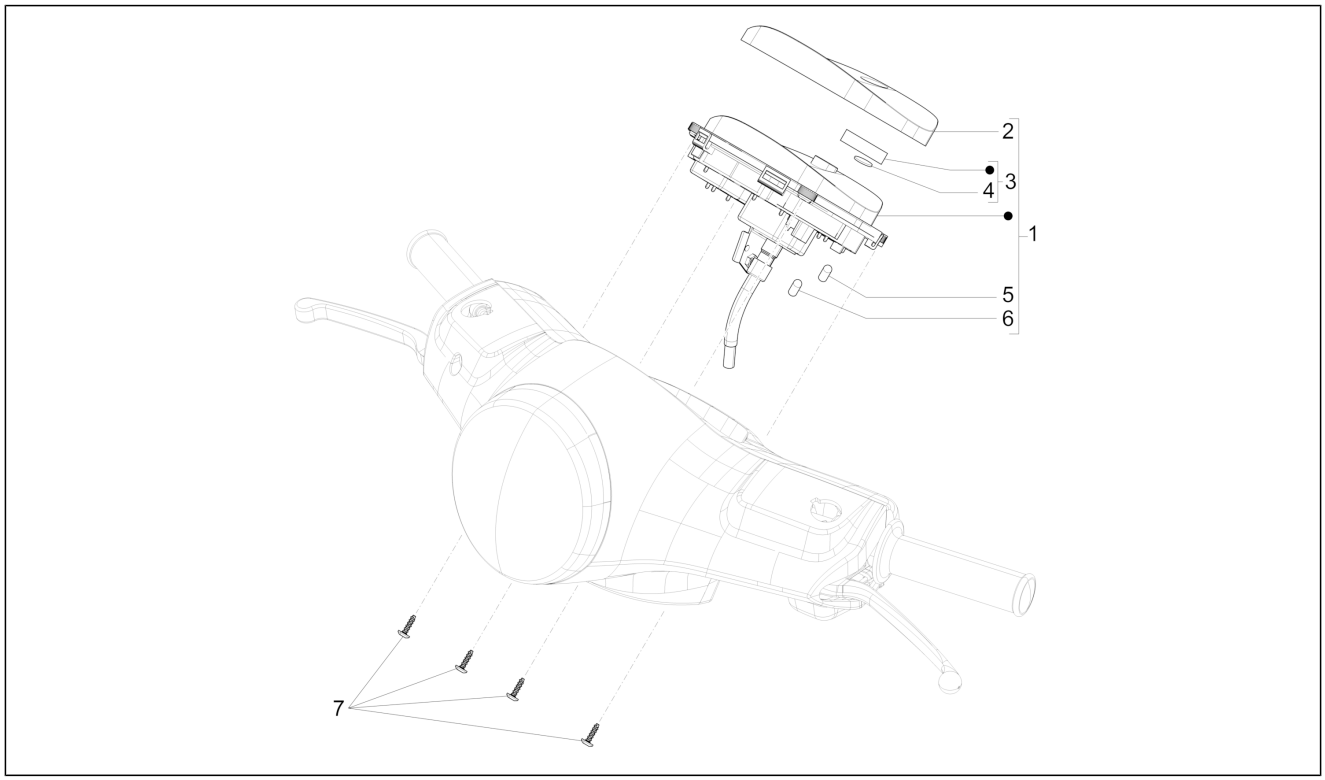

Pos.	Código	Descripción	Cant.	Variantes
1	58251R	Tablero de instr. CANADA	1	
2	640504	Transparente grupo instrumentos Pricol	1	
3	AP8212406	Reloj digital	1	
4	498342	Pila para reloj	1	
5	164634	Bombilla de 12V-1,2 W	3	
6	229892	Bombilla 12v-2w	6	
7	270793	Tornillo TBCIC 3,8x16	4	

Grupo	Manillar/Dirección
Código	03.06
Descripción	Manillar - Bomba freno
Revisión	1

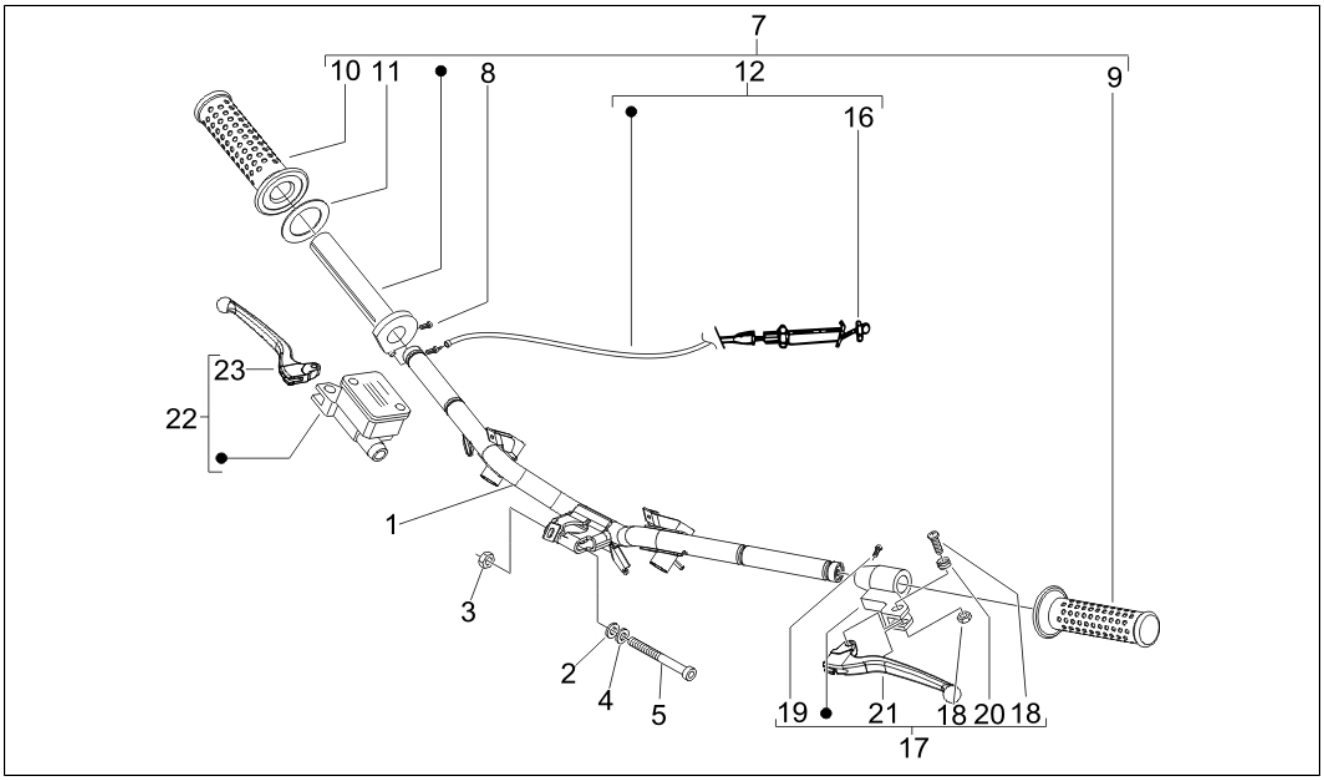

Pos.	Código	Descripción	Cant.	Variantes
1	57360R	Manillar con P.I.	1	
1	57361R5	Manillar con P.I.	1	
2	012543	Arandela elástica plana con dentado interno 17x10,3x2	1	
3	015330	Tuerca M10	1	
4	267917	Arandela plana	1	
5	655554	Tornillo Allen M10x65	1	
7	CM060981	Manecilla accionamiento gas completo	1	
8	123394	Tornillo con casquillo	1	
9	CM083803	Puño izq.	1	
10	CM083804	Puño der.	1	
11	562923	Anillo 38,3x27x1,2	1	
12	583870	Tr. gas a desd	1	
16	020206	Tuerca M6	1	
17	CM063804	Manguito izq. con palanca de freno trasero	1	
17	CM063806	Manguito con palanca del freno trasero	1	
18	265249	Tornillo	1	
19	123394	Tornillo con casquillo	1	
20	267948	Muelle	1	
21	564683	Palanca mando freno trasero	1	
22	CM074904	Bomba freno del.	1	
23	497042	Pal. fr. del.	1	

Grupo	Suspensiones - Ruedas
Código	04.01
Descripción	Brazo oscilante
Revisión	1

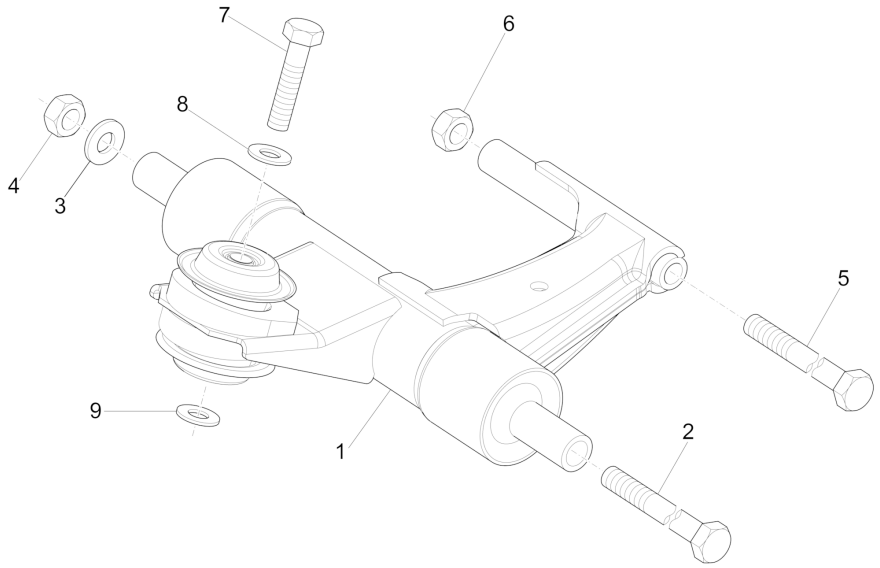

Pos.	Código	Descripción	Cant.	Variantes
1	56204R	Brazo oscilante	1	
2	597914	Tornillo hexagonal M12x324	1	
3	709037	Arandela 12,5x20x2	1	
4	261319	Tuerca m12x1,25 h=12,5	1	
5	271779	Tornillo hexagonal M10x215	1	
6	002440	Tuerca de seguridad M10	2	
7	560045	Tornillo hexagonal M10x80	1	
8	122781	Arandela	1	
9	178790	Arandela plana 22x10,3x2,5	1	

Grupo	Suspensiones - Ruedas
Código	04.02
Descripción	Horquilla/Tubo direccion - Conjunto tejuelos
Revisión	1

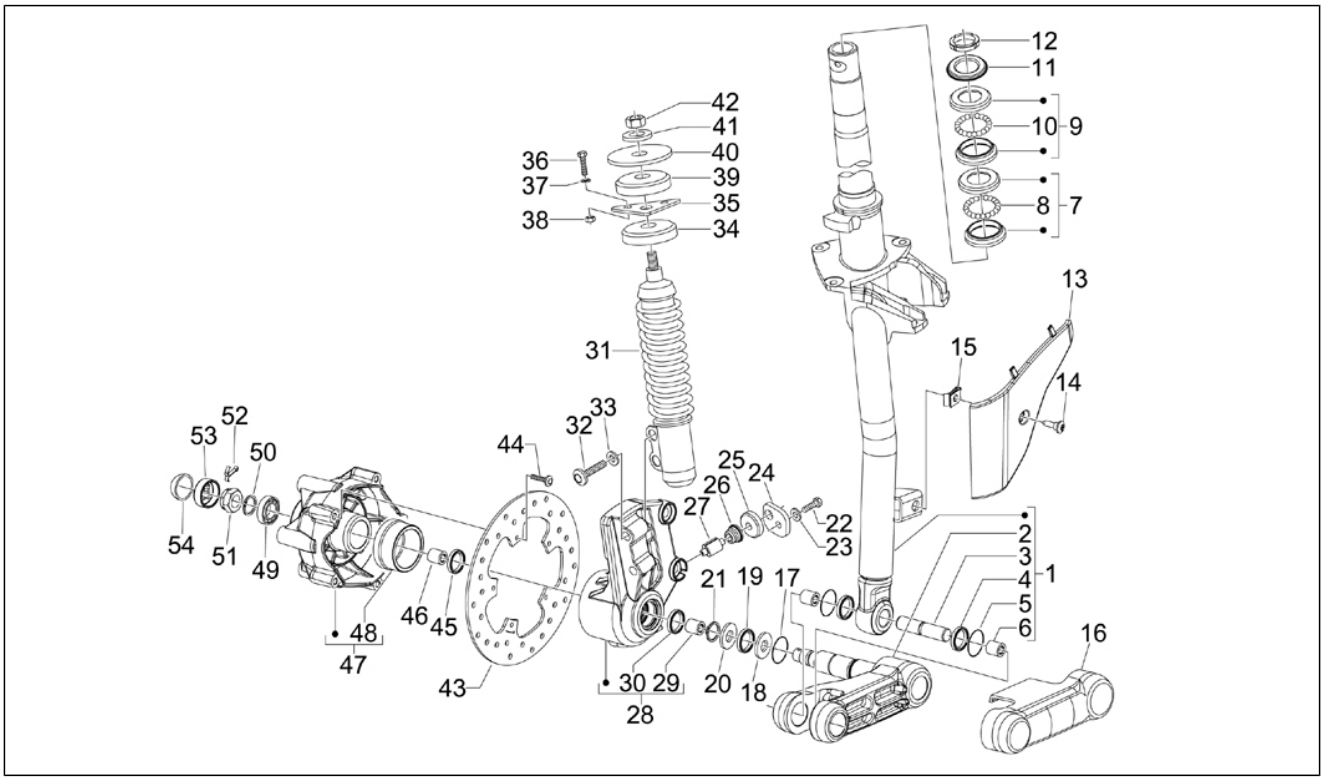

Pos.	Código	Descripción	Cant.	Variantes
1	6484135	Tubo de la dirección con brazo incluido	1	
2	6483975	Brazo de la suspensión izq.	1	
3	177451	Pasador	1	
4	119219	Gasket ring	2	
5	006731	Junta	2	
6	198513	Casquillo	2	
7	650075	Anillo de rodadura inferior	1	
8	564260	Jaula de bolas	1	
9	650693	Anillo de rodadura superior	1	
10	564257	Jaula de bolas	1	
11	0037514	Arandela de la dirección	1	
12	0111094	Tuerca anular del tubo de la dirección	1	
13	6004164	Cubierta de la suspensión delantera	1	
13	60041640AH	Cubierta de la suspensión delantera	1	**COLOR VEHÍCULO:**231/A Celeste Pastel[231/A]
13	60041640AI	Cubierta de la suspensión delantera	1	**COLOR VEHÍCULO:**938/A Anaranjado Mizar[938/A]
13	60041640BR	Cubierta de la suspensión delantera	1	**COLOR VEHÍCULO:**544 Blanco[544] **COLOR VEHÍCULO:**544 Blanco[544]
13	60041640C5	Cubierta de la suspensión delantera	1	**COLOR VEHÍCULO:**241/A Celeste[241/A]
13	60041640DE	Cubierta de la suspensión delantera	1	**COLOR VEHÍCULO:**222/A Azul Midnight[222/A] **COLOR VEHÍCULO:**222/A Azul Midnight[222/A]
13	60041640H9	Cubierta de la suspensión delantera	1	**COLOR VEHÍCULO:**Lila[870/A]
13	60041640M4	Cubierta de la suspensión delantera	1	**COLOR VEHÍCULO:**552 Marfil Pastel[552]
13	60041640P2	Cubierta de la suspensión delantera	1	**COLOR VEHÍCULO:**567 Rosa[567]
13	60041640P3	Cubierta suspensión delantera	1	**COLOR VEHÍCULO:**577 Rosa metalizado[577]
13	60041640R7	Cubierta de la suspensión delantera	1	**COLOR VEHÍCULO:**894 Rojo Dragon[894] **COLOR VEHÍCULO:**894 Rojo Dragon[894]
13	60041640VM	Cubierta de la suspensión delantera	1	**COLOR VEHÍCULO:**Verde porto venere[328/A]
13	60041640XN2	Cubierta de la suspensión delantera	1	**COLOR VEHÍCULO:**98/A Negro Competition[98/A] **COLOR VEHÍCULO:**98/A Negro Competition[98/A]

Grupo	Suspensiones - Ruedas
Código	04.02
Descripción	Horquilla/Tubo direccion - Conjunto tejuelos
Revisión	1

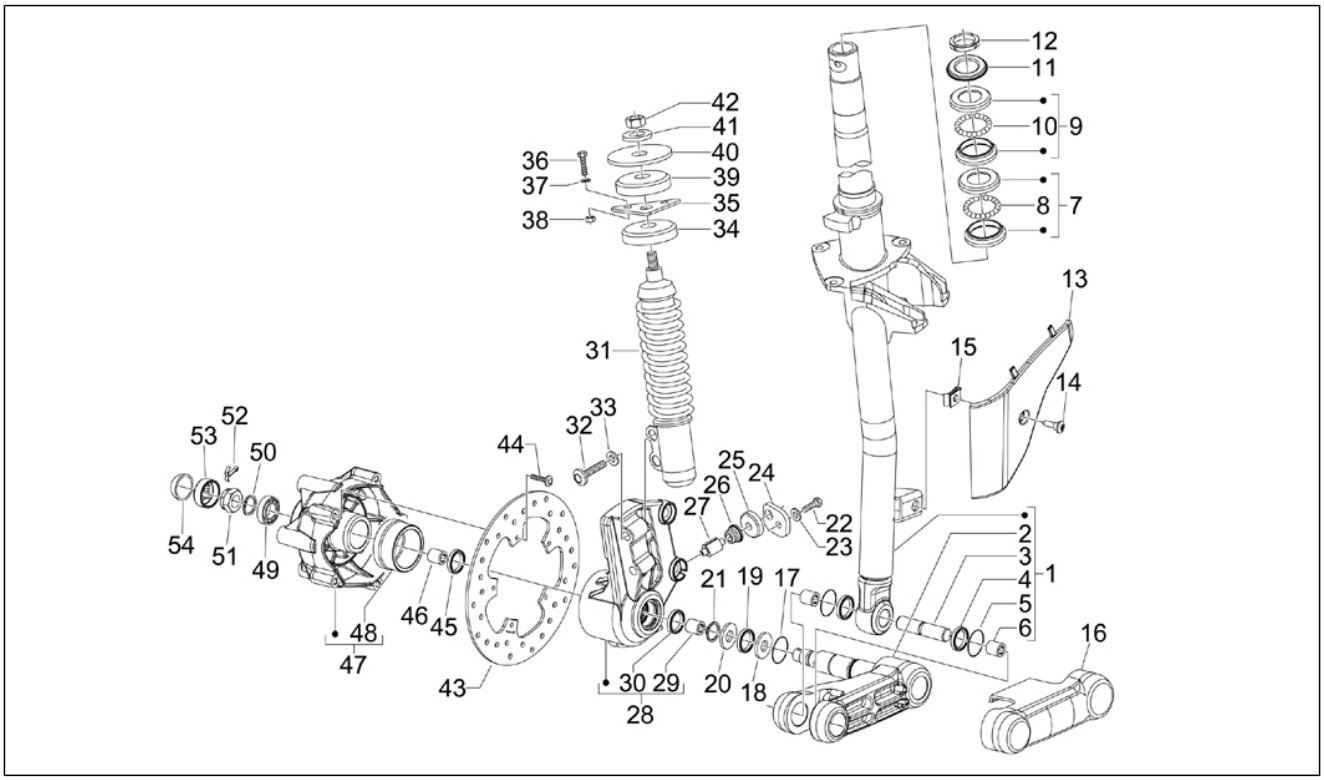

Pos.	Código	Descripción	Cant.	Variantes
14	CM179201	Tornillo métrico M6x22	1	
15	254485	Placa elastica M6	1	
16	561433	Cubrebrazo de la suspensión delantera	1	
17	177408	Junta tórica	1	
18	177445	Arandela	1	
19	177521	Anillo	1	
20	177414	Arandela	1	
21	006422	Anillo	1	
22	031058	Tornillo M5x16	1	
23	006975	Arandela Ø5,3xØ10x0,5	1	
24	269118	Placa	1	
25	266841	Taco	1	
26	564053	Soporte	1	
27	267819	Carrete	1	
28	5602865	Not available	1	
29	177436	Casquillo	2	
30	177494	Anillo	1	
31	601997	Del.Amortiguador cpl.	1	
32	149104	Tornillo Allen M8x40	2	
33	709047	Arandela elástica	2	
34	174874	Taco	1	
35	273693	Mensula	1	
35	601556	Ménsula fijación amortiguador	1	
36	031120	Tornillo	2	
37	016408	Arandela elástica 13,75x8,15x4,5	2	
38	020108	Tuerca M8x6,5	2	
39	174085	Taco	1	
40	012535	Arandela	1	

Grupo	Suspensiones - Ruedas
Código	04.02
Descripción	Horquilla/Tubo direccion - Conjunto tejuelos
Revisión	1

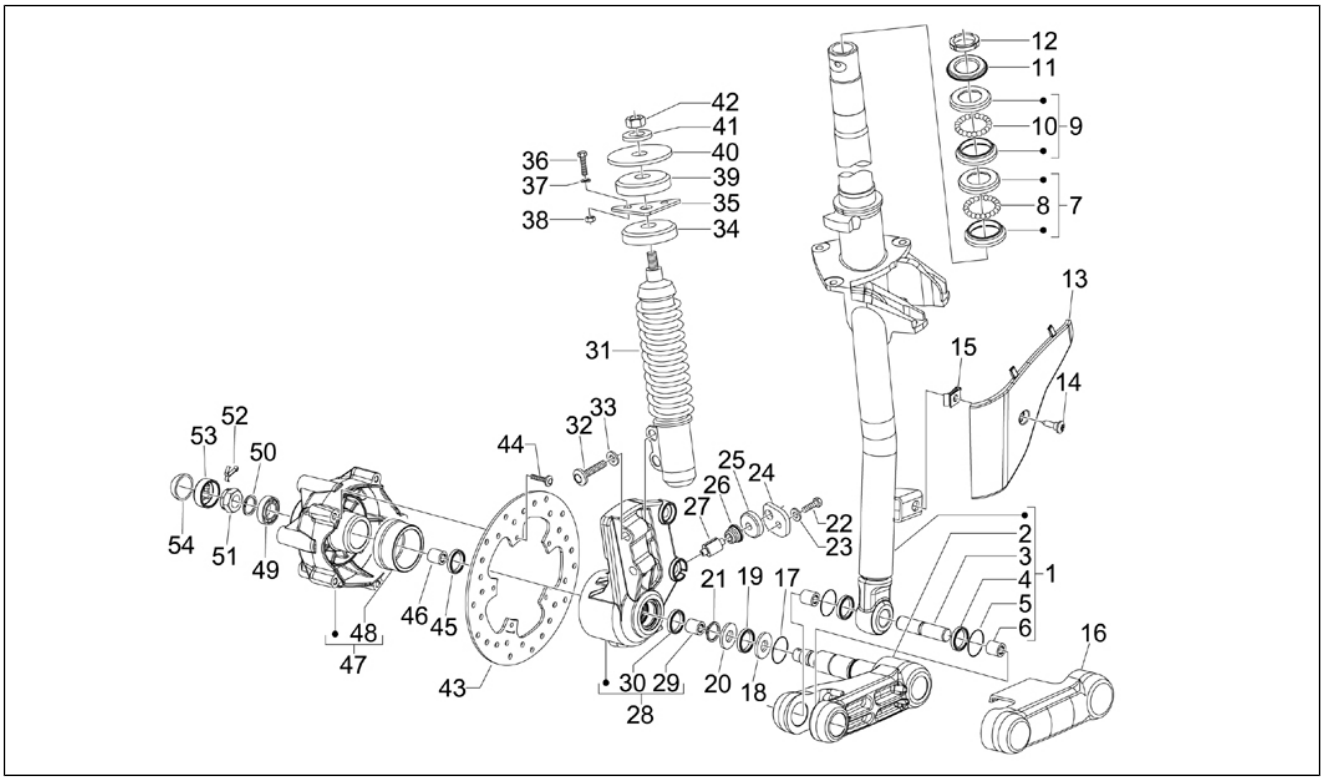

Pos.	Código	Descripción	Cant.	Variantes
41	174088	Arandela	1	
42	021210	Tuerca	1	
43	56395R	Disco freno	1	
44	271147	Tornillo M6x20	5	
45	177443	Gasket ring	1	
46	177442	Cojinete de agujas	1	
47	560284	Cubo de la rueda delantera	1	
48	267818	Corona dentada tomada cuenta Km	1	
49	177610	Cojinete	1	
50	006635	Anillo elástico	1	
51	021114	Tuerca	1	
52	012789	Clavija	1	
53	177609	Casquete	1	
54	092517	Tapón	1	

Grupo	Suspensiones - Ruedas
Código	04.10
Descripción	Suspensión trasera - Amortiguador/es
Revisión	1

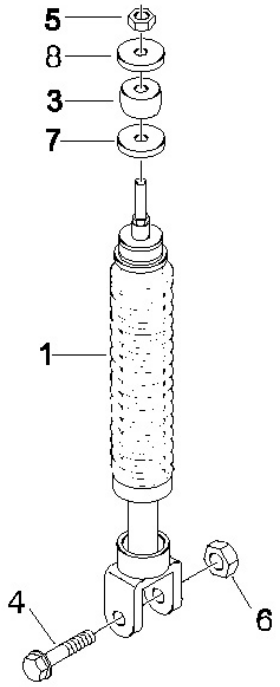

Pos.	Código	Descripción	Cant.	Variantes
1	667967	Amortiguador post.	1	
3	178150	Tapón superior	1	
4	268158	Torn. CH con reborde M10	1	
5	021108	Tuerca M8	1	
6	002440	Tuerca de seguridad M10	1	
7	267038	Arandela plana	1	
8	016408	Arandela elástica 13,75x8,15x4,5	1	

Grupo	Suspensiones - Ruedas
Código	04.11
Descripción	Rueda delantera
Revisión	1

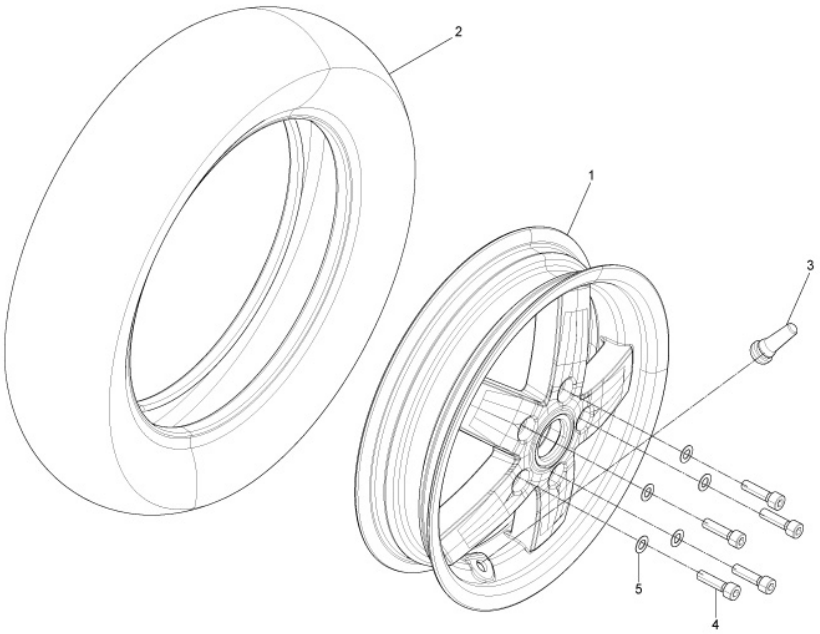

Pos.	Código	Descripción	Cant.	Variantes
1	58579R	RUEDA DELANTERA	1	
2	601115	Neumático Sava 110/70 R11"	1	
2	668616	Neumático Michelin 110/70 R11"	1	
3	270991	Válvula neum. sin cámara	1	
4	015792	Tornillo M8x30	5	
5	709047	Arandela elástica	5	

Grupo	Suspensiones - Ruedas
Código	04.12
Descripción	Rueda trasera
Revisión	1

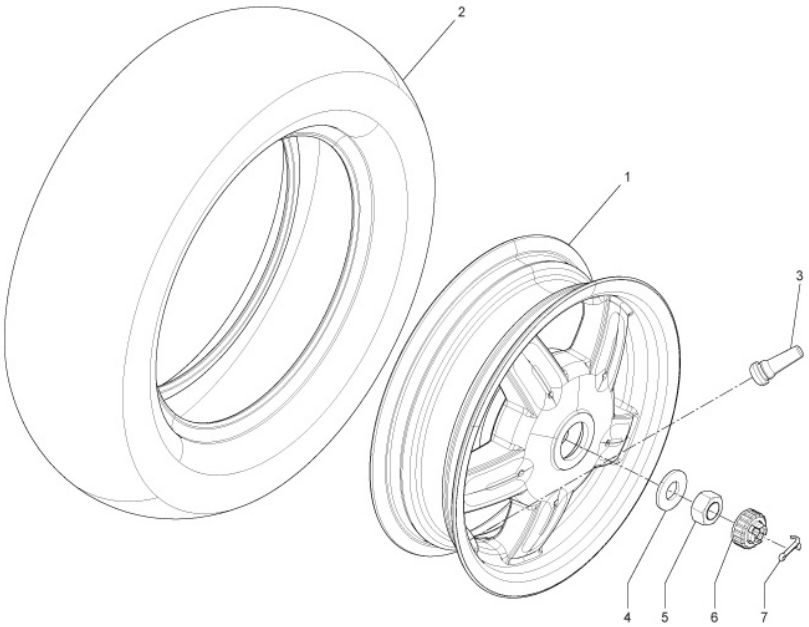

Pos.	Código	Descripción	Cant.	Variantes
1	56365R	Rueda trasera	1	
1	58580R	Rueda trasera	1	
2	560661	Neumático 120/70-10 PIRELLI	1	
2	601117	Neumático trasero (Sava) 120/70-10"	1	
2	668617	Neumático trasero (Michelin) 120/70-10"	1	
3	270991	Válvula neum. sin cámara	1	
4	273099	Arandela plana 34,8x16,2x3	1	
5	563728	Tuerca M16x13	1	
6	194423	Casquete sujeta tuerca	1	
7	012789	Clavija	1	

Grupo	Instalación de frenos - Transmisiones
Código	05.01
Descripción	Tuberìas frenos - Pinzas del freno
Revisión	1

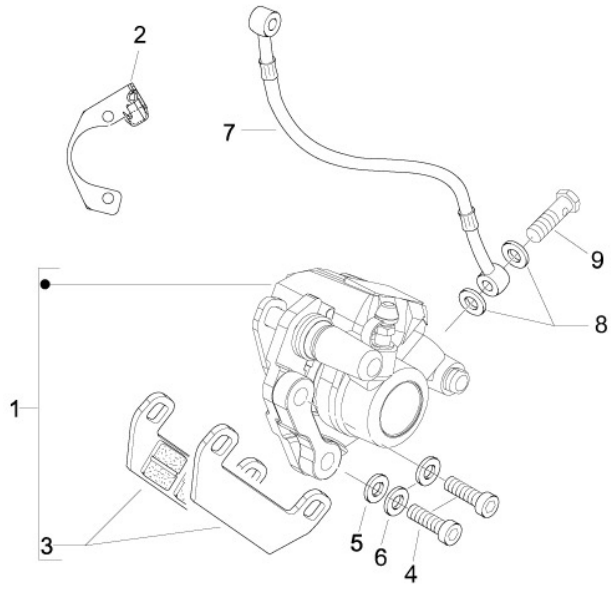

Pos.	Código	Descripción	Cant.	Variantes
1	CM065704	Pinza del freno (Heng Tong)	1	
2	665701	Estribo soporte tubo freno	1	
3	647073	Par de pastillas	1	
3	651356	Par pastillas de freno (Heng Tong)	1	
4	597150	Tornillo	2	
5	003058	Arandela plana 15x8,4x1,5	1	
6	709047	Arandela elástica	2	
7	666121	Tuberia	1	
8	127927	Junta	2	
9	265451	Tornillo tubo aceite M10x18	1	

Grupo	Instalación de frenos - Transmisiones
Código	05.03
Descripción	Transmisiónes
Revisión	1

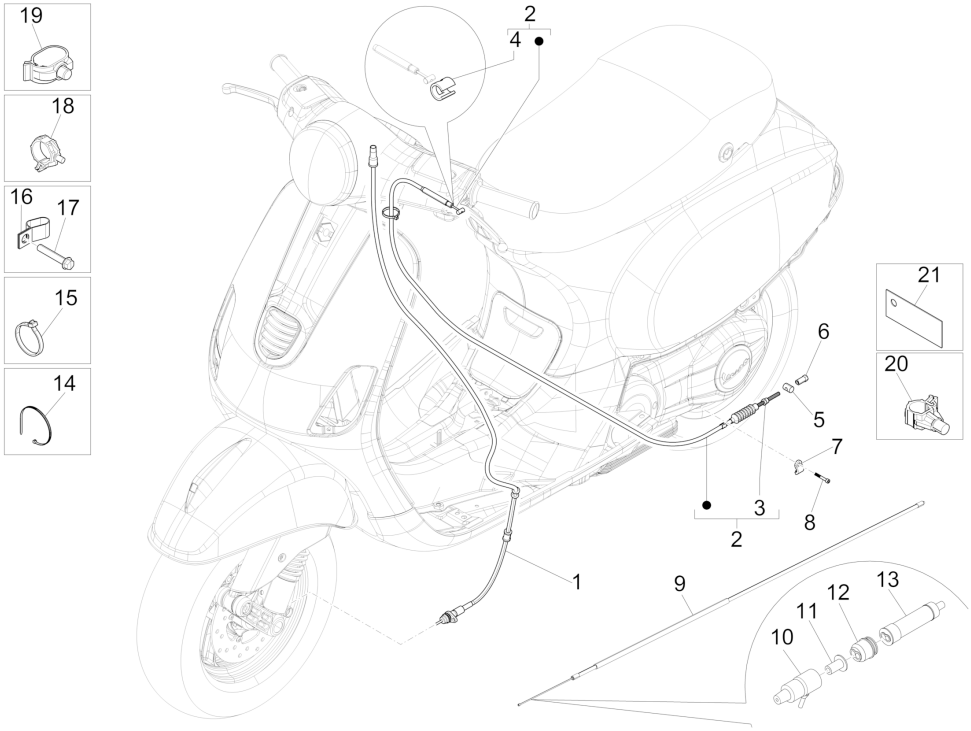

Pos.	Código	Descripción	Cant.	Variantes
1	56307R	Transmisión flexible cuentakilómetros completa	1	
2	665912	Transmisión completa del mando del freno trasero	1	
3	598918	Registro freno posteriore	1	
4	266040	Buje	1	
5	179640	Perno	1	
6	270310	Registro freno posteriore	1	
7	564497	Placa	1	
8	414837	Torn. CH con reborde M6x25	1	
8	B016774	Torn. CH con reborde M6x25	1	
9	601863	Gas control transmission	1	
10	271977	Protección superior desmultiplicador	1	
11	269572	Terminal choque vaina	1	
12	271976	Protección inferior desmultiplicador	1	
13	269571	Desdoblador	1	
14	145298	Abrazadera ajustable L=180mm	3	
15	257134	Abrazadera ajustable L=277	2	
16	216983	Abrazadera	1	
17	414838	Tornillo M6x35	1	
18	CM006903	Clip de retención tubos/cables	1	
19	CM006904	Muelle retención l=27	1	
20	CM006913	Clip de retención tubos/cables	1	
21	666117	Protección	1	

Grupo	Instalación eléctrica
Código	06.01
Descripción	Conmutadores - Conmutadores - Pulsadores - Interruptores
Revisión	1

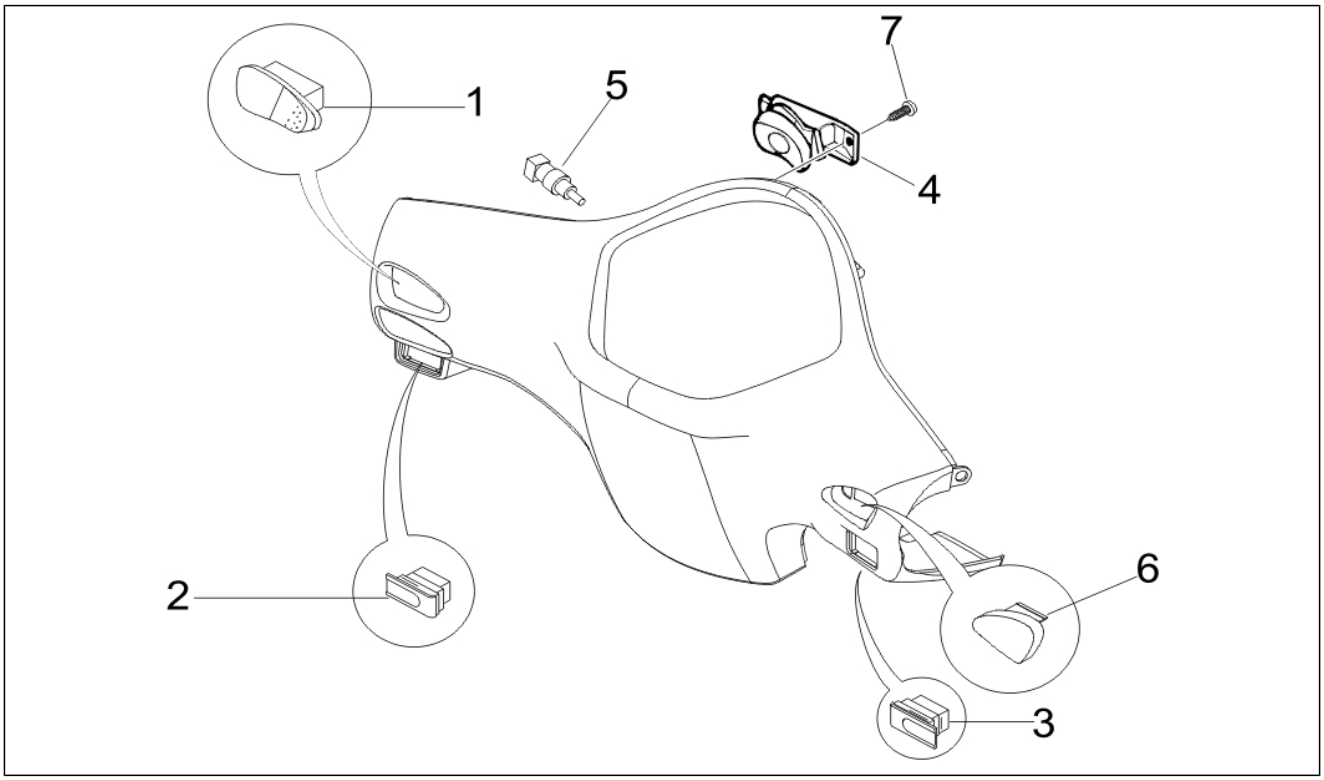

Pos.	Código	Descripción	Cant.	Variantes
1	294877	Desviador luz	1	
2	294723	Conmutador intermitentes	1	
3	641359	Pulsador arranque	1	
3	641609	Pulsador de arranque	1	
4	641358	Pulsador clacson	1	
4	641743	Boton	1	
5	642032	Pulsador stop	2	
6	623512	Tapón	1	
7	258403	Tornillo autorrosc. 3,5x13	2	

Grupo	Instalación eléctrica
Código	06.03
Descripción	Faros delanteros - Indicadores de dirección
Revisión	1

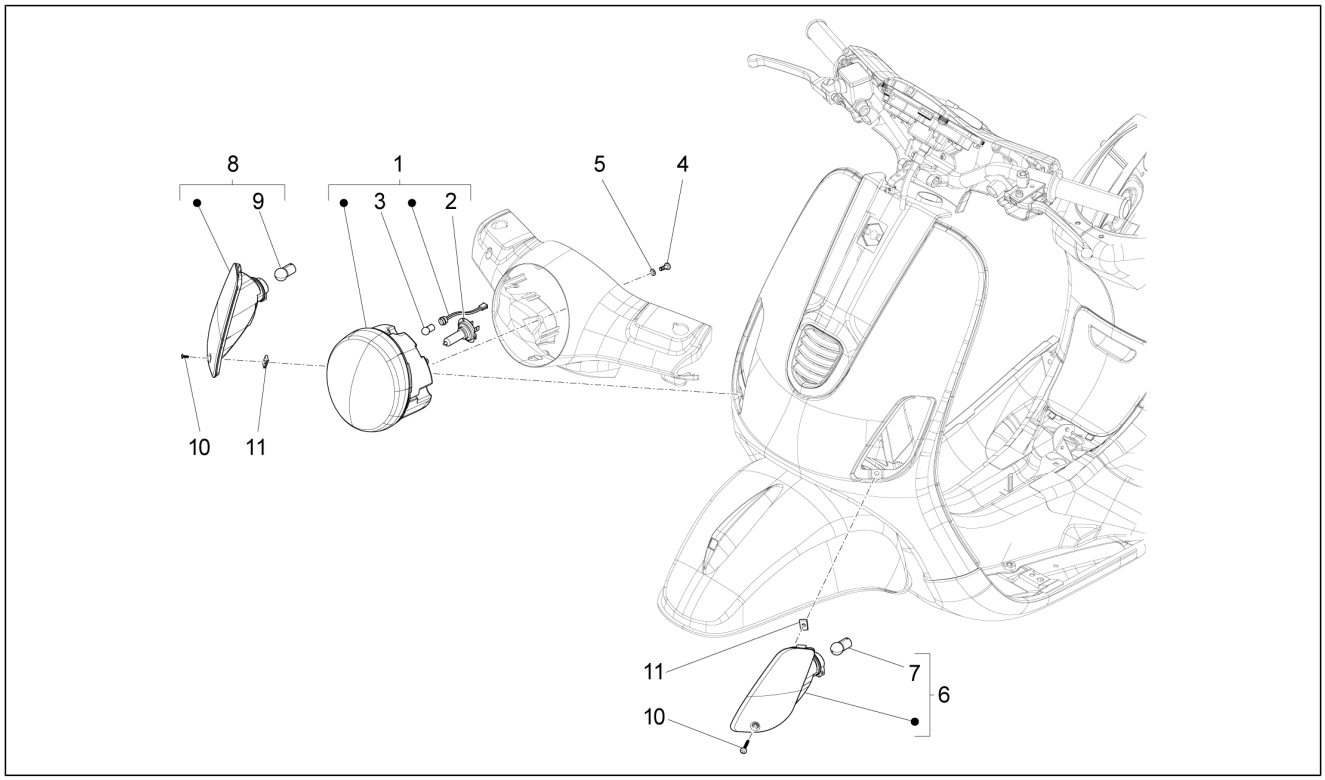

Pos.	Código	Descripción	Cant.	Variantes
1	58259R	Grupo proyectores	1	
1	638964	Proyector	1	
2	219528	Lámpara 12V-35/35W	1	
3	292022	Lámpara 12V-5W	1	
4	015935	Tornillo TBCIC M5x12	4	
5	006965	Arandela 5.3x10x10	4	
6	58174R	Intermitente delantero IZQ.	1	
7	584332	Lámpara 12V-10W	1	
8	58175R	Intermitente delantero DCH.	1	
9	584332	Lámpara 12V-10W	1	
10	008457	Torn. autorr. M4,2x19	2	
11	CM017406	Placa	2	

Grupo	Instalación eléctrica
Código	06.04
Descripción	Faros traseros - Indicadores de dirección
Revisión	1

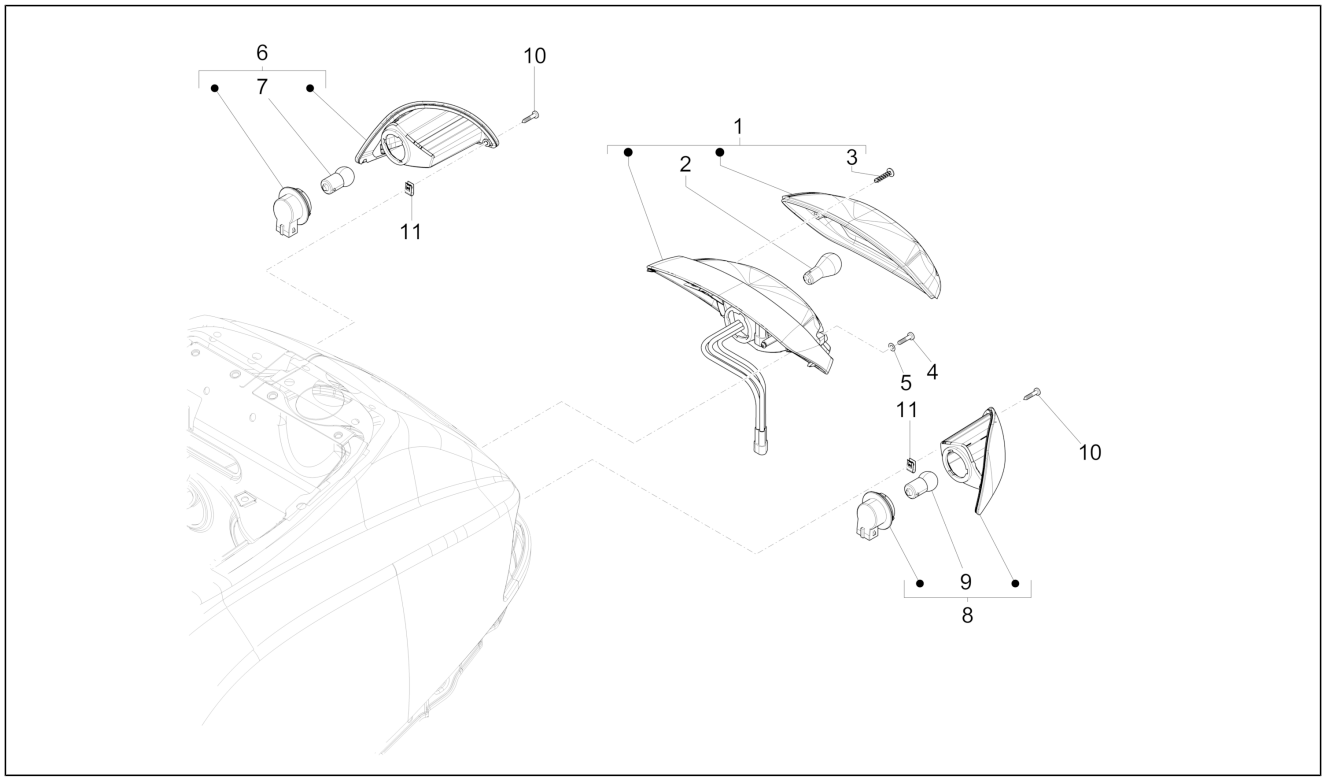

Pos.	Código	Descripción	Cant.	Variantes
1	58263R	Grupo faro trasero	1	
2	129953	Lámpara 12V-21/5W	1	
3	015730	Tornillo	2	
4	015996	Tornillo M4x12	2	
5	013769	Arandela	2	
6	58177R	Intermitente trasero der.	1	
7	584332	Lámpara 12V-10W	1	
8	58176R	Intermitente trasero izq.	1	
9	584332	Lámpara 12V-10W	1	
10	008372	Tornillo d3,5x13	2	
11	CM017405	Placa elastica	2	

Grupo	Instalación eléctrica
Código	06.05
Descripción	Telerruptores - Bateria - Claxon
Revisión	1

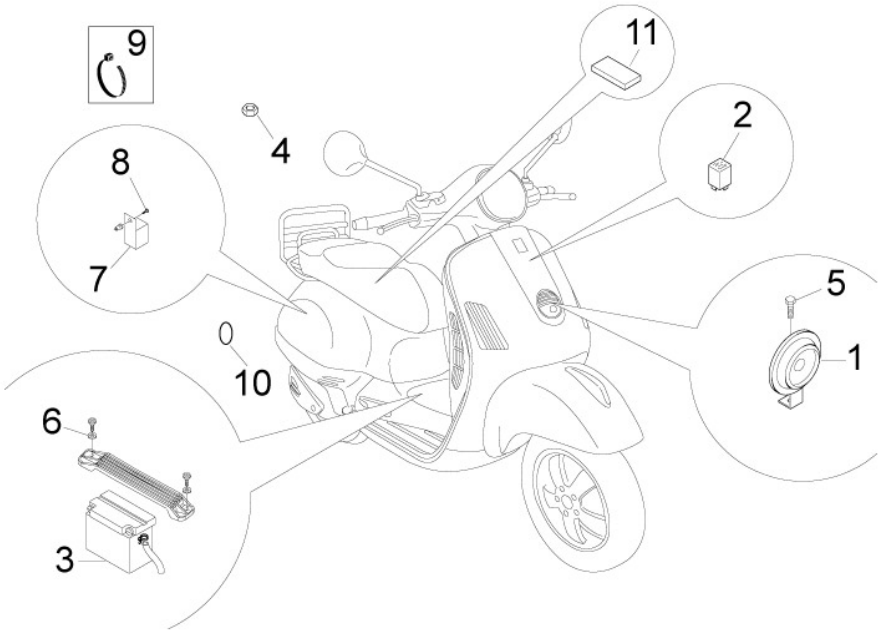

Pos.	Código	Descripción	Cant.	Variantes
1	CM071814	Claxon 12v cc	1	
2	58115R	Telerruptor de arranque 12V-80A	1	
3	234390	Batería 12V-4Ah	1	
3	584810	Batería 12V-9Ah	1	
4	241937	Tuerca de seguridad m5	2	
5	833722	Torn. CH con reborde M6x14	1	
6	016406	Arandela elástica 6,4x11,8x1	2	
7	639027	Caja mando	1	
8	B016777	Torn. CH con reborde M6x16	1	
9	145298	Abrazadera ajustable L=180mm	6	
10	247489	Junta	1	
11	298804	Escuadra completa	1	

Grupo	Instalación eléctrica
Código	06.06
Descripción	Reguladores de tensión - Centralitas electrónicas - Bobina A.T.
Revisión	1

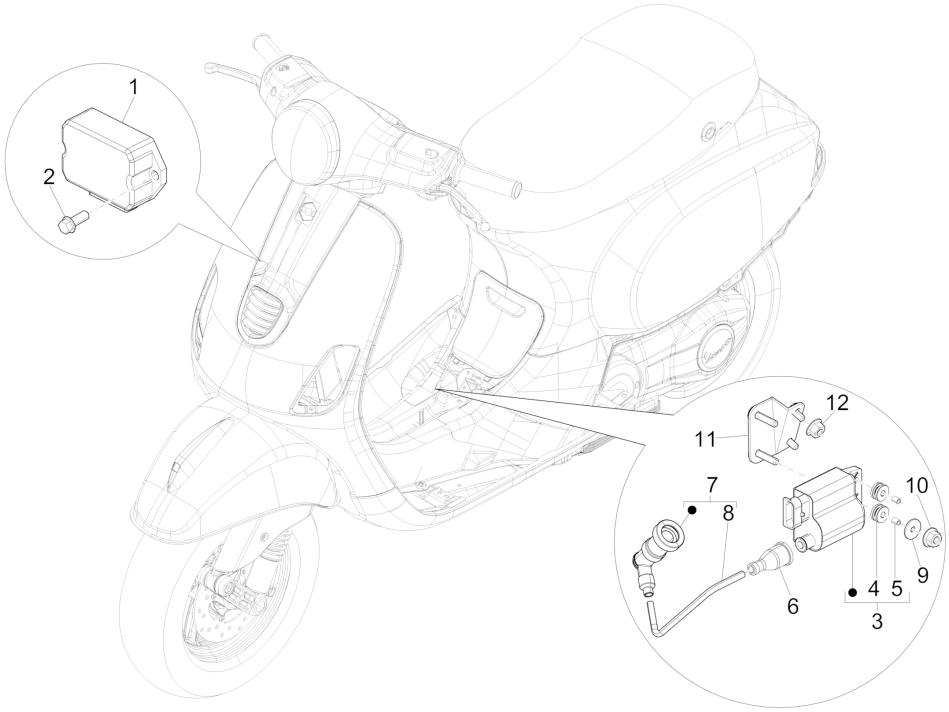

Pos.	Código	Descripción	Cant.	Variantes
1	58096R	Regulador de tensión	1	
2	B016777	Torn. CH con reborde M6x16	2	
3	58095R	Dispositivo encedido electrónico	1	
4	217163	Taco	2	
5	217164	Distanciador	2	
6	231571	Capuchón aislante	1	
7	825186	Capuchón bujía	1	
8	080341	Cable base A.T.	1	
9	241937	Tuerca de seguridad m5	2	
10	016686	Arandela plana 5,2x18x1,5	2	
11	298804	Escuadra completa	1	
12	241937	Tuerca de seguridad m5	2	

Grupo	Instalación eléctrica
Código	06.08
Descripción	Grupo cables principal
Revisión	1

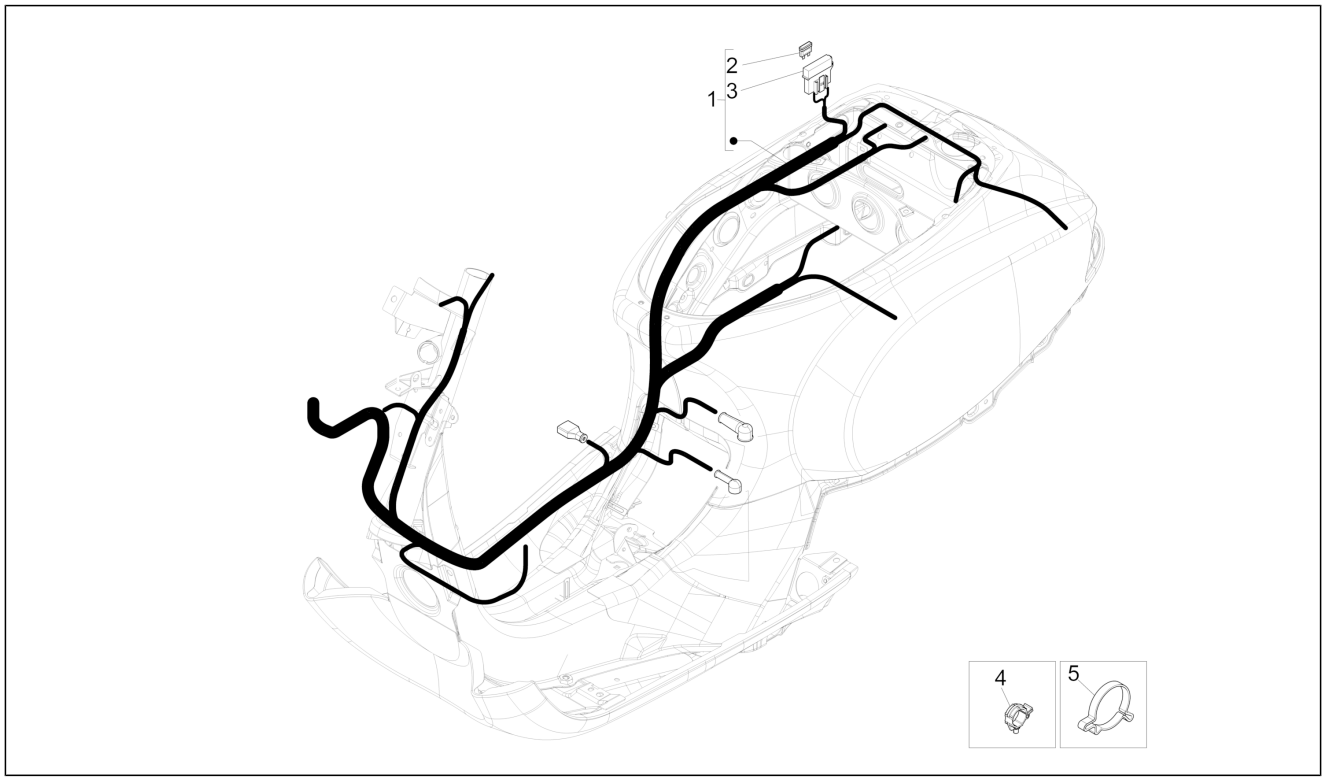

Pos.	Código	Descripción	Cant.	Variantes
1	641601	Mazo de cables del chasis	1	
1	641830	Mazo de cables del chasis	1	
1	642866	Mazo de cables del chasis	1	
2	252945	Fusible 7,5A	1	
3	290404	Tapa	1	
4	CM006903	Clip de retención tubos/cables	1	
5	639082	Faja stringitubo	1	