PIAGGIO &C.s.p.a.

CATÁLOGO DE PIEZAS DE REPUESTO

Vespa LX 125 4T 3V ie 2012 - 2013

Prefijo chasis: ZAPM68300, ZAPM68303
Prefijo motor: M687M, M68AM

Vespa LX 125 **NVPG000U01**

Índice

Productos terminados....4
Índice alfanumérico....6
Motor....11
Tabla 01.02 - Motor completo....11
Tabla 01.05 - Cárter....12
Tabla 01.06 - Cigüeñal....13
Tabla 01.07 - Grupo cilindro-pistón-eje....14
Tabla 01.10 - Grupo culata - Valvula....15
Tabla 01.11 - Grupo soporte balancines....16
Tabla 01.12 - Tapa culata....17
Tabla 01.13 - Polea conductora....18
Tabla 01.14 - Polea conducida....19
Tabla 01.15 - Tapa cárter - Refrigeracion cárter....20
Tabla 01.18 - Bomba de aceite....21
Tabla 01.20 - Arranque - Arranque electrico....22
Tabla 01.21 - Volante magnetico....23
Tabla 01.23 - Tapa volante magnetico - Filtro de aceite....24
Tabla 01.25 - Grupo reductor....26
Tabla 01.35 - Freno trasero - Zapatas....27
Tabla 01.36 - Cuerpo con mariposa - Inyector - Racord admisión....28
Tabla 01.42 - Silenciador....29
Tabla 01.45 - Filtro de aire....30
Chasis - Partes plástico - Carrocerias....32
Tabla 02.01 - Chasis/carrocería....32
Tabla 02.25 - Caballete/s....35
Tabla 02.26 - Escudo delantero....36
Tabla 02.27 - Parabrisas - Cristales....39
Tabla 02.30 - Maletero delantero - Contraescudo....40
Tabla 02.31 - Cubierta central - Estribos....45
Tabla 02.32 - Cubiertas laterales - Spoiler....50
Tabla 02.33 - Alojamiento rueda - Guardabarros....59
Tabla 02.34 - Alojamiento casco - Parte debajo sillìn....62
Tabla 02.37 - Cubierta trasera - Salpicador....63
Tabla 02.38 - Letreros - Escudos....66
Tabla 02.39 - Sillín/asientos - Bolsa herramienta....67
Tabla 02.43 - Portaequipajes delantero....70
Tabla 02.44 - Portaequipajes trasero....71
Tabla 02.45 - Retrovisor/es....72
Tabla 02.46 - Cerraduras....73
Tabla 02.47 - Depósito carburante....74
Manillar/Dirección....75
Tabla 03.01 - Coberturas manillar....75
Tabla 03.02 - Tablero de instrumentos - Cruscotto....80

Tabla 03.06 - Manillar - Bomba freno....81
Suspensiones - Ruedas....82
Tabla 04.01 - Brazo oscilante....82
Tabla 04.02 - Horquilla/Tubo direccion - Conjunto tejuelos....83
Tabla 04.10 - Suspensión trasera - Amortiguador/es....87
Tabla 04.11 - Rueda delantera....88
Tabla 04.12 - Rueda trasera....89
Instalación de frenos - Transmisiones....90
Tabla 05.01 - Tuberìas frenos - Pinzas del freno....90
Tabla 05.03 - Transmisiónes....91
Instalación eléctrica....92
Tabla 06.01 - Conmutadores - Conmutadores - Pulsadores - Interruptores....92
Tabla 06.03 - Faros delanteros - Indicadores de dirección....93
Tabla 06.04 - Faros traseros - Indicadores de dirección....94
Tabla 06.05 - Telerruptores - Bateria - Claxon....95
Tabla 06.06 - Reguladores de tensión - Centralitas electrónicas - Bobina A.T....96
Tabla 06.08 - Grupo cables principal....98

Productos terminados

Código	Validez
EVPG000AU1	
EVPG000I01	
EVPG000I02	
EVPG000J01	
EVPGBRNAU1	**COLOR VEHÍCULO:**Blanco[544] **PAÍS:**Australia[AU] **Versión:**Corpo farfallato con centralina integrata[CI]
EVPGDENAU1	**COLOR VEHÍCULO:**Azul Midnight[222/A] **PAÍS:**Australia[AU] **Versión:**Corpo farfallato con centralina integrata[CI]
EVPGEZNAU1	**COLOR VEHÍCULO:**Gris[742/B] **PAÍS:**Australia[AU] **Versión:**Corpo farfallato con centralina integrata[CI]
EVPGH8NI02	**COLOR VEHÍCULO:**Gris Apuano[769/B] **PAÍS:**Inghilterra[UK] **Versión:**Corpo farfallato con centralina integrata[CI]
EVPGMZNI02	**COLOR VEHÍCULO:**Marrón metalizado[112/A] **PAÍS:**Inghilterra[UK] **Versión:**Corpo farfallato con centralina integrata[CI]
EVPGNLNAU1	**COLOR VEHÍCULO:** Negro[85/B] **PAÍS:**Australia[AU] **Versión:**Corpo farfallato con centralina integrata[CI]
EVPGR7NAU1	**COLOR VEHÍCULO:**Rojo Dragon[894] **PAÍS:**Australia[AU] **Versión:**Corpo farfallato con centralina integrata[CI]
EVPGVMNAU1	**COLOR VEHÍCULO:**Verde porto venere[328/A] **PAÍS:**Australia[AU] **Versión:**Corpo farfallato con centralina integrata[CI]
EVPGXNNAU1	**COLOR VEHÍCULO:**Negro Competition[98/A] **PAÍS:**Australia[AU] **Versión:**Corpo farfallato con centralina integrata[CI]
NVPG000U01	
NVPG000U03	
NVPG000U07	
NVPGBRNU01	**COLOR VEHÍCULO:**Blanco[544] **PAÍS:**Europa[EU] **Versión:**Corpo farfallato con centralina integrata[CI]
NVPGBRNU07	**COLOR VEHÍCULO:**Blanco[544] **PAÍS:**Europa[EU] **Versión:**Corpo farfallato senza centralina integrata[SC]
NVPGDENU01	**COLOR VEHÍCULO:**Azul Midnight[222/A] **PAÍS:**Europa[EU] **Versión:**Corpo farfallato con centralina integrata[CI]
NVPGDENU07	**COLOR VEHÍCULO:**Azul Midnight[222/A] **PAÍS:**Europa[EU]

Código	Validez
	Versión: Corpo farfallato senza centralina integrata[SC]
NVPGEZNU07	**COLOR VEHÍCULO:**Gris[742/B] **PAÍS:**Europa[EU] **Versión:**Corpo farfallato senza centralina integrata[SC]
NVPGH8NU03	**COLOR VEHÍCULO:**Gris Apuano[769/B] **PAÍS:**Europa[EU] **Versión:**Corpo farfallato con centralina integrata[CI], Versión Touring[V]
NVPGMZNU03	**COLOR VEHÍCULO:**Marrón metalizado[112/A] **PAÍS:**Europa[EU] **Versión:**Corpo farfallato con centralina integrata[CI], Versión Touring[V]
NVPGNLNU07	**COLOR VEHÍCULO:** Negro[85/B] **PAÍS:**Europa[EU] **Versión:**Corpo farfallato senza centralina integrata[SC]
NVPGR7NU01	**COLOR VEHÍCULO:**Rojo Dragon[894] **PAÍS:**Europa[EU] **Versión:**Corpo farfallato con centralina integrata[CI]
NVPGR7NU07	**COLOR VEHÍCULO:**Rojo Dragon[894] **PAÍS:**Europa[EU] **Versión:**Corpo farfallato senza centralina integrata[SC]
NVPGVMNU01	**COLOR VEHÍCULO:**Verde porto venere[328/A] **PAÍS:**Europa[EU] **Versión:**Corpo farfallato con centralina integrata[CI]
NVPGVMNU07	**COLOR VEHÍCULO:**Verde porto venere[328/A] **PAÍS:**Europa[EU] **Versión:**Corpo farfallato senza centralina integrata[SC]
NVPGXNNU01	**COLOR VEHÍCULO:**Negro Competition[98/A] **PAÍS:**Europa[EU] **Versión:**Corpo farfallato con centralina integrata[CI]
NVPGXNNU07	**COLOR VEHÍCULO:**Negro Competition[98/A] **PAÍS:**Europa[EU] **Versión:**Corpo farfallato senza centralina integrata[SC]

Código	Nº Tabla	Pos.
000267	01.21	7
000674	01.05	12
002440	02.25	3
002440	04.01	6
002440	04.10	5
003055	01.23	29
003056	01.45	13
003056	06.08	14
003058	01.21	5
0037514	04.02	42
006422	04.02	46
006628	01.14	3
006635	01.15	4
006635	04.02	29
006652	01.25	5
006731	04.02	4
006965	06.03	6
006966	02.44	3
006976	01.20	2
008372	06.04	14
008372	06.04	8
008375	01.05	15
008432	02.26	11
008432	02.26	5
008457	03.01	4
008457	06.03	11
0111094	04.02	43
012528	01.36	12
012528	06.06	22
012533	01.45	14
012533	02.32	11
012533	02.44	10
012535	04.02	13
012543	03.06	3
012789	04.02	32
012789	04.12	8
013763	02.37	11
013763	02.37	21
013769	06.04	11
013777	02.44	11
013880	02.47	4
013880	06.06	25
015285	01.20	3
015330	03.06	4
015585	01.18	9
015585	01.23	13
015715	01.21	11
015715	06.03	5
015727	02.33	8
015792	04.11	2
015900	02.33	3
015911	05.03	11
015996	02.37	19
015996	06.04	13
016404	02.37	22
016406	02.47	5
016406	06.05	4
016406	06.06	19
016406	06.08	15
016408	04.02	18
016408	04.10	2
016604	05.01	4
018575	01.23	19
018639	01.12	2
018639	02.47	6
018639	06.06	2
018640	01.45	12

Código	Nº Tabla	Pos.
020008	04.10	10
020104	02.37	20
020108	04.02	17
021108	04.10	7
021114	04.02	31
021210	04.02	11
030115	02.25	2
031090	02.32	10
031090	02.44	6
031120	04.02	16
078307	02.32	12
078307	02.44	7
080341	06.06	12
092517	04.02	39
119219	04.02	5
122781	04.01	8
123394	03.06	16
127927	05.01	7
129953	06.04	2
145298	02.47	17
145298	05.03	10
145298	06.08	30
149104	04.02	10
174085	04.02	8
174088	04.02	12
174874	04.02	9
177408	04.02	44
177414	04.02	47
177436	04.02	20
177442	04.02	25
177443	04.02	26
177445	04.02	45
177451	04.02	2
177494	04.02	21
177521	04.02	41
177609	04.02	30
177610	04.02	27
178150	04.10	6
178790	04.01	3
179640	05.03	3
181351	02.33	15
192598	02.33	7
194423	04.12	5
198513	04.02	3
199190	02.26	8
199190	02.31	13
199190	02.32	4
1A000347	01.45	1B
1A000390	01.36	13
1A000393	01.45	30
1A000638	06.06	23
1A000771	01.07	7
1A000833	01.45	34
1A001021	01.21	12
1A001116	01.11	4
1A001120	01.11	1
1A001147	01.15	8
1A001451	01.23	14
1A001692	01.45	30
1A001961	01.10	1
1A002865R	01.07	2
1B000678	01.45	12
1B001078	02.38	9
1C000282	03.06	9
1C000283	03.06	10
1D000030	06.08	1
1D000050	06.06	3B

Código	Nº Tabla	Pos.
1D000084	06.06	28
1D000098	06.05	8
1D0001005	06.08	16B
1D000353	01.42	10
219528	06.03	2
239388	01.05	3
239388	01.15	2
248419	06.08	27
252420	02.30	10
252945	06.08	4
253937	02.46	2
254485	01.45	16
254485	01.45	25
254485	01.45	29
254485	02.30	14
254485	02.30	9
254485	02.31	6
254485	02.32	13
254485	02.37	15
254485	02.37	6
254485	02.44	8
254485	02.47	15
254485	04.02	34
257134	01.45	24
257134	01.45	28
257134	05.03	9
257614	02.30	13
257617	02.30	11
258146	01.45	2
258146	01.45	2
258146	03.01	5
259349	02.31	12
259349	02.34	5
259577	01.12	16
261319	04.01	4
265249	03.06	15
265451	05.01	8
266040	05.03	14
266725	01.35	4
267038	04.10	4
267818	04.02	23
267819	04.02	37
267917	03.06	5
267948	03.06	13
267958	01.23	8
268158	04.10	3
268596	02.32	21
268596	02.37	16
269755	01.25	14
270310	05.03	2
270793	01.21	13
270793	01.42	11
270793	03.01	6
270793	03.02	5
270991	04.11	4
270991	04.12	2
271147	04.02	28
271779	04.01	5
273099	04.12	7
273754	02.25	5
274246	01.14	21
277916	01.10	16
277916	01.18	10
285536	01.23	2
287913	01.23	10
288245	02.33	12
288474	01.23	4

Código	Nº Tabla	Pos.
289731	02.43	3
289840	01.14	13
289950	01.14	7
289955	01.14	16
290860	06.08	5
291017	06.06	15
292022	06.03	3
292022	06.04	12
292507	06.08	6
292577	06.08	11
292723	06.03	2
293256	06.08	7
294723	06.01	4
294754	06.08	31
294877	06.01	1
295528	02.30	12
296456	02.39	3
296743	02.39	5
297275	02.30	5
297498	02.30	7
297498	02.31	8
297498	02.32	6
297498	02.37	10
297498	06.01	7
298548	01.15	11
298581	02.46	1
298594	02.46	4
298604	02.01	2
298729	02.39	6
298729	05.03	19
298731	02.46	10
298838	02.46	5
298903	02.46	3
299557	02.32	16
299558	02.32	17
299559	02.32	18
299964	02.26	4
299965	02.26	3
411296	01.10	14
411311	01.05	4
414838	01.15	6
414838	01.23	24
414838	01.35	5
431065	01.05	24
431091	01.14	9
434345	01.18	25
434716	01.10	2
435571	01.10	15
435629	01.10	3
436438	01.10	11
436695	01.23	12
436947	01.42	9
463195	02.32	7
478115	01.05	6
4789853	01.15	3
479132	01.45	6
479986	01.23	28
483711	01.10	6
483889	01.13	11
484123	06.08	26
484993	01.05	11
485703	01.25	13
4859095	01.25	12
486324	01.13	3
486972	01.21	10
486972	01.23	16
487665	06.06	26

Código	Nº Tabla	Pos.
487824	01.18	7
487937	01.18	8
487989	01.12	8
494634	02.39	7
497457	02.39	4
497636	01.02	2
497637	01.02	3
498342	03.02	4
560045	04.01	7
560284	04.02	22
5602865	04.02	19
561433	04.02	40
56204R	04.01	1
56230R	04.10	1
562310	04.01	10
56266R	04.02	7
562919	02.33	4
563324	04.10	8
563728	04.12	6
56395R	04.02	24
563984	02.25	8
563989	06.06	10
564223	04.01	11
564683	03.06	14
573057	02.30	6
573128	02.34	4
573426	02.46	9
573430	02.46	8
57356R	02.38	4
57357R	02.38	2
57360R	03.06	1
576017	02.34	2
576464	02.38	1
576546	02.47	12
576748	02.47	18
577492	02.39	2
577594	05.03	8
58034R	06.05	1
580561	06.08	8
580653	06.08	3
58090R	06.06	1B
581061	06.08	9
58115R	06.05	7
581248	02.25	7
581249	02.25	6
581309	06.08	28
58174R	06.03	7
58175R	06.03	9
58176R	06.04	3
58177R	06.04	5
58204R	06.06	1A
582298	02.25	4
58259R	06.03	1
58260R	06.03	1
58263R	06.04	1
58273R	01.12	14
58282R	01.36	14
58283R	06.06	30
582928	06.08	10
58294R	01.20	1
583158	06.05	3
583310	02.34	3
583971	06.08	2
584083	02.33	13
584084	02.33	14
584332	06.03	10
584332	06.03	8

Código	Nº Tabla	Pos.
584332	06.04	4
584332	06.04	6
584520	06.08	17
584877	02.37	17
584884	02.37	18
58509R	04.02	7
58579R	04.11	1
58580R	04.12	1
597150	05.01	3
597914	04.01	2
598918	05.03	15
6004164	04.02	36
60041640BR	04.02	36
60041640DE	04.02	36
60041640EZ	04.02	36
60041640H8	04.02	36
60041640M5	04.02	36
60041640NL	04.02	36
60041640R7	04.02	36
60041640VM	04.02	36
60041640XN2	04.02	36
601030	02.39	10
601115	04.11	5
601117	04.12	3
601205	04.12	4
601556	04.02	15
601997	04.02	7
614188	01.36	8
614188	01.45	18
614188	01.45	35
620556	02.32	19
6221145	02.01	3
62211520EZ	02.30	4
62211540BR	02.30	4
62211540H8	02.30	4
62211540M5	02.30	4
62211540NL	02.30	4
62211540VM	02.30	4
62211540XN2	02.30	4
6221155	02.30	4
62211550DE	02.30	4
62211550R7	02.30	4
6221244	02.31	1
62212440BR	02.31	1
62212440DE	02.31	1
62212440EZ	02.31	1
62212440H8	02.31	1
62212440M5	02.31	1
62212440NL	02.31	1
62212440R7	02.31	1
62212440VM	02.31	1
62212440XN2	02.31	1
622125	02.31	4
622126	02.31	5
6221274	02.32	1
62212740BR	02.32	1
62212740DE	02.32	1
62212740EZ	02.32	1
62212740H8	02.32	1
62212740M5	02.32	1
62212740NL	02.32	1
62212740R7	02.32	1
62212740VM	02.32	1
62212740XN2	02.32	1
6221284	02.32	2
62212840BR	02.32	2
62212840DE	02.32	2

Código	Nº Tabla	Pos.
62212840EZ	02.32	2
62212840H8	02.32	2
62212840M5	02.32	2
62212840NL	02.32	2
62212840R7	02.32	2
62212840VM	02.32	2
62212840XN2	02.32	2
6221294	02.32	14
62212940BR	02.32	14
62212940DE	02.32	14
62212940EZ	02.32	14
62212940H8	02.32	14
62212940M5	02.32	14
62212940NL	02.32	14
62212940R7	02.32	14
62212940VM	02.32	14
62212940XN2	02.32	14
6221304	02.32	15
62213040BR	02.32	15
62213040DE	02.32	15
62213040EZ	02.32	15
62213040H8	02.32	15
62213040M5	02.32	15
62213040NL	02.32	15
62213040R7	02.32	15
62213040VM	02.32	15
62213040XN2	02.32	15
62213600M5	02.31	11
62213600VM	02.31	11
62213600XN2	02.31	11
6221365000H8	02.31	11
62213650BR	02.31	11
62213650DE	02.31	11
62213650EZ	02.31	11
62213650NL	02.31	11
62213650R7	02.31	11
6221366	02.31	11
62217920EZ	02.30	1
62217940BR	02.30	1
62217940H8	02.30	1
62217940M5	02.30	1
62217940NL	02.30	1
62217940VM	02.30	1
62217940XN2	02.30	1
6221795	02.30	1
62217950DE	02.30	1
62217950R7	02.30	1
622187	02.26	2
622188	02.26	1
622554	02.44	5
623336	02.32	20
623420	02.37	9
623512	06.01	6
623561	02.32	9
623561	02.44	4
623572	02.32	8
623920	02.44	9
624616	02.44	1
638534	02.46	7
638563	06.03	4
638853	01.12	12
639335	06.04	9
639357	02.47	8
639560	06.08	22
640289	06.06	14
640879	06.08	12
641040	06.06	13

Código	Nº Tabla	Pos.
641136	02.47	7
641204	06.08	13
641340	06.04	10
641358	06.01	2
641359	06.01	3
641541	01.23	7
641599	06.08	23
641609	06.01	3
641725	06.06	11
641743	06.01	2
641764	06.06	9
641764	06.08	34
641769	06.08	24
641845	06.06	3A
641901	06.06	5A
641933	06.05	5
641955	06.08	25
642032	06.01	5
642044	01.36	10
642076	06.08	32
642200	06.06	16
642234	06.06	8
642280	03.02	1
643133	02.46	6
643235	06.06	7
643240	06.08	16A
643341	06.05	6
643356	06.08	1
643408	01.42	10
643451	01.42	12
646833	03.06	11
6483975	04.02	6
6484135	04.02	1
649347	05.03	1
650075	04.02	33
650693	04.02	38
650748	02.33	6
651356	05.01	2
652934	03.01	2
65293400BR	03.01	2
65293400DE	03.01	2
65293400EZ	03.01	2
65293400H8	03.01	2
65293400M5	03.01	2
65293400NL	03.01	2
65293400R7	03.01	2
65293400VM	03.01	2
65293400XN2	03.01	2
652935	03.01	1
65293500BR	03.01	1
65293500DE	03.01	1
65293500EZ	03.01	1
65293500H8	03.01	1
65293500M5	03.01	1
65293500NL	03.01	1
65293500R7	03.01	1
65293500VM	03.01	1
65293500XN2	03.01	1
653994	02.39	8
655379	02.47	14
655510	03.06	1
655554	03.06	2
656003	02.47	19
656021	02.47	3
656022	02.47	2
656026	02.38	5
656303	02.37	1

Código	Nº Tabla	Pos.
656731	02.37	12
65673100BR	02.37	12
65673100DE	02.37	12
65673100EZ	02.37	12
65673100H8	02.37	12
65673100M5	02.37	12
65673100NL	02.37	12
65673100R7	02.37	12
65673100VM	02.37	12
65673100XN2	02.37	12
657126	02.31	9
657584	02.38	8
657585	02.43	1
657586	02.27	2
657597	02.43	4
665701	04.02	48
666117	05.03	18
666121	05.01	6
666528	02.33	1
66652800BR	02.33	1
66652800DE	02.33	1
66652800EZ	02.33	1
66652800H8	02.33	1
66652800M5	02.33	1
66652800NL	02.33	1
66652800R7	02.33	1
66652800VM	02.33	1
66652800XN2	02.33	1
667643	06.08	29
667643	06.08	36
668451	02.25	1
668477	05.03	16
668482	03.06	9
668483	03.06	10
668616	04.11	5
668617	04.12	3
668643	01.15	7
668707	05.03	13
668762	05.03	17
672066	02.43	2
672080	02.43	6
672081	02.43	5
672200	02.38	6
672307	02.34	4
672315	02.27	1
672491	02.47	10
674887	02.33	5
674906	02.47	13
674907	06.06	17
6749505	02.01	1
6749505000H8	02.01	1
67495050BR	02.01	1
67495050DE	02.01	1
67495050M5	02.01	1
67495050NL	02.01	1
67495050R7	02.01	1
67495050XN2	02.01	1
675040	02.26	7
67504000BR	02.26	7
67504000DE	02.26	7
67504000EZ	02.26	7
67504000NL	02.26	7
67504000R7	02.26	7
67504000VM	02.26	7
67504000XN2	02.26	7
675041	02.31	10
675256	02.26	10

Código	Nº Tabla	Pos.
675266	02.34	1
675417	01.45	20
675418	01.45	22
675419	01.45	21
675421	01.45	23
675434	02.38	3
67583500H8	02.26	7
67583500M5	02.26	7
680003	06.08	1
680028	03.02	2
680036	06.08	33
680205	01.21	3
680207	01.21	1
709012	01.42	7
709037	04.01	9
709047	02.33	11
709047	04.02	14
709047	04.11	3
709047	05.01	5
709519	01.15	13
709532	01.36	9
709674	05.03	4
78120850EZ	02.01	1
78120850VM	02.01	1
826165	01.23	1
82635R	01.23	5
82650R	01.18	17
82782R	01.18	14
827831	01.45	8
82783R	01.18	16
828152	01.36	4
828800	02.46	7
828862	01.35	7
82907R	01.35	3
82948R	01.18	1
829593	01.18	3
830056	01.45	7
830061	01.05	19
83026R	01.05	8
83026R	01.25	3
83027R	01.05	7
83029R	01.11	13
83030R	01.11	14
83056R	01.25	2
83057R	01.15	3
831320	01.11	10
831363	01.13	4
8319145	01.25	11
833722	02.39	9
834187	01.42	8
840533	01.13	5
841047	01.21	8
841213	01.13	6
841782	01.42	5
841821	01.42	4
842204	01.13	10
842360	01.10	4
842908	01.42	3
843307	01.10	12
844483	04.10	9
844964	01.15	14
845465	01.42	2
871458	01.15	9
872269	01.36	6
872269	06.06	21
872997	01.42	6
873653	01.36	11

Código	Nº Tabla	Pos.
874557	01.21	4
876646	01.05	14
876921	01.13	1
877671	01.23	22
877703	01.21	9
879456	01.10	9
879458	01.18	22
879459	01.18	23
879460	01.18	13
879479	01.12	5
879483	01.12	13
879489	01.12	15
879507	01.12	4
8798545	01.23	20
879887	01.05	9
8799715	01.36	5
880317	01.20	6
880512	01.14	5
880518	01.11	2
880518	01.11	5
880519	01.11	3
880519	01.11	6
8805270001	01.06	1
8805270002	01.06	1
880538	01.14	6
880539	01.14	10
880540	01.14	14
880541	01.14	15
880543	01.14	11
880623	01.14	20
880706	01.05	5
880708	01.23	17
880811	01.23	14
880814	01.12	9
880843	01.36	2
880847	01.36	7
880950	01.13	2
895839	02.38	7
969296	01.20	4
969296	06.06	31
969296	06.06	4
975669	02.44	2
AP8212406	03.02	3
AP8277515	02.38	10
AP9150472	01.23	9
B013304	01.14	8
B013437	01.18	4
B013561	01.21	12
B013706	01.10	1
B013715	01.10	7
B013716	01.10	8
B013721	01.11	1
B013833	01.10	5
B013836	01.11	9
B013837	01.12	1
B014047	01.11	11
B014134	01.05	20
B014135	01.05	21
B014137	01.05	13
B014152	01.18	5
B014157	01.14	2
B014165	01.20	7
B014169	01.14	4
B014466	01.14	17
B014652	01.14	18
B0154135	01.11	12
B0154155	01.18	24

Código	Nº Tabla	Pos.
B015429	01.05	18
B015430	01.05	23
B015431	01.05	22
B015432	01.05	16
B015437	01.05	10
B015441	01.07	8
B015442	01.07	8
B015443	01.07	8
B015444	01.18	18
B015445	01.18	20
B015448	01.18	26
B015449	01.18	27
B015450	01.18	11
B015451	01.18	12
B015453	01.12	6
B015454	01.23	3
B015455	01.23	6
B015456	01.23	1
B015459	01.18	15
B015460	01.18	2
B015484	01.10	10
B015554	01.11	4
B015566	01.12	3
B015602	01.07	3
B015623	01.25	4
B015678	01.36	3
B015692	01.23	21
B015752	01.45	9
B015807	01.21	6
B015908	01.23	15
B0161225	01.25	1
B016406	01.45	1A
B016409	01.45	3A
B016410	01.45	4A
B016411	01.45	5
B016425	01.05	17
B016426	01.23	11
B016432	01.45	17
B016453	01.15	5
B016454	01.15	8
B016455	01.15	12
B016456	01.25	7
B0164585	01.42	1
B016474	01.11	8
B016476	01.35	1
B016477	01.35	2
B016543	01.21	3
B016731	01.35	6
B016772	01.25	6
B016774	01.18	21
B016774	01.20	5
B016774	06.06	24
B016775	01.23	25
B016776	01.23	26
B016777	01.18	19
B016777	06.05	2
B016777	06.06	18
B016777	06.06	29
B016792	01.18	6
B016792	01.23	23
B016792	06.06	6
B016808	01.12	7
B0169455	01.15	1
B0169605	01.25	10
B016983	01.15	9
B016988	01.23	17
B016992	01.14	19

Código	Nº Tabla	Pos.
B017097	05.03	5
B017148	01.07	2
B017150	01.10	17
B017219	01.13	8
B017265	01.14	20
B017353	01.45	15
B017488	01.12	3
B017544	01.07	4
B017545	01.07	5
B017546	01.07	6
B017647	01.21	12
B017660	01.23	14
B017694	01.12	10
B017775	01.25	12
B017779	01.25	11
B017891	01.23	27
B017946	01.13	9
B017960	01.11	7
B017974	01.14	6
B017979	01.14	2
B018010	01.07	7
B0180110001	01.07	1
B0180110002	01.07	1
B0180110003	01.07	1
B0180110004	01.07	1
B018059	01.05	2
B018070	01.45	3B
B018071	01.45	4B
B018105	01.23	18
B018106	01.23	17
B018107	01.21	1
B018108	01.21	2
B018293	06.06	27
B018464	01.21	9
B018670	01.25	9
B018675	01.11	7
B018873	01.10	13
B019319	01.10	1
B019426	01.36	15
B019427	01.45	33
CM001904	01.12	11
CM001904	01.45	19
CM001913	01.45	32
CM001914	02.47	20
CM001914	02.47	22
CM002901	01.25	8
CM002908	01.25	8
CM002908	01.45	11
CM002910	01.45	10
CM002910	01.45	31
CM006903	05.03	6
CM006903	06.08	18
CM006908	06.08	19
CM006910	06.08	20
CM006912	06.08	21
CM006913	02.47	11
CM006913	05.03	7
CM011904	02.47	9
CM013201	02.47	16
CM013202	06.08	35
CM017403	02.26	6
CM017405	06.04	7
CM017406	02.31	3
CM017406	06.03	12
CM017408	02.37	7
CM017408	05.03	12
CM017409	03.01	3

Código	Nº Tabla	Pos.
CM017410	02.32	3
CM017410	02.33	2
CM017410	02.37	2
CM017410	02.37	8
CM020405	02.45	1
CM020412	02.45	2
CM02520200C2	02.39	1
CM02520200E8	02.39	1
CM02520200GS	02.39	1
CM025713	02.47	1
CM063806	03.06	12
CM065704	05.01	1
CM074904	03.06	17
CM079739	03.06	6
CM079741	03.06	6
CM083803	03.06	7
CM083804	03.06	8
CM084913	01.36	1
CM1611010001	01.05	1
CM1611010002	01.05	1
CM1628055	01.02	1
CM1628135	01.02	1
CM166001	01.15	10
CM167101	01.14	1
CM167102	01.14	1
CM1672015	01.14	12
CM167501	01.13	9
CM167601	01.13	7
CM177902	02.47	21
CM178601	02.31	2
CM178603	02.32	5
CM178604	02.37	3
CM178608	02.37	4
CM179101	02.26	9
CM179201	01.45	26
CM179201	02.30	2
CM179201	02.33	10
CM179201	02.33	9
CM179201	02.37	13
CM179201	04.02	35
CM179202	02.30	8
CM179301	01.45	27
CM179302	02.30	3
CM179302	02.37	14
CM179303	02.31	7
CM179305	02.37	5
CM180701	01.42	11
CM255202	06.06	5B
D9004468231	06.06	20

Grupo	Motor
Código	01.02
Descripción	Motor completo
Revisión	1

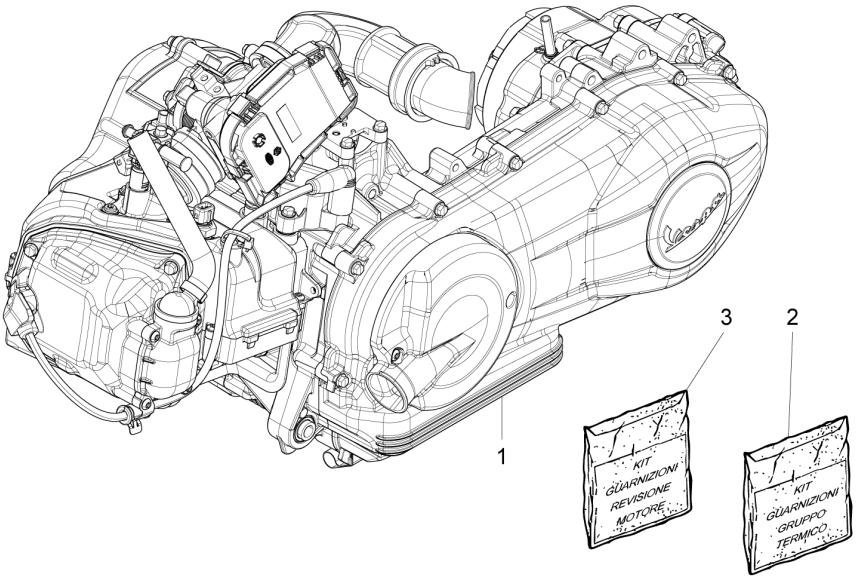

Pos.	Código	Descripción	Cant.	Variantes
1	CM1628055	Motor 125 4T/3V ie Euro 3	1	
1	CM1628135	Motor 125 4T 3V IE Battery Less	1	
2	497636	Kit junta cilindro	1	
3	497637	Kit de juntas del motor	1	

Grupo	Motor
Código	01.05
Descripción	Cárter
Revisión	1

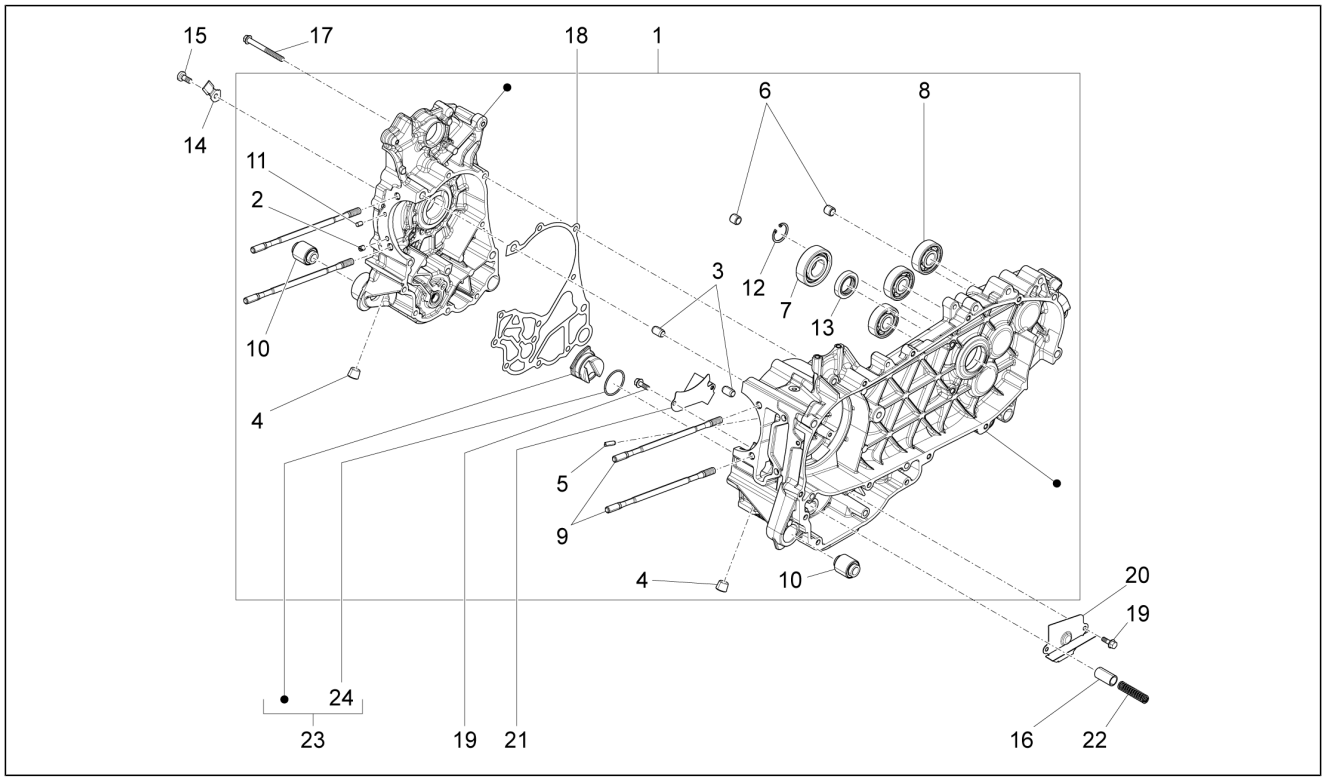

Pos.	Código	Descripción	Cant.	Variantes
1	CM1611010001	Carter motor completo Cat.1	1	
1	CM1611010002	Carter motor completo Cat.2	1	
2	B018059	Surtidor	1	
3	239388	Espina 6,5x9,5x15	2	
4	411311	Tapón M12x1,5	2	
5	880706	Boquilla calibrada	1	
6	478115	Perno de referencia Ø11xØ8,1x10	2	
7	83027R	Cojinete radial 20x50x14	1	
8	83026R	Cojinete radial 15x42x13	2	
9	879887	Prisionero	4	
10	B015437	Silent-block	2	
11	484993	Perno de referencia	1	
12	000674	Anillo de retención 25x26.9x1.2	1	
13	B014137	Gasket ring 22x35x7	1	
14	876646	Placa contenedor corona	1	
15	008375	Tornillo M6x14	1	
16	B015432	Vàlvula reguloàciòn presiòn aceite	1	
17	B016425	Torn. CH con reborde M6x60	8	
18	B015429	Empaque semicarter	1	
19	830061	Torn. CH con reborde M5x16	4	
20	B014134	Mamparo aceite	1	
21	B014135	Mampara aceite superior	1	
22	B015431	Muelle para válvula	1	
23	B015430	Encastre porta filtro	1	
24	431065	Junta	1	

Grupo	Motor
Código	01.06
Descripción	Cigüeñal
Revisión	1

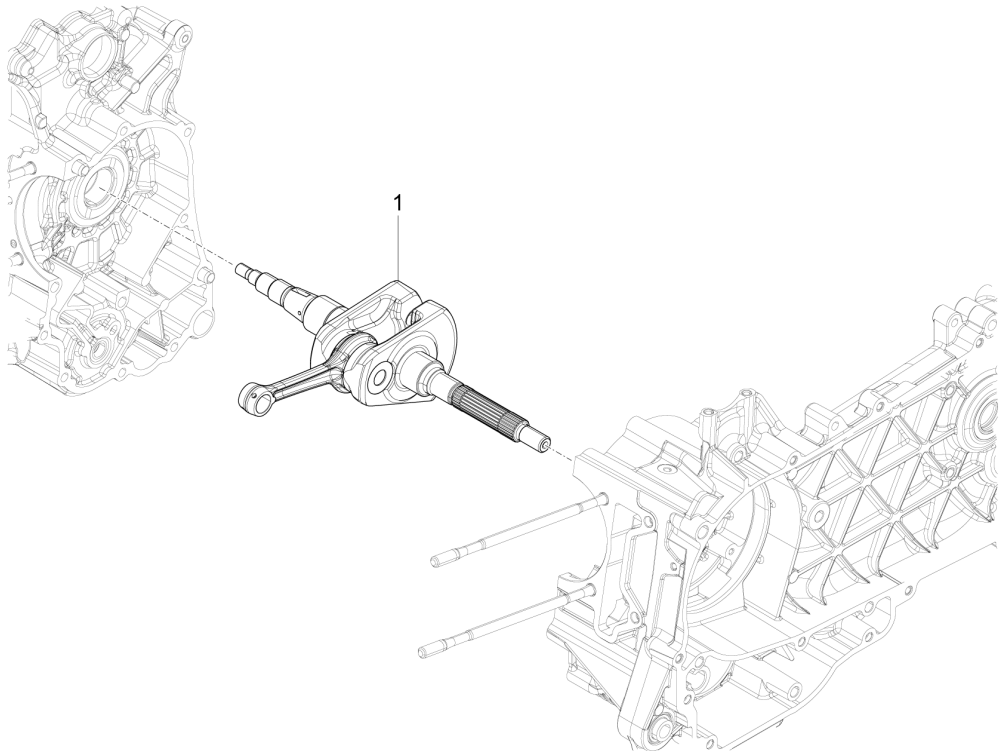

Pos.	Código	Descripción	Cant.	Variantes
1	8805270001	Cigueñale completo cat. 1	1	
1	8805270002	Cigueñale completo cat. 2	1	

Grupo	Motor
Código	01.07
Descripción	Grupo cilindro-pistón-eje
Revisión	1

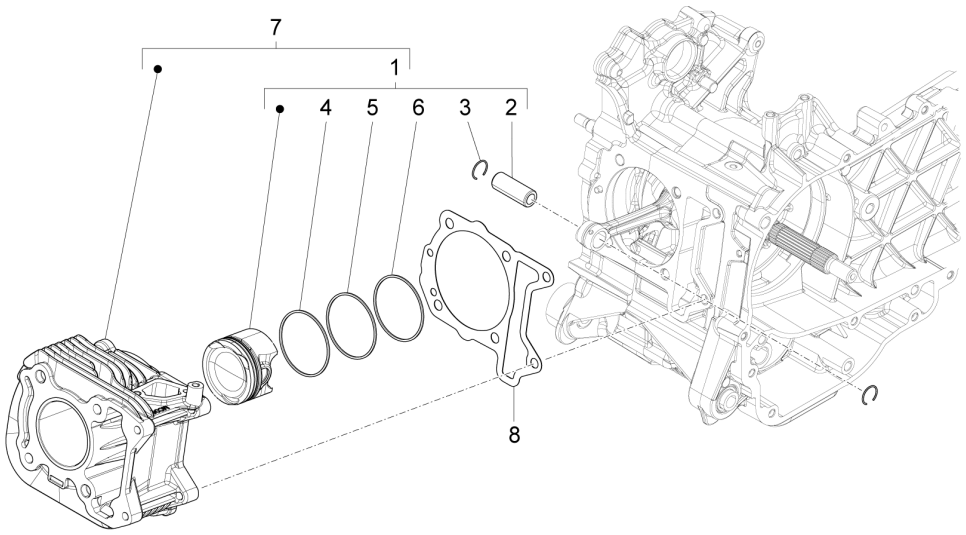

Pos.	Código	Descripción	Cant.	Variantes
1	B0180110001	Pistone completo cat.A	1	
1	B0180110002	Pistone completo cat.B	1	
1	B0180110003	Pistone completo cat.C	1	
1	B0180110004	Pistone completo cat.D	1	
2	1A002865R	Pasador	1	
2	B017148	Pasador	1	
3	B015602	Anillo retencion	2	
4	B017544	Aro de compresiòn 1° cava	1	
5	B017545	Aro de compresiòn 2° cava	1	
6	B017546	Segmento raspador 3° cava	1	
7	1A000771	Grupo cilindro - pistón - eje - segmentos - anillos	1	
7	B018010	Grupo cilindro - pistón - eje - segmentos - anillos	1	
8	B015441	Junta cilindro/cárter 0,4 mm	1	
8	B015442	Junta cilindro/cárter 0,6 mm	1	
8	B015443	Junta cilindro/cárter 0,8 mm	1	

Grupo	Motor
Código	01.10
Descripción	Grupo culata - Valvula
Revisión	1

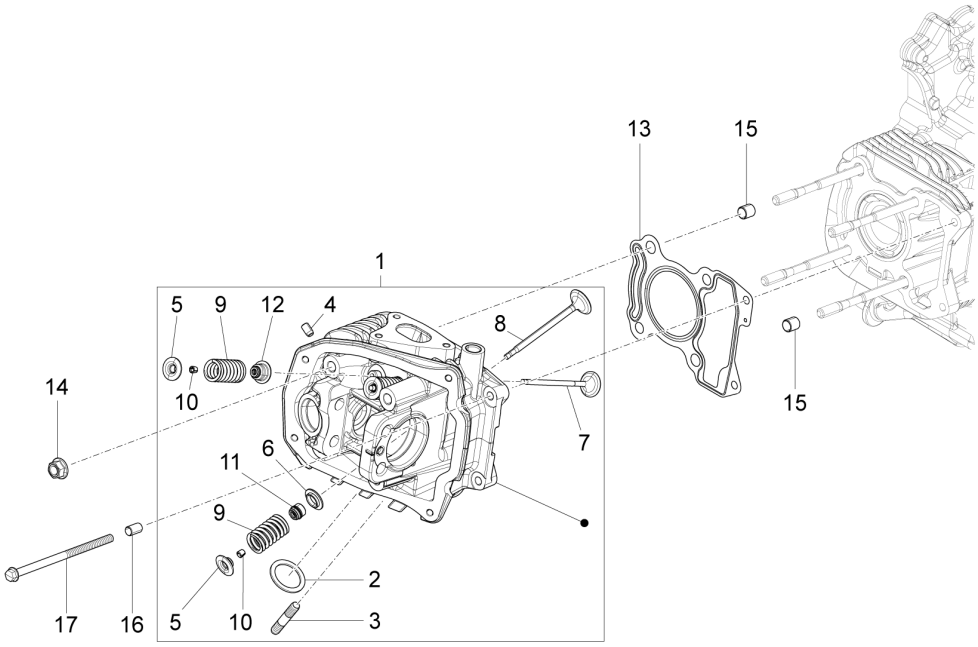

Pos.	Código	Descripción	Cant.	Variantes
1	1A001961	Culata completa	1	
1	B013706	Culata completa	1	
1	B019319	Culata completa	1	
2	434716	Junta culata-silenciador	1	
3	435629	Prisionero M7	2	
4	842360	Tapón M6x10	1	
5	B013833	Cazoleta superior	3	
6	483711	Cazoleta inferior	1	
7	B013715	Valvula de admision Ø20	2	
8	B013716	Valvula de descarga Ø22	1	
9	879456	Muelle válvula ext.	3	
10	B015484	Semicono	6	
11	436438	Anillo de ret.válvula	1	
12	843307	Cubeta	2	
13	B018873	Junta culata-cilindro	1	
14	411296	Tuerca M8x1,25	4	
15	435571	Perno de referencia	2	
16	277916	Perno de referencia	2	
17	B017150	Torn. CH con reborde M6x110	2	

Grupo	Motor
Código	01.11
Descripción	Grupo soporte balancines
Revisión	1

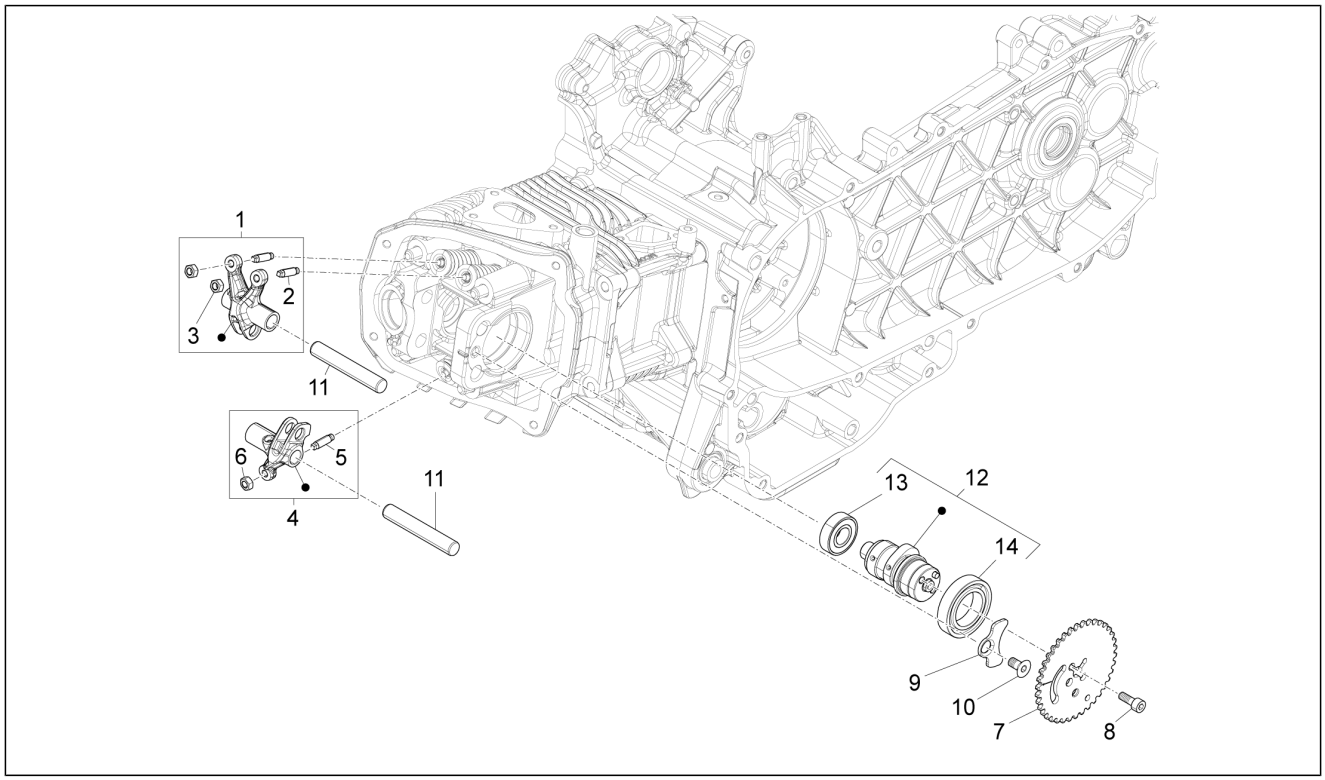

Pos.	Código	Descripción	Cant.	Variantes
1	1A001120	Balancín cnj. admisión	1	
1	B013721	Balancín admisión	1	
2	880518	Torn. reg. válvulas	2	
3	880519	Tuerca regulación balancín	2	
4	1A001116	Balancín. cnj. escape	1	
4	B015554	Balancín.escape	1	
5	880518	Torn. reg. válvulas	1	
6	880519	Tuerca regulación balancín	1	
7	B017960	Corona distribución	1	
7	B018675	Corona distribución	1	
8	B016474	Tornillo	2	
9	B013836	Chapa del árbol de levas	1	
10	831320	Tornillo	1	
11	B014047	Eje balancín	2	
12	B0154135	Árbol de levas	1	
13	83029R	Cojinete radial 12X28X8	1	
14	83030R	Cojinete radial 25x42x9	1	

Grupo	Motor
Código	01.12
Descripción	Tapa culata
Revisión	1

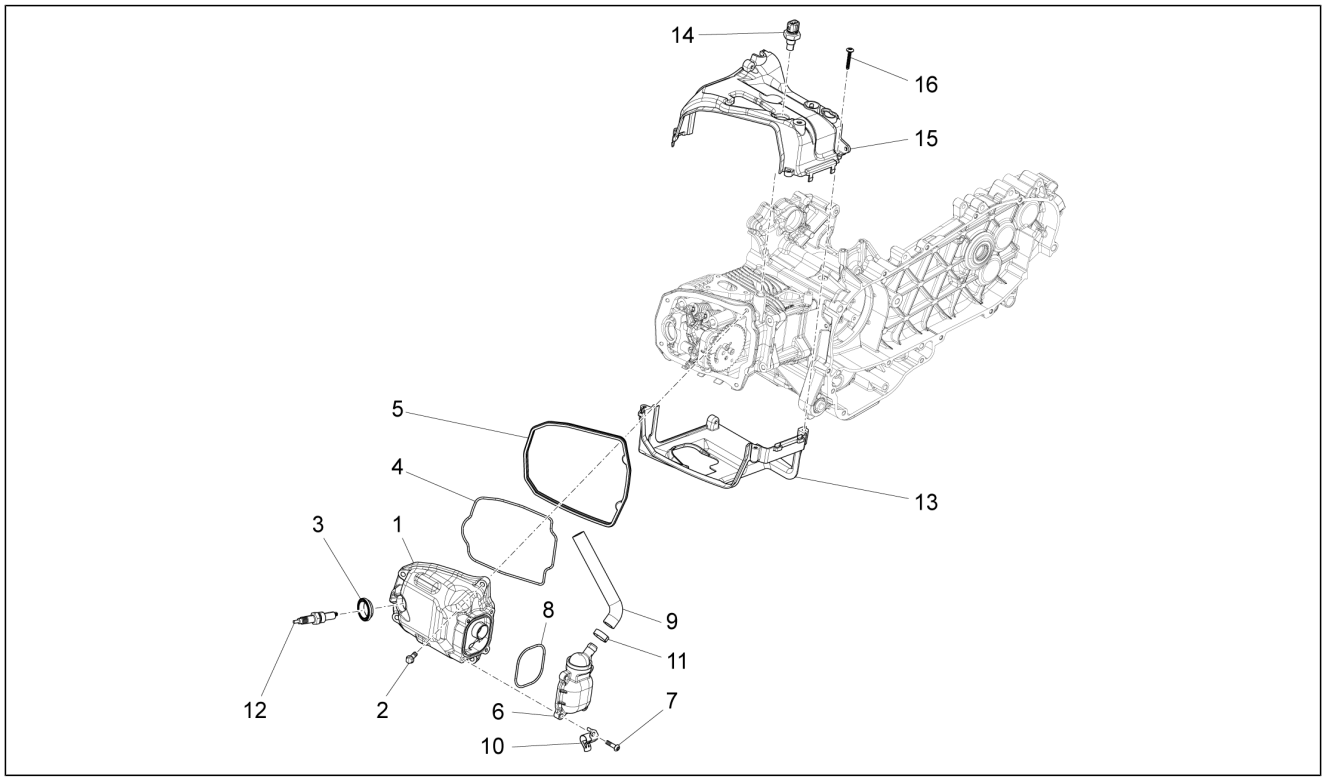

Pos.	Código	Descripción	Cant.	Variantes
1	B013837	Tapa culata	1	
2	018639	Tornillo c. hex. M6x20	4	
3	B015566	Junta orificio de la bujía	1	
3	B017488	Junta orificio de la bujía	1	
4	879507	Junta tórica culata	1	
5	879479	Junta culata/capuchón	1	
6	B015453	Tapa ventilación aceite	1	
7	B016808	Tornilla Torx M5x20	4	
8	487989	Junta	1	
9	880814	tubo blow-by	1	
10	B017694	Abrazadera	1	
11	CM001904	Faja stringitubo	1	
12	638853	Bujía (NGK) CR8EB	1	
13	879483	Cubierta lado escape	1	
14	58273R	Bulbo temperatura agua	1	
15	879489	Cubierta lado admisión	1	
16	259577	Tornillo	3	

Grupo	Motor
Código	01.13
Descripción	Polea conductora
Revisión	1

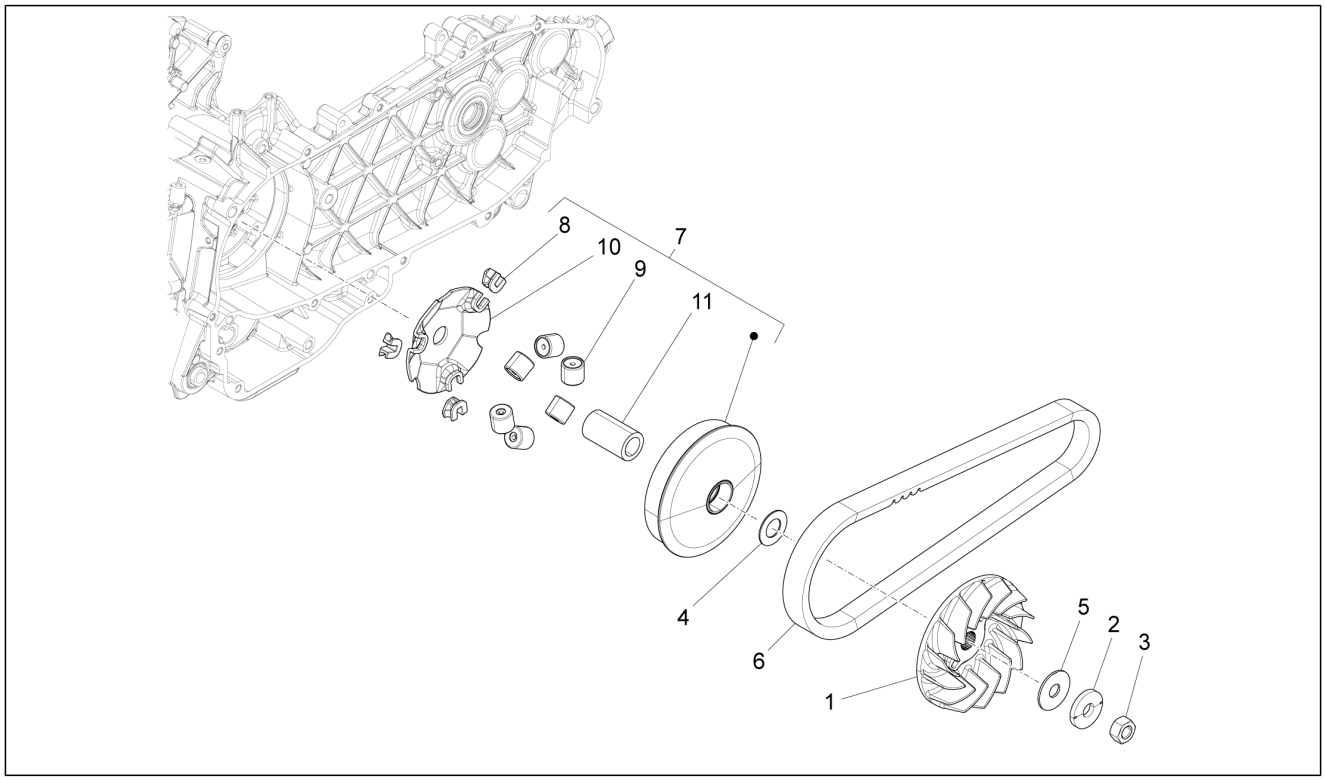

Pos.	Código	Descripción	Cant.	Variantes
1	876921	Semipolea motriz fija	1	
2	880950	Muelle de taza	1	
3	486324	Tuerca M12x1.25	1	
4	831363	Arandela plana	1	
5	840533	Arandela plana 12.1x36x2	1	
6	841213	Correa trapezoidal (Mitsubishi)	1	
7	CM167601	Contenedor de rodillos completo	1	
8	B017219	Patín	3	
9	B017946	ROLLER ASSY	6	
9	CM167501	ROLLER ASSY	6	
10	842204	Contrste rodillos	1	
11	483889	Distanciador	1	

Grupo	Motor
Código	01.14
Descripción	Polea conducida
Revisión	1

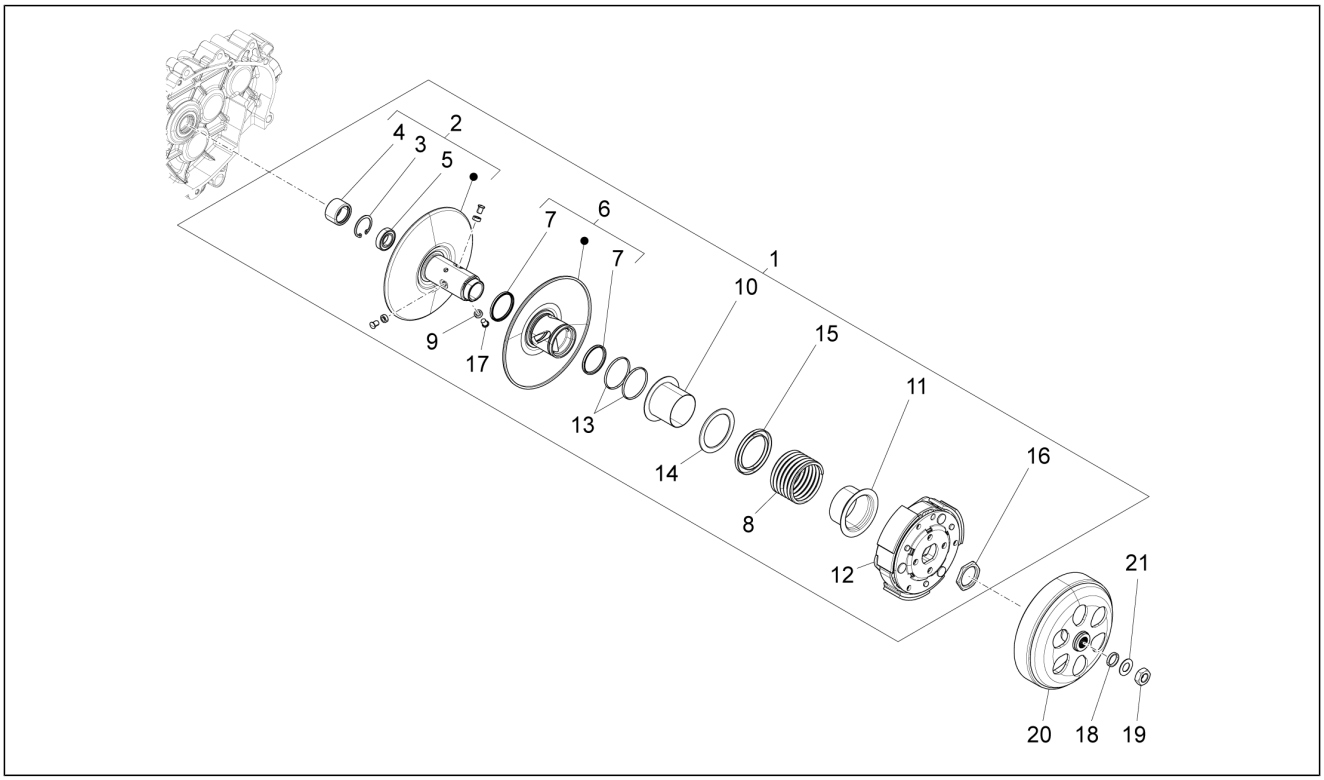

Pos.	Código	Descripción	Cant.	Variantes
1	CM167101	Polea conducida con embrague incluido	1	
1	CM167102	Polea conducida con embrague incluido	1	
2	B014157	Semipolea conducida fija completa	1	
2	B017979	Semipolea conducida fija completa	1	
3	006628	Anillo elástico	1	
4	B014169	Cojinete de agujas 22x29x18	1	
5	880512	Cojinete de bolas	1	
6	880538	Semipolea conducida móvil completa	1	
6	B017974	Semipolea conducida móvil completa	1	
7	289950	Anillo de retención	2	
8	B013304	Muelle variador	1	
9	431091	Rodillo	3	
10	880539	Cazoleta lado polea	1	
11	880543	Cazoleta lado embrague	1	
12	CM1672015	Grupo embrague centrífugo completo	1	
13	289840	Junta	2	
14	880540	Arandela	1	
15	880541	Cubeta portamuelle	1	
16	289955	Virola	1	
17	B014466	Perno	3	
18	B014652	Distanciador	1	
19	B016992	Tuerca	1	
20	880623	Tambor de embr.	1	
20	B017265	Tambor de embr.	1	
21	274246	Arandela plana 22x12,1x1	1	

Grupo	Motor
Código	01.15
Descripción	Tapa cárter - Refrigeracion cárter
Revisión	1

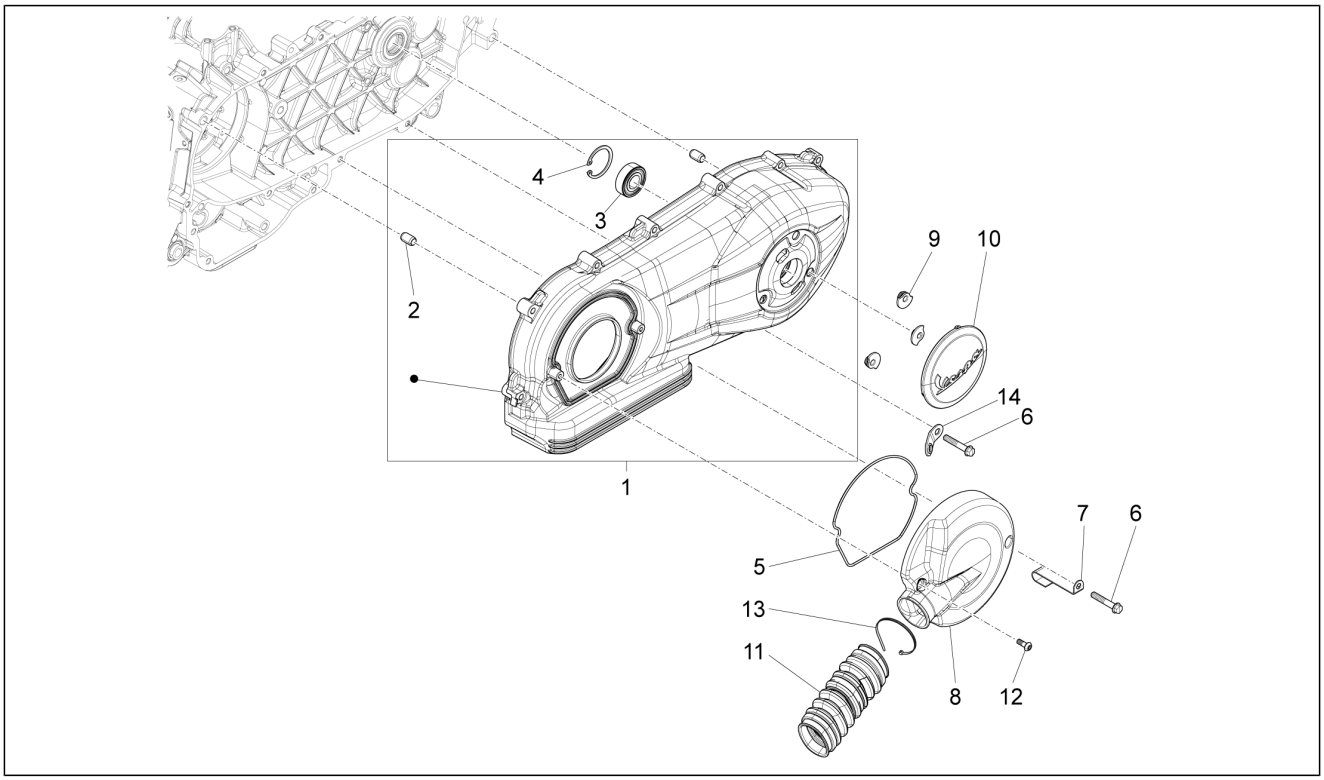

Pos.	Código	Descripción	Cant.	Variantes
1	B0169455	Tapa transmisión	1	
2	239388	Espina 6,5x9,5x15	2	
3	4789853	Cojinete radial 15x35x11	1	
3	83057R	Cojinete radial 15x35x11	1	
4	006635	Anillo elástico	1	
5	B016453	Junta tapa	1	
6	414838	Tornillo M6x35	10	
7	668643	Abrazadera	1	
8	1A001147	Tapa refrigeración	1	
8	B016454	Tapa refrigeración	1	
9	871458	Taco de retención	3	
9	B016983	Taco de retención	3	
10	CM166001	"Tapa de la transmisión ""Vespa"""	1	
11	298548	Fuelle	1	
12	B016455	Tornillo M5x14	2	
13	709519	Abrazadera	1	
14	844964	Abrazadera fijación	1	

Grupo	Motor
Código	01.18
Descripción	Bomba de aceite
Revisión	1

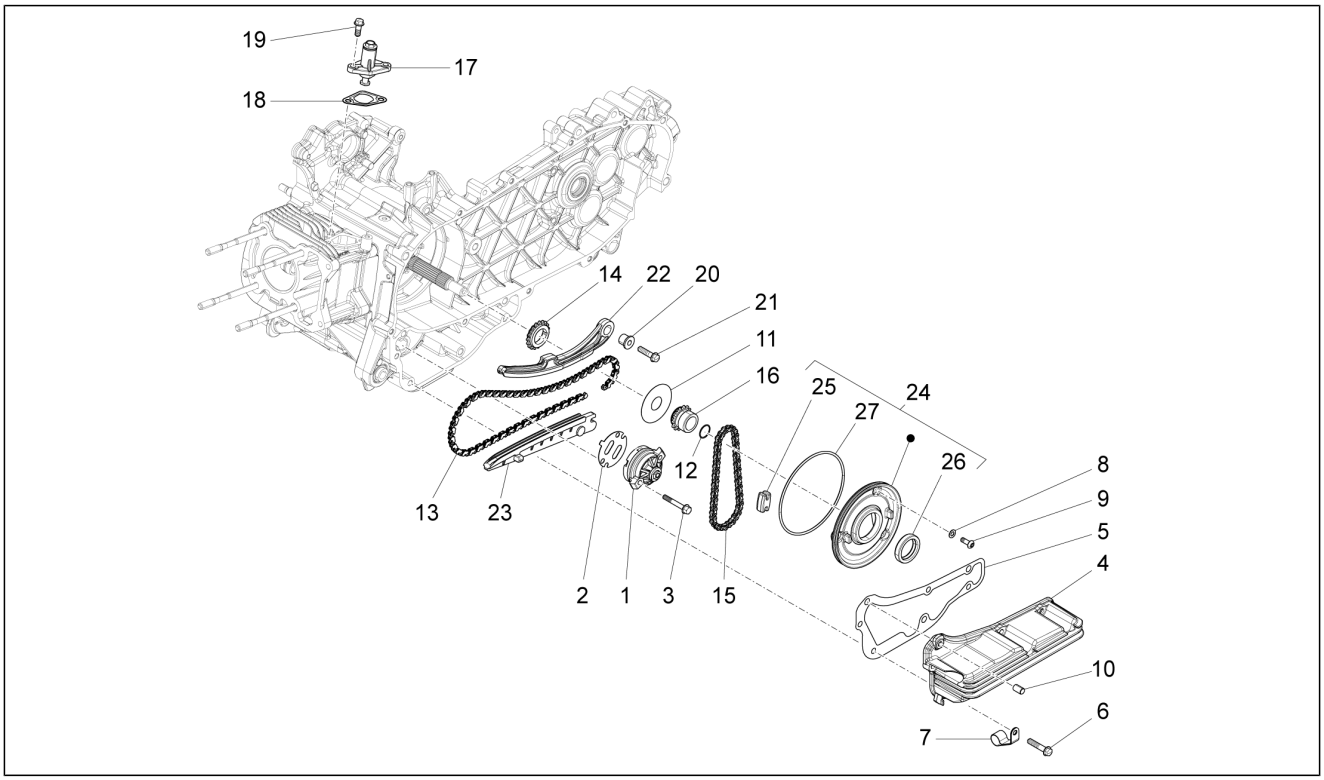

Pos.	Código	Descripción	Cant.	Variantes
1	82948R	Bomba del aceite completa	1	
2	B015460	Junta carter/bomba aceite	1	
3	829593	Torn. CH con reborde M5x35	2	
4	B013437	Carter aceite	1	
5	B014152	Junta cárter aceite	1	
6	B016792	Torn. CH con reborde M6x30	7	
7	487824	Abrazadera de retención	2	
8	487937	Arandela plana	3	
9	015585	Tornillo autoaterrajable M5x12	3	
10	277916	Perno de referencia	1	
11	B015450	Arandela retén de aceite	1	
12	B015451	Anillo de estanqueidad junta tórica	1	
13	879460	Cadena distribución	1	
14	82782R	Piñón de la cadena de distribución	1	
15	B015459	Cadena bomba aceite	1	
16	82783R	Piñón mando bomba aceite	1	
17	82650R	Tensor de cadena completo	1	
18	B015444	Junta tensor de cadena/cilindro	1	
19	B016777	Torn. CH con reborde M6x16	2	
20	B015445	Espaciador varilla tensor de cadena	1	
21	B016774	Torn. CH con reborde M6x25	1	
22	879458	Varilla tensor de cadena	1	
23	879459	Patín tensor de cadena	1	
24	B0154155	Tapa distribución	1	
25	434345	Tampón cadena bomba aceite	1	
26	B015448	Anillo de retención 24x35x7	1	
27	B015449	Anillo de estanqueidad junta tórica	1	

Grupo	Motor
Código	01.20
Descripción	Arranque - Arranque electrico
Revisión	1

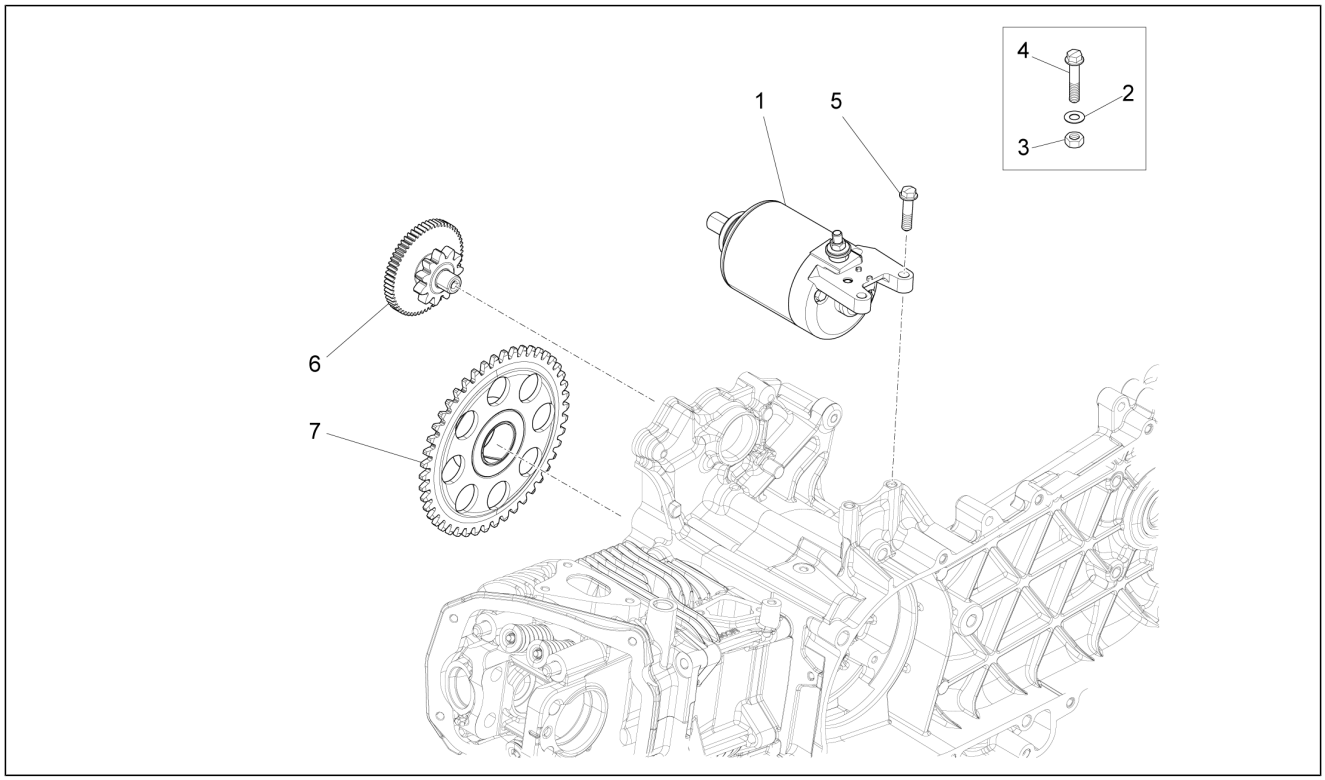

Pos.	Código	Descripción	Cant.	Variantes
1	58294R	Arranque	1	
2	006976	Arandela elástica 12x6,4x0,5	1	
3	015285	Tuerca	1	
4	969296	Torn. CH con reborde M6x10	1	
5	B016774	Torn. CH con reborde M6x25	2	
6	880317	Reenvío arrancador eléctrico	1	
7	B014165	Corona arranque eléctrico	1	

Grupo	Motor
Código	01.21
Descripción	Volante magnetico
Revisión	1

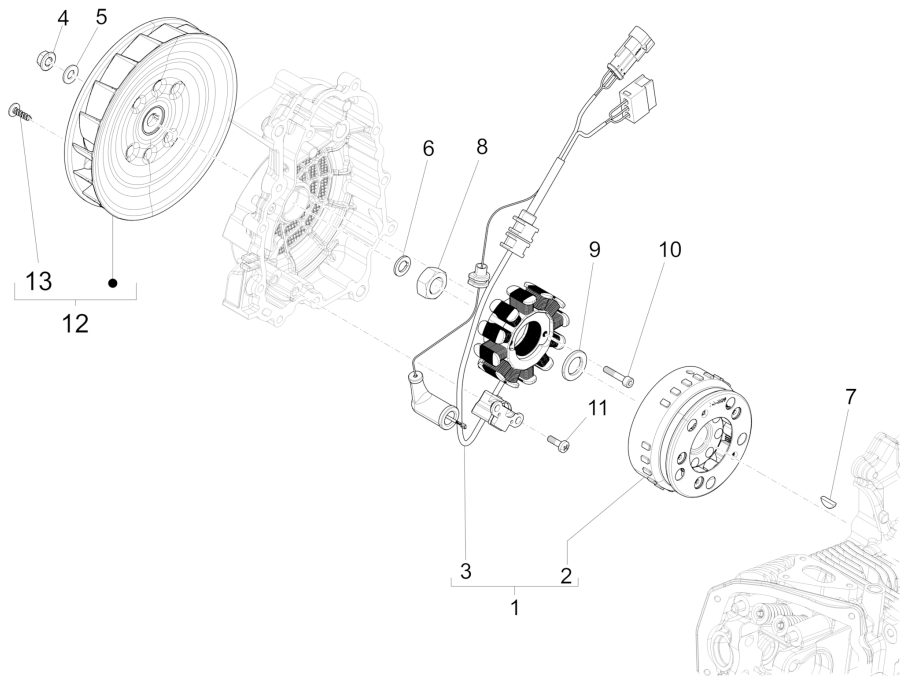

Pos.	Código	Descripción	Cant.	Variantes
1	680207	Volante magnético completo	1	**PAÍS:**Europa[EU] **Versión:**Corpo farfallato senza centralina integrata[SC]
1	B018107	Volante magnético completo	1	**PAÍS:**Australia[AU], Europa[EU], Inghilterra[UK] **Versión:**Corpo farfallato con centralina integrata[CI], Versión Touring[V]
2	B018108	Rotor con rueda libre	1	
3	680205	Stator	1	**PAÍS:**Europa[EU] **Versión:**Corpo farfallato senza centralina integrata[SC]
3	B016543	Stator	1	**PAÍS:**Australia[AU], Europa[EU], Inghilterra[UK] **Versión:**Corpo farfallato con centralina integrata[CI], Versión Touring[V]
4	874557	Tuerca con reborde M8x1,25	1	
5	003058	Arandela plana 15x8,4x1,5	1	
6	B015807	Arandela plana	1	
7	000267	Chaveta	1	
8	841047	Tuerca M16x1,25	1	
9	877703	Arandela plana	1	
9	B018464	Muelle de taza	1	
10	486972	Tornillo Allen M5x25	2	
11	015715	Tornillo M5x16	2	
12	1A001021	Ventilador	1	
12	B013561	Ventilador	1	
12	B017647	Ventilador	1	
13	270793	Tornillo TBCIC 3,8x16	3	

Grupo	Motor
Código	01.23
Descripción	Tapa volante magnetico - Filtro de aceite
Revisión	1

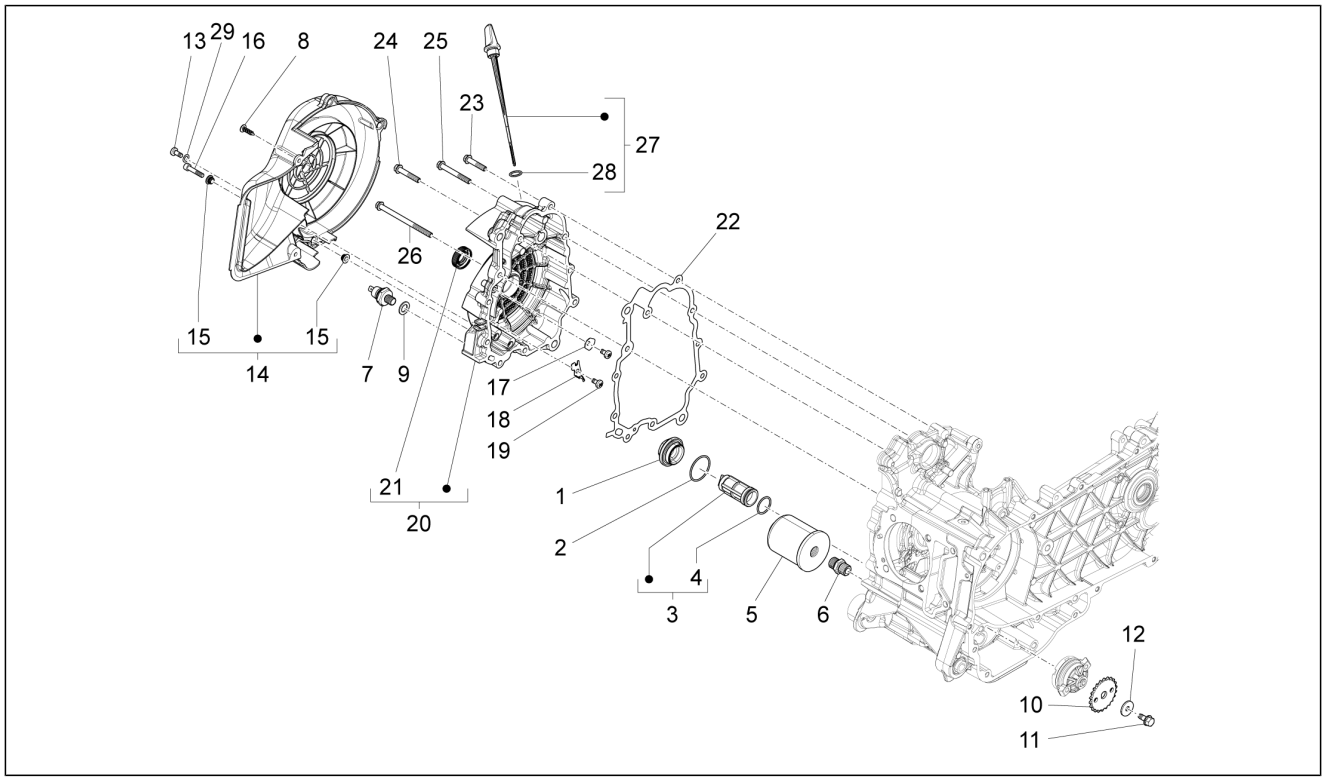

Pos.	Código	Descripción	Cant.	Variantes
1	826165	Tapón filtro aceite	1	
1	B015456	Tapón filtro aceite	1	
2	285536	Junta tórica 31,47x1,78	1	
3	B015454	Filtro aceite admisión	1	
4	288474	Junta tórica 20,35x1,78	1	
5	82635R	Filtro aceite	1	
6	B015455	Tornillo especial	1	
7	641541	Sensor de presión de aceite	1	
8	267958	Tornillo autorrosc. L=20 mm	2	
9	AP9150472	Arandela 10,5x17x1,5	1	
10	287913	Engran. bomba aceite	1	
11	B016426	Torn. CH con reborde M6x14	1	
12	436695	Muelle de taza Ø6,4xØ20x2	1	
13	015585	Tornillo autoaterrajable M5x12	1	
14	1A001451	Deflector lado volante completo	1	
14	880811	Canalización	1	
14	B017660	Deflector lado volante completo	1	
15	B015908	Buje	6	
16	486972	Tornillo Allen M5x25	2	
17	880708	Placa	1	
17	B016988	Placa	1	
17	B018106	Chapa contenedor	1	
18	B018105	Chapa contenedor	1	
19	018575	Tornillo M5x10	2	
20	8798545	Tapa del volante completa	1	
21	B015692	Gasket ring 14x28x7	1	
22	877671	Junta tapa volante	1	
23	B016792	Torn. CH con reborde M6x30	5	

Grupo	Motor
Código	01.23
Descripción	Tapa volante magnetico - Filtro de aceite
Revisión	1

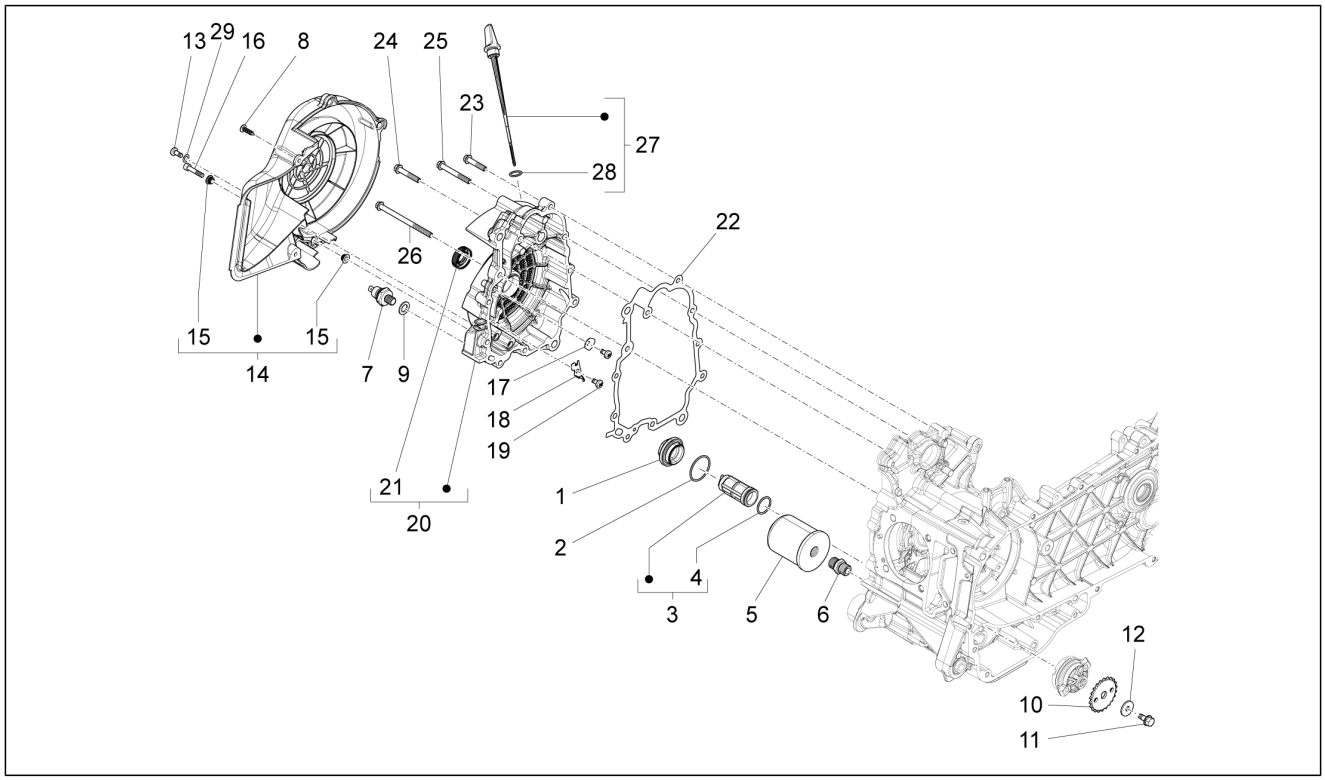

Pos.	Código	Descripción	Cant.	Variantes
24	414838	Tornillo M6x35	2	
25	B016775	Torn. CH con reborde M6x50	2	
26	B016776	Torn. CH con reborde M6x90	3	
27	B017891	Asta nivel aceite	1	
28	479986	Junta tórica	1	
29	003055	Arandela plana 5,4x10x0,8	1	

Grupo	Motor
Código	01.25
Descripción	Grupo reductor
Revisión	1

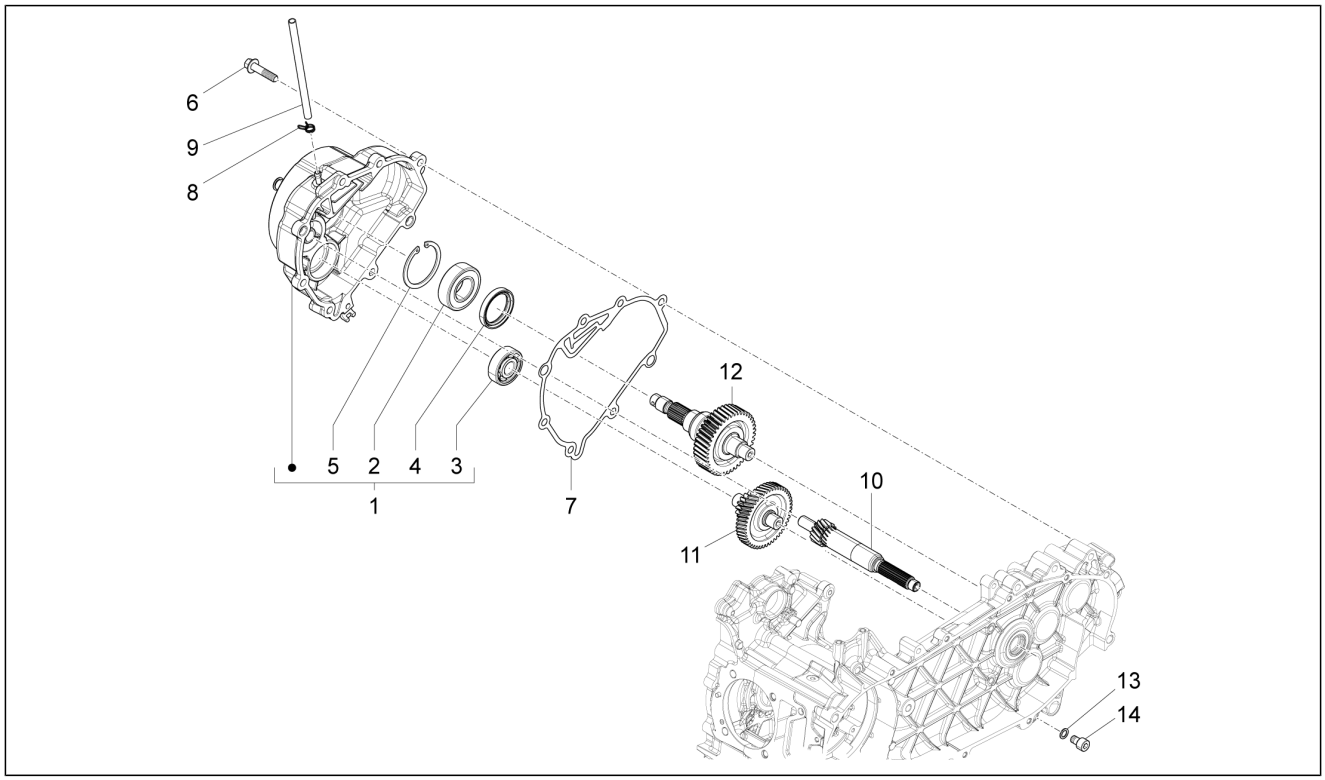

Pos.	Código	Descripción	Cant.	Variantes
1	B0161225	Tapa reductor	1	
2	83056R	Cojinete radial 25x52x15	1	
3	83026R	Cojinete radial 15x42x13	1	
4	B015623	Gasket ring 35x47x7	1	
5	006652	Anillo elástico	1	
6	B016772	Torn. CH con reborde M8x35	8	
7	B016456	Junta tapa reductor	1	
8	CM002901	Faja stringitubo	1	
8	CM002908	Faja stringitubo	1	
9	B018670	Tubo respiradero reductor completo	1	
10	B0169605	Eje polea conducida Z=15	1	
11	8319145	Eje transmisión	1	
11	B017779	Eje transmisión	1	
12	4859095	Eje rueda trasera	1	
12	B017775	Eje rueda trasera	1	
13	485703	Arandela 8.2x12x1	1	
14	269755	Tornillo Allen M8x12	1	

Grupo	Motor
Código	01.35
Descripción	Freno trasero - Zapatas
Revisión	1

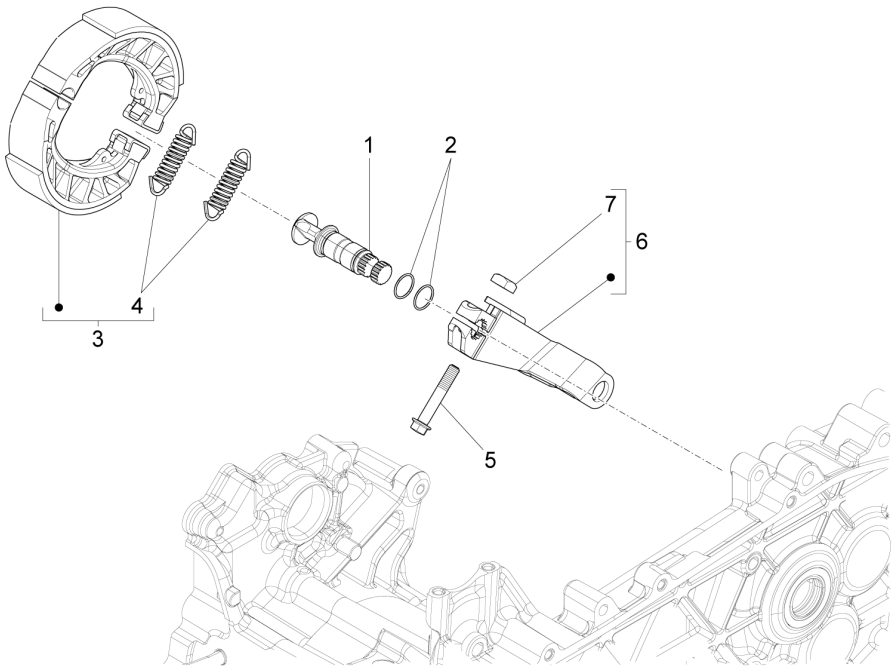

Pos.	Código	Descripción	Cant.	Variantes
1	B016476	Eje palanca freno	1	
2	B016477	Anillo de estanqueidad junta tórica	2	
3	82907R	Pareja zapatas freno	1	
4	266725	Muelle ret.mordazas	2	
5	414838	Tornillo M6x35	1	
6	B016731	Palanca	1	
7	828862	Tuerca cuadrada	1	

Grupo	Motor
Código	01.36
Descripción	Cuerpo con mariposa - Inyector - Racord admisión
Revisión	1

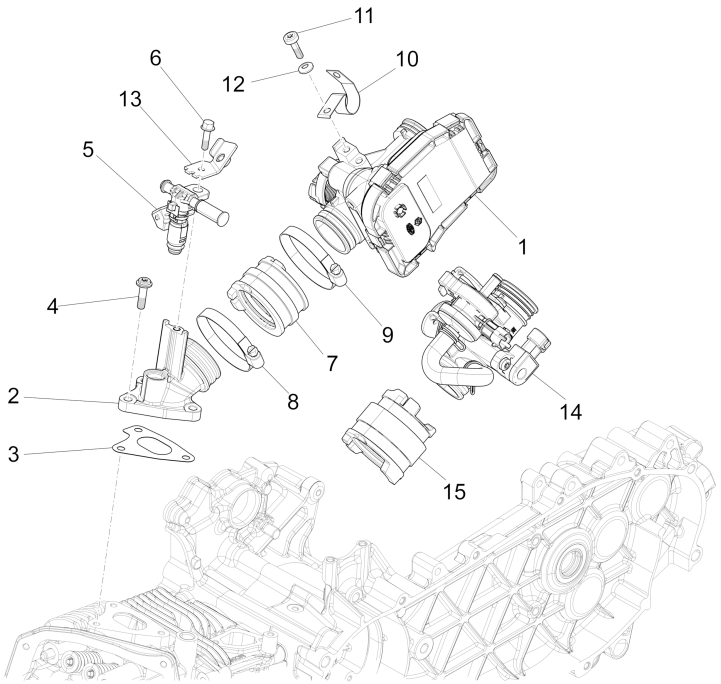

Pos.	Código	Descripción	Cant.	Variantes
1	CM084913	Cuerpo de mariposa con centralita electrónica	1	**Versión:**Corpo farfallato con centralina integrata[CI]
2	880843	Conexion de admision	1	
3	B015678	Junta	1	
4	828152	Tornillo M6x22	3	
5	8799715	Inyector con racor incluido	1	
6	872269	Torn. CH con reborde M5x8x20	1	
7	880847	Manguito de unión	1	
8	614188	Faja stringitubo	1	
9	709532	Faja stringitubo	1	
10	642044	Abrazadera metálica	1	
11	873653	Tornilla M5X15	1	
12	012528	Arandela	1	
13	1A000390	escuadra	1	
14	58282R	Cuerpo válv.estrangulamiento	1	**Versión:**Corpo farfallato senza centralina integrata[SC]
15	B019426	Manguito de unión	1	

Grupo	Motor
Código	01.42
Descripción	Silenciador
Revisión	1

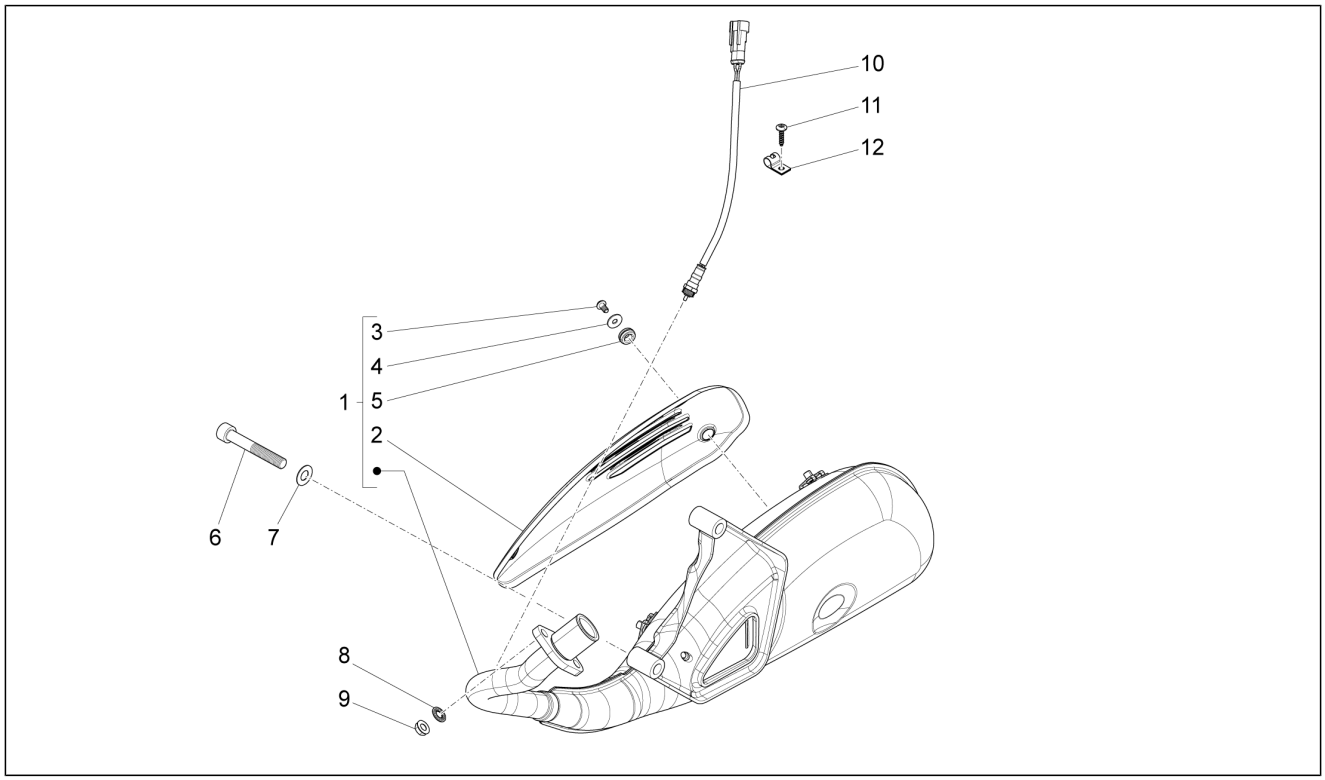

Pos.	Código	Descripción	Cant.	Variantes
1	B0164585	Escape con protección	1	
2	845465	Protección	1	
3	842908	Tornillo M5x10	3	
4	841821	Arandela 6,6x18x1,6	3	
5	841782	Pasacables	3	
6	872997	Tornillo Allen M8x55	2	
7	709012	Arandela	2	
8	834187	Arandela elástica 16x8,2x2,2	2	
9	436947	Tuerca	2	
10	1D000353	Sonda lamda	1	
10	643408	Sonda lamda	1	
11	270793	Tornillo TBCIC 3,8x16	1	
11	CM180701	Tornillo autorrosc. D4x16	1	
12	643451	Collar	1	

Grupo	Motor
Código	01.45
Descripción	Filtro de aire
Revisión	1

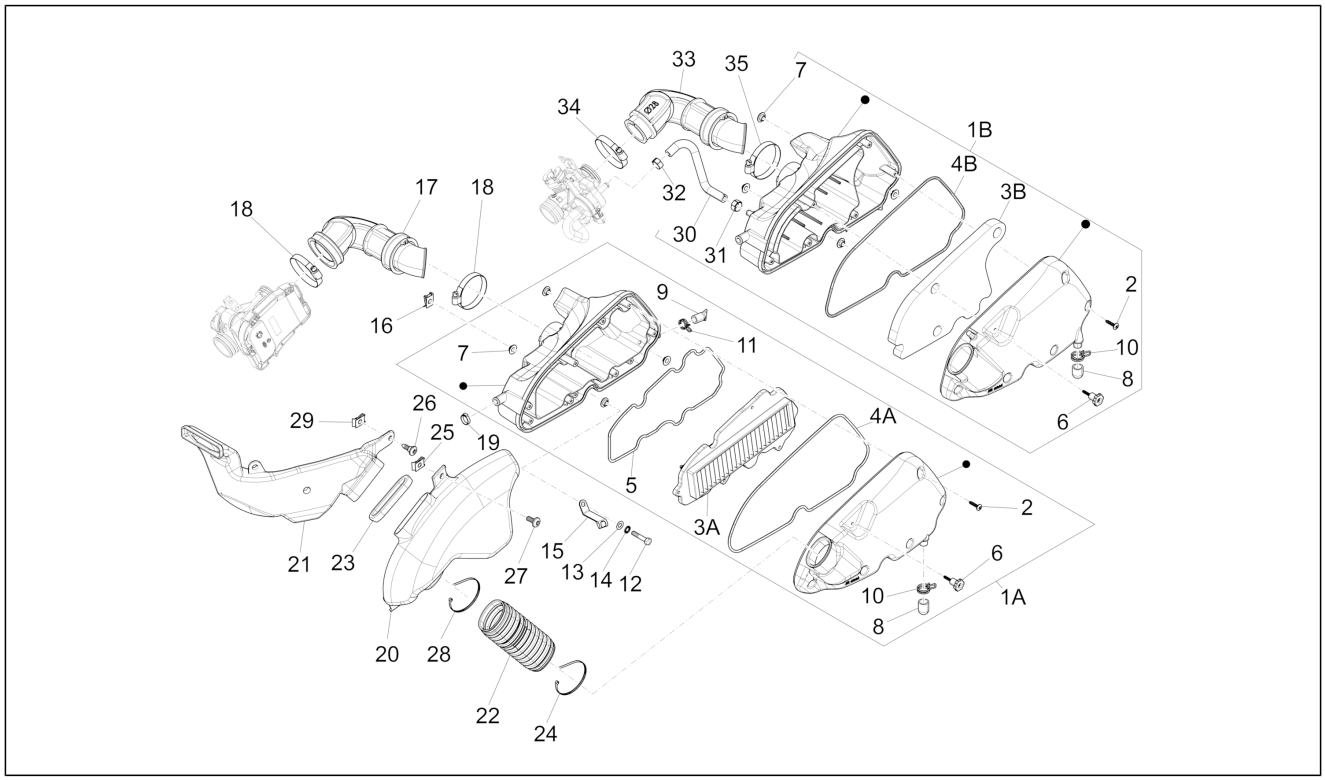

Pos.	Código	Descripción	Cant.	Variantes
2	258146	Torn. autorr. M3x20	5	
2	258146	Torn. autorr. M3x20	9	
5	B016411	Junta	1	
6	479132	Pomo	1	
7	830056	Casquillo moleteado	4	
8	827831	Capuchón	1	
9	B015752	Capuchón	1	
10	CM002910	Abrazadera	1	
11	CM002908	Faja stringitubo	1	
12	018640	Tornillo TC M6x50	2	
12	1B000678	Tornillo TC M6x55	2	
13	003056	Arandela plana 6,4x12x1	2	
14	012533	Arand. Dentada 6,6x11x0	2	
15	B017353	Abrazadera	1	
16	254485	Placa elastica M6	2	
17	B016432	Tubo aire	1	
18	614188	Faja stringitubo	2	
19	CM001904	Faja stringitubo	1	
1A	B016406	Caja filtro	1	**PAÍS:**Australia[AU], Europa[EU], Inghilterra[UK] **Versión:**Corpo farfallato con centralina integrata[CI], Versión Touring[V]
1B	1A000347	Caja filtro	1	**PAÍS:**Europa[EU] **Versión:**Corpo farfallato senza centralina integrata[SC]
20	675417	Cámara de admisión	1	
21	675419	Tubo aspiración	1	
22	675418	Manguito admisión	1	
23	675421	Junta	1	
24	257134	Abrazadera ajustable L=277	1	
25	254485	Placa elastica M6	2	

Grupo	Motor
Código	01.45
Descripción	Filtro de aire
Revisión	1

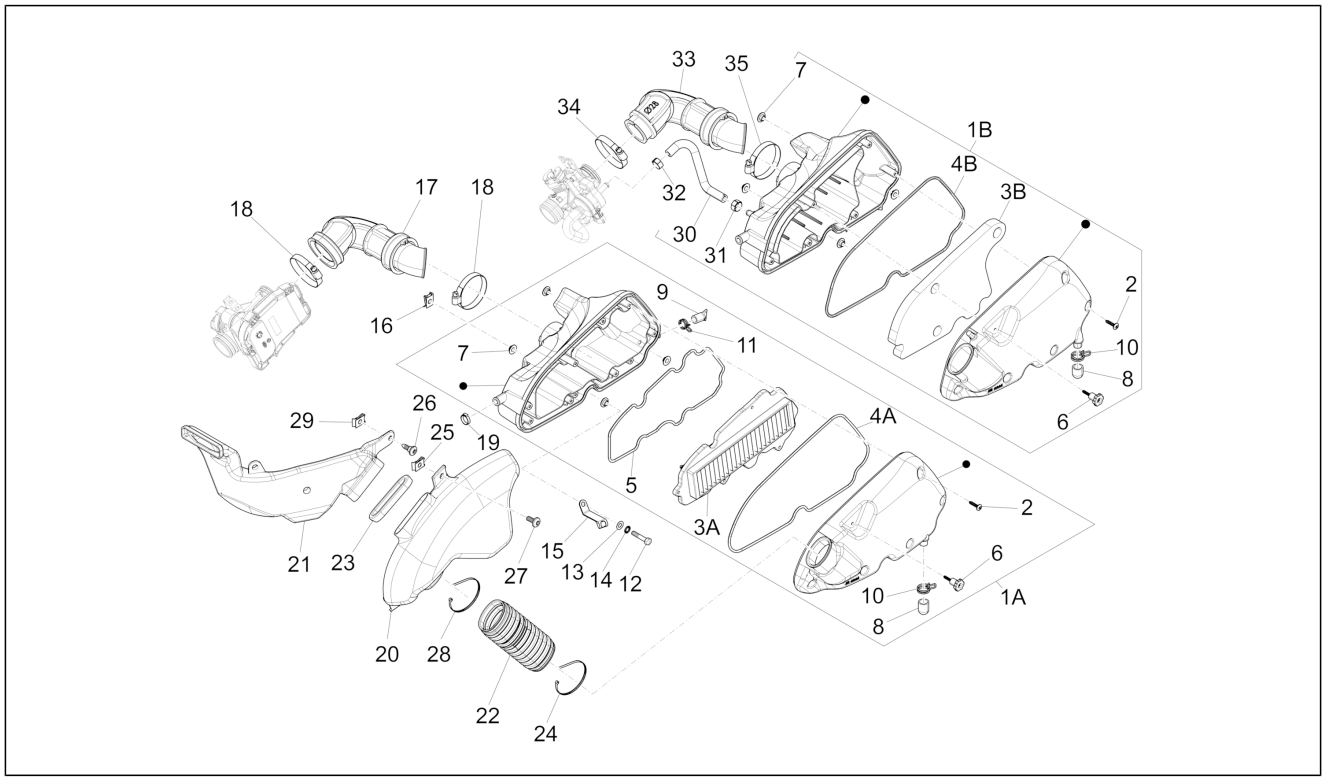

Pos.	Código	Descripción	Cant.	Variantes
26	CM179201	Tornillo métrico M6x22	1	
27	CM179301	Tornilla M6x16	3	
28	257134	Abrazadera ajustable L=277	1	
29	254485	Placa elastica M6	1	
30	1A000393	Tubo aspiración	1	
30	1A001692	Tubo aspiración	1	
31	CM002910	Abrazadera	1	
32	CM001913	Faja stringitubo	1	
33	B019427	Tubo aire	1	
34	1A000833	Faja stringitubo	1	
35	614188	Faja stringitubo	1	
3A	B016409	Filtro aire	1	**PAÍS:**Australia[AU], Europa[EU], Inghilterra[UK] **Versión:**Corpo farfallato con centralina integrata[CI], Versión Touring[V]
3B	B018070	Filtro aire	1	**PAÍS:**Europa[EU] **Versión:**Corpo farfallato senza centralina integrata[SC]
4A	B016410	Junta	1	**PAÍS:**Australia[AU], Europa[EU], Inghilterra[UK] **Versión:**Corpo farfallato con centralina integrata[CI], Versión Touring[V]
4B	B018071	Junta	1	**PAÍS:**Europa[EU] **Versión:**Corpo farfallato senza centralina integrata[SC]

Grupo	Chasis - Partes plástico - Carrocerias
Código	02.01
Descripción	Chasis/carrocería
Revisión	1

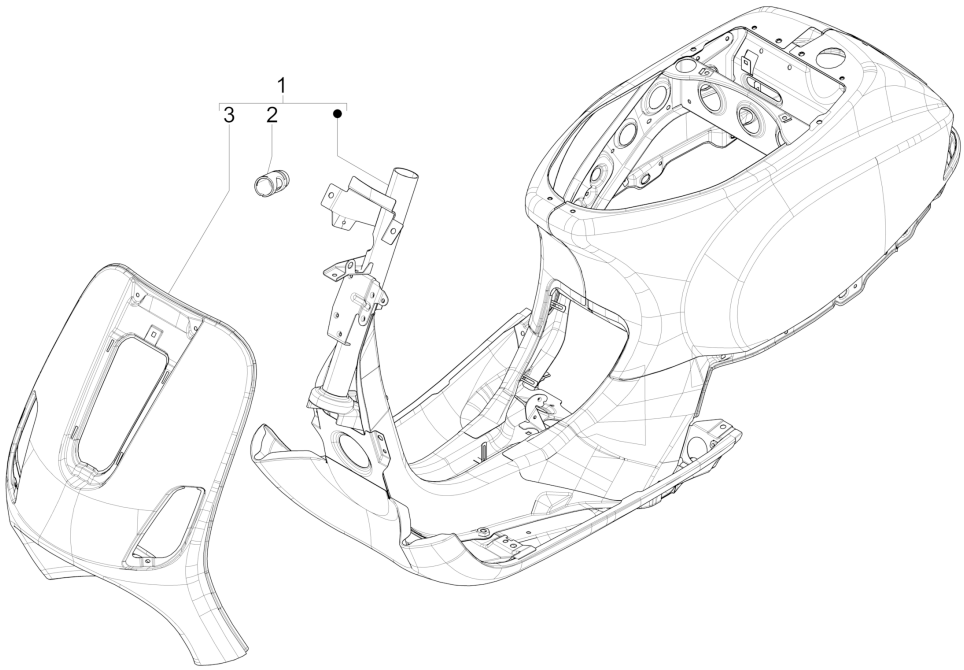

Pos.	Código	Descripción	Cant.	Variantes
1	6749505	Bastidor completo	1	
1	6749505000H8	Bastidor completo	1	**COLOR VEHÍCULO:**Gris Apuano[769/B] **PAÍS:**Europa[EU] **Versión:**Corpo farfallato con centralina integrata[CI], Versión Touring[V] **COLOR VEHÍCULO:**Gris Apuano[769/B] **PAÍS:**Inghilterra[UK] **Versión:**Corpo farfallato con centralina integrata[CI]
1	67495050BR	Bastidor completo	1	**COLOR VEHÍCULO:**Blanco[544] **PAÍS:**Europa[EU] **Versión:**Corpo farfallato con centralina integrata[CI] **COLOR VEHÍCULO:**Blanco[544] **PAÍS:**Europa[EU] **Versión:**Corpo farfallato senza centralina integrata[SC] **COLOR VEHÍCULO:**Blanco[544] **PAÍS:**Australia[AU] **Versión:**Corpo farfallato con centralina integrata[CI]
1	67495050DE	Bastidor completo	1	**COLOR VEHÍCULO:**Azul Midnight[222/A] **PAÍS:**Europa[EU] **Versión:**Corpo farfallato con centralina integrata[CI] **COLOR VEHÍCULO:**Azul Midnight[222/A] **PAÍS:**Europa[EU] **Versión:**Corpo farfallato senza centralina integrata[SC] **COLOR VEHÍCULO:**Azul Midnight[222/A] **PAÍS:**Australia[AU] **Versión:**Corpo farfallato con centralina integrata[CI]
1	67495050M5	Bastidor completo	1	**COLOR VEHÍCULO:**Marrón metalizado[112/A] **PAÍS:**Europa[EU] **Versión:**Corpo farfallato con centralina integrata[CI], Versión Touring[V] **COLOR VEHÍCULO:**Marrón metalizado[112/A] **PAÍS:**Inghilterra[UK] **Versión:**Corpo farfallato con centralina integrata[CI]
1	67495050NL	Bastidor completo	1	**COLOR VEHÍCULO:** Negro[85/B] **PAÍS:**Europa[EU] **Versión:**Corpo farfallato senza centralina integrata[SC]

Grupo	Chasis - Partes plástico - Carrocerias
Código	02.01
Descripción	Chasis/carrocería
Revisión	1

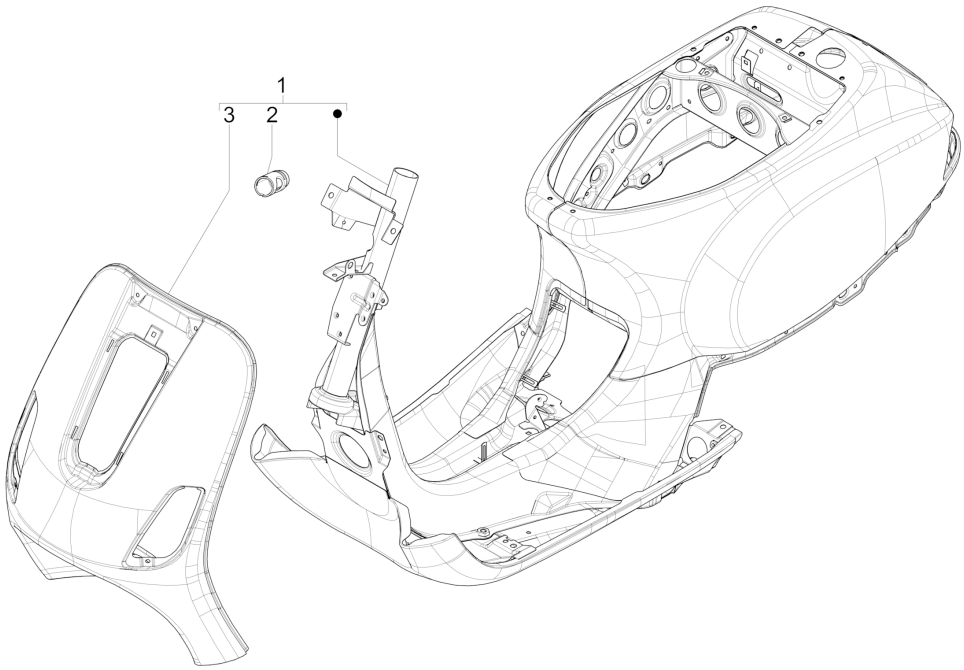

Pos.	Código	Descripción	Cant.	Variantes
				COLOR VEHÍCULO: Negro[85/B] **PAÍS:**Australia[AU] **Versión:**Corpo farfallato con centralina integrata[CI]
1	67495050R7	Bastidor completo	1	**COLOR VEHÍCULO:**Rojo Dragon[894] **PAÍS:**Europa[EU] **Versión:**Corpo farfallato con centralina integrata[CI] **COLOR VEHÍCULO:**Rojo Dragon[894] **PAÍS:**Europa[EU] **Versión:**Corpo farfallato senza centralina integrata[SC] **COLOR VEHÍCULO:**Rojo Dragon[894] **PAÍS:**Australia[AU] **Versión:**Corpo farfallato con centralina integrata[CI]
1	67495050XN2	Bastidor completo	1	**COLOR VEHÍCULO:**Negro Competition[98/A] **PAÍS:**Europa[EU] **Versión:**Corpo farfallato con centralina integrata[CI] **COLOR VEHÍCULO:**Negro Competition[98/A] **PAÍS:**Europa[EU] **Versión:**Corpo farfallato senza centralina integrata[SC] **COLOR VEHÍCULO:**Negro Competition[98/A] **PAÍS:**Australia[AU] **Versión:**Corpo farfallato con centralina integrata[CI]
1	78120850EZ	Bastidor completo	1	**COLOR VEHÍCULO:**Gris[742/B] **PAÍS:**Europa[EU] **Versión:**Corpo farfallato senza centralina integrata[SC] **COLOR VEHÍCULO:**Gris[742/B] **PAÍS:**Australia[AU] **Versión:**Corpo farfallato con centralina integrata[CI]
1	78120850VM	Bastidor completo	1	**COLOR VEHÍCULO:**Verde porto venere[328/A] **PAÍS:**Europa[EU] **Versión:**Corpo farfallato con centralina integrata[CI] **COLOR VEHÍCULO:**Verde porto venere[328/A] **PAÍS:**Europa[EU] **Versión:**Corpo farfallato senza centralina integrata[SC] **COLOR VEHÍCULO:**Verde porto venere[328/A] **PAÍS:**Australia[AU] **Versión:**Corpo farfallato con centralina integrata[CI]

Grupo	Chasis - Partes plástico - Carrocerias
Código	02.01
Descripción	Chasis/carrocería
Revisión	1

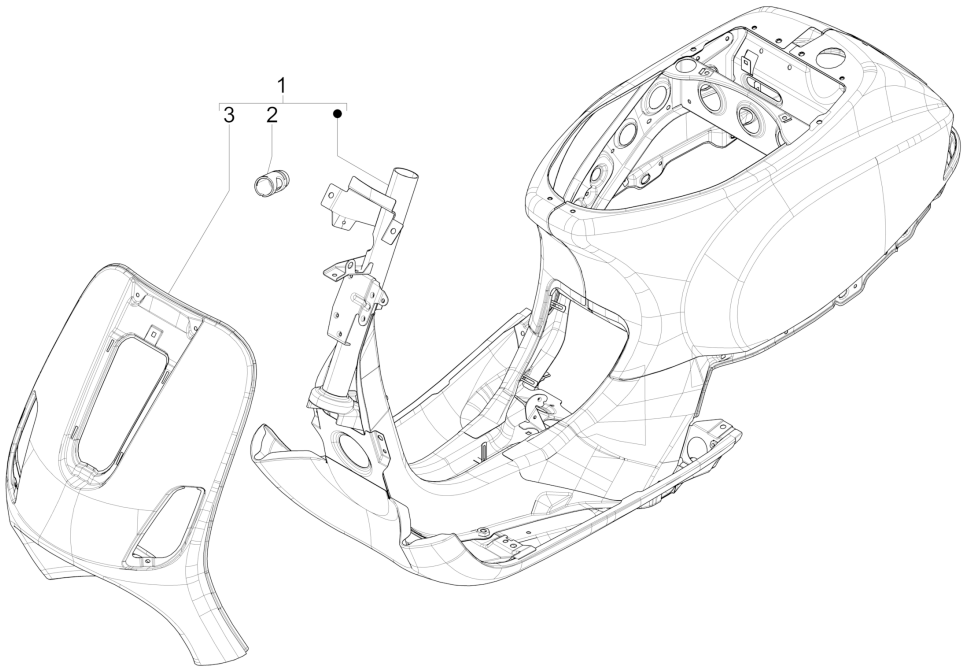

Pos.	Código	Descripción	Cant.	Variantes
2	298604	Soporte cerradura	1	
3	6221145	Escudo bastidor	1	

Grupo	Chasis - Partes plástico - Carrocerias
Código	02.25
Descripción	Caballete/s
Revisión	1

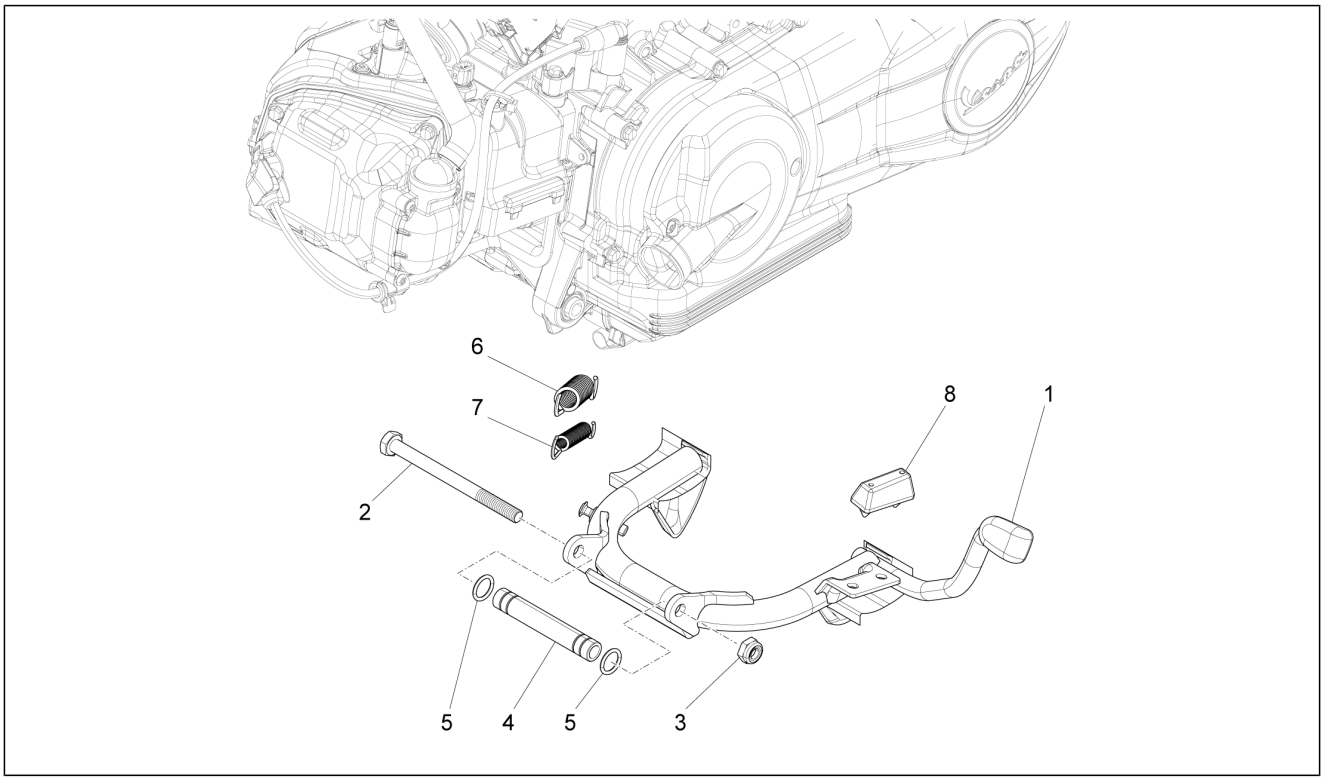

Pos.	Código	Descripción	Cant.	Variantes
1	668451	Caballete central con P.I.	1	
2	030115	Tornillo c. hex. M10x130	1	
3	002440	Tuerca de seguridad M10	1	
4	582298	Distanciador	1	
5	273754	Junta tórica	2	
6	581249	Muelle	1	
7	581248	Muelle	1	
8	563984	Taco	1	

Grupo	Chasis - Partes plástico - Carrocerias
Código	02.26
Descripción	Escudo delantero
Revisión	1

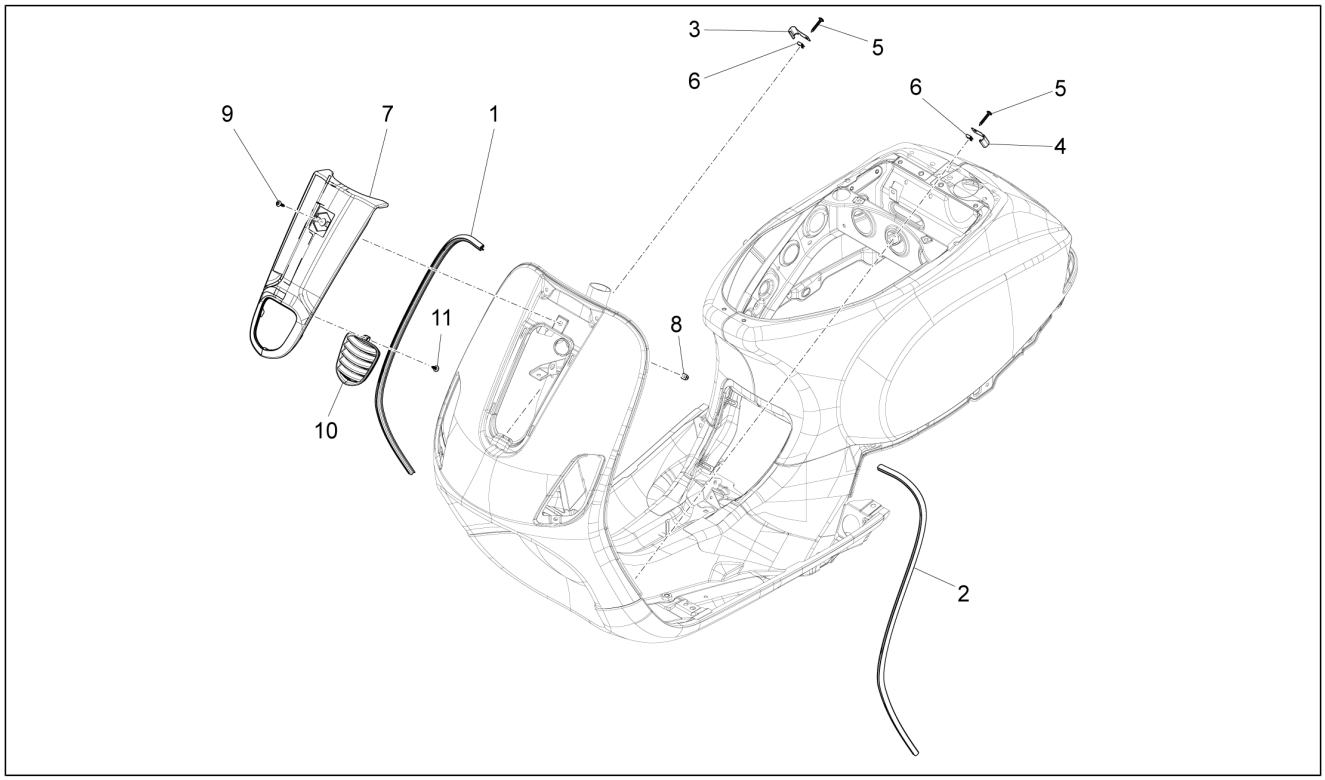

Pos.	Código	Descripción	Cant.	Variantes
1	622188	Borde escudo der.	1	
2	622187	Borde escudo izq.	1	
3	299965	Cubrejunta	1	
4	299964	Cubrejunta	1	
5	008432	Tornillo d3,5x9,5	2	
6	CM017403	Placa elastica	2	
7	675040	Cubredirección	1	
7	67504000BR	Cubredirección pintado	1	**COLOR VEHÍCULO:**Blanco[544] **PAÍS:**Europa[EU] **Versión:**Corpo farfallato con centralina integrata[CI] **COLOR VEHÍCULO:**Blanco[544] **PAÍS:**Europa[EU] **Versión:**Corpo farfallato senza centralina integrata[SC] **COLOR VEHÍCULO:**Blanco[544] **PAÍS:**Australia[AU] **Versión:**Corpo farfallato con centralina integrata[CI]
7	67504000DE	Cubredirección pintado	1	**COLOR VEHÍCULO:**Azul Midnight[222/A] **PAÍS:**Europa[EU] **Versión:**Corpo farfallato con centralina integrata[CI] **COLOR VEHÍCULO:**Azul Midnight[222/A] **PAÍS:**Europa[EU] **Versión:**Corpo farfallato senza centralina integrata[SC] **COLOR VEHÍCULO:**Azul Midnight[222/A] **PAÍS:**Australia[AU] **Versión:**Corpo farfallato con centralina integrata[CI]
7	67504000EZ	Cubredirección pintado	1	**COLOR VEHÍCULO:**Gris[742/B] **PAÍS:**Europa[EU] **Versión:**Corpo farfallato senza centralina integrata[SC] **COLOR VEHÍCULO:**Gris[742/B] **PAÍS:**Australia[AU] **Versión:**Corpo farfallato con centralina integrata[CI]
7	67504000NL	Cubredirección pintado	1	**COLOR VEHÍCULO:** Negro[85/B] **PAÍS:**Europa[EU] **Versión:**Corpo farfallato senza centralina integrata[SC]

Grupo	Chasis - Partes plástico - Carrocerias
Código	02.26
Descripción	Escudo delantero
Revisión	1

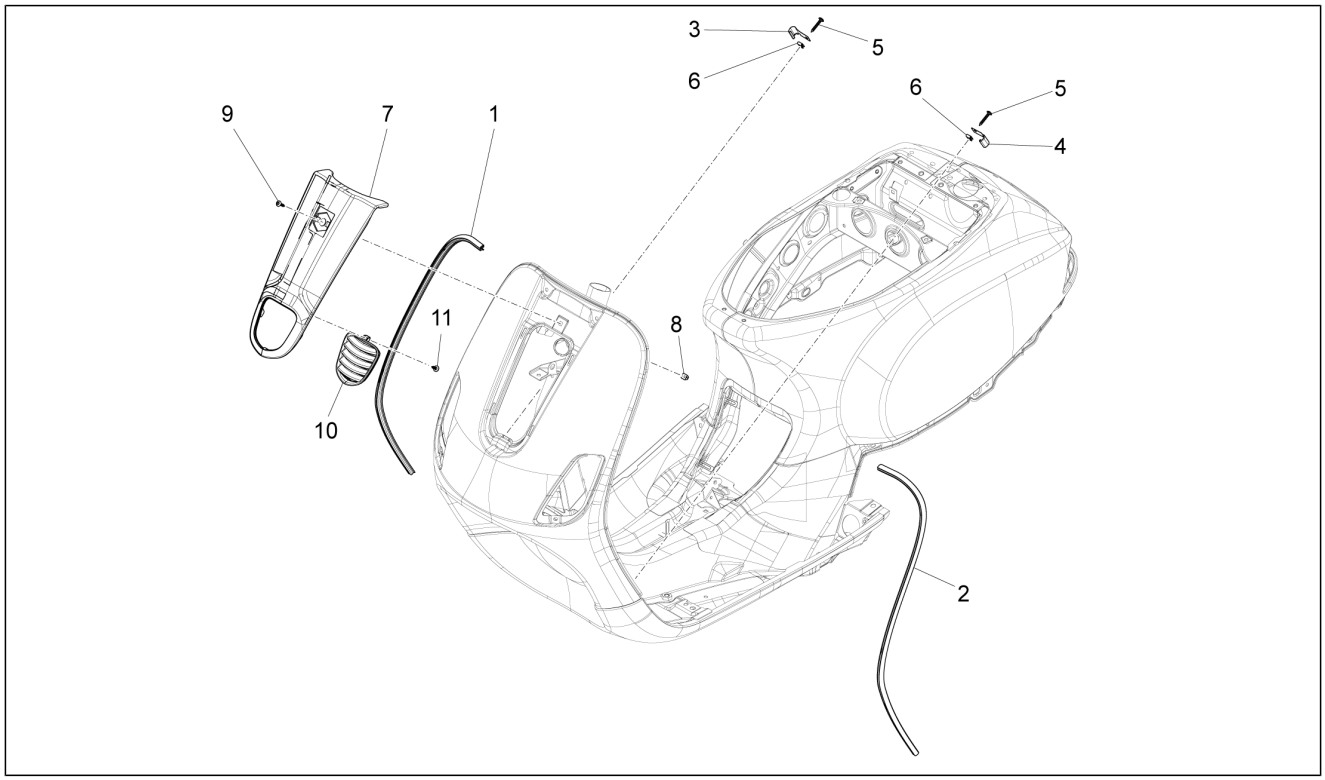

Pos.	Código	Descripción	Cant.	Variantes
				COLOR VEHÍCULO: Negro[85/B] **PAÍS:**Australia[AU] **Versión:**Corpo farfallato con centralina integrata[CI]
7	67504000R7	Cubredirección pintado	1	**COLOR VEHÍCULO:**Rojo Dragon[894] **PAÍS:**Europa[EU] **Versión:**Corpo farfallato con centralina integrata[CI] **COLOR VEHÍCULO:**Rojo Dragon[894] **PAÍS:**Europa[EU] **Versión:**Corpo farfallato senza centralina integrata[SC] **COLOR VEHÍCULO:**Rojo Dragon[894] **PAÍS:**Australia[AU] **Versión:**Corpo farfallato con centralina integrata[CI]
7	67504000VM	Cubredirección pintado	1	**COLOR VEHÍCULO:**Verde porto venere[328/A] **PAÍS:**Europa[EU] **Versión:**Corpo farfallato con centralina integrata[CI] **COLOR VEHÍCULO:**Verde porto venere[328/A] **PAÍS:**Europa[EU] **Versión:**Corpo farfallato senza centralina integrata[SC] **COLOR VEHÍCULO:**Verde porto venere[328/A] **PAÍS:**Australia[AU] **Versión:**Corpo farfallato con centralina integrata[CI]
7	67504000XN2	Cubredirección pintado	1	**COLOR VEHÍCULO:**Negro Competition[98/A] **PAÍS:**Europa[EU] **Versión:**Corpo farfallato con centralina integrata[CI] **COLOR VEHÍCULO:**Negro Competition[98/A] **PAÍS:**Europa[EU] **Versión:**Corpo farfallato senza centralina integrata[SC] **COLOR VEHÍCULO:**Negro Competition[98/A] **PAÍS:**Australia[AU] **Versión:**Corpo farfallato con centralina integrata[CI]
7	67583500H8	Cubredirección	1	**COLOR VEHÍCULO:**Gris Apuano[769/B] **PAÍS:**Europa[EU] **Versión:**Corpo farfallato con centralina integrata[CI], Versión Touring[V] **COLOR VEHÍCULO:**Gris Apuano[769/B] **PAÍS:**Inghilterra[UK]

Grupo	Chasis - Partes plástico - Carrocerias
Código	02.26
Descripción	Escudo delantero
Revisión	1

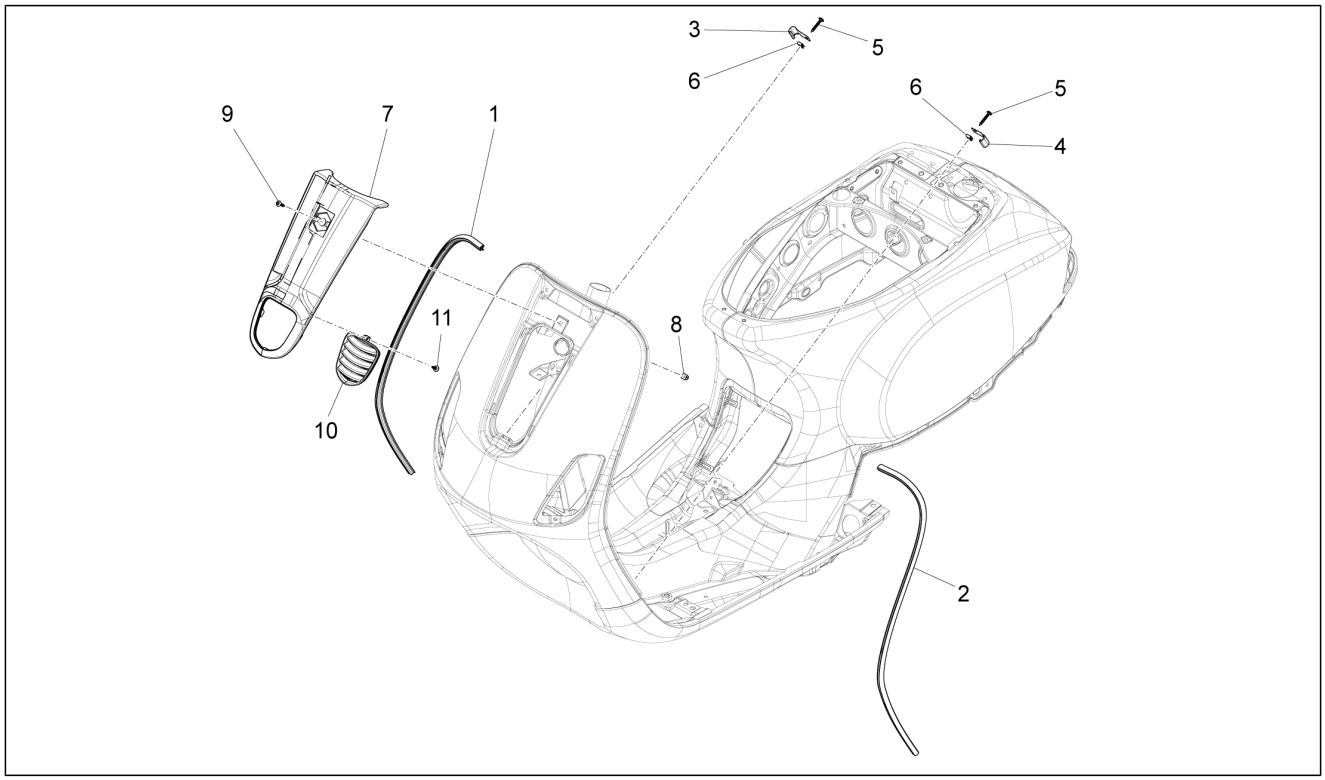

Pos.	Código	Descripción	Cant.	Variantes
				Versión: Corpo farfallato con centralina integrata[CI]
7	67583500M5	Cubredirección pintado	1	**COLOR VEHÍCULO:**Marrón metalizado[112/A] **PAÍS:**Inghilterra[UK] **Versión:**Corpo farfallato con centralina integrata[CI] **COLOR VEHÍCULO:**Marrón metalizado[112/A] **PAÍS:**Europa[EU] **Versión:**Corpo farfallato con centralina integrata[CI], Versión Touring[V]
8	199190	Taco de expansión	1	
9	CM179101	Tornillo autoaterrajable	1	
10	675256	Rejilla cubredirección	1	
11	008432	Tornillo d3,5x9,5	1	

Grupo	Chasis - Partes plástico - Carrocerias
Código	02.27
Descripción	Parabrisas - Cristales
Revisión	1

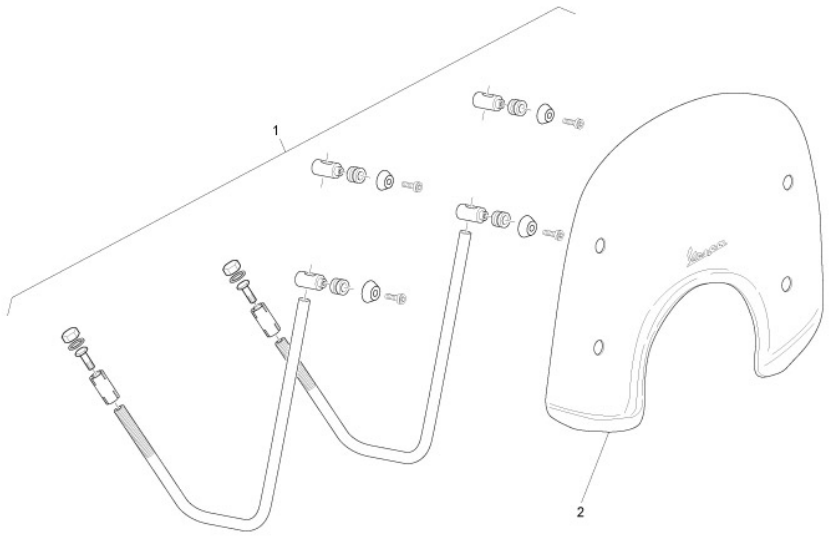

Pos.	Código	Descripción	Cant.	Variantes
1	672315	Kit completo y fijación parabrisas	1	**PAÍS:**Europa[EU], Inghilterra[UK] **Versión:**Corpo farfallato con centralina integrata[CI], Versión Touring[V] **COLOR VEHÍCULO:**Marrón metalizado[112/A] **PAÍS:**Europa[EU] **Versión:**Corpo farfallato con centralina integrata[CI], Versión Touring[V] **COLOR VEHÍCULO:**Gris Apuano[769/B] **PAÍS:**Europa[EU] **Versión:**Corpo farfallato con centralina integrata[CI], Versión Touring[V] **COLOR VEHÍCULO:**Gris Apuano[769/B] **PAÍS:**Inghilterra[UK] **Versión:**Corpo farfallato con centralina integrata[CI] **COLOR VEHÍCULO:**Marrón metalizado[112/A] **PAÍS:**Inghilterra[UK] **Versión:**Corpo farfallato con centralina integrata[CI]
2	657586	PARABRISAS (FUMÉ)	1	**PAÍS:**Europa[EU], Inghilterra[UK] **Versión:**Corpo farfallato con centralina integrata[CI], Versión Touring[V] **COLOR VEHÍCULO:**Gris Apuano[769/B] **PAÍS:**Inghilterra[UK] **Versión:**Corpo farfallato con centralina integrata[CI] **COLOR VEHÍCULO:**Marrón metalizado[112/A] **PAÍS:**Europa[EU] **Versión:**Corpo farfallato con centralina integrata[CI], Versión Touring[V] **COLOR VEHÍCULO:**Gris Apuano[769/B] **PAÍS:**Europa[EU] **Versión:**Corpo farfallato con centralina integrata[CI], Versión Touring[V] **COLOR VEHÍCULO:**Marrón metalizado[112/A] **PAÍS:**Inghilterra[UK] **Versión:**Corpo farfallato con centralina integrata[CI]

Grupo	Chasis - Partes plástico - Carrocerias
Código	02.30
Descripción	Maletero delantero - Contraescudo
Revisión	1

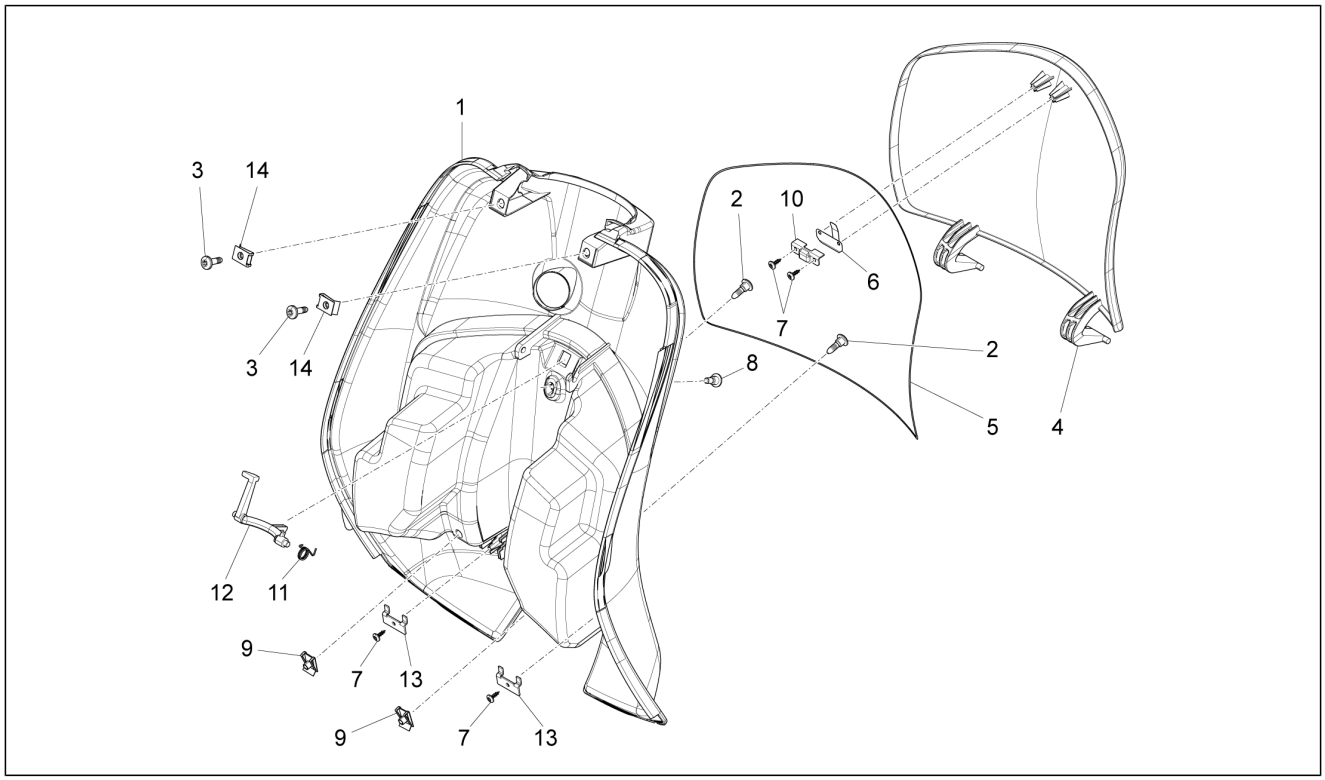

Pos.	Código	Descripción	Cant.	Variantes
1	62217920EZ	Maletero delantero pintado	1	**COLOR VEHÍCULO:**Gris[742/B] **PAÍS:**Europa[EU] **Versión:**Corpo farfallato senza centralina integrata[SC] **COLOR VEHÍCULO:**Gris[742/B] **PAÍS:**Australia[AU] **Versión:**Corpo farfallato con centralina integrata[CI]
1	62217940BR	Maletero delantero pintado	1	**COLOR VEHÍCULO:**Blanco[544] **PAÍS:**Europa[EU] **Versión:**Corpo farfallato con centralina integrata[CI] **COLOR VEHÍCULO:**Blanco[544] **PAÍS:**Europa[EU] **Versión:**Corpo farfallato senza centralina integrata[SC] **COLOR VEHÍCULO:**Blanco[544] **PAÍS:**Australia[AU] **Versión:**Corpo farfallato con centralina integrata[CI]
1	62217940H8	Maletero delantero pintado	1	**COLOR VEHÍCULO:**Gris Apuano[769/B] **PAÍS:**Europa[EU] **Versión:**Corpo farfallato con centralina integrata[CI], Versión Touring[V] **COLOR VEHÍCULO:**Gris Apuano[769/B] **PAÍS:**Inghilterra[UK] **Versión:**Corpo farfallato con centralina integrata[CI]
1	62217940M5	Maletero delantero pintado	1	**COLOR VEHÍCULO:**Marrón metalizado[112/A] **PAÍS:**Europa[EU] **Versión:**Corpo farfallato con centralina integrata[CI], Versión Touring[V] **COLOR VEHÍCULO:**Marrón metalizado[112/A] **PAÍS:**Inghilterra[UK] **Versión:**Corpo farfallato con centralina integrata[CI]
1	62217940NL	Maletero delantero pintado	1	**COLOR VEHÍCULO:** Negro[85/B] **PAÍS:**Europa[EU] **Versión:**Corpo farfallato senza centralina integrata[SC] **COLOR VEHÍCULO:** Negro[85/B] **PAÍS:**Australia[AU] **Versión:**Corpo farfallato con centralina integrata[CI]
1	62217940VM	Maletero delantero pintado	1	**COLOR VEHÍCULO:**Verde porto venere[328/A]

Grupo	Chasis - Partes plástico - Carrocerias
Código	02.30
Descripción	Maletero delantero - Contraescudo
Revisión	1

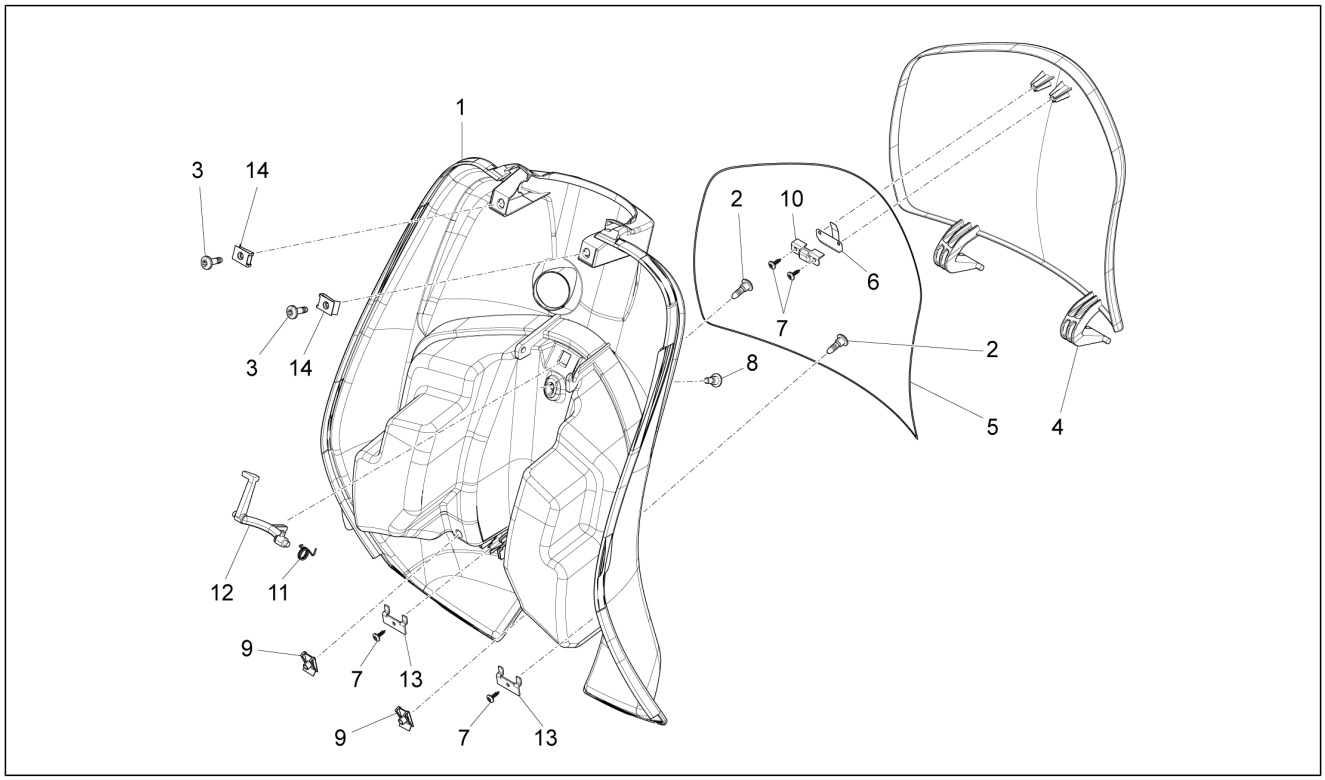

Pos.	Código	Descripción	Cant.	Variantes
				PAÍS: Europa[EU] **Versión:**Corpo farfallato con centralina integrata[CI] **COLOR VEHÍCULO:**Verde porto venere[328/A] **PAÍS:**Europa[EU] **Versión:**Corpo farfallato senza centralina integrata[SC] **COLOR VEHÍCULO:**Verde porto venere[328/A] **PAÍS:**Australia[AU] **Versión:**Corpo farfallato con centralina integrata[CI]
1	62217940XN2	Maletero delantero pintado	1	**COLOR VEHÍCULO:**Negro Competition[98/A] **PAÍS:**Europa[EU] **Versión:**Corpo farfallato con centralina integrata[CI] **COLOR VEHÍCULO:**Negro Competition[98/A] **PAÍS:**Europa[EU] **Versión:**Corpo farfallato senza centralina integrata[SC] **COLOR VEHÍCULO:**Negro Competition[98/A] **PAÍS:**Australia[AU] **Versión:**Corpo farfallato con centralina integrata[CI]
1	6221795	Maleta delantera	1	
1	62217950DE	Maletero delantero pintado	1	**COLOR VEHÍCULO:**Azul Midnight[222/A] **PAÍS:**Europa[EU] **Versión:**Corpo farfallato con centralina integrata[CI] **COLOR VEHÍCULO:**Azul Midnight[222/A] **PAÍS:**Europa[EU] **Versión:**Corpo farfallato senza centralina integrata[SC] **COLOR VEHÍCULO:**Azul Midnight[222/A] **PAÍS:**Australia[AU] **Versión:**Corpo farfallato con centralina integrata[CI]
1	62217950R7	Maletero delantero pintado	1	**COLOR VEHÍCULO:**Rojo Dragon[894] **PAÍS:**Europa[EU] **Versión:**Corpo farfallato con centralina integrata[CI] **COLOR VEHÍCULO:**Rojo Dragon[894] **PAÍS:**Europa[EU] **Versión:**Corpo farfallato senza centralina integrata[SC] **COLOR VEHÍCULO:**Rojo Dragon[894] **PAÍS:**Australia[AU] **Versión:**Corpo farfallato con centralina integrata[CI]

Grupo	Chasis - Partes plástico - Carrocerias
Código	02.30
Descripción	Maletero delantero - Contraescudo
Revisión	1

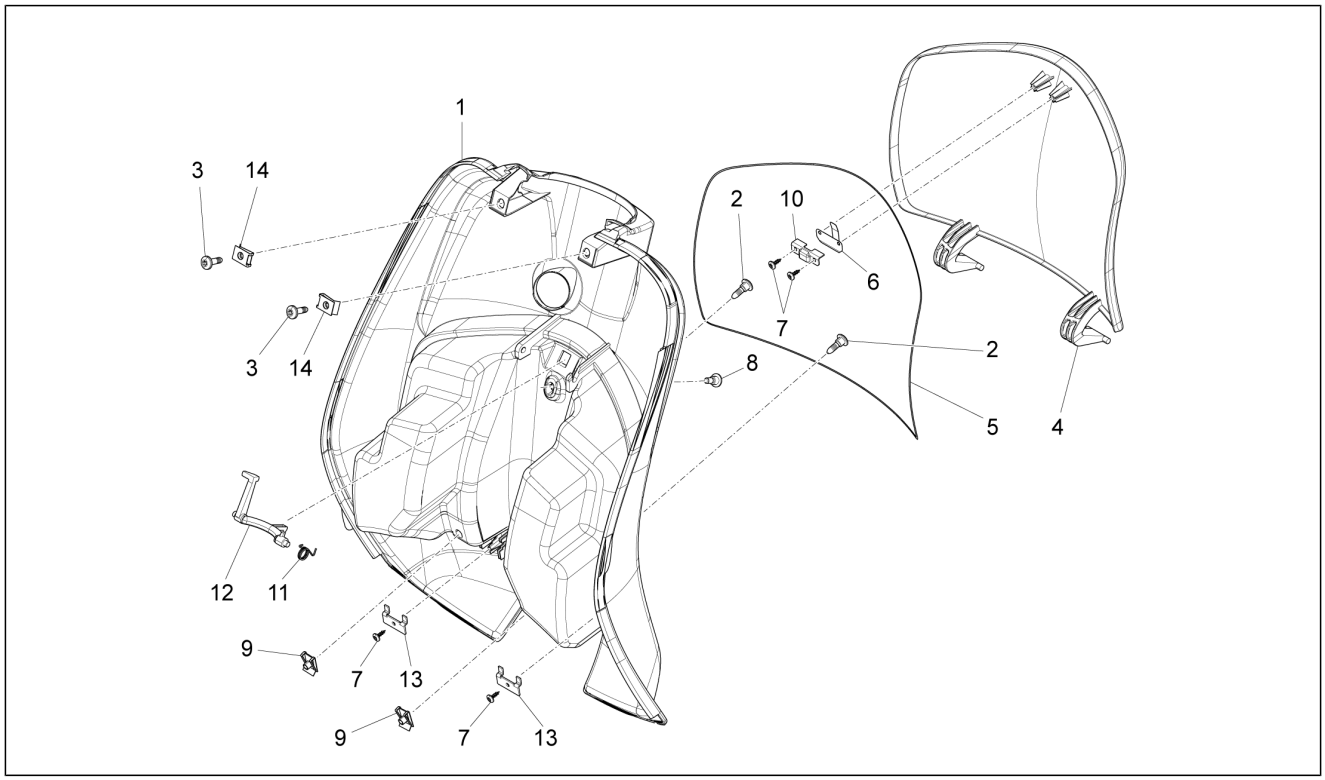

Pos.	Código	Descripción	Cant.	Variantes
2	CM179201	Tornillo métrico M6x22	2	
3	CM179302	Tornillo métrico M6x22	2	
4	62211520EZ	Puerta del maletero pintada	1	**COLOR VEHÍCULO:**Gris[742/B] **PAÍS:**Europa[EU] **Versión:**Corpo farfallato senza centralina integrata[SC] **COLOR VEHÍCULO:**Gris[742/B] **PAÍS:**Australia[AU] **Versión:**Corpo farfallato con centralina integrata[CI]
4	62211540BR	Puerta del maletero pintada	1	**COLOR VEHÍCULO:**Blanco[544] **PAÍS:**Europa[EU] **Versión:**Corpo farfallato con centralina integrata[CI] **COLOR VEHÍCULO:**Blanco[544] **PAÍS:**Europa[EU] **Versión:**Corpo farfallato senza centralina integrata[SC] **COLOR VEHÍCULO:**Blanco[544] **PAÍS:**Australia[AU] **Versión:**Corpo farfallato con centralina integrata[CI]
4	62211540H8	Puerta del maletero pintada	1	**COLOR VEHÍCULO:**Gris Apuano[769/B] **PAÍS:**Europa[EU] **Versión:**Corpo farfallato con centralina integrata[CI], Versión Touring[V] **COLOR VEHÍCULO:**Gris Apuano[769/B] **PAÍS:**Inghilterra[UK] **Versión:**Corpo farfallato con centralina integrata[CI]
4	62211540M5	Puerta del maletero pintada	1	**COLOR VEHÍCULO:**Marrón metalizado[112/A] **PAÍS:**Europa[EU] **Versión:**Corpo farfallato con centralina integrata[CI], Versión Touring[V] **COLOR VEHÍCULO:**Marrón metalizado[112/A] **PAÍS:**Inghilterra[UK] **Versión:**Corpo farfallato con centralina integrata[CI]
4	62211540NL	Puerta del maletero pintada	1	**COLOR VEHÍCULO:** Negro[85/B] **PAÍS:**Europa[EU] **Versión:**Corpo farfallato senza centralina integrata[SC] **COLOR VEHÍCULO:** Negro[85/B] **PAÍS:**Australia[AU]

Grupo	Chasis - Partes plástico - Carrocerias
Código	02.30
Descripción	Maletero delantero - Contraescudo
Revisión	1

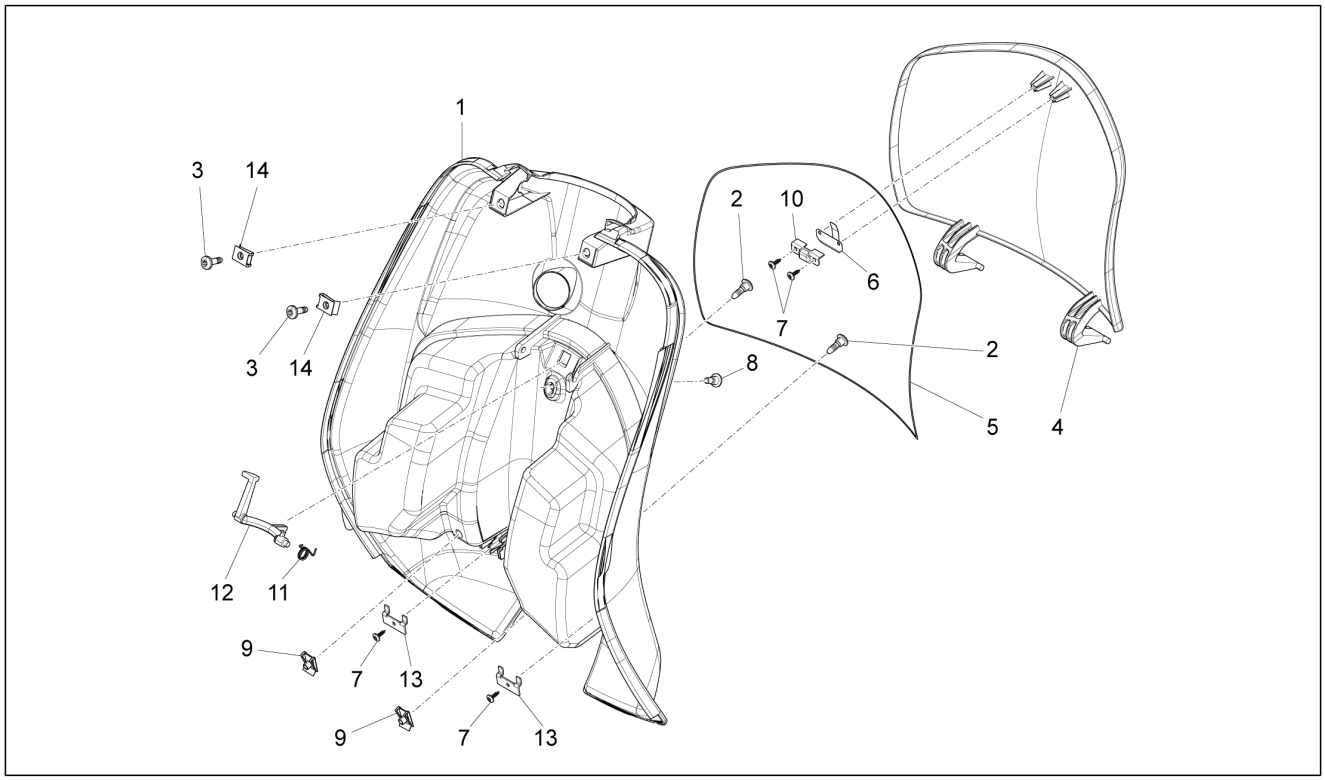

Pos.	Código	Descripción	Cant.	Variantes
				Versión: Corpo farfallato con centralina integrata[CI]
4	62211540VM	Puerta del maletero pintada	1	**COLOR VEHÍCULO:**Verde porto venere[328/A] **PAÍS:**Europa[EU] **Versión:**Corpo farfallato con centralina integrata[CI] **COLOR VEHÍCULO:**Verde porto venere[328/A] **PAÍS:**Europa[EU] **Versión:**Corpo farfallato senza centralina integrata[SC] **COLOR VEHÍCULO:**Verde porto venere[328/A] **PAÍS:**Australia[AU] **Versión:**Corpo farfallato con centralina integrata[CI]
4	62211540XN2	Puerta del maletero pintada	1	**COLOR VEHÍCULO:**Negro Competition[98/A] **PAÍS:**Europa[EU] **Versión:**Corpo farfallato con centralina integrata[CI] **COLOR VEHÍCULO:**Negro Competition[98/A] **PAÍS:**Europa[EU] **Versión:**Corpo farfallato senza centralina integrata[SC] **COLOR VEHÍCULO:**Negro Competition[98/A] **PAÍS:**Australia[AU] **Versión:**Corpo farfallato con centralina integrata[CI]
4	6221155	Puertecilla maletero	1	
4	62211550DE	Puerta del maletero pintada	1	**COLOR VEHÍCULO:**Azul Midnight[222/A] **PAÍS:**Europa[EU] **Versión:**Corpo farfallato con centralina integrata[CI] **COLOR VEHÍCULO:**Azul Midnight[222/A] **PAÍS:**Europa[EU] **Versión:**Corpo farfallato senza centralina integrata[SC]
4	62211550R7	Puerta del maletero pintada	1	**COLOR VEHÍCULO:**Rojo Dragon[894] **PAÍS:**Europa[EU] **Versión:**Corpo farfallato con centralina integrata[CI] **COLOR VEHÍCULO:**Rojo Dragon[894] **PAÍS:**Europa[EU] **Versión:**Corpo farfallato senza centralina integrata[SC] **COLOR VEHÍCULO:**Rojo Dragon[894] **PAÍS:**Australia[AU] **Versión:**Corpo farfallato con centralina integrata[CI]

Grupo	Chasis - Partes plástico - Carrocerias
Código	02.30
Descripción	Maletero delantero - Contraescudo
Revisión	1

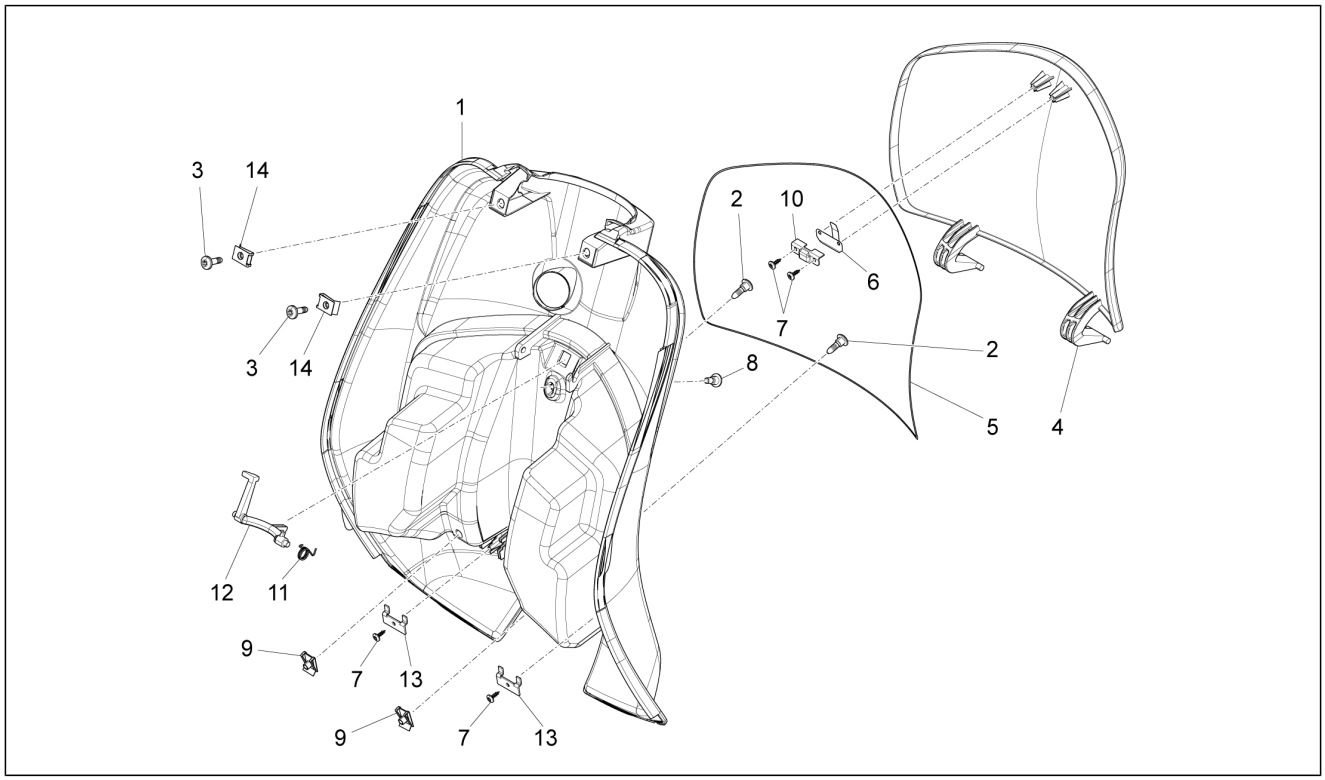

Pos.	Código	Descripción	Cant.	Variantes
5	297275	Junta	1	
6	573057	Chapa anclaje	1	
7	297498	Tornillo autorrosc. M3,5x13	4	
8	CM179202	Tornillo	1	
9	254485	Placa elastica M6	2	
10	252420	Escuadra	1	
11	257617	Muelle	1	
12	295528	Gancho	1	
13	257614	Escuadra	2	
14	254485	Placa elastica M6	2	

Grupo	Chasis - Partes plástico - Carrocerias
Código	02.31
Descripción	Cubierta central - Estribos
Revisión	1

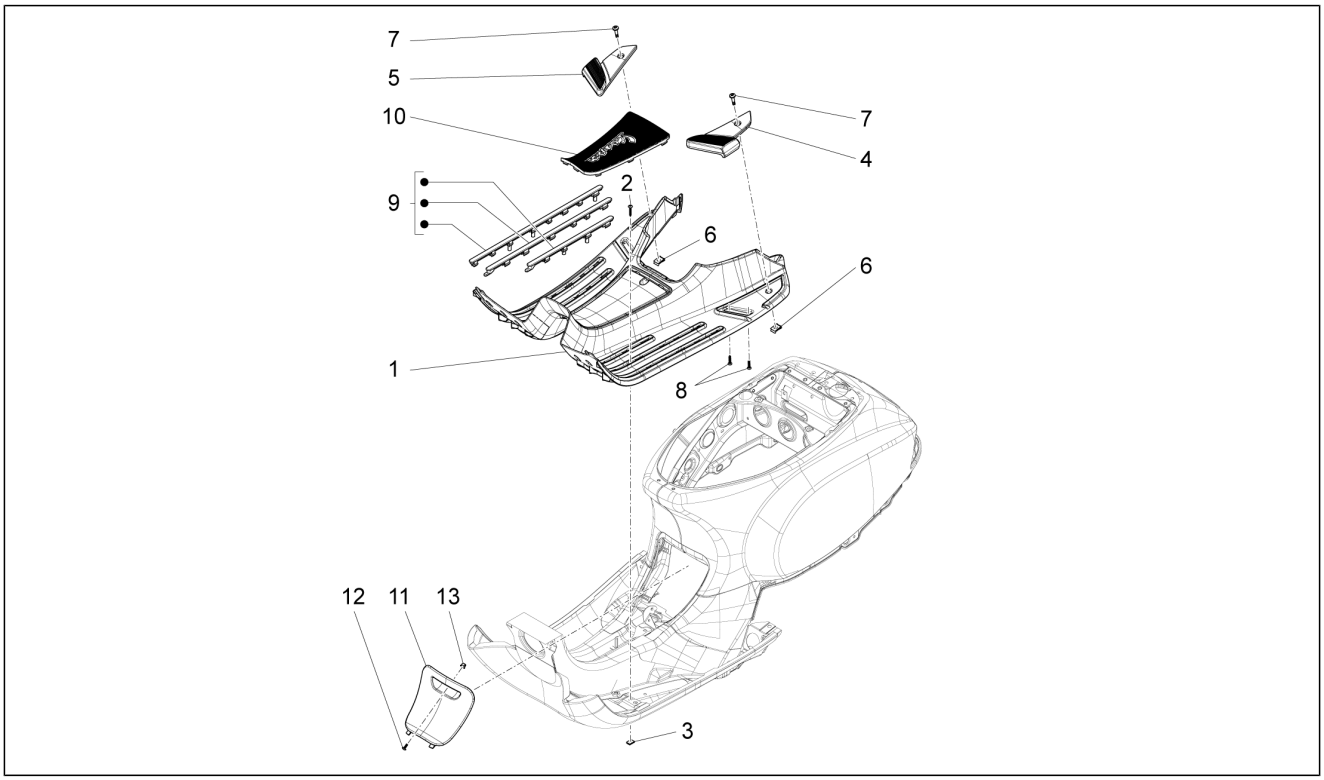

Pos.	Código	Descripción	Cant.	Variantes
1	6221244	Reposapiés	1	
1	62212440BR	Estribo pintado	1	**COLOR VEHÍCULO:**Blanco[544] **PAÍS:**Europa[EU] **Versión:**Corpo farfallato con centralina integrata[CI] **COLOR VEHÍCULO:**Blanco[544] **PAÍS:**Europa[EU] **Versión:**Corpo farfallato senza centralina integrata[SC] **COLOR VEHÍCULO:**Blanco[544] **PAÍS:**Australia[AU] **Versión:**Corpo farfallato con centralina integrata[CI]
1	62212440DE	Estribo pintado	1	**COLOR VEHÍCULO:**Azul Midnight[222/A] **PAÍS:**Europa[EU] **Versión:**Corpo farfallato con centralina integrata[CI] **COLOR VEHÍCULO:**Azul Midnight[222/A] **PAÍS:**Europa[EU] **Versión:**Corpo farfallato senza centralina integrata[SC] **COLOR VEHÍCULO:**Azul Midnight[222/A] **PAÍS:**Australia[AU] **Versión:**Corpo farfallato con centralina integrata[CI]
1	62212440EZ	Estribo pintado	1	**COLOR VEHÍCULO:**Gris[742/B] **PAÍS:**Europa[EU] **Versión:**Corpo farfallato senza centralina integrata[SC] **COLOR VEHÍCULO:**Gris[742/B] **PAÍS:**Australia[AU] **Versión:**Corpo farfallato con centralina integrata[CI]
1	62212440H8	Estribo pintado	1	**COLOR VEHÍCULO:**Gris Apuano[769/B] **PAÍS:**Europa[EU] **Versión:**Corpo farfallato con centralina integrata[CI], Versión Touring[V] **COLOR VEHÍCULO:**Gris Apuano[769/B] **PAÍS:**Inghilterra[UK] **Versión:**Corpo farfallato con centralina integrata[CI]
1	62212440M5	Estribo pintado	1	**COLOR VEHÍCULO:**Marrón metalizado[112/A] **PAÍS:**Europa[EU] **Versión:**Corpo farfallato con centralina integrata[CI], Versión Touring[V]

Grupo	Chasis - Partes plástico - Carrocerias
Código	02.31
Descripción	Cubierta central - Estribos
Revisión	1

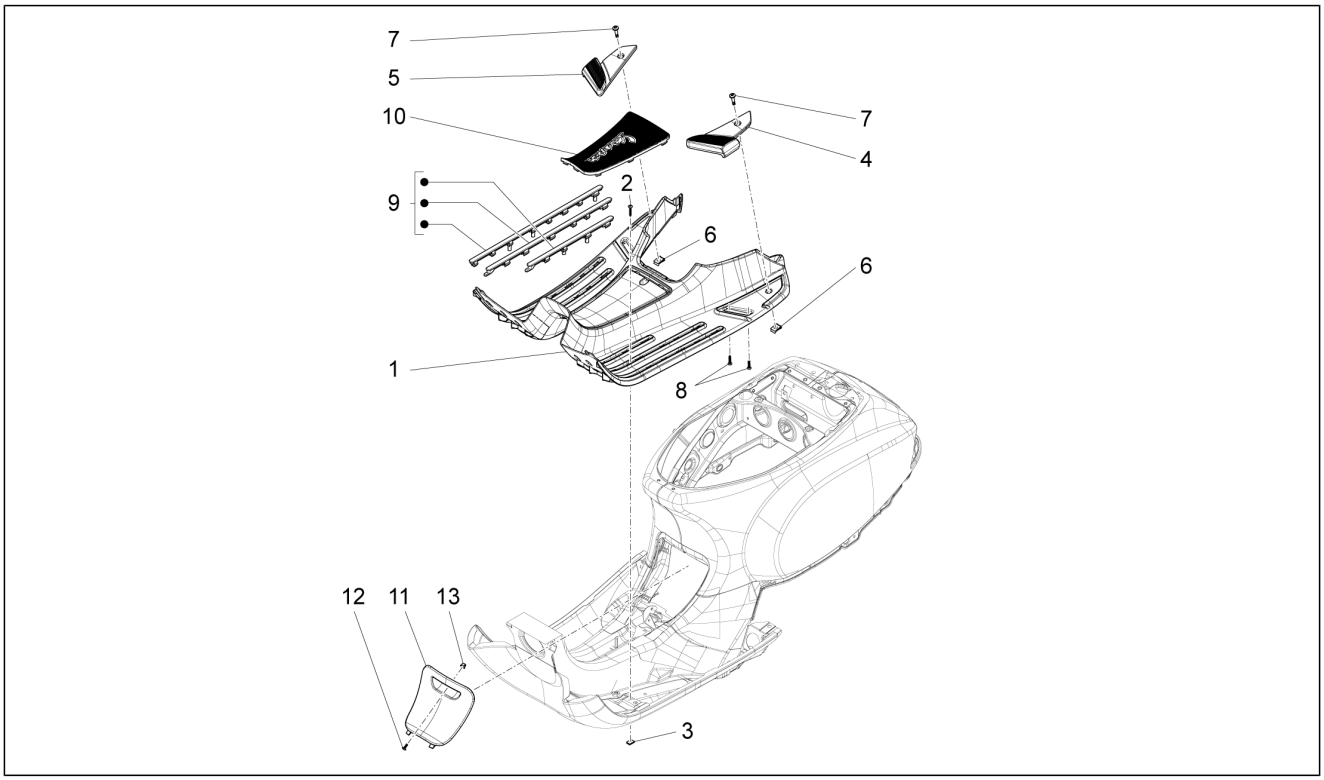

Pos.	Código	Descripción	Cant.	Variantes
				COLOR VEHÍCULO: Marrón metalizado[112/A] **PAÍS:**Inghilterra[UK] **Versión:**Corpo farfallato con centralina integrata[CI]
1	62212440NL	Estribo pintado	1	**COLOR VEHÍCULO:** Negro[85/B] **PAÍS:**Europa[EU] **Versión:**Corpo farfallato senza centralina integrata[SC] **COLOR VEHÍCULO:** Negro[85/B] **PAÍS:**Australia[AU] **Versión:**Corpo farfallato con centralina integrata[CI]
1	62212440R7	Estribo pintado	1	**COLOR VEHÍCULO:**Rojo Dragon[894] **PAÍS:**Europa[EU] **Versión:**Corpo farfallato con centralina integrata[CI] **COLOR VEHÍCULO:**Rojo Dragon[894] **PAÍS:**Europa[EU] **Versión:**Corpo farfallato senza centralina integrata[SC] **COLOR VEHÍCULO:**Rojo Dragon[894] **PAÍS:**Australia[AU] **Versión:**Corpo farfallato con centralina integrata[CI]
1	62212440VM	Estribo pintado	1	**COLOR VEHÍCULO:**Verde porto venere[328/A] **PAÍS:**Europa[EU] **Versión:**Corpo farfallato con centralina integrata[CI] **COLOR VEHÍCULO:**Verde porto venere[328/A] **PAÍS:**Europa[EU] **Versión:**Corpo farfallato senza centralina integrata[SC] **COLOR VEHÍCULO:**Verde porto venere[328/A] **PAÍS:**Australia[AU] **Versión:**Corpo farfallato con centralina integrata[CI]
1	62212440XN2	Estribo pintado	1	**COLOR VEHÍCULO:**Negro Competition[98/A] **PAÍS:**Europa[EU] **Versión:**Corpo farfallato con centralina integrata[CI] **COLOR VEHÍCULO:**Negro Competition[98/A] **PAÍS:**Europa[EU] **Versión:**Corpo farfallato senza centralina integrata[SC] **COLOR VEHÍCULO:**Negro Competition[98/A] **PAÍS:**Australia[AU] **Versión:**Corpo farfallato con centralina integrata[CI]

Grupo	Chasis - Partes plástico - Carrocerias
Código	02.31
Descripción	Cubierta central - Estribos
Revisión	1

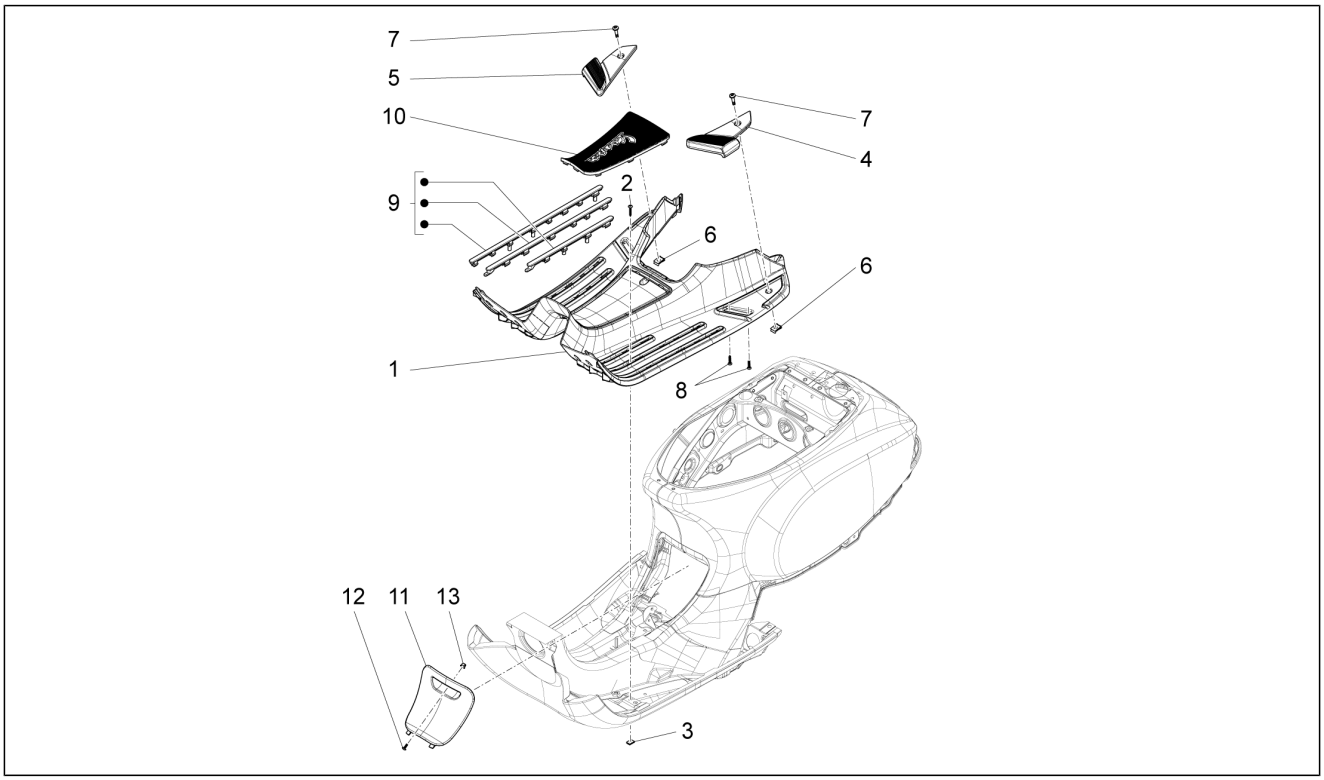

Pos.	Código	Descripción	Cant.	Variantes
2	CM178601	Tornillo autorrosc. D4.2x16	2	
3	CM017406	Placa	2	
4	622125	Estribo izq.	1	
5	622126	Estribo der.	1	
6	254485	Placa elastica M6	2	
7	CM179303	Tornillo métrico M6x30	2	
8	297498	Tornillo autorrosc. M3,5x13	4	
9	657126	Kit ribetes estribo	1	
10	675041	Alfombrilla central	1	
11	62213600M5	Tapa bujía	1	**COLOR VEHÍCULO:**Marrón metalizado[112/A] **PAÍS:**Europa[EU] **Versión:**Corpo farfallato con centralina integrata[CI], Versión Touring[V] **COLOR VEHÍCULO:**Marrón metalizado[112/A] **PAÍS:**Inghilterra[UK] **Versión:**Corpo farfallato con centralina integrata[CI]
11	62213600VM	Tapa bujía	1	**COLOR VEHÍCULO:**Verde porto venere[328/A] **PAÍS:**Europa[EU] **Versión:**Corpo farfallato con centralina integrata[CI] **COLOR VEHÍCULO:**Verde porto venere[328/A] **PAÍS:**Europa[EU] **Versión:**Corpo farfallato senza centralina integrata[SC] **COLOR VEHÍCULO:**Verde porto venere[328/A] **PAÍS:**Australia[AU] **Versión:**Corpo farfallato con centralina integrata[CI]
11	62213600XN2	Portezuela de inspección bujía pintada	1	**COLOR VEHÍCULO:**Negro Competition[98/A] **PAÍS:**Europa[EU] **Versión:**Corpo farfallato con centralina integrata[CI] **COLOR VEHÍCULO:**Negro Competition[98/A] **PAÍS:**Europa[EU] **Versión:**Corpo farfallato senza centralina integrata[SC] **COLOR VEHÍCULO:**Negro Competition[98/A] **PAÍS:**Australia[AU] **Versión:**Corpo farfallato con centralina integrata[CI]

Grupo	Chasis - Partes plástico - Carrocerias
Código	02.31
Descripción	Cubierta central - Estribos
Revisión	1

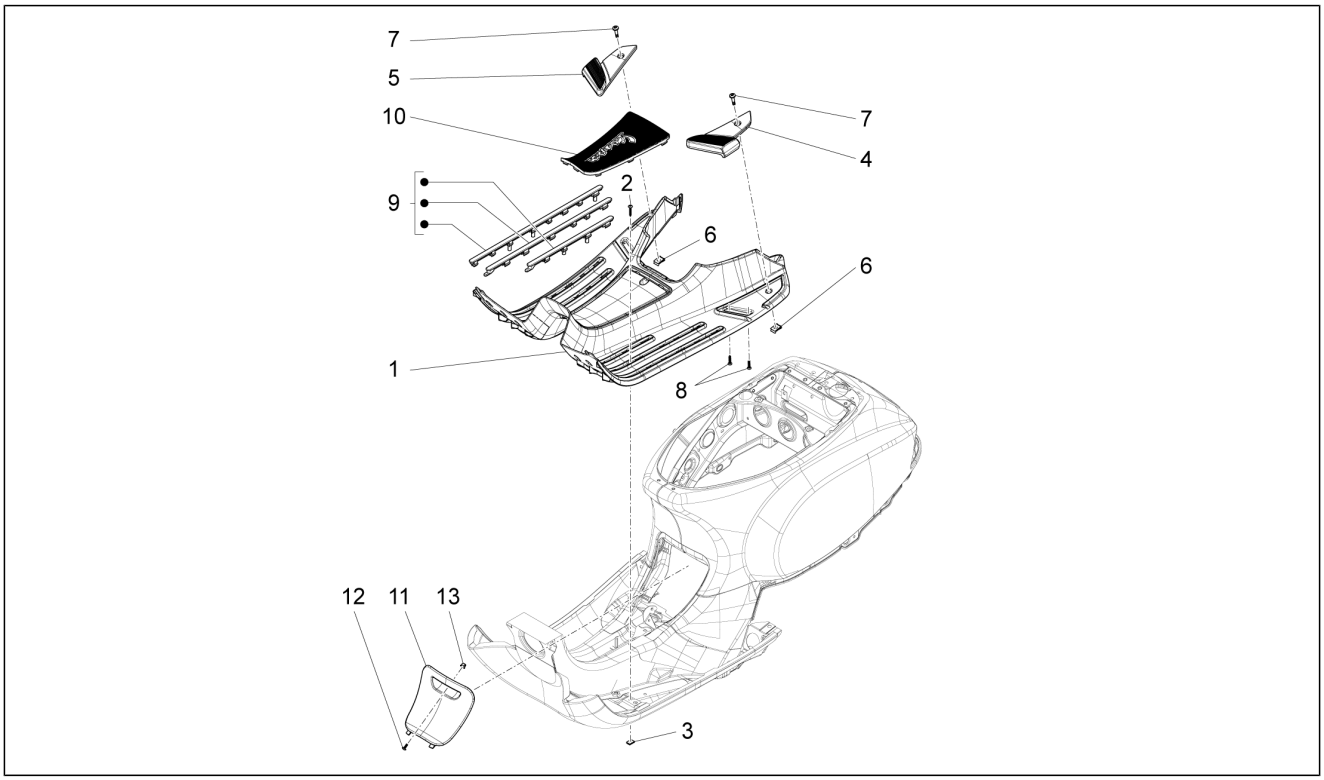

Pos.	Código	Descripción	Cant.	Variantes
11	6221365000H8	Tapa bujía	1	**COLOR VEHÍCULO:**Gris Apuano[769/B] **PAÍS:**Europa[EU] **Versión:**Corpo farfallato con centralina integrata[CI], Versión Touring[V] **COLOR VEHÍCULO:**Gris Apuano[769/B] **PAÍS:**Inghilterra[UK] **Versión:**Corpo farfallato con centralina integrata[CI]
11	62213650BR	Portezuela de inspección bujía pintada	1	**COLOR VEHÍCULO:**Blanco[544] **PAÍS:**Europa[EU] **Versión:**Corpo farfallato con centralina integrata[CI] **COLOR VEHÍCULO:**Blanco[544] **PAÍS:**Europa[EU] **Versión:**Corpo farfallato senza centralina integrata[SC] **COLOR VEHÍCULO:**Blanco[544] **PAÍS:**Australia[AU] **Versión:**Corpo farfallato con centralina integrata[CI]
11	62213650DE	Portezuela de inspección bujía pintada	1	**COLOR VEHÍCULO:**Azul Midnight[222/A] **PAÍS:**Europa[EU] **Versión:**Corpo farfallato con centralina integrata[CI] **COLOR VEHÍCULO:**Azul Midnight[222/A] **PAÍS:**Europa[EU] **Versión:**Corpo farfallato senza centralina integrata[SC] **COLOR VEHÍCULO:**Azul Midnight[222/A] **PAÍS:**Australia[AU] **Versión:**Corpo farfallato con centralina integrata[CI]
11	62213650EZ	Portezuela de inspección bujía pintada	1	**COLOR VEHÍCULO:**Gris[742/B] **PAÍS:**Europa[EU] **Versión:**Corpo farfallato senza centralina integrata[SC] **COLOR VEHÍCULO:**Gris[742/B] **PAÍS:**Australia[AU] **Versión:**Corpo farfallato con centralina integrata[CI]
11	62213650NL	Tapa bujía	1	**COLOR VEHÍCULO:** Negro[85/B] **PAÍS:**Europa[EU] **Versión:**Corpo farfallato senza centralina integrata[SC] **COLOR VEHÍCULO:** Negro[85/B] **PAÍS:**Australia[AU]

Grupo	Chasis - Partes plástico - Carrocerias
Código	02.31
Descripción	Cubierta central - Estribos
Revisión	1

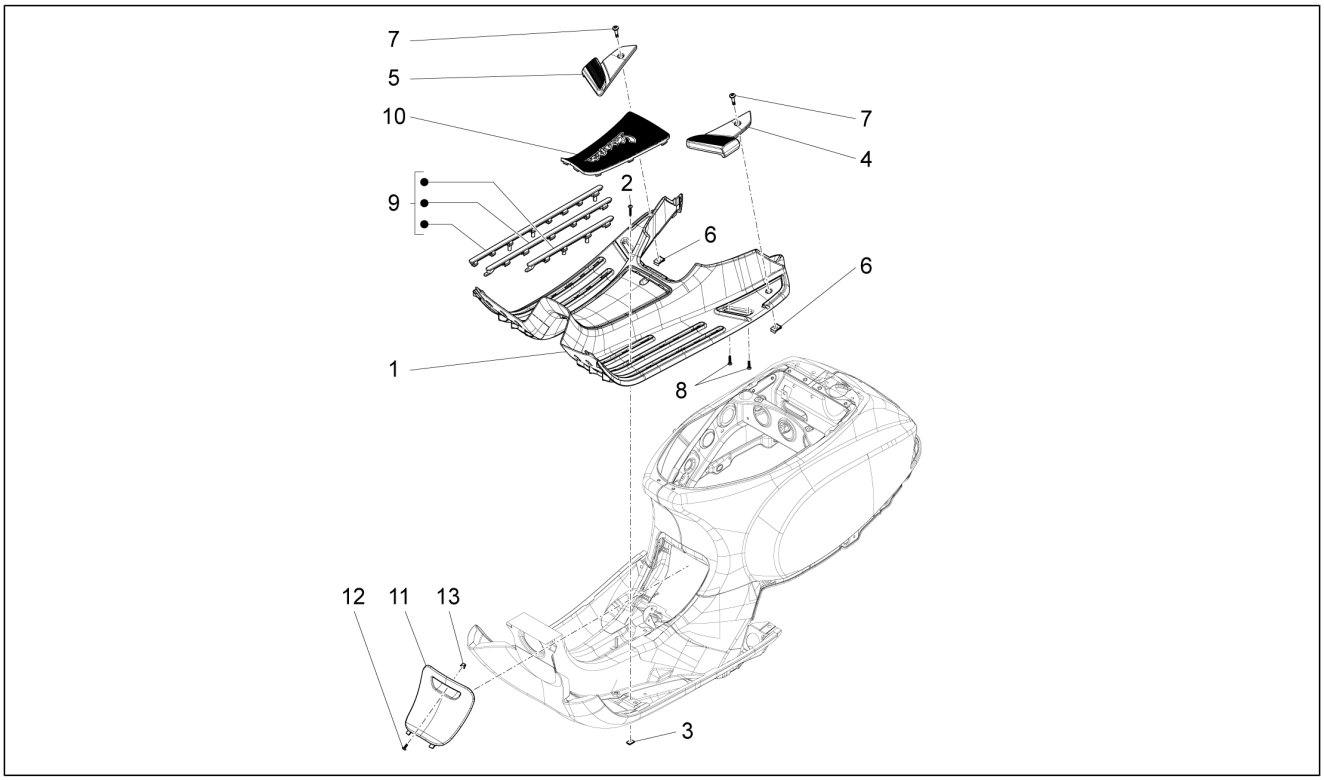

Pos.	Código	Descripción	Cant.	Variantes
				Versión: Corpo farfallato con centralina integrata[CI]
11	62213650R7	Portezuela de inspección bujía pintada	1	**COLOR VEHÍCULO:**Rojo Dragon[894] **PAÍS:**Europa[EU] **Versión:**Corpo farfallato con centralina integrata[CI] **COLOR VEHÍCULO:**Rojo Dragon[894] **PAÍS:**Europa[EU] **Versión:**Corpo farfallato senza centralina integrata[SC] **COLOR VEHÍCULO:**Rojo Dragon[894] **PAÍS:**Australia[AU] **Versión:**Corpo farfallato con centralina integrata[CI]
11	6221366	Tapa bujía	1	
12	259349	Tornillo M4,2x13	1	
13	199190	Taco de expansión	1	

Grupo	Chasis - Partes plástico - Carrocerias
Código	02.32
Descripción	Cubiertas laterales - Spoiler
Revisión	1

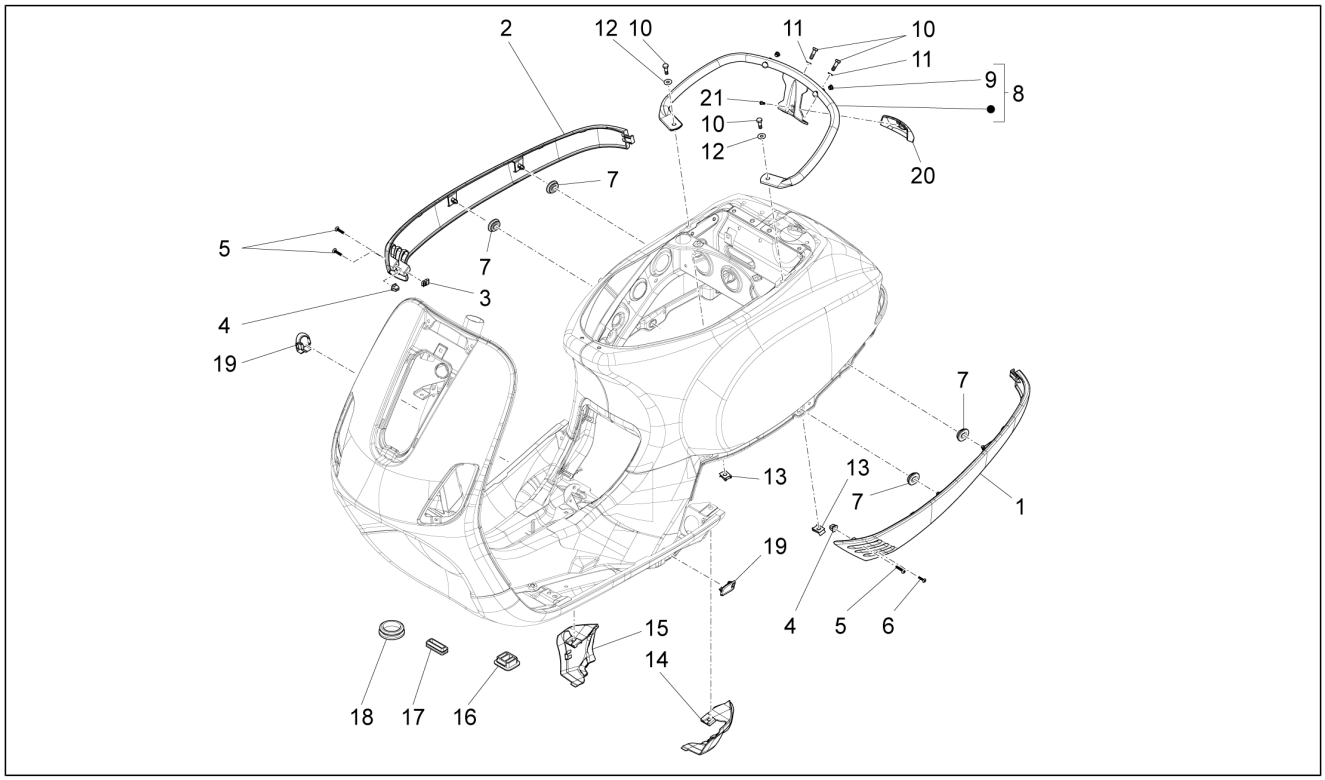

Pos.	Código	Descripción	Cant.	Variantes
1	6221274	Carenado inferior izq.	1	
1	62212740BR	Carenado inferior izq.	1	**COLOR VEHÍCULO:**Blanco[544] **PAÍS:**Europa[EU] **Versión:**Corpo farfallato con centralina integrata[CI] **COLOR VEHÍCULO:**Blanco[544] **PAÍS:**Europa[EU] **Versión:**Corpo farfallato senza centralina integrata[SC] **COLOR VEHÍCULO:**Blanco[544] **PAÍS:**Australia[AU] **Versión:**Corpo farfallato con centralina integrata[CI]
1	62212740DE	Carenado inferior izq.	1	**COLOR VEHÍCULO:**Azul Midnight[222/A] **PAÍS:**Europa[EU] **Versión:**Corpo farfallato con centralina integrata[CI] **COLOR VEHÍCULO:**Azul Midnight[222/A] **PAÍS:**Europa[EU] **Versión:**Corpo farfallato senza centralina integrata[SC] **COLOR VEHÍCULO:**Azul Midnight[222/A] **PAÍS:**Australia[AU] **Versión:**Corpo farfallato con centralina integrata[CI]
1	62212740EZ	Carenado inferior izq.	1	**COLOR VEHÍCULO:**Gris[742/B] **PAÍS:**Europa[EU] **Versión:**Corpo farfallato senza centralina integrata[SC] **COLOR VEHÍCULO:**Gris[742/B] **PAÍS:**Australia[AU] **Versión:**Corpo farfallato con centralina integrata[CI]
1	62212740H8	Carenado inferior izq.	1	**COLOR VEHÍCULO:**Gris Apuano[769/B] **PAÍS:**Inghilterra[UK] **Versión:**Corpo farfallato con centralina integrata[CI] **COLOR VEHÍCULO:**Gris Apuano[769/B] **PAÍS:**Europa[EU] **Versión:**Corpo farfallato con centralina integrata[CI], Versión Touring[V]
1	62212740M5	Carenado inferior izq.	1	**COLOR VEHÍCULO:**Marrón metalizado[112/A] **PAÍS:**Europa[EU] **Versión:**Corpo farfallato con centralina integrata[CI], Versión Touring[V]

Grupo	Chasis - Partes plástico - Carrocerias
Código	02.32
Descripción	Cubiertas laterales - Spoiler
Revisión	1

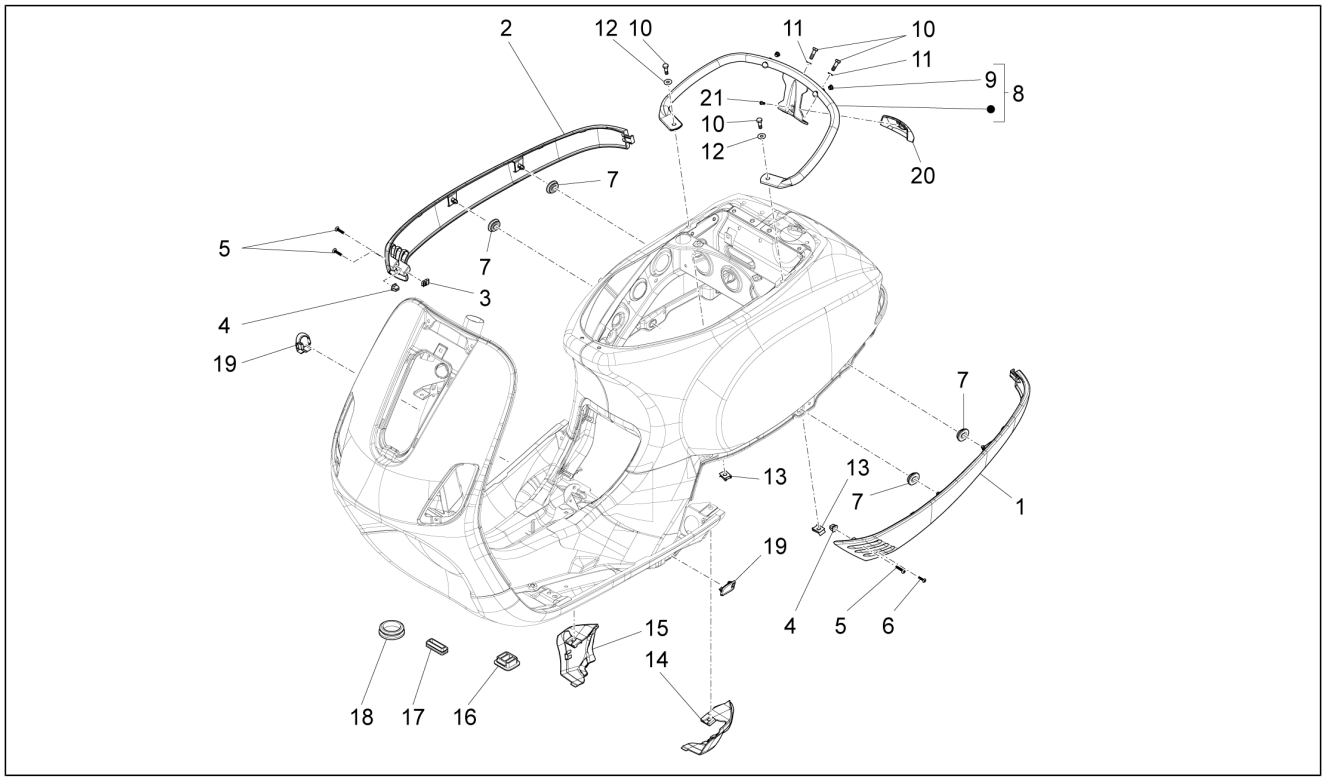

Pos.	Código	Descripción	Cant.	Variantes
				COLOR VEHÍCULO: Marrón metalizado[112/A] **PAÍS:**Inghilterra[UK] **Versión:**Corpo farfallato con centralina integrata[CI]
1	62212740NL	Carenado inferior izq.	1	**COLOR VEHÍCULO:** Negro[85/B] **PAÍS:**Europa[EU] **Versión:**Corpo farfallato senza centralina integrata[SC] **COLOR VEHÍCULO:** Negro[85/B] **PAÍS:**Australia[AU] **Versión:**Corpo farfallato con centralina integrata[CI]
1	62212740R7	Carenado inferior izq.	1	**COLOR VEHÍCULO:**Rojo Dragon[894] **PAÍS:**Europa[EU] **Versión:**Corpo farfallato con centralina integrata[CI] **COLOR VEHÍCULO:**Rojo Dragon[894] **PAÍS:**Europa[EU] **Versión:**Corpo farfallato senza centralina integrata[SC] **COLOR VEHÍCULO:**Rojo Dragon[894] **PAÍS:**Australia[AU] **Versión:**Corpo farfallato con centralina integrata[CI]
1	62212740VM	Carenado inferior izq.	1	**COLOR VEHÍCULO:**Verde porto venere[328/A] **PAÍS:**Europa[EU] **Versión:**Corpo farfallato con centralina integrata[CI] **COLOR VEHÍCULO:**Verde porto venere[328/A] **PAÍS:**Europa[EU] **Versión:**Corpo farfallato senza centralina integrata[SC] **COLOR VEHÍCULO:**Verde porto venere[328/A] **PAÍS:**Australia[AU] **Versión:**Corpo farfallato con centralina integrata[CI]
1	62212740XN2	Carenado inferior izq.	1	**COLOR VEHÍCULO:**Negro Competition[98/A] **PAÍS:**Europa[EU] **Versión:**Corpo farfallato con centralina integrata[CI] **COLOR VEHÍCULO:**Negro Competition[98/A] **PAÍS:**Europa[EU] **Versión:**Corpo farfallato senza centralina integrata[SC] **COLOR VEHÍCULO:**Negro Competition[98/A] **PAÍS:**Australia[AU] **Versión:**Corpo farfallato con centralina integrata[CI]

Grupo	Chasis - Partes plástico - Carrocerias
Código	02.32
Descripción	Cubiertas laterales - Spoiler
Revisión	1

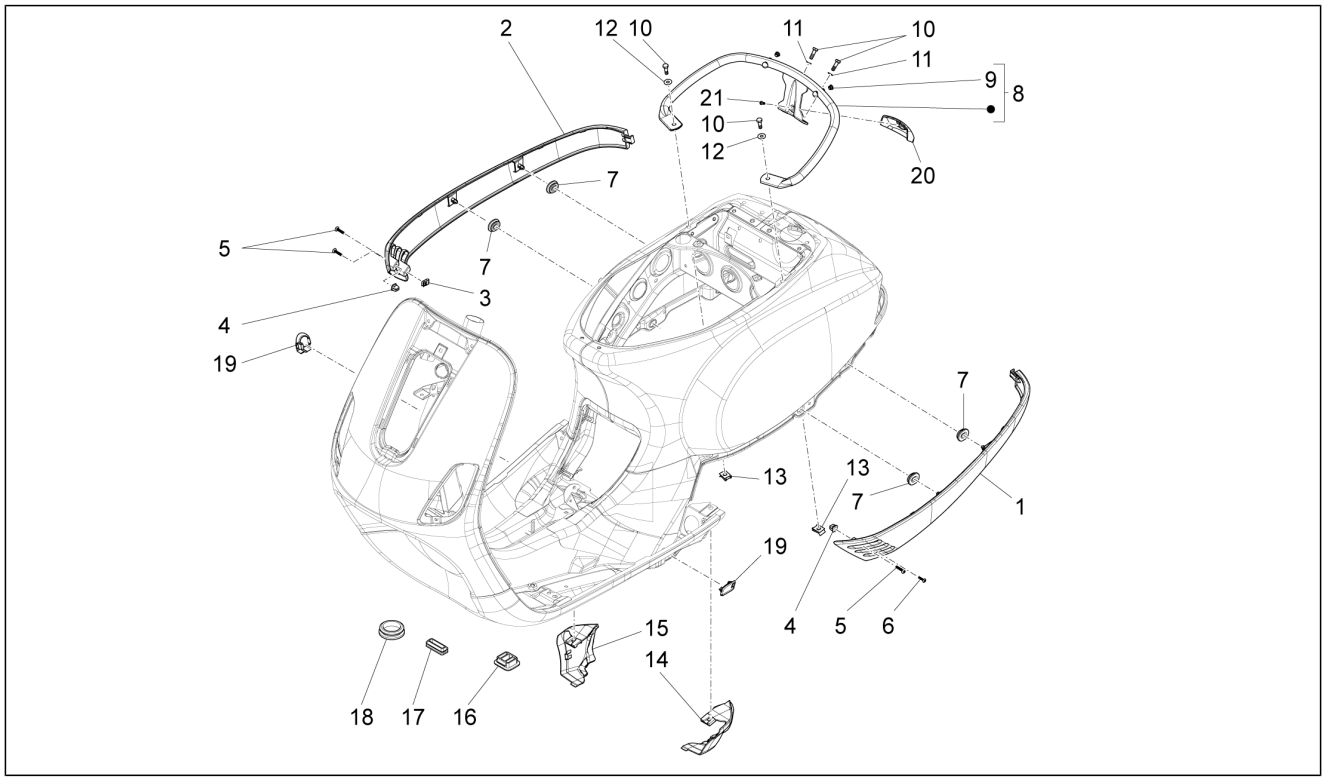

Pos.	Código	Descripción	Cant.	Variantes
2	6221284	Carenado inferior der.	1	
2	62212840BR	Carenado inferior der.	1	**COLOR VEHÍCULO:**Blanco[544] **PAÍS:**Europa[EU] **Versión:**Corpo farfallato con centralina integrata[CI] **COLOR VEHÍCULO:**Blanco[544] **PAÍS:**Europa[EU] **Versión:**Corpo farfallato senza centralina integrata[SC] **COLOR VEHÍCULO:**Blanco[544] **PAÍS:**Australia[AU] **Versión:**Corpo farfallato con centralina integrata[CI]
2	62212840DE	Carenado inferior der.	1	**COLOR VEHÍCULO:**Azul Midnight[222/A] **PAÍS:**Europa[EU] **Versión:**Corpo farfallato con centralina integrata[CI] **COLOR VEHÍCULO:**Azul Midnight[222/A] **PAÍS:**Europa[EU] **Versión:**Corpo farfallato senza centralina integrata[SC] **COLOR VEHÍCULO:**Azul Midnight[222/A] **PAÍS:**Australia[AU] **Versión:**Corpo farfallato con centralina integrata[CI]
2	62212840EZ	Carenado inferior der.	1	**COLOR VEHÍCULO:**Gris[742/B] **PAÍS:**Europa[EU] **Versión:**Corpo farfallato senza centralina integrata[SC] **COLOR VEHÍCULO:**Gris[742/B] **PAÍS:**Australia[AU] **Versión:**Corpo farfallato con centralina integrata[CI]
2	62212840H8	Carenado inferior der.	1	**COLOR VEHÍCULO:**Gris Apuano[769/B] **PAÍS:**Inghilterra[UK] **Versión:**Corpo farfallato con centralina integrata[CI] **COLOR VEHÍCULO:**Gris Apuano[769/B] **PAÍS:**Europa[EU] **Versión:**Corpo farfallato con centralina integrata[CI], Versión Touring[V]
2	62212840M5	Carenado inferior der.	1	**COLOR VEHÍCULO:**Marrón metalizado[112/A] **PAÍS:**Europa[EU] **Versión:**Corpo farfallato con centralina integrata[CI], Versión Touring[V]

Grupo	Chasis - Partes plástico - Carrocerias
Código	02.32
Descripción	Cubiertas laterales - Spoiler
Revisión	1

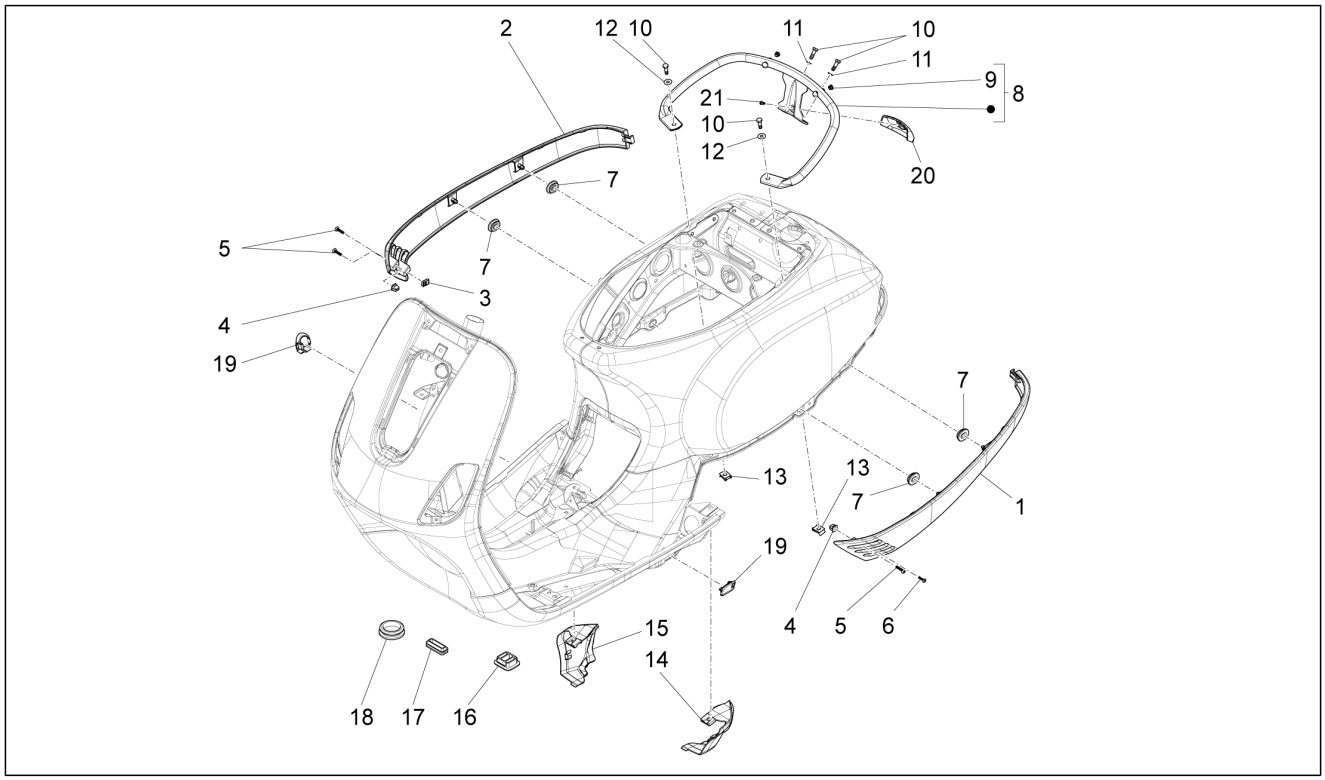

Pos.	Código	Descripción	Cant.	Variantes
				COLOR VEHÍCULO: Marrón metalizado[112/A] **PAÍS:**Inghilterra[UK] **Versión:**Corpo farfallato con centralina integrata[CI]
2	62212840NL	Carenado inferior der.	1	**COLOR VEHÍCULO:** Negro[85/B] **PAÍS:**Europa[EU] **Versión:**Corpo farfallato senza centralina integrata[SC] **COLOR VEHÍCULO:** Negro[85/B] **PAÍS:**Australia[AU] **Versión:**Corpo farfallato con centralina integrata[CI]
2	62212840R7	Carenado inferior der.	1	**COLOR VEHÍCULO:**Rojo Dragon[894] **PAÍS:**Europa[EU] **Versión:**Corpo farfallato con centralina integrata[CI] **COLOR VEHÍCULO:**Rojo Dragon[894] **PAÍS:**Europa[EU] **Versión:**Corpo farfallato senza centralina integrata[SC] **COLOR VEHÍCULO:**Rojo Dragon[894] **PAÍS:**Australia[AU] **Versión:**Corpo farfallato con centralina integrata[CI]
2	62212840VM	Carenado inferior der.	1	**COLOR VEHÍCULO:**Verde porto venere[328/A] **PAÍS:**Europa[EU] **Versión:**Corpo farfallato con centralina integrata[CI] **COLOR VEHÍCULO:**Verde porto venere[328/A] **PAÍS:**Europa[EU] **Versión:**Corpo farfallato senza centralina integrata[SC] **COLOR VEHÍCULO:**Verde porto venere[328/A] **PAÍS:**Australia[AU] **Versión:**Corpo farfallato con centralina integrata[CI]
2	62212840XN2	Carenado inferior der.	1	**COLOR VEHÍCULO:**Negro Competition[98/A] **PAÍS:**Europa[EU] **Versión:**Corpo farfallato con centralina integrata[CI] **COLOR VEHÍCULO:**Negro Competition[98/A] **PAÍS:**Europa[EU] **Versión:**Corpo farfallato senza centralina integrata[SC] **COLOR VEHÍCULO:**Negro Competition[98/A] **PAÍS:**Australia[AU] **Versión:**Corpo farfallato con centralina integrata[CI]

Grupo	Chasis - Partes plástico - Carrocerias
Código	02.32
Descripción	Cubiertas laterales - Spoiler
Revisión	1

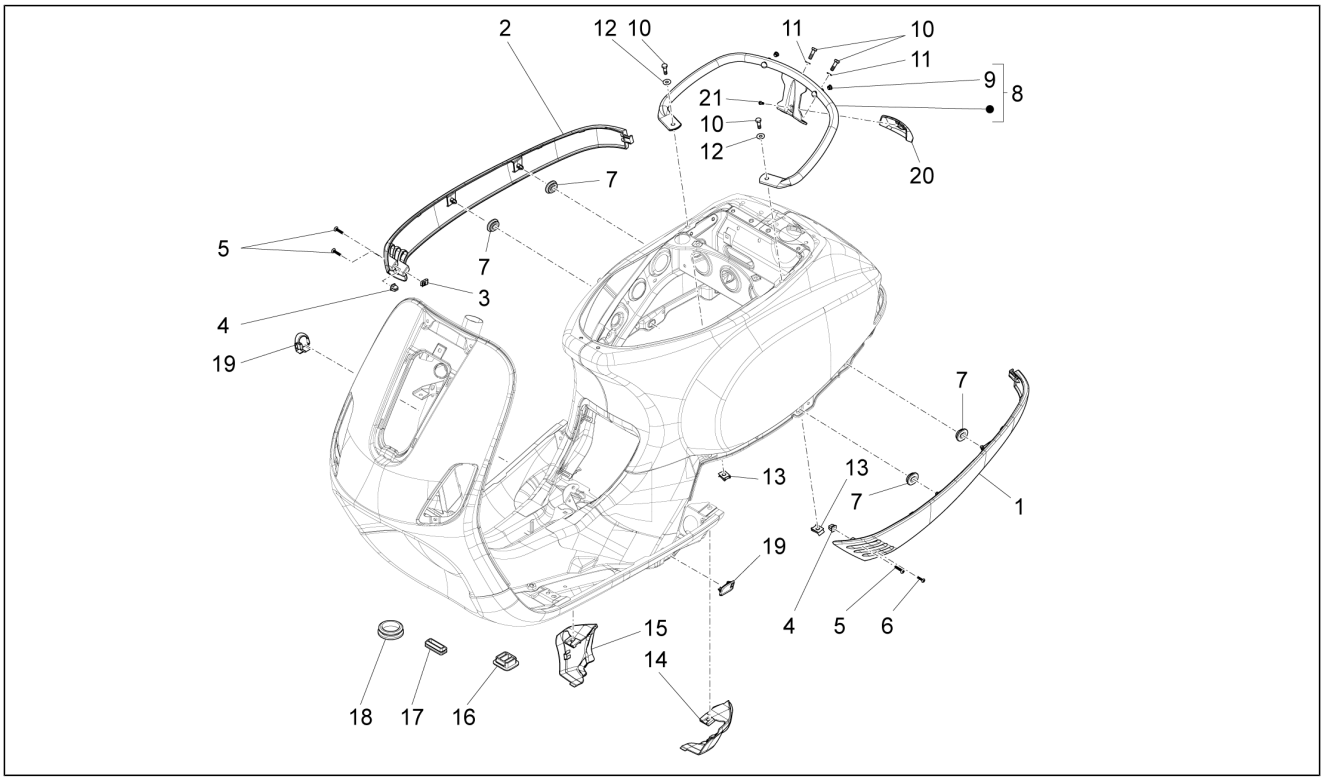

Pos.	Código	Descripción	Cant.	Variantes
3	CM017410	Placa elastica	1	
4	199190	Taco de expansión	2	
5	CM178603	Tornillo autorrosc. D4.2x13	3	
6	297498	Tornillo autorrosc. M3,5x13	1	
7	463195	Tampón elástico	4	
8	623572	Manilla	1	
9	623561	Tapon asa	2	
10	031090	Tornillo c. hex.	4	
11	012533	Arand. Dentada 6,6x11x0	2	
12	078307	Arandela	2	
13	254485	Placa elastica M6	2	
14	6221294	Terminal trasero spoiler izq.	1	
14	62212940BR	Terminal trasero spoiler izq.	1	**COLOR VEHÍCULO:**Blanco[544] **PAÍS:**Europa[EU] **Versión:**Corpo farfallato con centralina integrata[CI] **COLOR VEHÍCULO:**Blanco[544] **PAÍS:**Europa[EU] **Versión:**Corpo farfallato senza centralina integrata[SC] **COLOR VEHÍCULO:**Blanco[544] **PAÍS:**Australia[AU] **Versión:**Corpo farfallato con centralina integrata[CI]
14	62212940DE	Terminal trasero spoiler izq.	1	**COLOR VEHÍCULO:**Azul Midnight[222/A] **PAÍS:**Europa[EU] **Versión:**Corpo farfallato con centralina integrata[CI] **COLOR VEHÍCULO:**Azul Midnight[222/A] **PAÍS:**Europa[EU] **Versión:**Corpo farfallato senza centralina integrata[SC] **COLOR VEHÍCULO:**Azul Midnight[222/A] **PAÍS:**Australia[AU] **Versión:**Corpo farfallato con centralina integrata[CI]
14	62212940EZ	Terminal trasero izq. spoiler	1	**COLOR VEHÍCULO:**Gris[742/B] **PAÍS:**Europa[EU] **Versión:**Corpo farfallato senza centralina integrata[SC]

Grupo	Chasis - Partes plástico - Carrocerias
Código	02.32
Descripción	Cubiertas laterales - Spoiler
Revisión	1

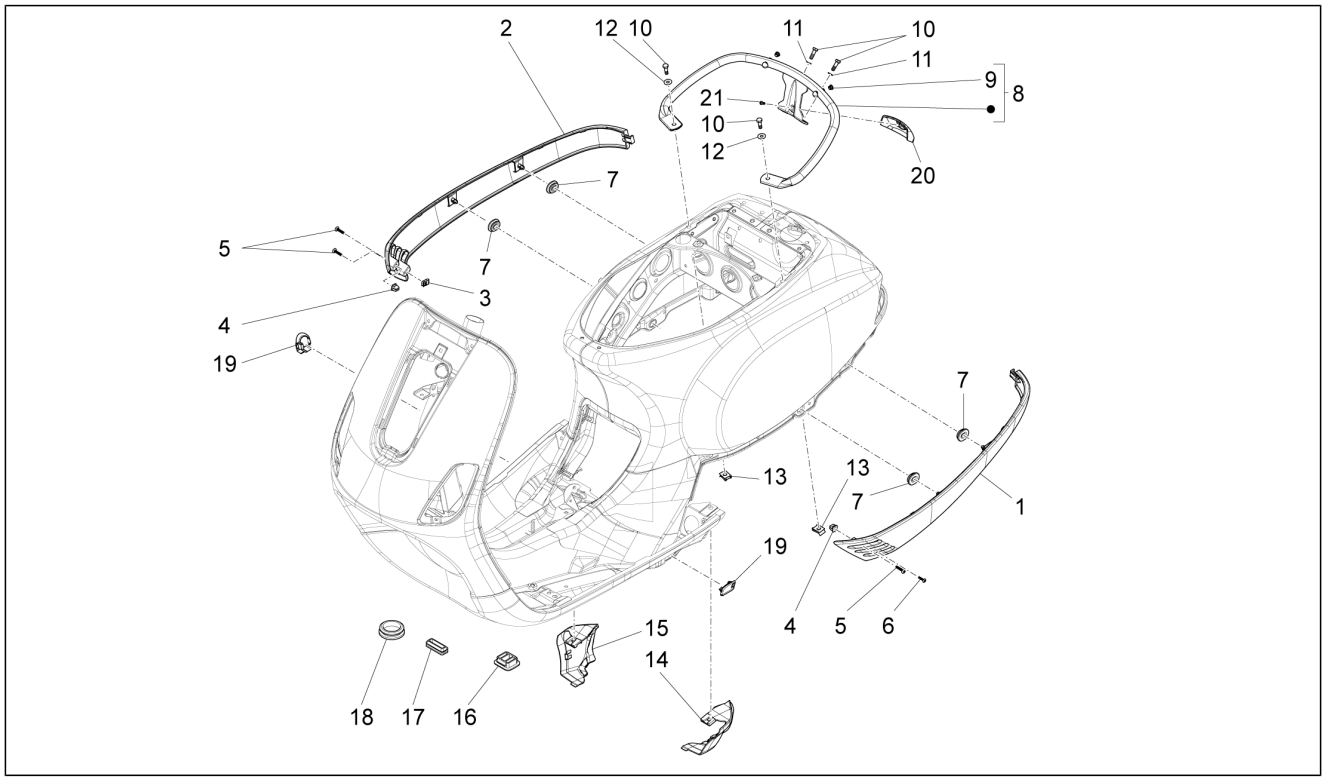

Pos.	Código	Descripción	Cant.	Variantes
				COLOR VEHÍCULO: Gris[742/B] **PAÍS:**Australia[AU] **Versión:**Corpo farfallato con centralina integrata[CI]
14	62212940H8	Terminal trasero spoiler izq.	1	**COLOR VEHÍCULO:**Gris Apuano[769/B] **PAÍS:**Inghilterra[UK] **Versión:**Corpo farfallato con centralina integrata[CI] **COLOR VEHÍCULO:**Gris Apuano[769/B] **PAÍS:**Europa[EU] **Versión:**Corpo farfallato con centralina integrata[CI], Versión Touring[V]
14	62212940M5	Terminal trasero spoiler izq.	1	**COLOR VEHÍCULO:**Marrón metalizado[112/A] **PAÍS:**Europa[EU] **Versión:**Corpo farfallato con centralina integrata[CI], Versión Touring[V] **COLOR VEHÍCULO:**Marrón metalizado[112/A] **PAÍS:**Inghilterra[UK] **Versión:**Corpo farfallato con centralina integrata[CI]
14	62212940NL	Terminal trasero spoiler izq.	1	**COLOR VEHÍCULO:** Negro[85/B] **PAÍS:**Europa[EU] **Versión:**Corpo farfallato senza centralina integrata[SC] **COLOR VEHÍCULO:** Negro[85/B] **PAÍS:**Australia[AU] **Versión:**Corpo farfallato con centralina integrata[CI]
14	62212940R7	Terminal trasero spoiler izq.	1	**COLOR VEHÍCULO:**Rojo Dragon[894] **PAÍS:**Europa[EU] **Versión:**Corpo farfallato con centralina integrata[CI] **COLOR VEHÍCULO:**Rojo Dragon[894] **PAÍS:**Europa[EU] **Versión:**Corpo farfallato senza centralina integrata[SC] **COLOR VEHÍCULO:**Rojo Dragon[894] **PAÍS:**Australia[AU] **Versión:**Corpo farfallato con centralina integrata[CI]
14	62212940VM	Terminal trasero spoiler izq.	1	**COLOR VEHÍCULO:**Verde porto venere[328/A] **PAÍS:**Europa[EU] **Versión:**Corpo farfallato con centralina integrata[CI] **COLOR VEHÍCULO:**Verde porto venere[328/A]

Grupo	Chasis - Partes plástico - Carrocerias
Código	02.32
Descripción	Cubiertas laterales - Spoiler
Revisión	1

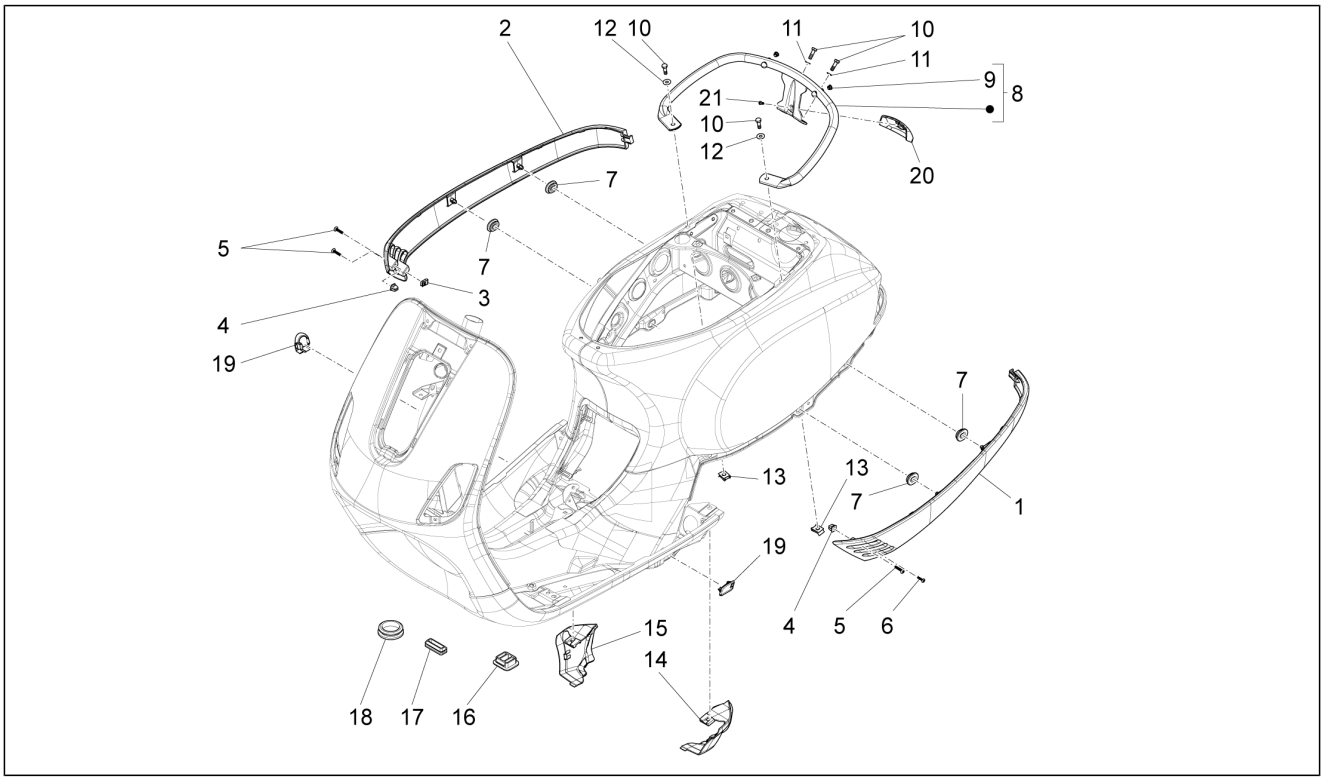

Pos.	Código	Descripción	Cant.	Variantes
				PAÍS: Europa[EU] **Versión:**Corpo farfallato senza centralina integrata[SC] **COLOR VEHÍCULO:**Verde porto venere[328/A] **PAÍS:**Australia[AU] **Versión:**Corpo farfallato con centralina integrata[CI]
14	62212940XN2	Terminal trasero spoiler izq.	1	**COLOR VEHÍCULO:**Negro Competition[98/A] **PAÍS:**Europa[EU] **Versión:**Corpo farfallato con centralina integrata[CI] **COLOR VEHÍCULO:**Negro Competition[98/A] **PAÍS:**Europa[EU] **Versión:**Corpo farfallato senza centralina integrata[SC] **COLOR VEHÍCULO:**Negro Competition[98/A] **PAÍS:**Australia[AU] **Versión:**Corpo farfallato con centralina integrata[CI]
15	6221304	Terminal trasero spoiler der.	1	
15	62213040BR	Terminal trasero spoiler der.	1	**COLOR VEHÍCULO:**Blanco[544] **PAÍS:**Europa[EU] **Versión:**Corpo farfallato con centralina integrata[CI] **COLOR VEHÍCULO:**Blanco[544] **PAÍS:**Europa[EU] **Versión:**Corpo farfallato senza centralina integrata[SC] **COLOR VEHÍCULO:**Blanco[544] **PAÍS:**Australia[AU] **Versión:**Corpo farfallato con centralina integrata[CI]
15	62213040DE	Terminal trasero spoiler der.	1	**COLOR VEHÍCULO:**Azul Midnight[222/A] **PAÍS:**Europa[EU] **Versión:**Corpo farfallato con centralina integrata[CI] **COLOR VEHÍCULO:**Azul Midnight[222/A] **PAÍS:**Europa[EU] **Versión:**Corpo farfallato senza centralina integrata[SC] **COLOR VEHÍCULO:**Azul Midnight[222/A] **PAÍS:**Australia[AU] **Versión:**Corpo farfallato con centralina integrata[CI]
15	62213040EZ	Terminal trasero spoiler der.	1	**COLOR VEHÍCULO:**Gris[742/B] **PAÍS:**Europa[EU] **Versión:**Corpo farfallato senza centralina integrata[SC]

Grupo	Chasis - Partes plástico - Carrocerias
Código	02.32
Descripción	Cubiertas laterales - Spoiler
Revisión	1

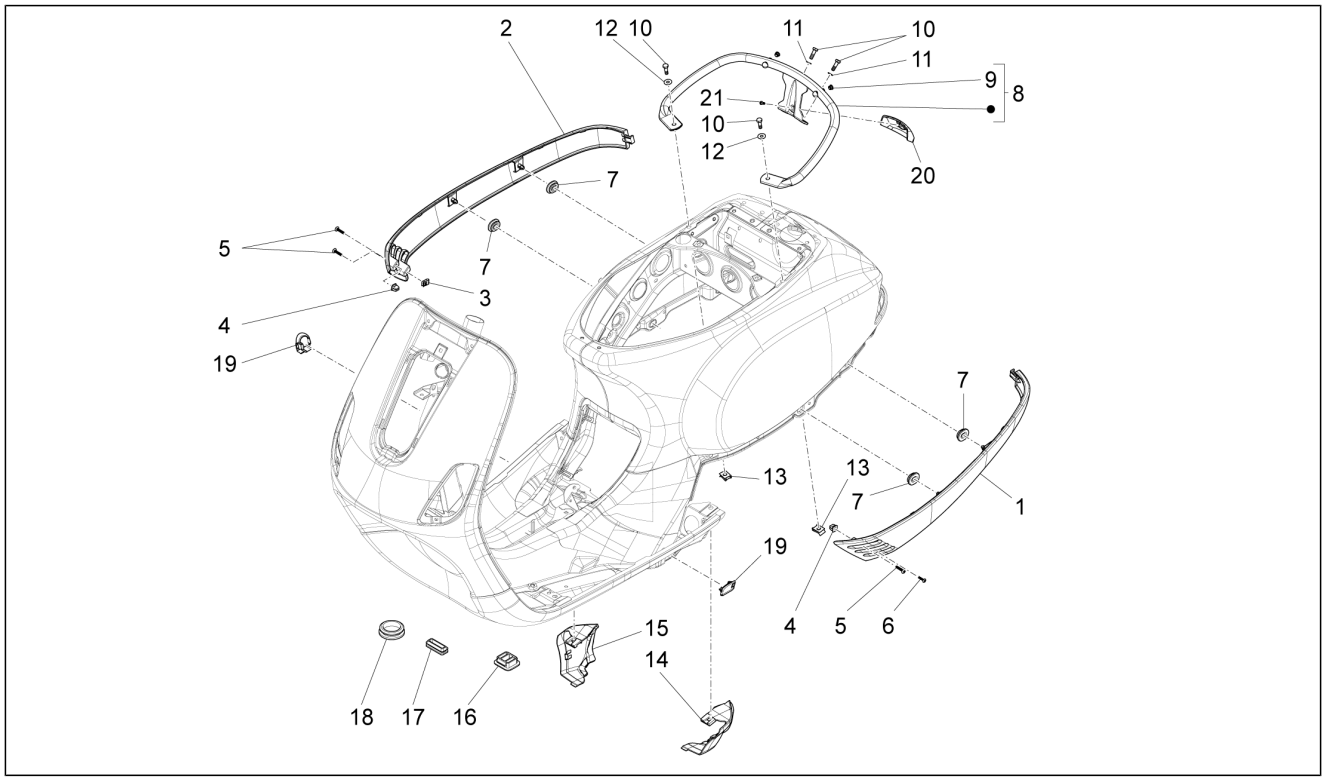

Pos.	Código	Descripción	Cant.	Variantes
				COLOR VEHÍCULO: Gris[742/B] **PAÍS:**Australia[AU] **Versión:**Corpo farfallato con centralina integrata[CI]
15	62213040H8	Terminal trasero spoiler der.	1	**COLOR VEHÍCULO:**Gris Apuano[769/B] **PAÍS:**Inghilterra[UK] **Versión:**Corpo farfallato con centralina integrata[CI] **COLOR VEHÍCULO:**Gris Apuano[769/B] **PAÍS:**Europa[EU] **Versión:**Corpo farfallato con centralina integrata[CI], Versión Touring[V]
15	62213040M5	Terminal trasero spoiler der.	1	**COLOR VEHÍCULO:**Marrón metalizado[112/A] **PAÍS:**Europa[EU] **Versión:**Corpo farfallato con centralina integrata[CI], Versión Touring[V] **COLOR VEHÍCULO:**Marrón metalizado[112/A] **PAÍS:**Inghilterra[UK] **Versión:**Corpo farfallato con centralina integrata[CI]
15	62213040NL	Terminal trasero spoiler der.	1	**COLOR VEHÍCULO:** Negro[85/B] **PAÍS:**Europa[EU] **Versión:**Corpo farfallato senza centralina integrata[SC] **COLOR VEHÍCULO:** Negro[85/B] **PAÍS:**Australia[AU] **Versión:**Corpo farfallato con centralina integrata[CI]
15	62213040R7	Terminal trasero spoiler der.	1	**COLOR VEHÍCULO:**Rojo Dragon[894] **PAÍS:**Europa[EU] **Versión:**Corpo farfallato con centralina integrata[CI] **COLOR VEHÍCULO:**Rojo Dragon[894] **PAÍS:**Europa[EU] **Versión:**Corpo farfallato senza centralina integrata[SC] **COLOR VEHÍCULO:**Rojo Dragon[894] **PAÍS:**Australia[AU] **Versión:**Corpo farfallato con centralina integrata[CI]
15	62213040VM	Terminal trasero spoiler der.	1	**COLOR VEHÍCULO:**Verde porto venere[328/A] **PAÍS:**Europa[EU] **Versión:**Corpo farfallato con centralina integrata[CI] **COLOR VEHÍCULO:**Verde porto venere[328/A]

Grupo	Chasis - Partes plástico - Carrocerias
Código	02.32
Descripción	Cubiertas laterales - Spoiler
Revisión	1

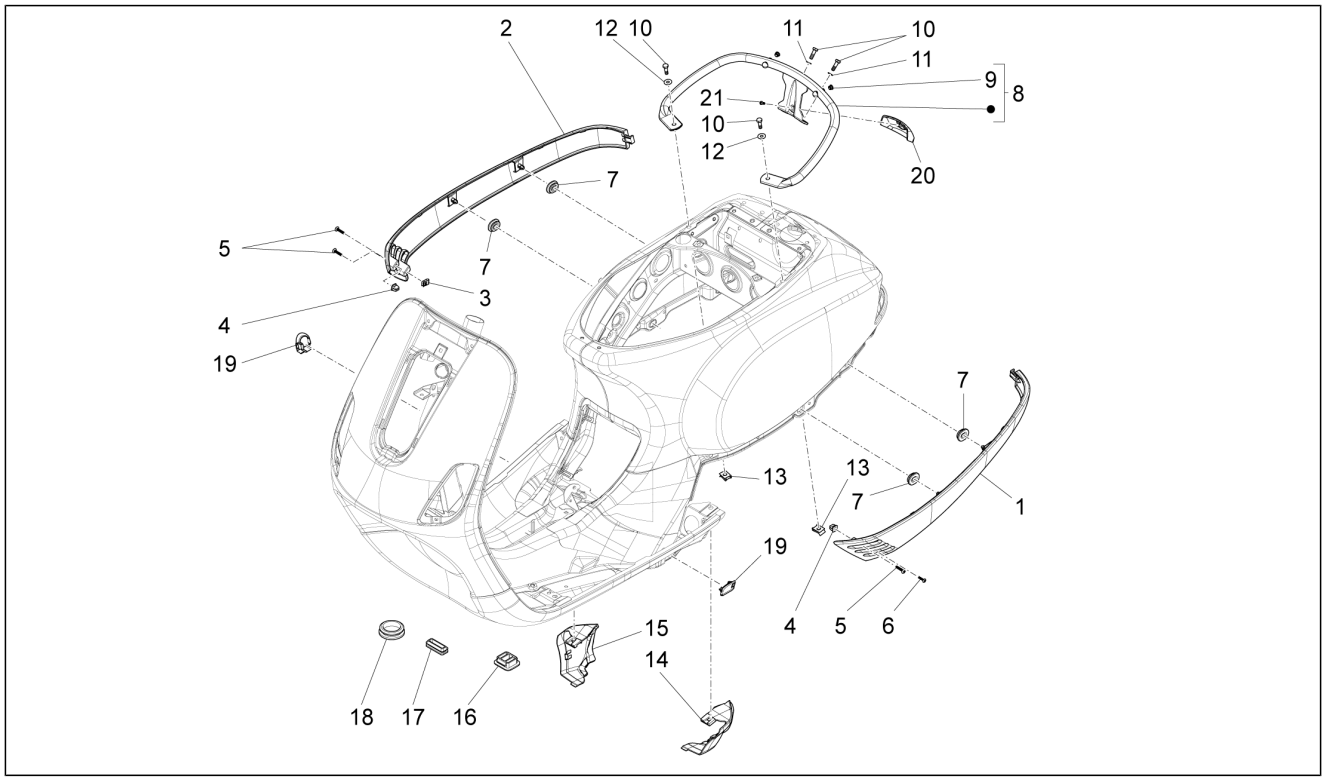

Pos.	Código	Descripción	Cant.	Variantes
				PAÍS: Europa[EU] **Versión:**Corpo farfallato senza centralina integrata[SC] **COLOR VEHÍCULO:**Verde porto venere[328/A] **PAÍS:**Australia[AU] **Versión:**Corpo farfallato con centralina integrata[CI]
15	62213040XN2	Terminal trasero spoiler der.	1	**COLOR VEHÍCULO:**Negro Competition[98/A] **PAÍS:**Europa[EU] **Versión:**Corpo farfallato con centralina integrata[CI] **COLOR VEHÍCULO:**Negro Competition[98/A] **PAÍS:**Europa[EU] **Versión:**Corpo farfallato senza centralina integrata[SC] **COLOR VEHÍCULO:**Negro Competition[98/A] **PAÍS:**Australia[AU] **Versión:**Corpo farfallato con centralina integrata[CI]
16	299557	Tapón	2	
17	299558	Tapón	1	
18	299559	Tapón	1	
19	620556	Tapón spoiler	2	
20	623336	Tapa trasera asiento	1	
21	268596	Tornillo autorrosc. D4x13	1	

Grupo	Chasis - Partes plástico - Carrocerias
Código	02.33
Descripción	Alojamiento rueda - Guardabarros
Revisión	1

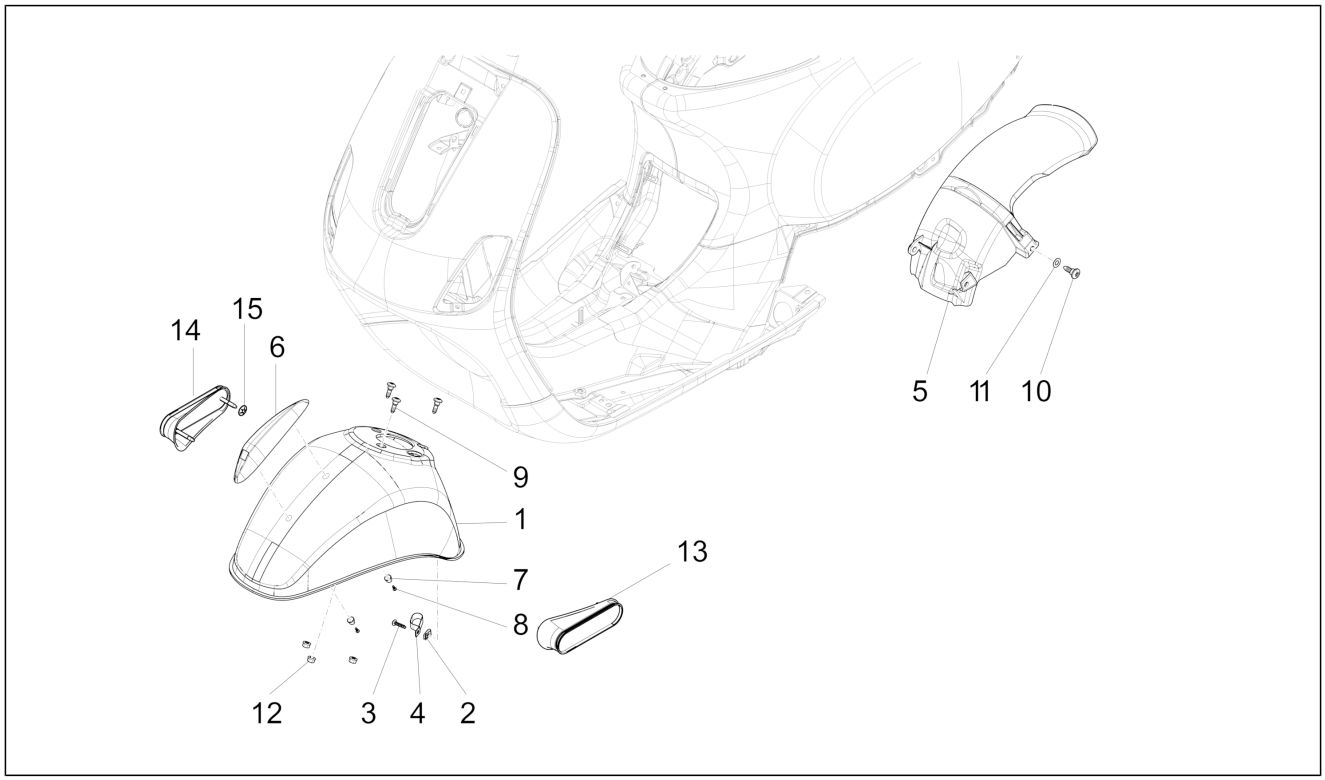

Pos.	Código	Descripción	Cant.	Variantes
1	666528	GUARDABARROS DELANTERO	1	
1	66652800BR	GUARDABARROS DELANTERO	1	**COLOR VEHÍCULO:**Blanco[544] **PAÍS:**Europa[EU] **Versión:**Corpo farfallato con centralina integrata[CI] **COLOR VEHÍCULO:**Blanco[544] **PAÍS:**Europa[EU] **Versión:**Corpo farfallato senza centralina integrata[SC] **COLOR VEHÍCULO:**Blanco[544] **PAÍS:**Australia[AU] **Versión:**Corpo farfallato con centralina integrata[CI]
1	66652800DE	GUARDABARROS DELANTERO	1	**COLOR VEHÍCULO:**Azul Midnight[222/A] **PAÍS:**Europa[EU] **Versión:**Corpo farfallato con centralina integrata[CI] **COLOR VEHÍCULO:**Azul Midnight[222/A] **PAÍS:**Europa[EU] **Versión:**Corpo farfallato senza centralina integrata[SC] **COLOR VEHÍCULO:**Azul Midnight[222/A] **PAÍS:**Australia[AU] **Versión:**Corpo farfallato con centralina integrata[CI]
1	66652800EZ	GUARDABARROS DELANTERO	1	**COLOR VEHÍCULO:**Gris[742/B] **PAÍS:**Europa[EU] **Versión:**Corpo farfallato senza centralina integrata[SC] **COLOR VEHÍCULO:**Gris[742/B] **PAÍS:**Australia[AU] **Versión:**Corpo farfallato con centralina integrata[CI]
1	66652800H8	GUARDABARROS DELANTERO	1	**COLOR VEHÍCULO:**Gris Apuano[769/B] **PAÍS:**Europa[EU] **Versión:**Corpo farfallato con centralina integrata[CI], Versión Touring[V] **COLOR VEHÍCULO:**Gris Apuano[769/B] **PAÍS:**Inghilterra[UK] **Versión:**Corpo farfallato con centralina integrata[CI]
1	66652800M5	GUARDABARROS DELANTERO	1	**COLOR VEHÍCULO:**Marrón metalizado[112/A] **PAÍS:**Europa[EU] **Versión:**Corpo farfallato con centralina integrata[CI], Versión Touring[V]

Grupo	Chasis - Partes plástico - Carrocerias
Código	02.33
Descripción	Alojamiento rueda - Guardabarros
Revisión	1

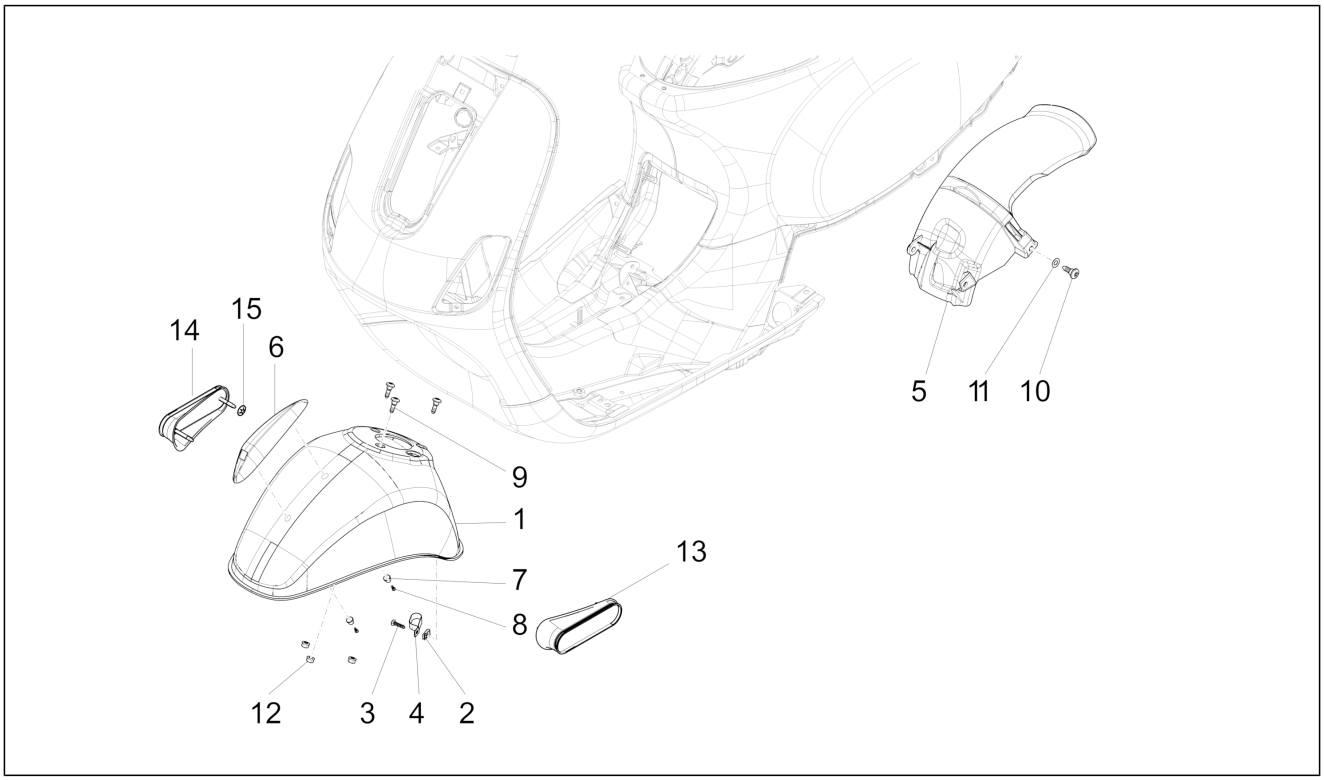

Pos.	Código	Descripción	Cant.	Variantes
				COLOR VEHÍCULO: Marrón metalizado[112/A] **PAÍS:**Inghilterra[UK] **Versión:**Corpo farfallato con centralina integrata[CI]
1	66652800NL	Guardabarros delantero	1	**COLOR VEHÍCULO:** Negro[85/B] **PAÍS:**Europa[EU] **Versión:**Corpo farfallato senza centralina integrata[SC] **COLOR VEHÍCULO:** Negro[85/B] **PAÍS:**Australia[AU] **Versión:**Corpo farfallato con centralina integrata[CI]
1	66652800R7	GUARDABARROS DELANTERO	1	**COLOR VEHÍCULO:**Rojo Dragon[894] **PAÍS:**Europa[EU] **Versión:**Corpo farfallato con centralina integrata[CI] **COLOR VEHÍCULO:**Rojo Dragon[894] **PAÍS:**Europa[EU] **Versión:**Corpo farfallato senza centralina integrata[SC] **COLOR VEHÍCULO:**Rojo Dragon[894] **PAÍS:**Australia[AU] **Versión:**Corpo farfallato con centralina integrata[CI]
1	66652800VM	Guardabarros delantero	1	**COLOR VEHÍCULO:**Verde porto venere[328/A] **PAÍS:**Europa[EU] **Versión:**Corpo farfallato con centralina integrata[CI] **COLOR VEHÍCULO:**Verde porto venere[328/A] **PAÍS:**Europa[EU] **Versión:**Corpo farfallato senza centralina integrata[SC] **COLOR VEHÍCULO:**Verde porto venere[328/A] **PAÍS:**Australia[AU] **Versión:**Corpo farfallato con centralina integrata[CI]
1	66652800XN2	GUARDABARROS DELANTERO	1	**COLOR VEHÍCULO:**Negro Competition[98/A] **PAÍS:**Europa[EU] **Versión:**Corpo farfallato con centralina integrata[CI] **COLOR VEHÍCULO:**Negro Competition[98/A] **PAÍS:**Europa[EU] **Versión:**Corpo farfallato senza centralina integrata[SC] **COLOR VEHÍCULO:**Negro Competition[98/A] **PAÍS:**Australia[AU] **Versión:**Corpo farfallato con centralina integrata[CI]

Grupo	Chasis - Partes plástico - Carrocerias
Código	02.33
Descripción	Alojamiento rueda - Guardabarros
Revisión	1

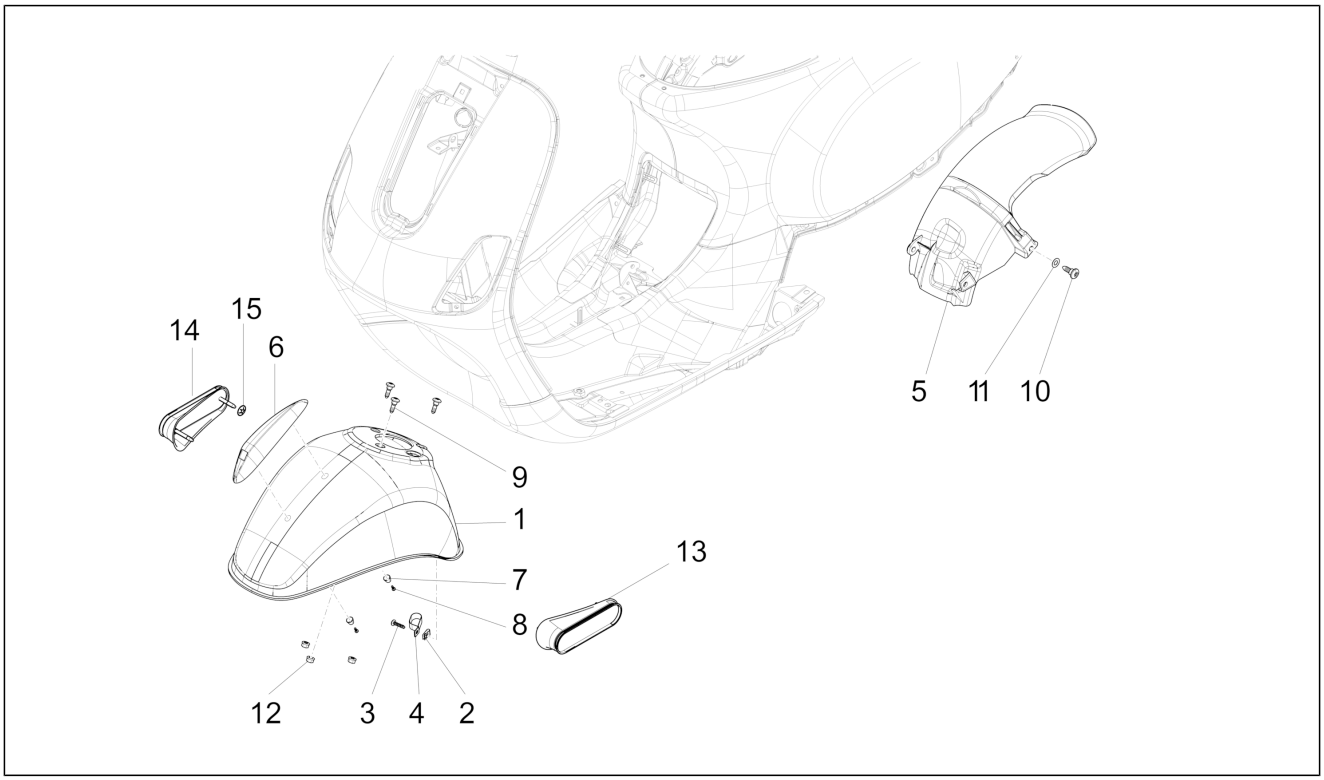

Pos.	Código	Descripción	Cant.	Variantes
2	CM017410	Placa elastica	1	
3	015900	Tornillo	1	
4	562919	Abrazadera	1	
5	674887	GUARDABARROS TRASERO	1	
6	650748	Cresta	1	
7	192598	Cápsula	2	
8	015727	Tornillo autorrosc. 2,9x9,5	2	
9	CM179201	Tornillo métrico M6x22	3	
10	CM179201	Tornillo métrico M6x22	1	
11	709047	Arandela elástica	1	
12	288245	Tuerca de seguridad M6	3	
13	584083	Reflector lateral izq.	1	**PAÍS:**Australia[AU]
14	584084	Reflector lateral der.	1	**PAÍS:**Australia[AU]
15	181351	Placa elastica	4	**PAÍS:**Australia[AU]

Grupo	Chasis - Partes plástico - Carrocerias
Código	02.34
Descripción	Alojamiento casco - Parte debajo sillìn
Revisión	1

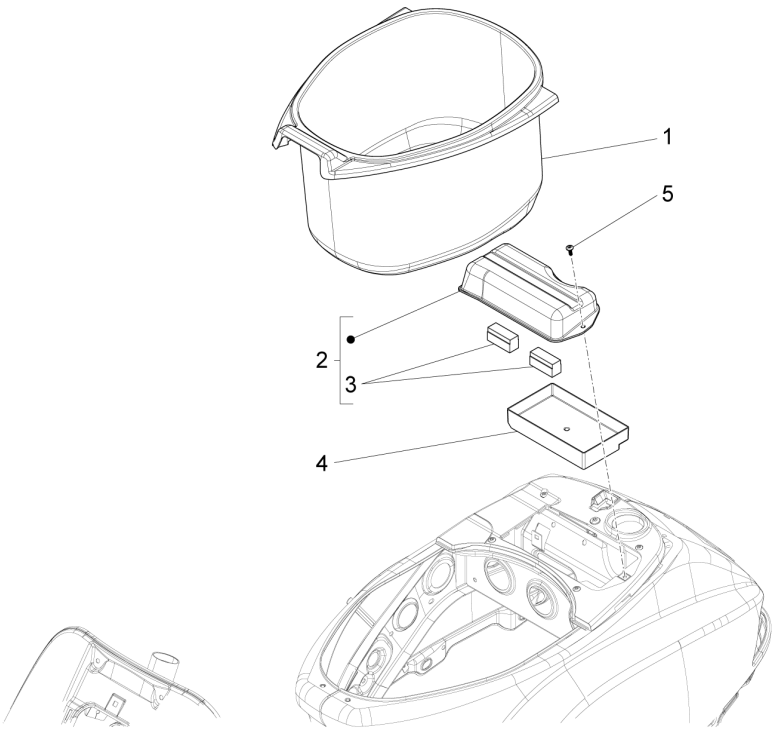

Pos.	Código	Descripción	Cant.	Variantes
1	675266	Compart.portacasco	1	
2	576017	Portillo	1	
3	583310	Taco	2	
4	573128	Depósito portabatería	1	**PAÍS:**Australia[AU], Europa[EU], Inghilterra[UK] **Versión:**Corpo farfallato con centralina integrata[CI], Versión Touring[V]
4	672307	Depósito portabatería	1	**PAÍS:**Europa[EU] **Versión:**Corpo farfallato senza centralina integrata[SC]
5	259349	Tornillo M4,2x13	1	

Grupo	Chasis - Partes plástico - Carrocerias
Código	02.37
Descripción	Cubierta trasera - Salpicador
Revisión	1

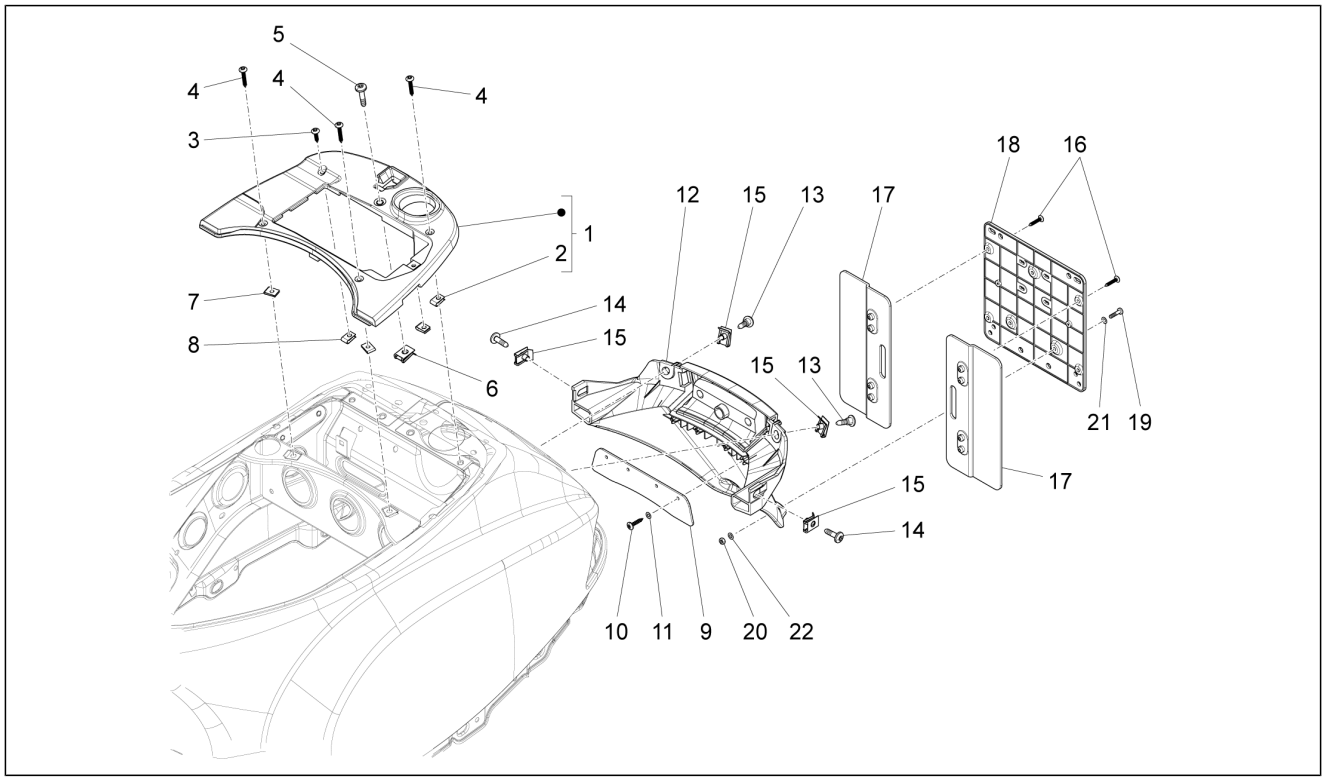

Pos.	Código	Descripción	Cant.	Variantes
1	656303	Tapa depósito de batería completa	1	
2	CM017410	Placa elastica	1	
3	CM178604	Tornillo autorrosc.	1	
4	CM178608	Tornillo autorrosc. D4.2x29	3	
5	CM179305	Tornillo M6x25	1	
6	254485	Placa elastica M6	1	
7	CM017408	Placa	2	
8	CM017410	Placa elastica	2	
9	623420	Parasalpicaduras	1	
10	297498	Tornillo autorrosc. M3,5x13	4	
11	013763	Arandela plana 4,2x12x1	4	
12	656731	Protección trasera	1	
12	65673100BR	Protección trasera	1	**COLOR VEHÍCULO:**Blanco[544] **PAÍS:**Europa[EU] **Versión:**Corpo farfallato con centralina integrata[CI] **COLOR VEHÍCULO:**Blanco[544] **PAÍS:**Europa[EU] **Versión:**Corpo farfallato senza centralina integrata[SC] **COLOR VEHÍCULO:**Blanco[544] **PAÍS:**Australia[AU] **Versión:**Corpo farfallato con centralina integrata[CI]
12	65673100DE	Protección trasera	1	**COLOR VEHÍCULO:**Azul Midnight[222/A] **PAÍS:**Europa[EU] **Versión:**Corpo farfallato con centralina integrata[CI] **COLOR VEHÍCULO:**Azul Midnight[222/A] **PAÍS:**Europa[EU] **Versión:**Corpo farfallato senza centralina integrata[SC] **COLOR VEHÍCULO:**Azul Midnight[222/A] **PAÍS:**Australia[AU] **Versión:**Corpo farfallato con centralina integrata[CI]
12	65673100EZ	Protección trasera	1	**COLOR VEHÍCULO:**Gris[742/B] **PAÍS:**Europa[EU] **Versión:**Corpo farfallato senza centralina integrata[SC]

Grupo	Chasis - Partes plástico - Carrocerias
Código	02.37
Descripción	Cubierta trasera - Salpicador
Revisión	1

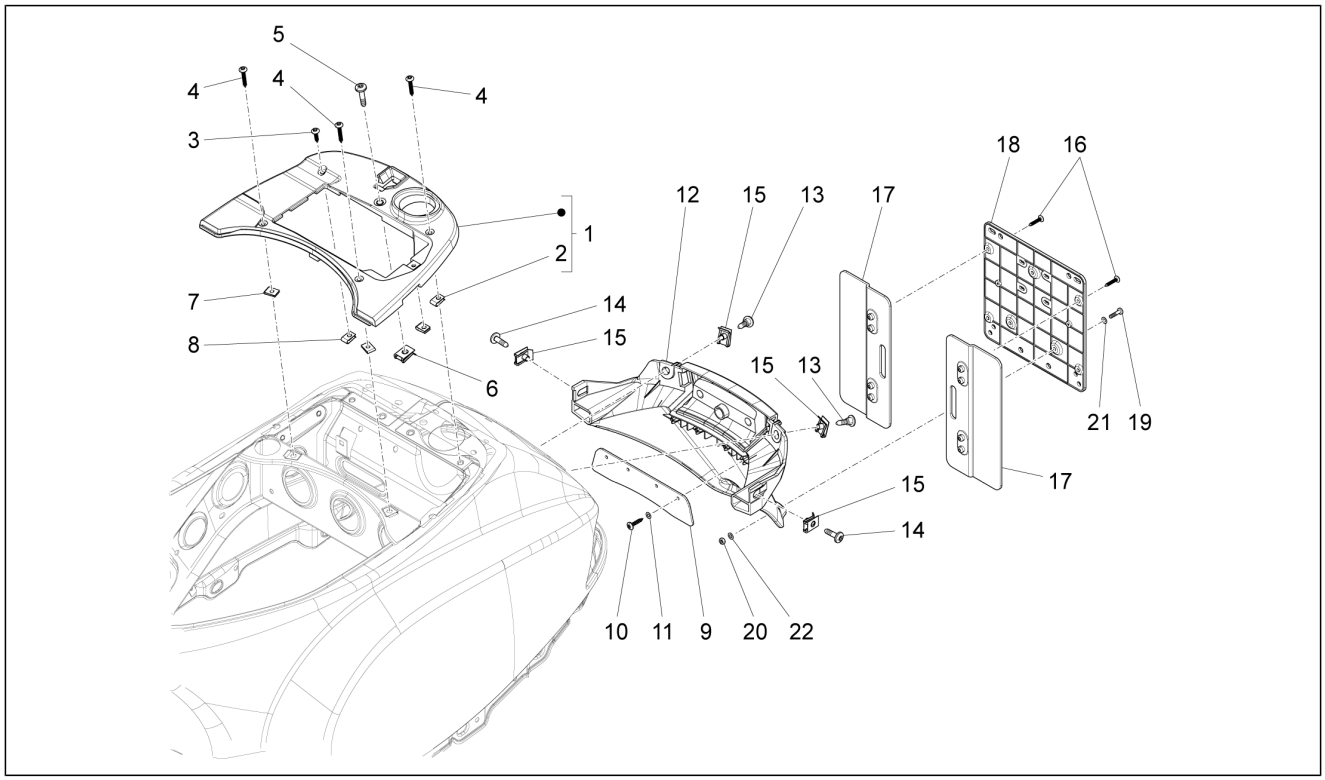

Pos.	Código	Descripción	Cant.	Variantes
				COLOR VEHÍCULO: Gris[742/B] **PAÍS:**Australia[AU] **Versión:**Corpo farfallato con centralina integrata[CI]
12	65673100H8	Protección trasera	1	**COLOR VEHÍCULO:**Gris Apuano[769/B] **PAÍS:**Europa[EU] **Versión:**Corpo farfallato con centralina integrata[CI], Versión Touring[V] **COLOR VEHÍCULO:**Gris Apuano[769/B] **PAÍS:**Inghilterra[UK] **Versión:**Corpo farfallato con centralina integrata[CI]
12	65673100M5	Protección trasera	1	**COLOR VEHÍCULO:**Marrón metalizado[112/A] **PAÍS:**Europa[EU] **Versión:**Corpo farfallato con centralina integrata[CI], Versión Touring[V] **COLOR VEHÍCULO:**Marrón metalizado[112/A] **PAÍS:**Inghilterra[UK] **Versión:**Corpo farfallato con centralina integrata[CI]
12	65673100NL	Protección trasera	1	**COLOR VEHÍCULO:** Negro[85/B] **PAÍS:**Europa[EU] **Versión:**Corpo farfallato senza centralina integrata[SC] **COLOR VEHÍCULO:** Negro[85/B] **PAÍS:**Australia[AU] **Versión:**Corpo farfallato con centralina integrata[CI]
12	65673100R7	Protección trasera	1	**COLOR VEHÍCULO:**Rojo Dragon[894] **PAÍS:**Europa[EU] **Versión:**Corpo farfallato con centralina integrata[CI] **COLOR VEHÍCULO:**Rojo Dragon[894] **PAÍS:**Europa[EU] **Versión:**Corpo farfallato senza centralina integrata[SC] **COLOR VEHÍCULO:**Rojo Dragon[894] **PAÍS:**Australia[AU] **Versión:**Corpo farfallato con centralina integrata[CI]
12	65673100VM	Protección trasera	1	**COLOR VEHÍCULO:**Verde porto venere[328/A] **PAÍS:**Europa[EU] **Versión:**Corpo farfallato con centralina integrata[CI] **COLOR VEHÍCULO:**Verde porto venere[328/A]

Grupo	Chasis - Partes plástico - Carrocerias
Código	02.37
Descripción	Cubierta trasera - Salpicador
Revisión	1

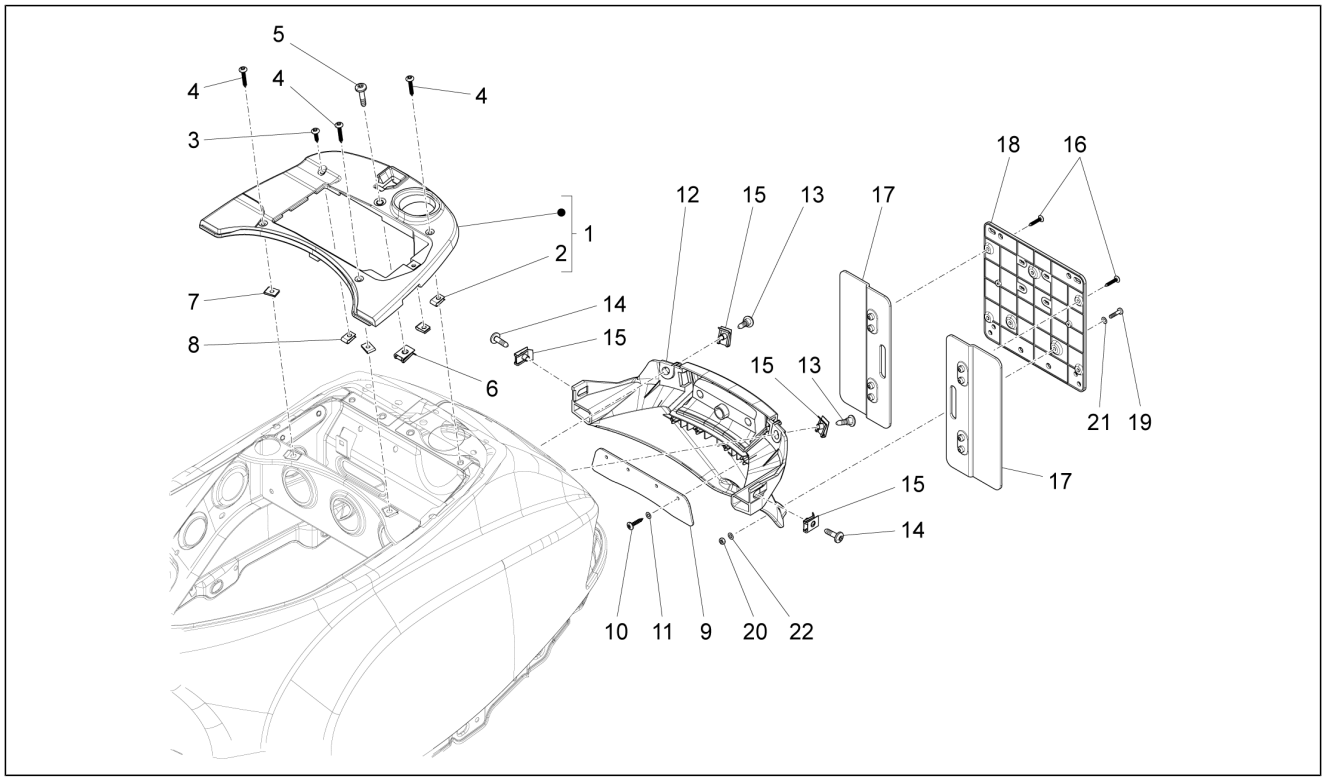

Pos.	Código	Descripción	Cant.	Variantes
				PAÍS: Europa[EU] **Versión:**Corpo farfallato senza centralina integrata[SC] **COLOR VEHÍCULO:**Verde porto venere[328/A] **PAÍS:**Australia[AU] **Versión:**Corpo farfallato con centralina integrata[CI]
12	65673100XN2	Protección trasera	1	**COLOR VEHÍCULO:**Negro Competition[98/A] **PAÍS:**Europa[EU] **Versión:**Corpo farfallato con centralina integrata[CI] **COLOR VEHÍCULO:**Negro Competition[98/A] **PAÍS:**Europa[EU] **Versión:**Corpo farfallato senza centralina integrata[SC] **COLOR VEHÍCULO:**Negro Competition[98/A] **PAÍS:**Australia[AU] **Versión:**Corpo farfallato con centralina integrata[CI]
13	CM179201	Tornillo métrico M6x22	2	
14	CM179302	Tornillo métrico M6x22	2	
15	254485	Placa elastica M6	4	
16	268596	Tornillo autorrosc. D4x13	4	
17	584877	Prolongación portamatrícula	2	
18	584884	Portamatrícula	1	
19	015996	Tornillo M4x12	3	
20	020104	Tuerca M4	3	
21	013763	Arandela plana 4,2x12x1	3	
22	016404	Arandela plana 4,2x7,6x0,9	3	

Grupo	Chasis - Partes plástico - Carrocerias
Código	02.38
Descripción	Letreros - Escudos
Revisión	1

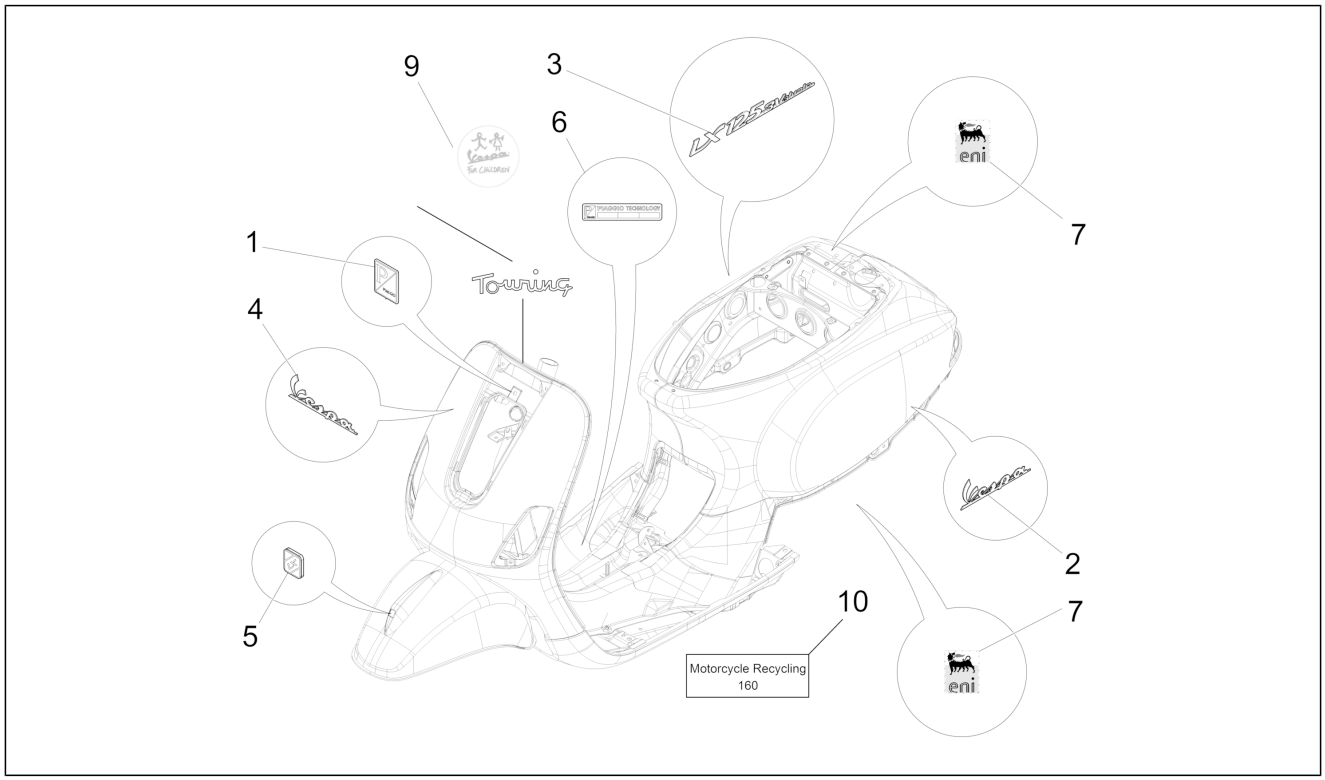

Pos.	Código	Descripción	Cant.	Variantes
1	576464	Escudo "Piaggio"	1	
2	57357R	"Placa lateral ""Vespa"""	1	
3	675434	"Placa ""LX125 3 válvulas"""	1	
4	57356R	"Placa frontal ""Vespa"""	1	
5	656026	Placa guardabarros VESPA LX	1	
6	672200	"Placa ""Piaggio Technology"""	1	
7	895839	"Placa ""Eni"""	2	
8	657584	"PLACA ""Touring"" "	1	**PAÍS:**Europa[EU], Inghilterra[UK] **Versión:**Corpo farfallato con centralina integrata[CI], Versión Touring[V] **COLOR VEHÍCULO:**Marrón metalizado[112/A] **PAÍS:**Europa[EU] **Versión:**Corpo farfallato con centralina integrata[CI], Versión Touring[V] **COLOR VEHÍCULO:**Gris Apuano[769/B] **PAÍS:**Inghilterra[UK] **Versión:**Corpo farfallato con centralina integrata[CI] **COLOR VEHÍCULO:**Gris Apuano[769/B] **PAÍS:**Europa[EU] **Versión:**Corpo farfallato con centralina integrata[CI], Versión Touring[V] **COLOR VEHÍCULO:**Marrón metalizado[112/A] **PAÍS:**Inghilterra[UK] **Versión:**Corpo farfallato con centralina integrata[CI]
9	1B001078	Placa "Vespa For children"	1	
10	AP8277515	Targhetta Recycling Giappone	1	**PAÍS:**Japan[JP]

Grupo	Chasis - Partes plástico - Carrocerias
Código	02.39
Descripción	Sillín/asientos - Bolsa herramienta
Revisión	1

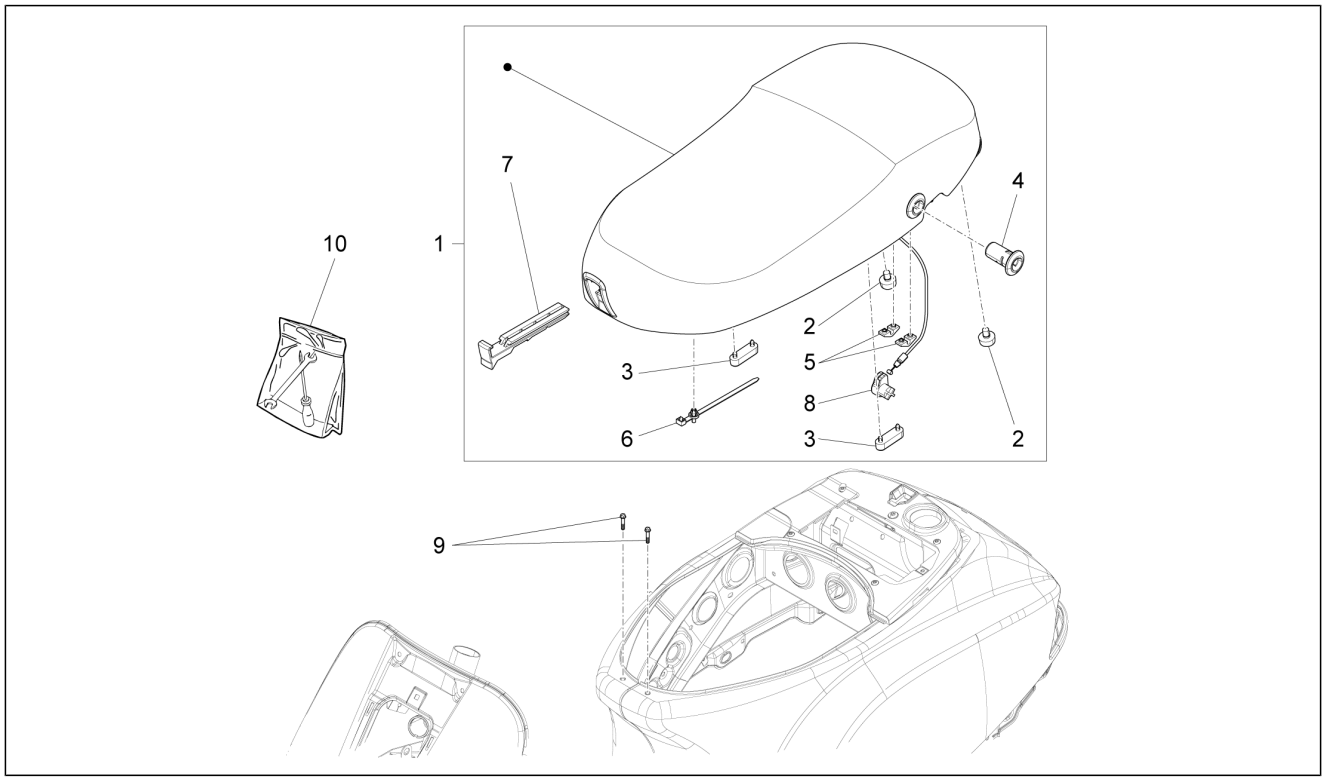

Pos.	Código	Descripción	Cant.	Variantes
1	CM02520200C2	Asiento completo	1	**COLOR VEHÍCULO:**Marrón metalizado[112/A] **PAÍS:**Europa[EU] **Versión:**Corpo farfallato con centralina integrata[CI], Versión Touring[V] **COLOR VEHÍCULO:**Gris Apuano[769/B] **PAÍS:**Europa[EU] **Versión:**Corpo farfallato con centralina integrata[CI], Versión Touring[V] **COLOR VEHÍCULO:**Gris Apuano[769/B] **PAÍS:**Inghilterra[UK] **Versión:**Corpo farfallato con centralina integrata[CI] **COLOR VEHÍCULO:**Marrón metalizado[112/A] **PAÍS:**Inghilterra[UK] **Versión:**Corpo farfallato con centralina integrata[CI]
1	CM02520200E8	Asiento completo	1	**COLOR VEHÍCULO:**Azul Midnight[222/A] **PAÍS:**Europa[EU] **Versión:**Corpo farfallato con centralina integrata[CI] **COLOR VEHÍCULO:**Negro Competition[98/A] **PAÍS:**Europa[EU] **Versión:**Corpo farfallato con centralina integrata[CI] **COLOR VEHÍCULO:**Rojo Dragon[894] **PAÍS:**Europa[EU] **Versión:**Corpo farfallato con centralina integrata[CI] **COLOR VEHÍCULO:**Rojo Dragon[894] **PAÍS:**Europa[EU] **Versión:**Corpo farfallato senza centralina integrata[SC] **COLOR VEHÍCULO:**Azul Midnight[222/A] **PAÍS:**Europa[EU] **Versión:**Corpo farfallato senza centralina integrata[SC] **COLOR VEHÍCULO:**Negro Competition[98/A] **PAÍS:**Europa[EU] **Versión:**Corpo farfallato senza centralina integrata[SC] **COLOR VEHÍCULO:**Negro Competition[98/A] **PAÍS:**Australia[AU] **Versión:**Corpo farfallato con centralina integrata[CI] **COLOR VEHÍCULO:**Rojo Dragon[894] **PAÍS:**Australia[AU]

Grupo	Chasis - Partes plástico - Carrocerias
Código	02.39
Descripción	Sillín/asientos - Bolsa herramienta
Revisión	1

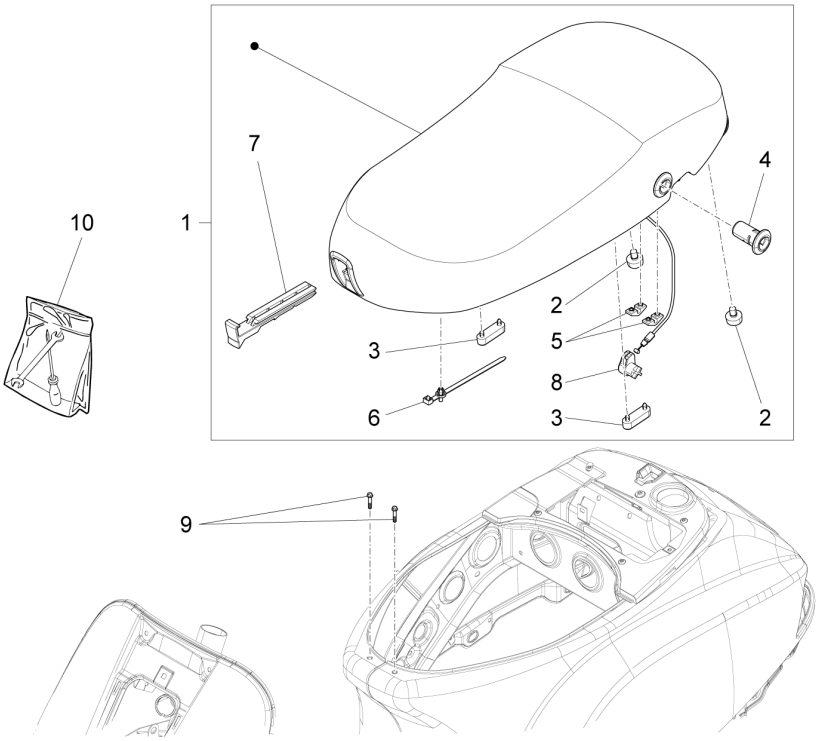

Pos.	Código	Descripción	Cant.	Variantes
				Versión: Corpo farfallato con centralina integrata[CI] **COLOR VEHÍCULO:**Azul Midnight[222/A] **PAÍS:**Australia[AU] **Versión:**Corpo farfallato con centralina integrata[CI]
1	CM02520200GS	Asiento completo	1	**COLOR VEHÍCULO:**Blanco[544] **PAÍS:**Europa[EU] **Versión:**Corpo farfallato con centralina integrata[CI] **COLOR VEHÍCULO:**Verde porto venere[328/A] **PAÍS:**Europa[EU] **Versión:**Corpo farfallato con centralina integrata[CI] **COLOR VEHÍCULO:**Blanco[544] **PAÍS:**Europa[EU] **Versión:**Corpo farfallato senza centralina integrata[SC] **COLOR VEHÍCULO:**Gris[742/B] **PAÍS:**Europa[EU] **Versión:**Corpo farfallato senza centralina integrata[SC] **COLOR VEHÍCULO:** Negro[85/B] **PAÍS:**Europa[EU] **Versión:**Corpo farfallato senza centralina integrata[SC] **COLOR VEHÍCULO:**Verde porto venere[328/A] **PAÍS:**Europa[EU] **Versión:**Corpo farfallato senza centralina integrata[SC] **COLOR VEHÍCULO:**Gris[742/B] **PAÍS:**Australia[AU] **Versión:**Corpo farfallato con centralina integrata[CI] **COLOR VEHÍCULO:** Negro[85/B] **PAÍS:**Australia[AU] **Versión:**Corpo farfallato con centralina integrata[CI] **COLOR VEHÍCULO:**Verde porto venere[328/A] **PAÍS:**Australia[AU] **Versión:**Corpo farfallato con centralina integrata[CI] **COLOR VEHÍCULO:**Blanco[544] **PAÍS:**Australia[AU] **Versión:**Corpo farfallato con centralina integrata[CI]
2	577492	Taco	2	
3	296456	Taco	2	

Grupo	Chasis - Partes plástico - Carrocerias
Código	02.39
Descripción	Sillín/asientos - Bolsa herramienta
Revisión	1

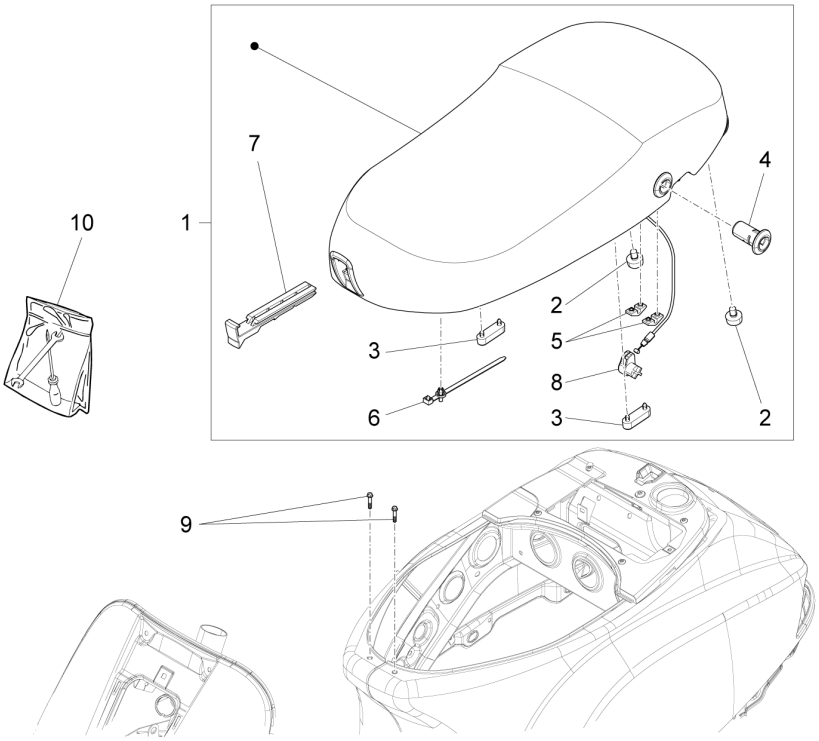

Pos.	Código	Descripción	Cant.	Variantes
4	497457	Kit cerradura	1	
5	296743	Puente	2	
6	298729	Abrazadera	1	
7	494634	Gancho porta-bolsa	1	
8	653994	Kit transmisión apertura asiento	1	
9	833722	Torn. CH con reborde M6x14	2	
10	601030	Juego de herramientas	1	

Grupo	Chasis - Partes plástico - Carrocerias
Código	02.43
Descripción	Portaequipajes delantero
Revisión	1

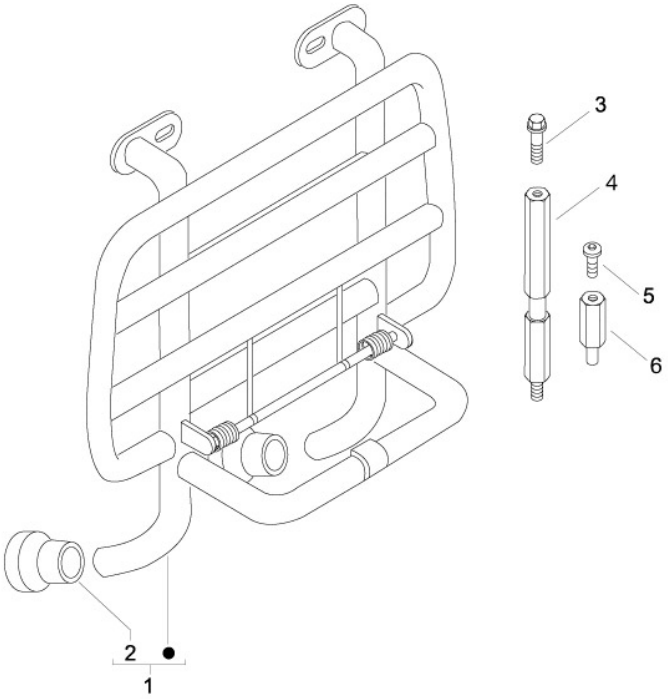

Pos.	Código	Descripción	Cant.	Variantes
1	657585	Portaequipajes delantero completo	1	**Versión:**Versión Touring[V]
2	672066	Ventosa de goma para portaequipajes	2	**Versión:**Versión Touring[V]
3	289731	Tornillo con reborde M6x30	1	**Versión:**Versión Touring[V]
4	657597	Espaciador roscado	1	**Versión:**Versión Touring[V]
5	672081	Tornillo	2	**Versión:**Versión Touring[V]
6	672080	Distancial superior	2	**Versión:**Versión Touring[V]

Grupo	Chasis - Partes plástico - Carrocerias
Código	02.44
Descripción	Portaequipajes trasero
Revisión	1

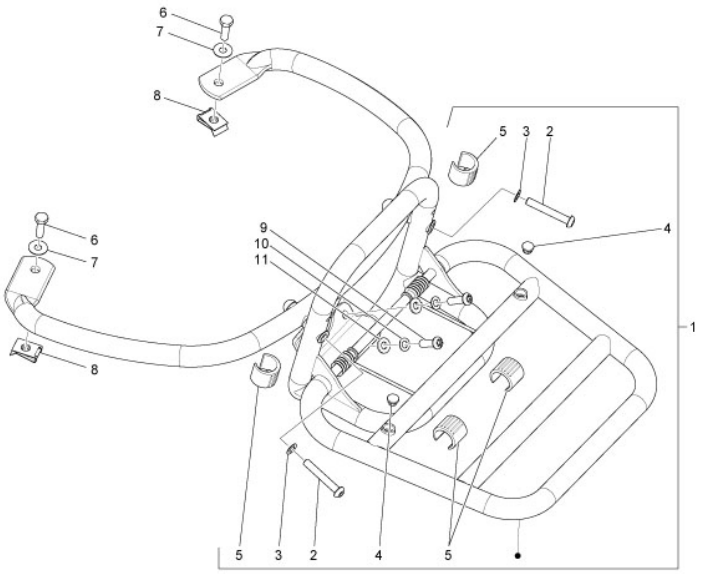

Pos.	Código	Descripción	Cant.	Variantes
1	624616	Portaequipajes completo	1	**Versión:**Versión Touring[V]
2	975669	Tornillo TBEI M6 L60	2	**Versión:**Versión Touring[V]
3	006966	Arandela elástica 6,4x11x0,5	2	**Versión:**Versión Touring[V]
4	623561	Tapon asa	2	**Versión:**Versión Touring[V]
5	622554	Tapón para portaequipajes	4	**Versión:**Versión Touring[V]
6	031090	Tornillo c. hex.	2	**Versión:**Versión Touring[V]
7	078307	Arandela	2	**Versión:**Versión Touring[V]
8	254485	Placa elastica M6	2	**Versión:**Versión Touring[V]
9	623920	Tornillo torx	2	**Versión:**Versión Touring[V]
10	012533	Arand. Dentada 6,6x11x0	2	**Versión:**Versión Touring[V]
11	013777	Arandela 6.4x13x1.5	2	**Versión:**Versión Touring[V]

Grupo	Chasis - Partes plástico - Carrocerias
Código	02.45
Descripción	Retrovisor/es
Revisión	1

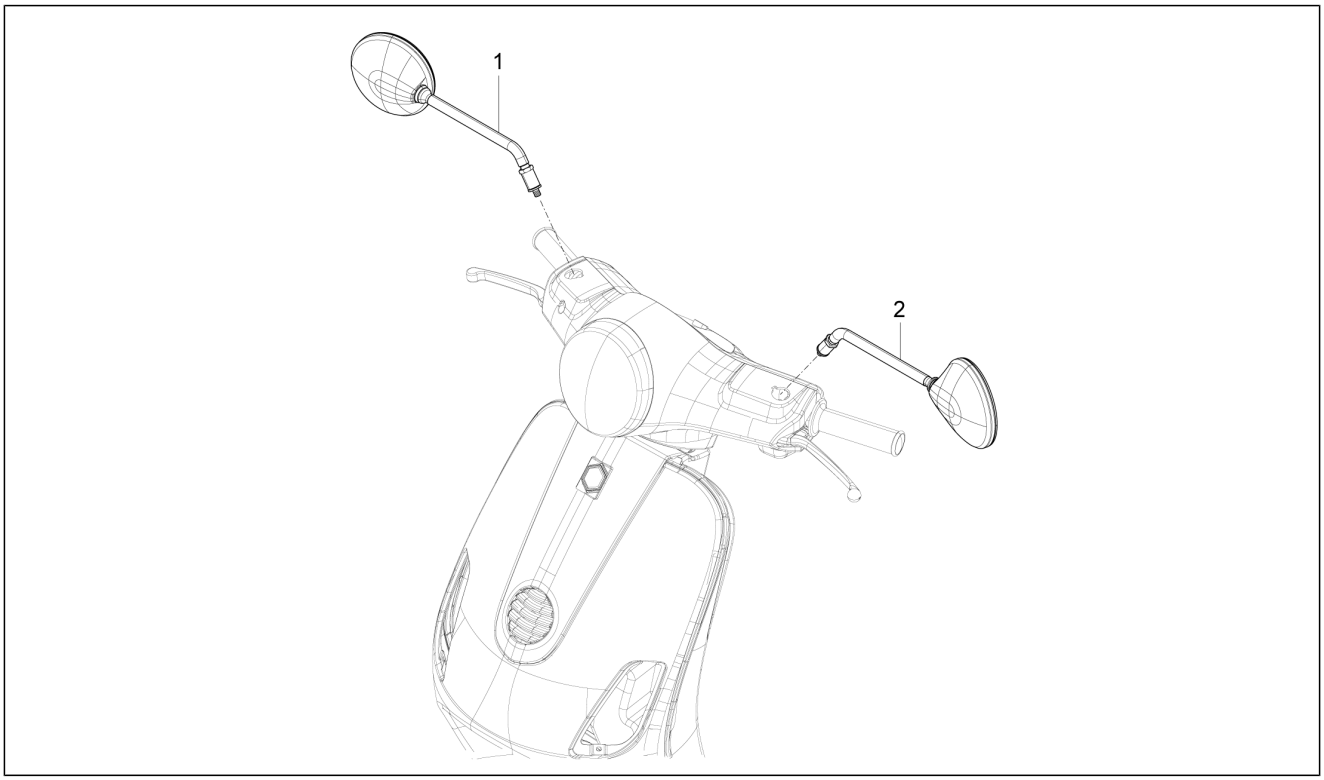

Pos.	Código	Descripción	Cant.	Variantes
1	CM020405	Espejo retrovisor der. (Fu Hva)	1	
2	CM020412	Espejo retrovisor izq. (Fu Hva)	1	

Grupo	Chasis - Partes plástico - Carrocerias
Código	02.46
Descripción	Cerraduras
Revisión	1

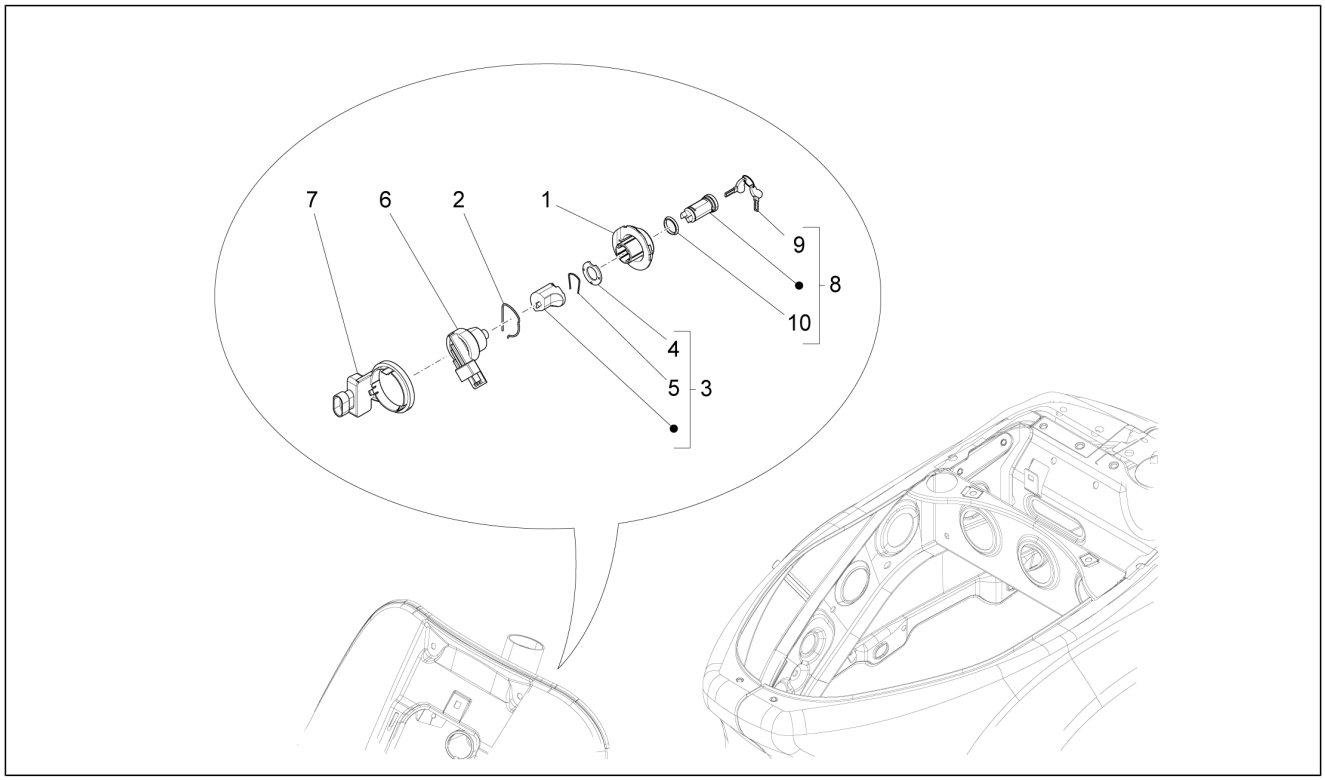

Pos.	Código	Descripción	Cant.	Variantes
1	298581	Cuerpo cerradura	1	
2	253937	Muelle	1	
3	298903	Bloque cerradura completo	1	
4	298594	Arandela plana	1	
5	298838	Muelle de retención del cilindro	1	
6	643133	Conmutador de llave	1	
7	638534	Antena immobilizer	1	
7	828800	Antena immobilizer	1	
8	573430	Grupo cilindros	1	
9	573426	Preforjado llave con trasponder Giobert	1	
10	298731	Gasket ring	1	

Grupo	Chasis - Partes plástico - Carrocerias
Código	02.47
Descripción	Depósito carburante
Revisión	1

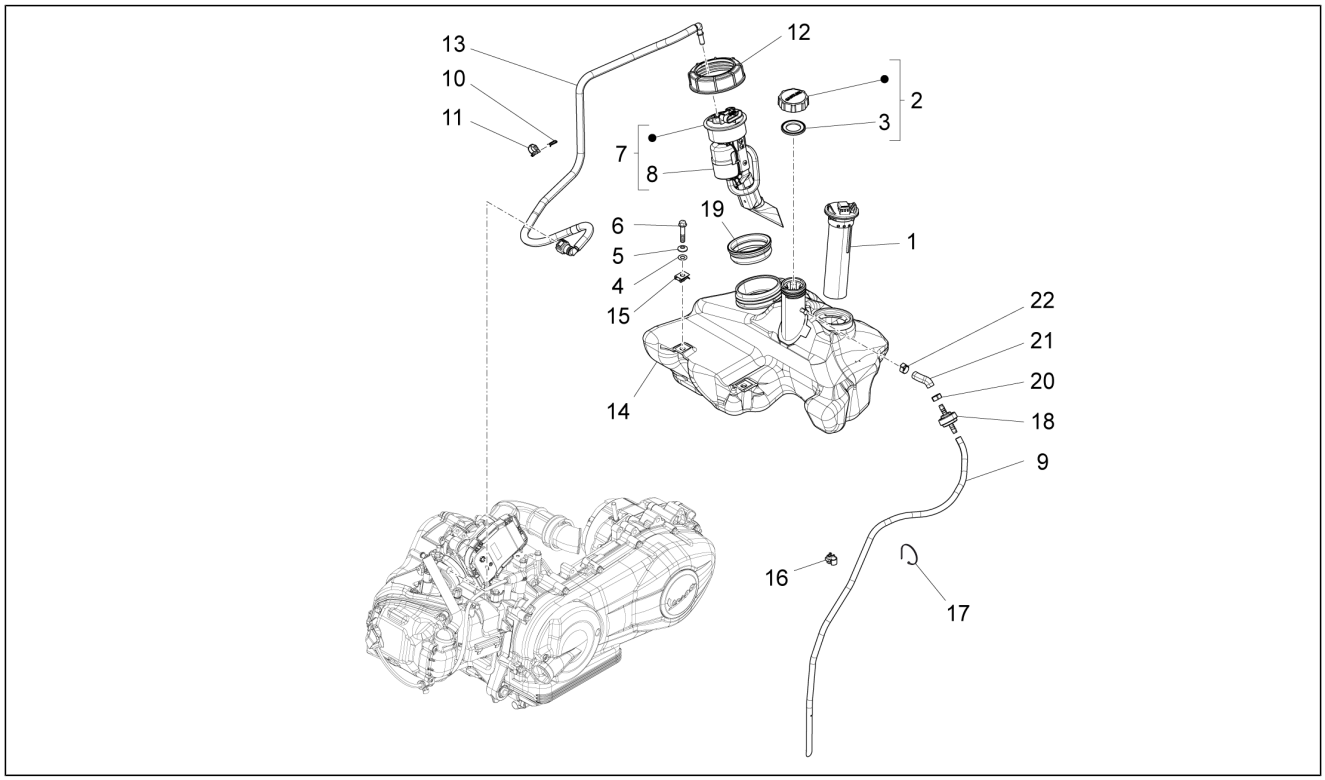

Pos.	Código	Descripción	Cant.	Variantes
1	CM025713	Indicador nivel gasolina	1	
2	656022	Tapon tanque	1	
3	656021	Junta del tapón depósito de combustible	1	
4	013880	Arandela plana 16x6,5x1,5	1	
5	016406	Arandela elástica 6,4x11,8x1	3	
6	018639	Tornillo c. hex. M6x20	3	
7	641136	Grupo bomba de combustible completa	1	
8	639357	Filtro de la bomba de combustible	1	
9	CM011904	Tubo alivio depósito	1	
10	672491	Clip elástico	1	
11	CM006913	Clip de retención tubos/cables	2	
12	576546	Virola	1	
13	674906	Tubo combustible completo	1	
14	655379	DEPÓSITO COMBUSTIBLE	1	
15	254485	Placa elastica M6	3	
16	CM013201	Muelle	1	
17	145298	Abrazadera ajustable L=180mm	1	
18	576748	Valvula seguridad	1	
19	656003	Junta	1	
20	CM001914	Faja stringitubo	1	
21	CM177902	Tubo L=125mm	1	
22	CM001914	Faja stringitubo	1	

Grupo	Manillar/Dirección
Código	03.01
Descripción	Coberturas manillar
Revisión	1

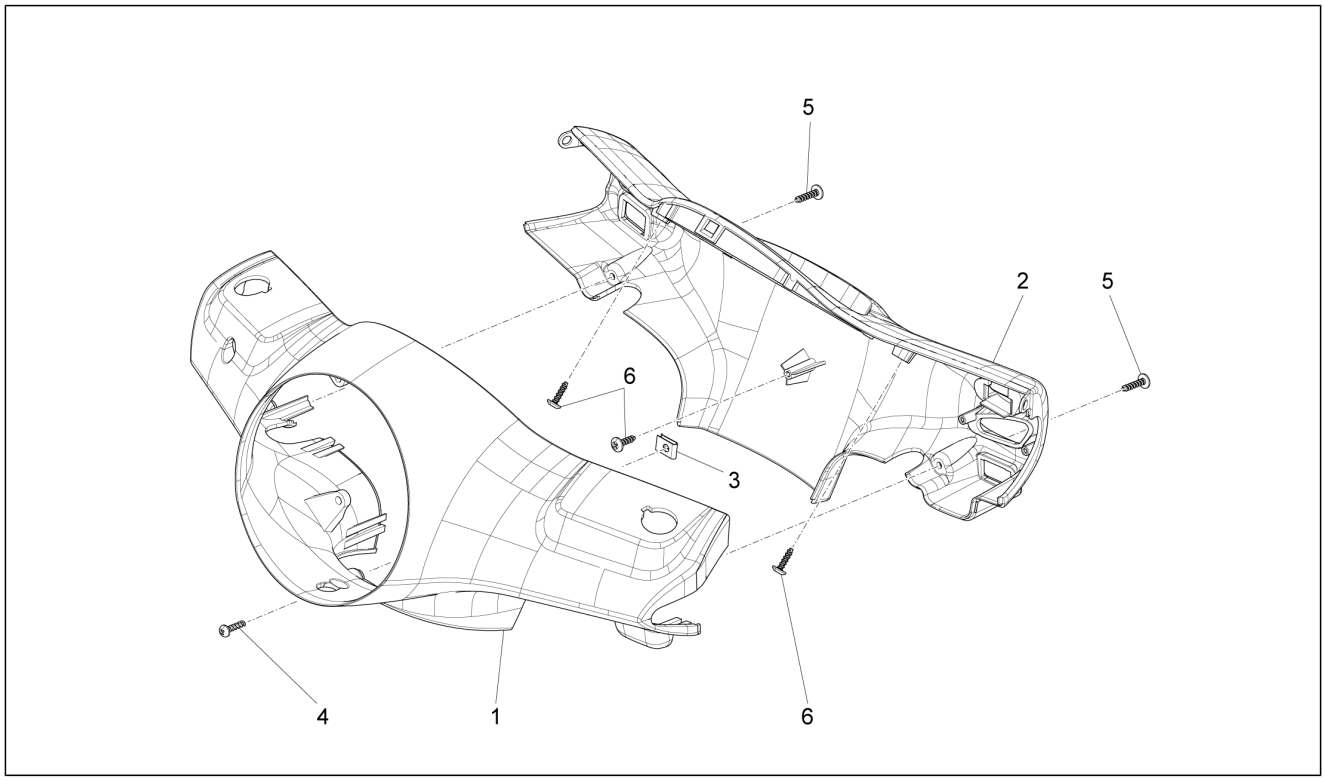

Pos.	Código	Descripción	Cant.	Variantes
1	652935	Cubierta delantera del manillar	1	
1	65293500BR	Cubierta delantera del manillar	1	**COLOR VEHÍCULO:**Blanco[544] **PAÍS:**Europa[EU] **Versión:**Corpo farfallato con centralina integrata[CI] **COLOR VEHÍCULO:**Blanco[544] **PAÍS:**Europa[EU] **Versión:**Corpo farfallato senza centralina integrata[SC] **COLOR VEHÍCULO:**Blanco[544] **PAÍS:**Australia[AU] **Versión:**Corpo farfallato con centralina integrata[CI]
1	65293500DE	Cubierta delantera del manillar	1	**COLOR VEHÍCULO:**Azul Midnight[222/A] **PAÍS:**Europa[EU] **Versión:**Corpo farfallato con centralina integrata[CI] **COLOR VEHÍCULO:**Azul Midnight[222/A] **PAÍS:**Europa[EU] **Versión:**Corpo farfallato senza centralina integrata[SC] **COLOR VEHÍCULO:**Azul Midnight[222/A] **PAÍS:**Australia[AU] **Versión:**Corpo farfallato con centralina integrata[CI]
1	65293500EZ	Cubierta delantera del manillar	1	**COLOR VEHÍCULO:**Gris[742/B] **PAÍS:**Europa[EU] **Versión:**Corpo farfallato senza centralina integrata[SC] **COLOR VEHÍCULO:**Gris[742/B] **PAÍS:**Australia[AU] **Versión:**Corpo farfallato con centralina integrata[CI]
1	65293500H8	Cubierta delantera del manillar	1	**COLOR VEHÍCULO:**Gris Apuano[769/B] **PAÍS:**Europa[EU] **Versión:**Corpo farfallato con centralina integrata[CI], Versión Touring[V] **COLOR VEHÍCULO:**Gris Apuano[769/B] **PAÍS:**Inghilterra[UK] **Versión:**Corpo farfallato con centralina integrata[CI]
1	65293500M5	Cubierta delantera del manillar	1	**COLOR VEHÍCULO:**Marrón metalizado[112/A] **PAÍS:**Europa[EU] **Versión:**Corpo farfallato con centralina integrata[CI], Versión Touring[V]

Grupo	Manillar/Dirección
Código	03.01
Descripción	Coberturas manillar
Revisión	1

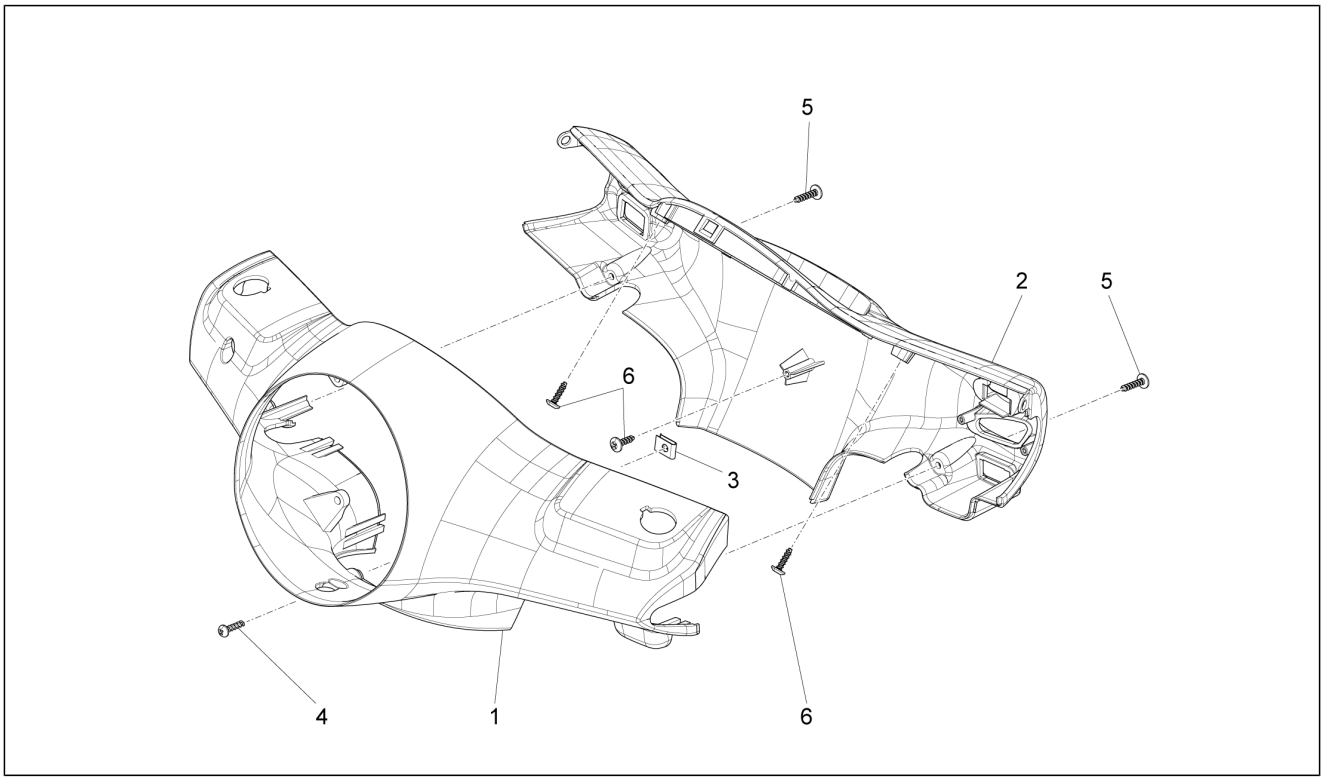

Pos.	Código	Descripción	Cant.	Variantes
				COLOR VEHÍCULO: Marrón metalizado[112/A] **PAÍS:**Inghilterra[UK] **Versión:**Corpo farfallato con centralina integrata[CI]
1	65293500NL	Cubierta delantera del manillar	1	**COLOR VEHÍCULO:** Negro[85/B] **PAÍS:**Europa[EU] **Versión:**Corpo farfallato senza centralina integrata[SC] **COLOR VEHÍCULO:** Negro[85/B] **PAÍS:**Australia[AU] **Versión:**Corpo farfallato con centralina integrata[CI]
1	65293500R7	Cubierta delantera del manillar	1	**COLOR VEHÍCULO:**Rojo Dragon[894] **PAÍS:**Europa[EU] **Versión:**Corpo farfallato con centralina integrata[CI] **COLOR VEHÍCULO:**Rojo Dragon[894] **PAÍS:**Europa[EU] **Versión:**Corpo farfallato senza centralina integrata[SC] **COLOR VEHÍCULO:**Rojo Dragon[894] **PAÍS:**Australia[AU] **Versión:**Corpo farfallato con centralina integrata[CI]
1	65293500VM	Cubierta delantera del manillar	1	**COLOR VEHÍCULO:**Verde porto venere[328/A] **PAÍS:**Europa[EU] **Versión:**Corpo farfallato con centralina integrata[CI] **COLOR VEHÍCULO:**Verde porto venere[328/A] **PAÍS:**Europa[EU] **Versión:**Corpo farfallato senza centralina integrata[SC] **COLOR VEHÍCULO:**Verde porto venere[328/A] **PAÍS:**Australia[AU] **Versión:**Corpo farfallato con centralina integrata[CI]
1	65293500XN2	Cubierta delantera del manillar	1	**COLOR VEHÍCULO:**Negro Competition[98/A] **PAÍS:**Europa[EU] **Versión:**Corpo farfallato con centralina integrata[CI] **COLOR VEHÍCULO:**Negro Competition[98/A] **PAÍS:**Europa[EU] **Versión:**Corpo farfallato senza centralina integrata[SC] **COLOR VEHÍCULO:**Negro Competition[98/A] **PAÍS:**Australia[AU] **Versión:**Corpo farfallato con centralina integrata[CI]

Grupo	Manillar/Dirección
Código	03.01
Descripción	Coberturas manillar
Revisión	1

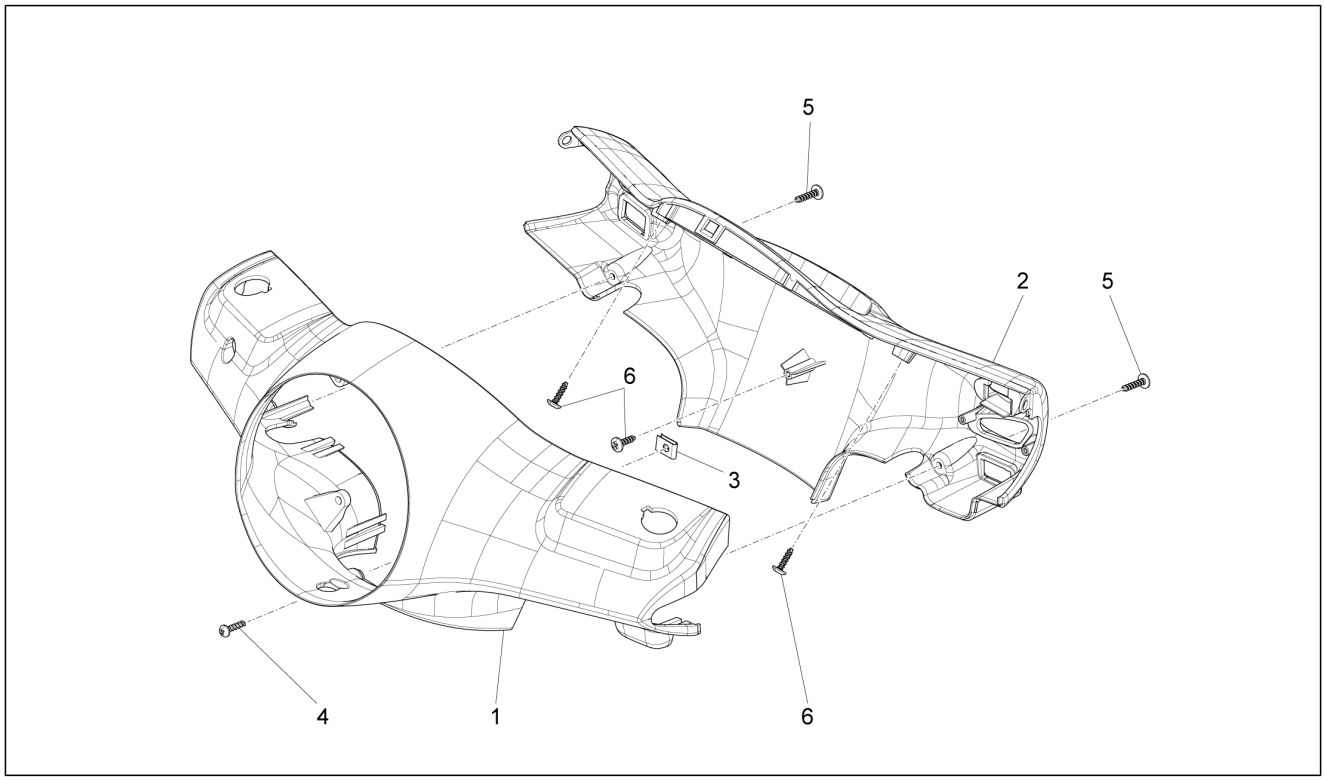

Pos.	Código	Descripción	Cant.	Variantes
2	652934	Cubierta trasera manillar	1	
2	65293400BR	Cubierta trasera manillar	1	**COLOR VEHÍCULO:**Blanco[544] **PAÍS:**Europa[EU] **Versión:**Corpo farfallato con centralina integrata[CI] **COLOR VEHÍCULO:**Blanco[544] **PAÍS:**Europa[EU] **Versión:**Corpo farfallato senza centralina integrata[SC] **COLOR VEHÍCULO:**Blanco[544] **PAÍS:**Australia[AU] **Versión:**Corpo farfallato con centralina integrata[CI]
2	65293400DE	Cubierta trasera manillar	1	**COLOR VEHÍCULO:**Azul Midnight[222/A] **PAÍS:**Europa[EU] **Versión:**Corpo farfallato con centralina integrata[CI] **COLOR VEHÍCULO:**Azul Midnight[222/A] **PAÍS:**Europa[EU] **Versión:**Corpo farfallato senza centralina integrata[SC] **COLOR VEHÍCULO:**Azul Midnight[222/A] **PAÍS:**Australia[AU] **Versión:**Corpo farfallato con centralina integrata[CI]
2	65293400EZ	Cubierta trasera manillar	1	**COLOR VEHÍCULO:**Gris[742/B] **PAÍS:**Europa[EU] **Versión:**Corpo farfallato senza centralina integrata[SC] **COLOR VEHÍCULO:**Gris[742/B] **PAÍS:**Australia[AU] **Versión:**Corpo farfallato con centralina integrata[CI]
2	65293400H8	Cubierta trasera manillar	1	**COLOR VEHÍCULO:**Gris Apuano[769/B] **PAÍS:**Europa[EU] **Versión:**Corpo farfallato con centralina integrata[CI], Versión Touring[V] **COLOR VEHÍCULO:**Gris Apuano[769/B] **PAÍS:**Inghilterra[UK] **Versión:**Corpo farfallato con centralina integrata[CI]
2	65293400M5	Cubierta trasera manillar	1	**COLOR VEHÍCULO:**Marrón metalizado[112/A] **PAÍS:**Europa[EU] **Versión:**Corpo farfallato con centralina integrata[CI], Versión Touring[V]

Grupo	Manillar/Dirección
Código	03.01
Descripción	Coberturas manillar
Revisión	1

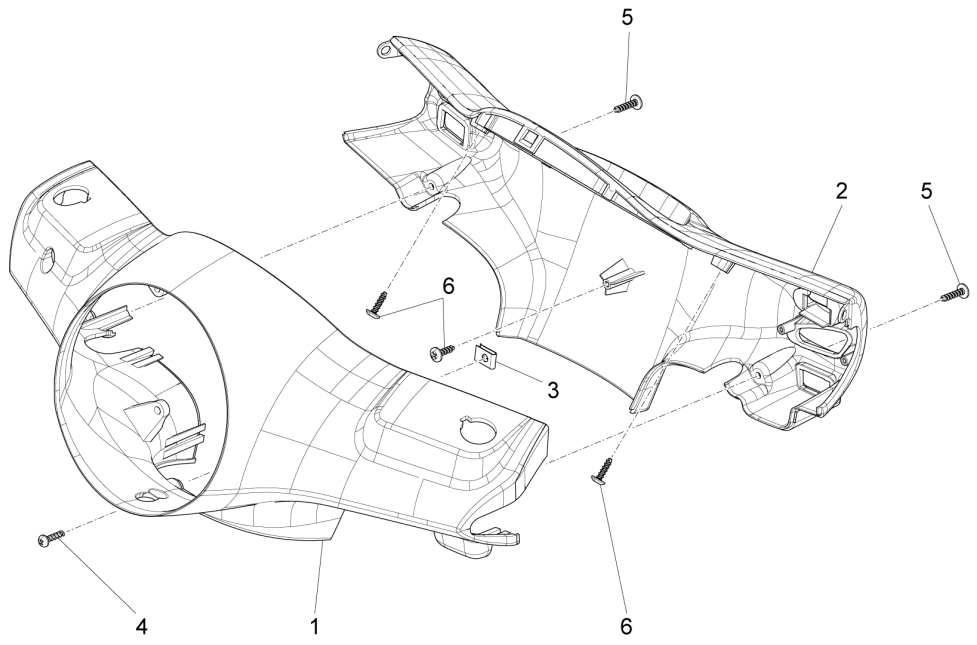

Pos.	Código	Descripción	Cant.	Variantes
				COLOR VEHÍCULO: Marrón metalizado[112/A] **PAÍS:**Inghilterra[UK] **Versión:**Corpo farfallato con centralina integrata[CI]
2	65293400NL	Cubierta trasera manillar	1	**COLOR VEHÍCULO:** Negro[85/B] **PAÍS:**Europa[EU] **Versión:**Corpo farfallato senza centralina integrata[SC] **COLOR VEHÍCULO:** Negro[85/B] **PAÍS:**Australia[AU] **Versión:**Corpo farfallato con centralina integrata[CI]
2	65293400R7	Cubierta trasera manillar	1	**COLOR VEHÍCULO:**Rojo Dragon[894] **PAÍS:**Europa[EU] **Versión:**Corpo farfallato con centralina integrata[CI] **COLOR VEHÍCULO:**Rojo Dragon[894] **PAÍS:**Europa[EU] **Versión:**Corpo farfallato senza centralina integrata[SC] **COLOR VEHÍCULO:**Rojo Dragon[894] **PAÍS:**Australia[AU] **Versión:**Corpo farfallato con centralina integrata[CI]
2	65293400VM	Cubierta trasera manillar	1	**COLOR VEHÍCULO:**Verde porto venere[328/A] **PAÍS:**Europa[EU] **Versión:**Corpo farfallato con centralina integrata[CI] **COLOR VEHÍCULO:**Verde porto venere[328/A] **PAÍS:**Europa[EU] **Versión:**Corpo farfallato senza centralina integrata[SC] **COLOR VEHÍCULO:**Verde porto venere[328/A] **PAÍS:**Australia[AU] **Versión:**Corpo farfallato con centralina integrata[CI]
2	65293400XN2	Cubierta trasera manillar	1	**COLOR VEHÍCULO:**Negro Competition[98/A] **PAÍS:**Europa[EU] **Versión:**Corpo farfallato con centralina integrata[CI] **COLOR VEHÍCULO:**Negro Competition[98/A] **PAÍS:**Europa[EU] **Versión:**Corpo farfallato senza centralina integrata[SC] **COLOR VEHÍCULO:**Negro Competition[98/A] **PAÍS:**Australia[AU] **Versión:**Corpo farfallato con centralina integrata[CI]

Grupo	Manillar/Dirección
Código	03.01
Descripción	Coberturas manillar
Revisión	1

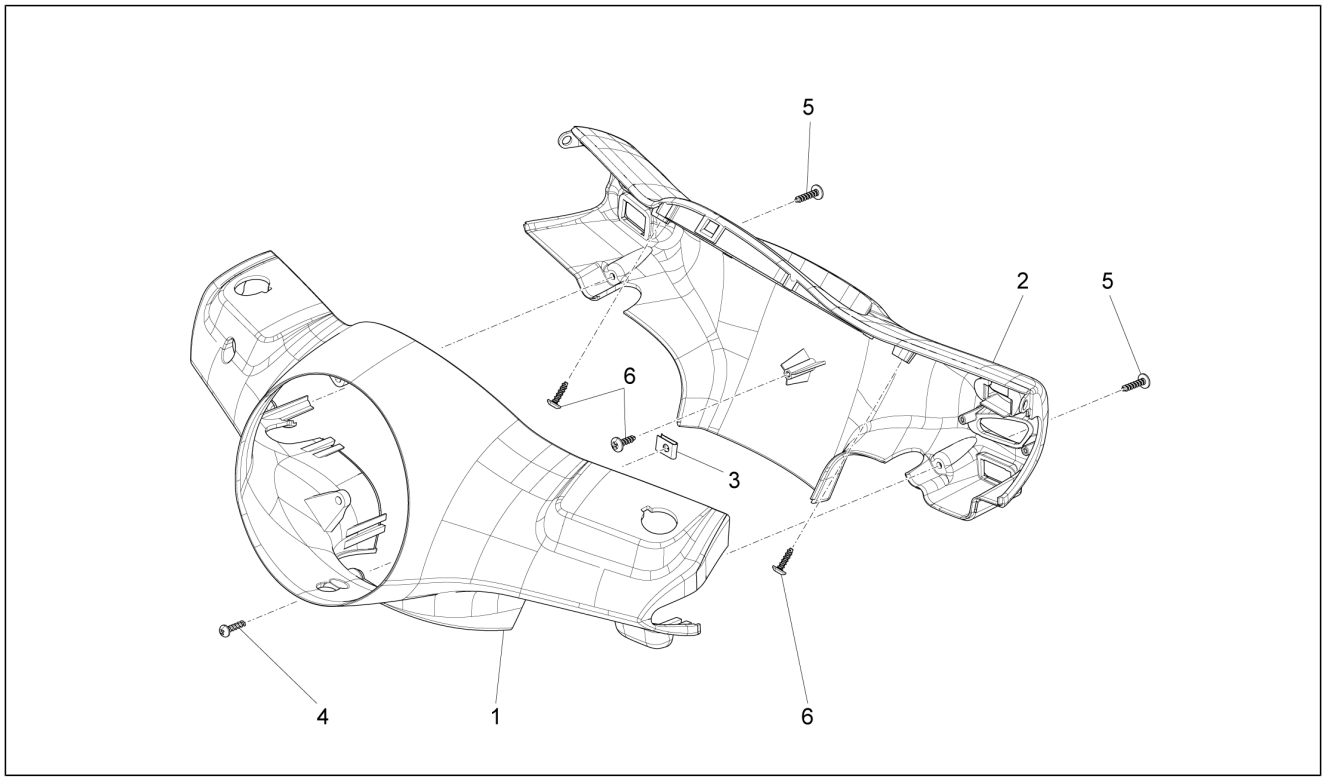

Pos.	Código	Descripción	Cant.	Variantes
3	CM017409	Placa elastica	1	
4	008457	Torn. autorr. M4,2x19	1	
5	258146	Torn. autorr. M3x20	2	
6	270793	Tornillo TBCIC 3,8x16	3	

Grupo	Manillar/Dirección
Código	03.02
Descripción	Tablero de instrumentos - Cruscotto
Revisión	1

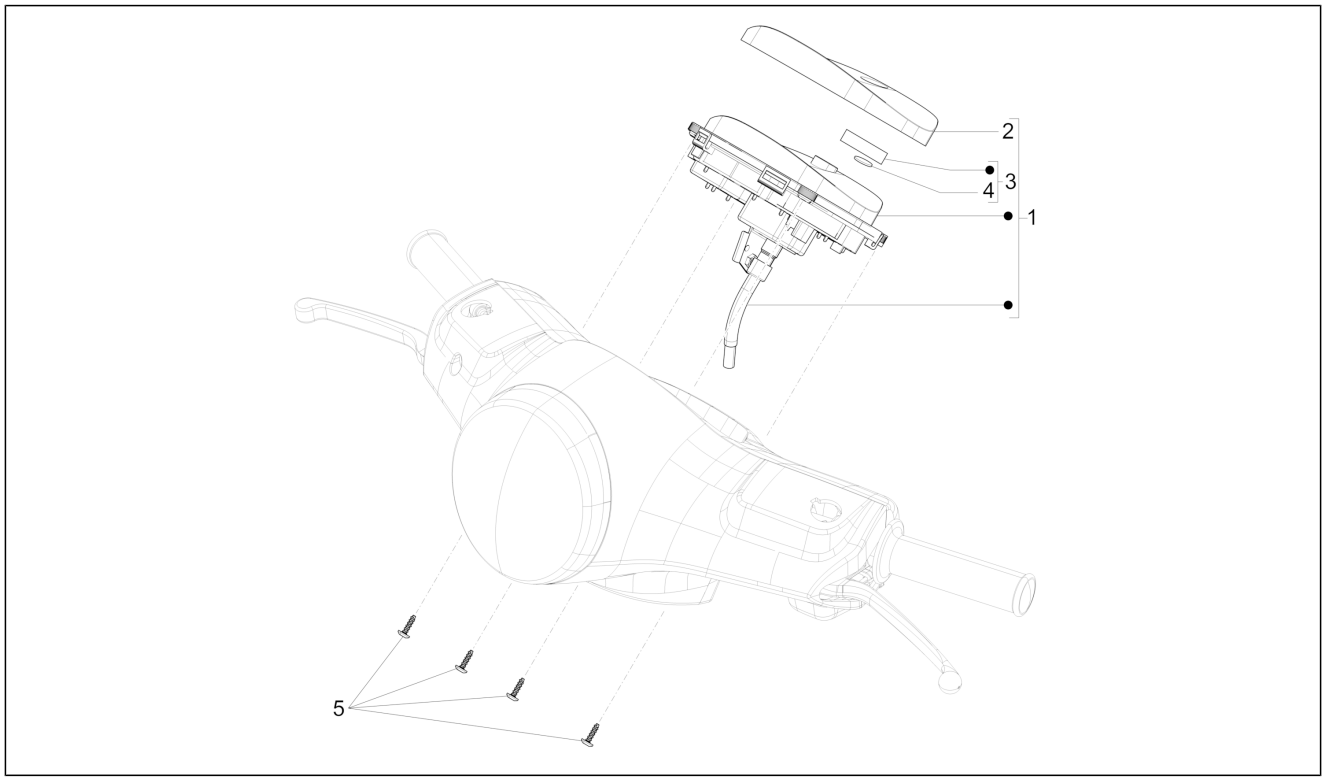

Pos.	Código	Descripción	Cant.	Variantes
1	642280	Grupo instrumentos	1	
2	680028	Transparente grupo instrumentos	1	
3	AP8212406	Reloj digital	1	
4	498342	Pila para reloj	1	
5	270793	Tornillo TBCIC 3,8x16	4	

Grupo	Manillar/Dirección
Código	03.06
Descripción	Manillar - Bomba freno
Revisión	1

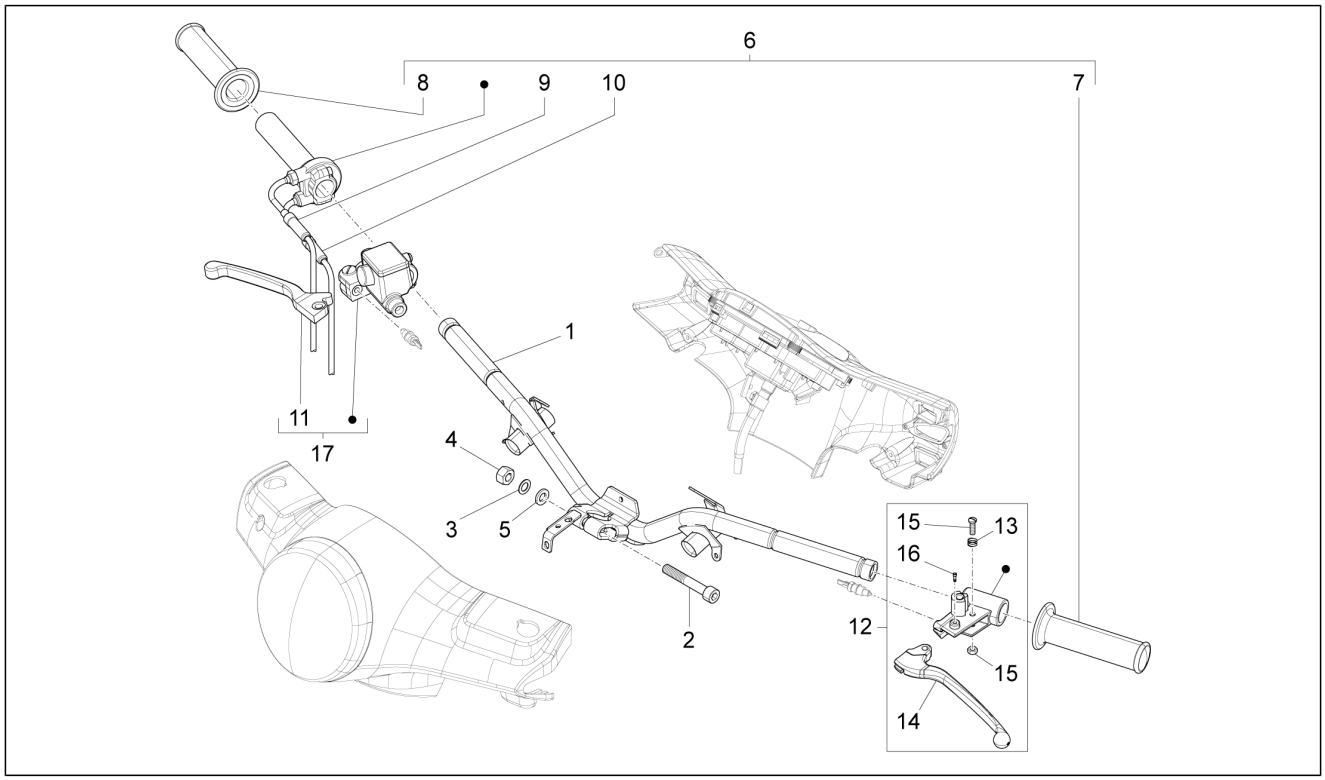

Pos.	Código	Descripción	Cant.	Variantes
1	57360R	Manillar con P.I.	1	
1	655510	Manillar con P.I.	1	
2	655554	Tornillo Allen M10x65	1	
3	012543	Arandela elástica plana con dentado interno 17x10,3x2	1	
4	015330	Tuerca M10	1	
5	267917	Arandela plana	1	
6	CM079739	Manecilla accionamiento gas completo	1	
6	CM079741	Manecilla accionamiento gas completo	1	
7	CM083803	Puño izq.	1	
8	CM083804	Puño der.	1	
9	1C000282	Transmisiòn accionador abertura gas	1	
9	668482	Transmisiòn accionador abertura gas	1	
10	1C000283	Transmisiòn accionador cerradura gas	1	
10	668483	Transmisiòn accionador cerradura gas	1	
11	646833	Palanca de freno	1	
12	CM063806	Manguito con palanca del freno trasero	1	
13	267948	Muelle	1	
14	564683	Palanca mando freno trasero	1	
15	265249	Tornillo	1	
16	123394	Tornillo con casquillo	1	
17	CM074904	Bomba freno del.	1	

Grupo	Suspensiones - Ruedas
Código	04.01
Descripción	Brazo oscilante
Revisión	1

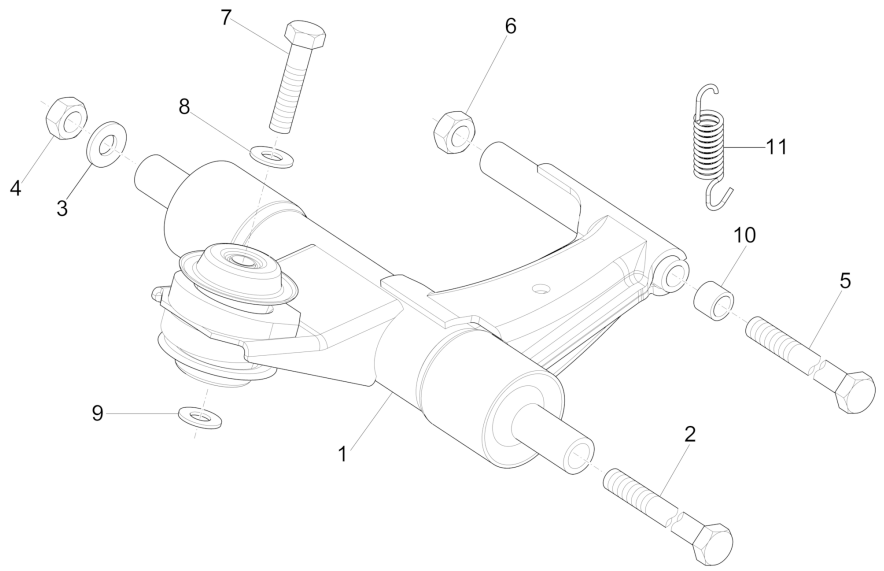

Pos.	Código	Descripción	Cant.	Variantes
1	56204R	Brazo oscilante	1	
2	597914	Tornillo hexagonal M12x324	1	
3	178790	Arandela plana 22x10,3x2,5	1	
4	261319	Tuerca m12x1,25 h=12,5	1	
5	271779	Tornillo hexagonal M10x215	1	
6	002440	Tuerca de seguridad M10	2	
7	560045	Tornillo hexagonal M10x80	1	
8	122781	Arandela	1	
9	709037	Arandela 12,5x20x2	1	
10	562310	Distanciador	1	
11	564223	Muelle	1	

Grupo	Suspensiones - Ruedas
Código	04.02
Descripción	Horquilla/Tubo direccion - Conjunto tejuelos
Revisión	1

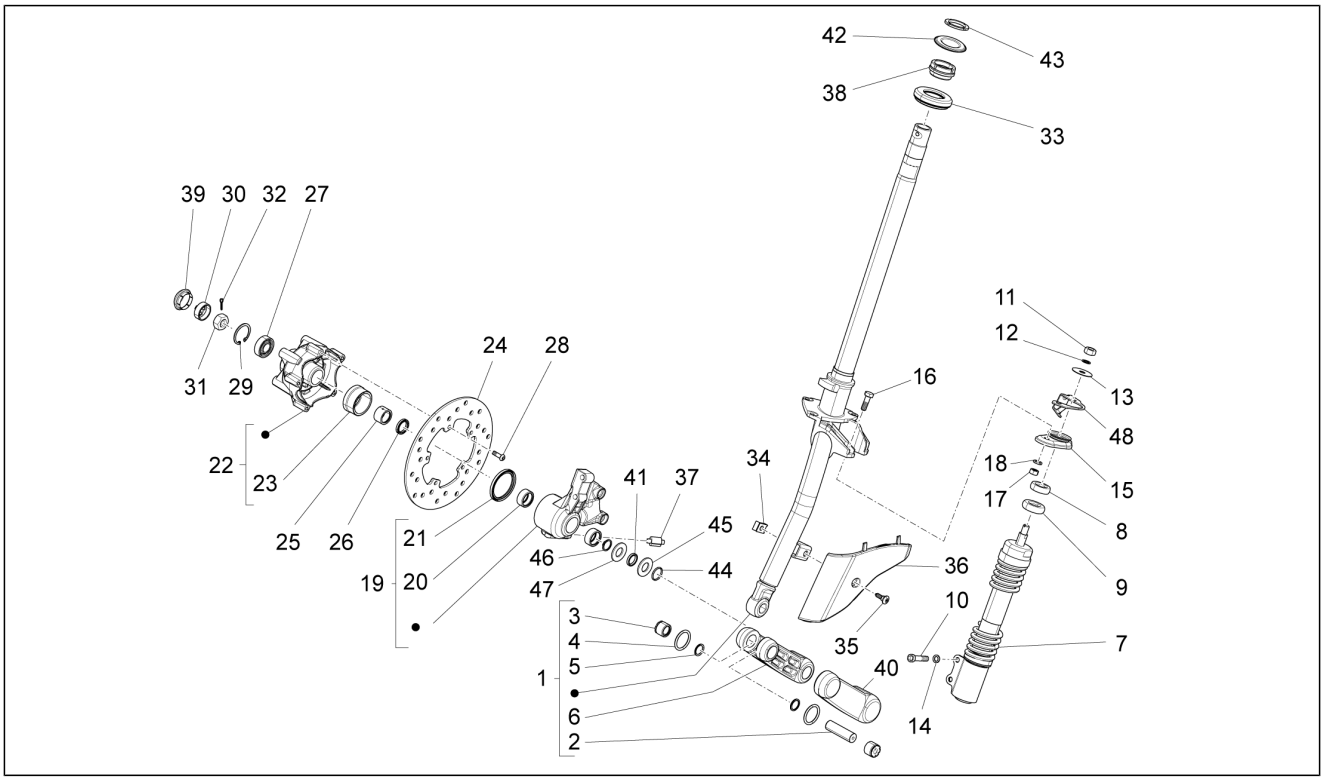

Pos.	Código	Descripción	Cant.	Variantes
1	6484135	Tubo de la dirección con brazo incluido	1	
2	177451	Pasador	1	
3	198513	Casquillo	2	
4	006731	Junta	2	
5	119219	Gasket ring	2	
6	6483975	Brazo de la suspensión izq.	1	
7	56266R	Del.Amortiguador	1	
7	58509R	Del.Amortiguador cpl.	1	
7	601997	Del.Amortiguador cpl.	1	
8	174085	Taco	1	
9	174874	Taco	1	
10	149104	Tornillo Allen M8x40	2	
11	021210	Tuerca	1	
12	174088	Arandela	1	
13	012535	Arandela	1	
14	709047	Arandela elástica	2	
15	601556	Ménsula fijación amortiguador	1	
16	031120	Tornillo	2	
17	020108	Tuerca M8x6,5	2	
18	016408	Arandela elástica 13,75x8,15x4,5	2	
19	5602865	Not available	1	
20	177436	Casquillo	2	
21	177494	Anillo	1	
22	560284	Cubo de la rueda delantera	1	
23	267818	Corona dentada tomada cuenta Km	1	
24	56395R	Disco freno	1	
25	177442	Cojinete de agujas	1	
26	177443	Gasket ring	1	

Grupo	Suspensiones - Ruedas
Código	04.02
Descripción	Horquilla/Tubo direccion - Conjunto tejuelos
Revisión	1

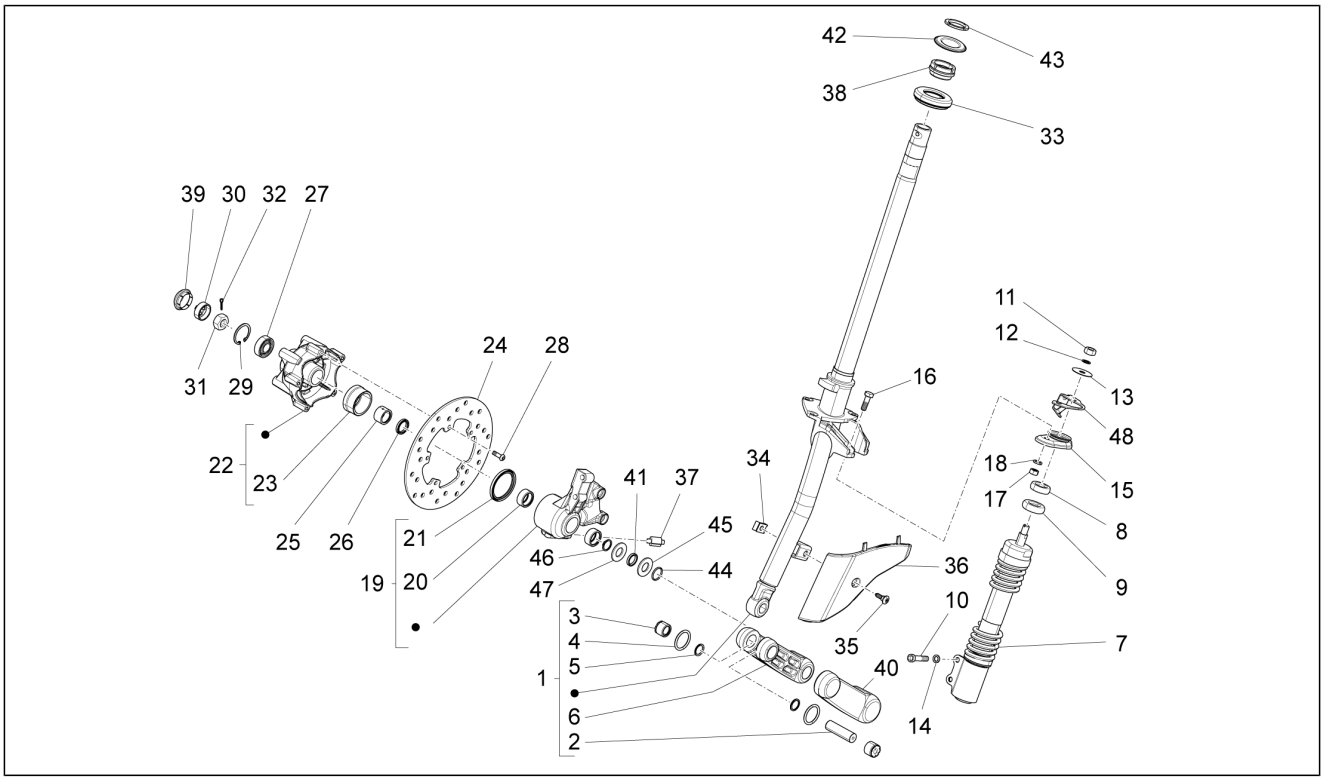

Pos.	Código	Descripción	Cant.	Variantes
27	177610	Cojinete	1	
28	271147	Tornillo M6x20	5	
29	006635	Anillo elástico	1	
30	177609	Casquete	1	
31	021114	Tuerca	1	
32	012789	Clavija	1	
33	650075	Anillo de rodadura inferior	1	
34	254485	Placa elastica M6	1	
35	CM179201	Tornillo métrico M6x22	1	
36	6004164	Cubierta de la suspensión delantera	1	
36	60041640BR	Cubierta de la suspensión delantera	1	**COLOR VEHÍCULO:**Blanco[544] **PAÍS:**Europa[EU] **Versión:**Corpo farfallato senza centralina integrata[SC] **COLOR VEHÍCULO:**Blanco[544] **PAÍS:**Europa[EU] **Versión:**Corpo farfallato con centralina integrata[CI] **COLOR VEHÍCULO:**Blanco[544] **PAÍS:**Australia[AU] **Versión:**Corpo farfallato con centralina integrata[CI]
36	60041640DE	Cubierta de la suspensión delantera	1	**COLOR VEHÍCULO:**Azul Midnight[222/A] **PAÍS:**Europa[EU] **Versión:**Corpo farfallato con centralina integrata[CI] **COLOR VEHÍCULO:**Azul Midnight[222/A] **PAÍS:**Europa[EU] **Versión:**Corpo farfallato senza centralina integrata[SC] **COLOR VEHÍCULO:**Azul Midnight[222/A] **PAÍS:**Australia[AU] **Versión:**Corpo farfallato con centralina integrata[CI]
36	60041640EZ	Cubierta de la suspensión delantera	1	**COLOR VEHÍCULO:**Gris[742/B] **PAÍS:**Europa[EU] **Versión:**Corpo farfallato senza centralina integrata[SC] **COLOR VEHÍCULO:**Gris[742/B] **PAÍS:**Australia[AU]

Grupo	Suspensiones - Ruedas
Código	04.02
Descripción	Horquilla/Tubo direccion - Conjunto tejuelos
Revisión	1

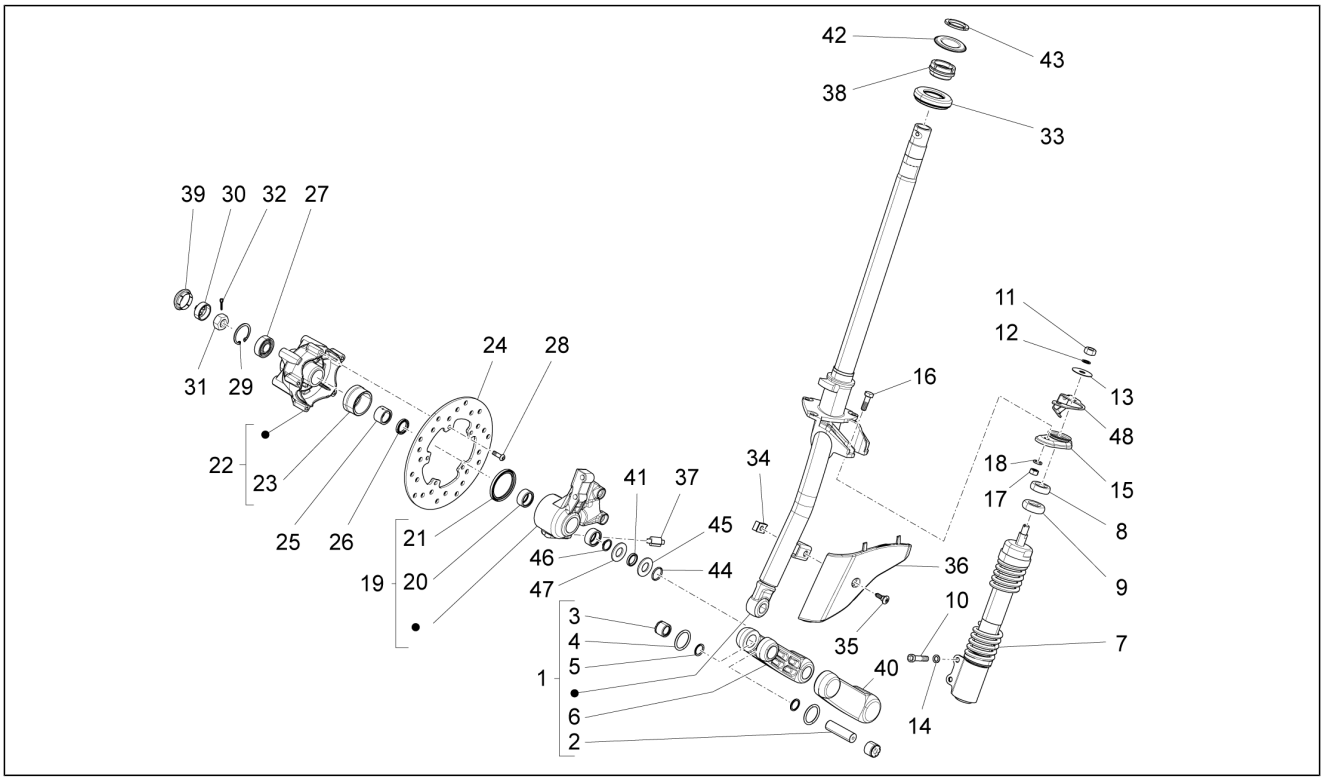

Pos.	Código	Descripción	Cant.	Variantes
				Versión: Corpo farfallato con centralina integrata[CI]
36	60041640H8	Cubierta de la suspensión delantera	1	**COLOR VEHÍCULO:**Gris Apuano[769/B] **PAÍS:**Inghilterra[UK] **Versión:**Corpo farfallato con centralina integrata[CI] **COLOR VEHÍCULO:**Gris Apuano[769/B] **PAÍS:**Europa[EU] **Versión:**Corpo farfallato con centralina integrata[CI], Versión Touring[V]
36	60041640M5	Cubierta suspensión delantera	1	**COLOR VEHÍCULO:**Marrón metalizado[112/A] **PAÍS:**Inghilterra[UK] **Versión:**Corpo farfallato con centralina integrata[CI] **COLOR VEHÍCULO:**Marrón metalizado[112/A] **PAÍS:**Europa[EU] **Versión:**Corpo farfallato con centralina integrata[CI], Versión Touring[V]
36	60041640NL	Cubierta de la suspensión delantera	1	**COLOR VEHÍCULO:** Negro[85/B] **PAÍS:**Europa[EU] **Versión:**Corpo farfallato senza centralina integrata[SC] **COLOR VEHÍCULO:** Negro[85/B] **PAÍS:**Australia[AU] **Versión:**Corpo farfallato con centralina integrata[CI]
36	60041640R7	Cubierta de la suspensión delantera	1	**COLOR VEHÍCULO:**Rojo Dragon[894] **PAÍS:**Europa[EU] **Versión:**Corpo farfallato con centralina integrata[CI] **COLOR VEHÍCULO:**Rojo Dragon[894] **PAÍS:**Europa[EU] **Versión:**Corpo farfallato senza centralina integrata[SC] **COLOR VEHÍCULO:**Rojo Dragon[894] **PAÍS:**Australia[AU] **Versión:**Corpo farfallato con centralina integrata[CI]
36	60041640VM	Cubierta de la suspensión delantera	1	**COLOR VEHÍCULO:**Verde porto venere[328/A] **PAÍS:**Europa[EU] **Versión:**Corpo farfallato con centralina integrata[CI] **COLOR VEHÍCULO:**Verde porto venere[328/A] **PAÍS:**Europa[EU] **Versión:**Corpo farfallato senza centralina integrata[SC]

Grupo	Suspensiones - Ruedas
Código	04.02
Descripción	Horquilla/Tubo direccion - Conjunto tejuelos
Revisión	1

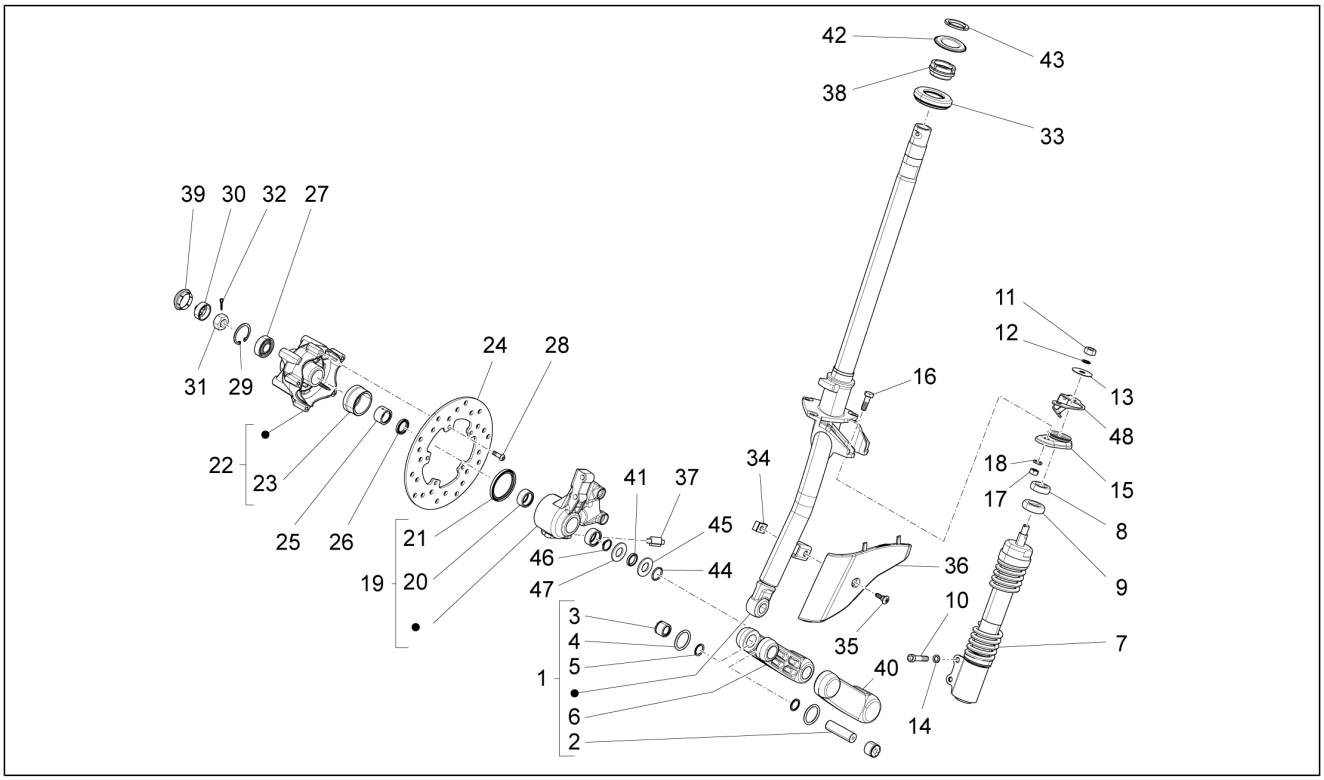

Pos.	Código	Descripción	Cant.	Variantes
				COLOR VEHÍCULO: Verde porto venere[328/A] **PAÍS:**Australia[AU] **Versión:**Corpo farfallato con centralina integrata[CI]
36	60041640XN2	Cubierta de la suspensión delantera	1	**COLOR VEHÍCULO:**Negro Competition[98/A] **PAÍS:**Europa[EU] **Versión:**Corpo farfallato con centralina integrata[CI] **COLOR VEHÍCULO:**Negro Competition[98/A] **PAÍS:**Europa[EU] **Versión:**Corpo farfallato senza centralina integrata[SC] **COLOR VEHÍCULO:**Negro Competition[98/A] **PAÍS:**Australia[AU] **Versión:**Corpo farfallato con centralina integrata[CI]
37	267819	Carrete	1	
38	650693	Anillo de rodadura superior	1	
39	092517	Tapón	1	
40	561433	Cubrebrazo de la suspensión delantera	1	
41	177521	Anillo	1	
42	0037514	Arandela de la dirección	1	
43	0111094	Tuerca anular del tubo de la dirección	1	
44	177408	Junta tórica	1	
45	177445	Arandela	1	
46	006422	Anillo	1	
47	177414	Arandela	1	
48	665701	Estribo soporte tubo freno	1	

Grupo	Suspensiones - Ruedas
Código	04.10
Descripción	Suspensión trasera - Amortiguador/es
Revisión	1

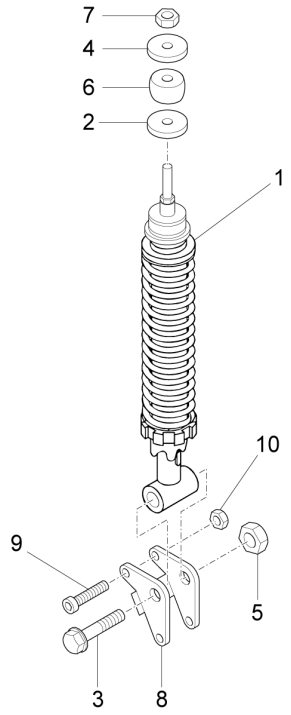

Pos.	Código	Descripción	Cant.	Variantes
1	56230R	Amortiguador trasero	1	
2	016408	Arandela elástica 13,75x8,15x4,5	1	
3	268158	Torn. CH con reborde M10	1	
4	267038	Arandela plana	1	
5	002440	Tuerca de seguridad M10	1	
6	178150	Tapón superior	1	
7	021108	Tuerca M8	1	
8	563324	Estribo	1	
9	844483	Tornillo Allen M8x50	2	
10	020008	Tuerca M8	2	

Grupo	Suspensiones - Ruedas
Código	04.11
Descripción	Rueda delantera
Revisión	1

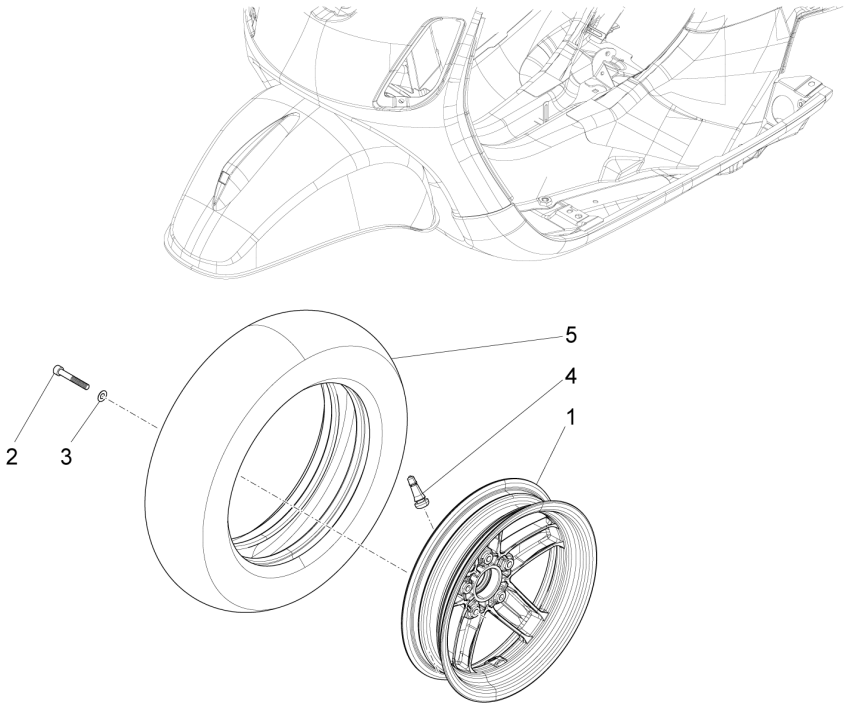

Pos.	Código	Descripción	Cant.	Variantes
1	58579R	RUEDA DELANTERA	1	
2	015792	Tornillo M8x30	5	
3	709047	Arandela elástica	5	
4	270991	Válvula neum. sin cámara	1	
5	601115	Neumático Sava 110/70 R11"	1	
5	668616	Neumático Michelin 110/70 R11"	1	

Grupo	Suspensiones - Ruedas
Código	04.12
Descripción	Rueda trasera
Revisión	1

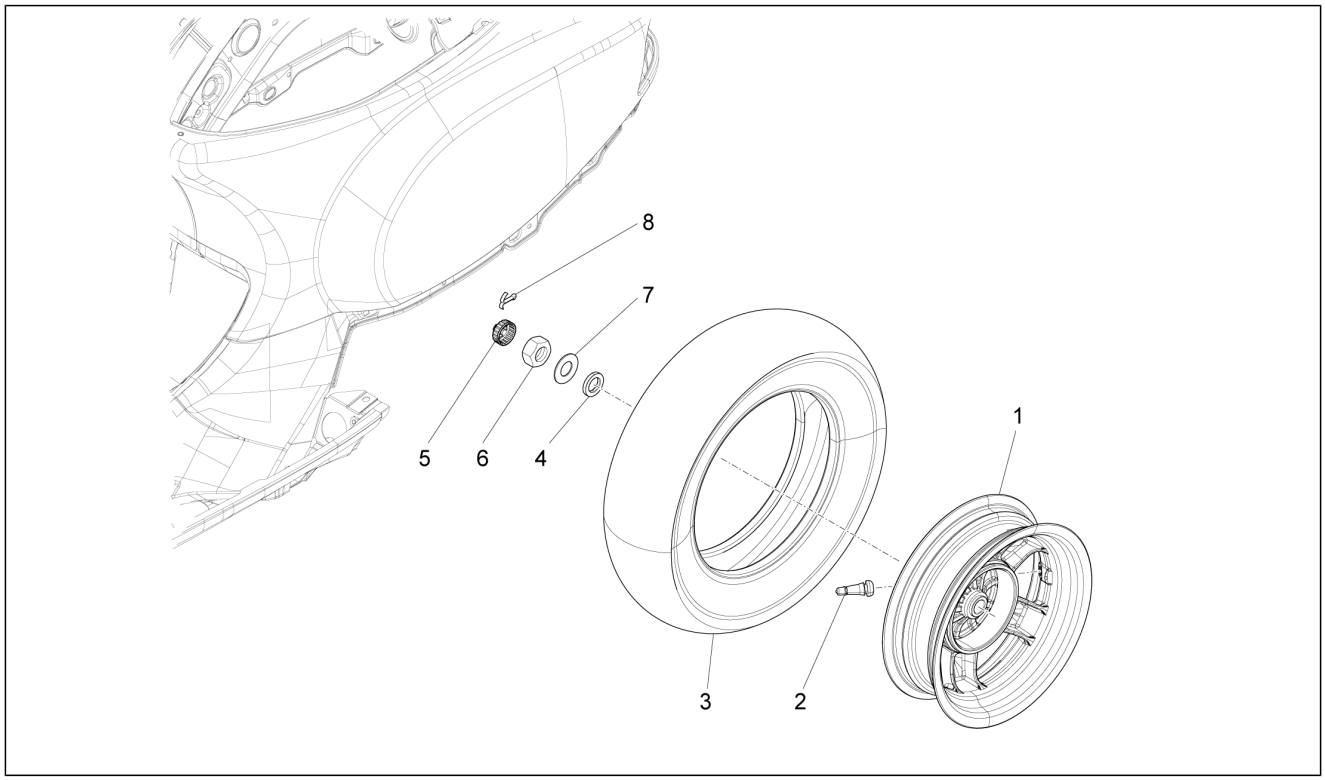

Pos.	Código	Descripción	Cant.	Variantes
1	58580R	Rueda trasera	1	
2	270991	Válvula neum. sin cámara	1	
3	601117	Neumático trasero (Sava) 120/70-10"	1	
3	668617	Neumático trasero (Michelin) 120/70-10"	1	
4	601205	Distanciador	1	
5	194423	Casquete sujeta tuerca	1	
6	563728	Tuerca M16x13	1	
7	273099	Arandela plana 34,8x16,2x3	1	
8	012789	Clavija	1	

Grupo	Instalación de frenos - Transmisiones
Código	05.01
Descripción	Tuberìas frenos - Pinzas del freno
Revisión	1

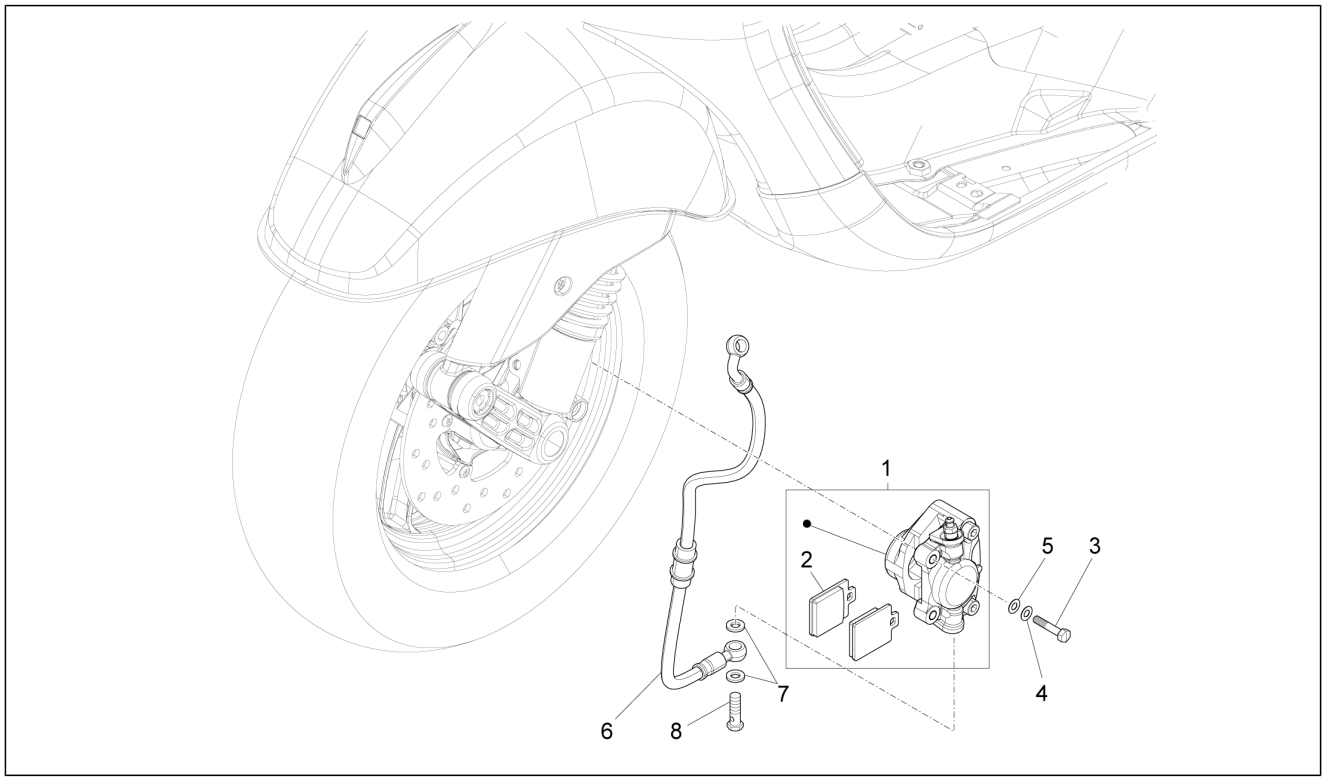

Pos.	Código	Descripción	Cant.	Variantes
1	CM065704	Pinza del freno (Heng Tong)	1	
2	651356	Par pastillas de freno (Heng Tong)	1	
3	597150	Tornillo	2	
4	016604	Arandela	1	
5	709047	Arandela elástica	2	
6	666121	Tuberia	1	
7	127927	Junta	4	
8	265451	Tornillo tubo aceite M10x18	2	

Grupo	Instalación de frenos - Transmisiones
Código	05.03
Descripción	Transmisiónes
Revisión	1

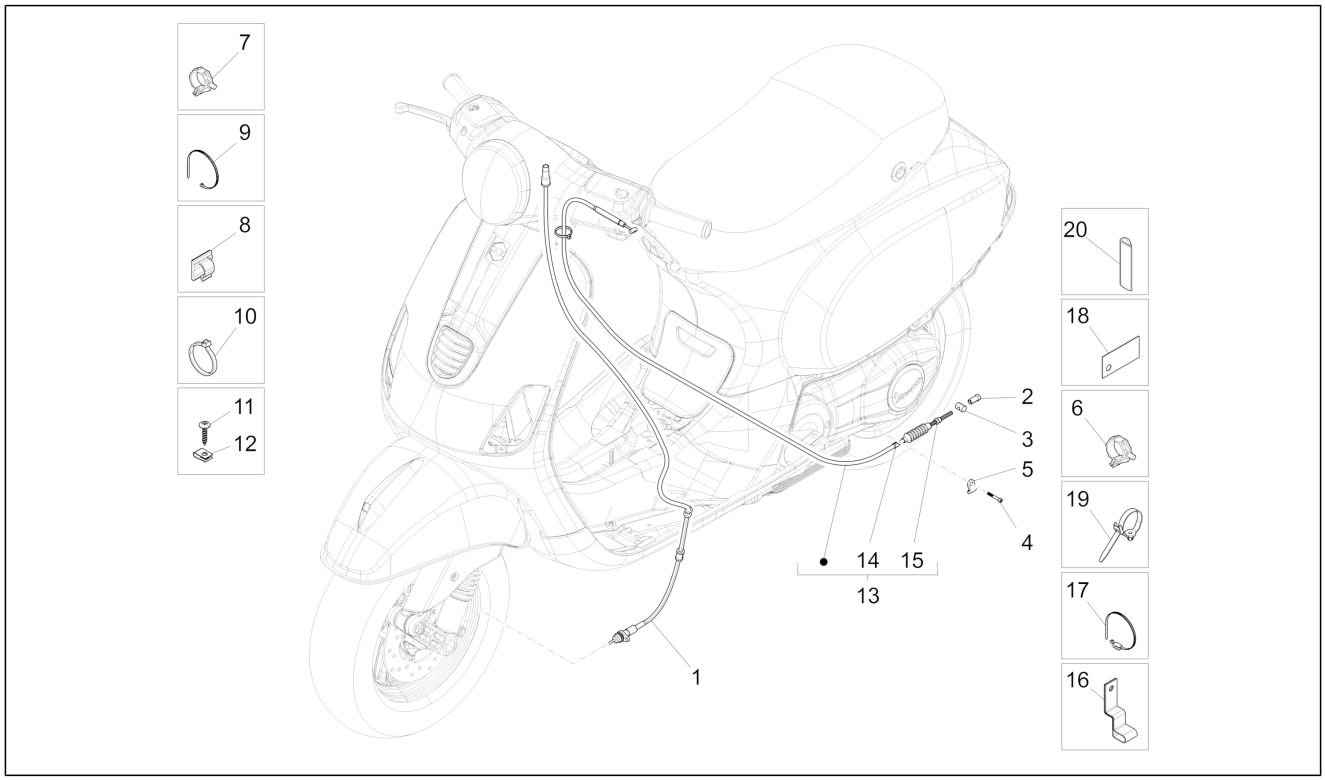

Pos.	Código	Descripción	Cant.	Variantes
1	649347	Transmisión flexible cuentakilómetros completa	1	
2	270310	Registro freno posteriore	1	
3	179640	Perno	1	
4	709674	Tornillo Allen M6x20	1	
5	B017097	Placa	1	
6	CM006903	Clip de retención tubos/cables	1	
7	CM006913	Clip de retención tubos/cables	1	
8	577594	Abrazadera elástica	1	
9	257134	Abrazadera ajustable L=277	2	
10	145298	Abrazadera ajustable L=180mm	2	
11	015911	Tornillo autorrosc. 4,2x16	1	
12	CM017408	Placa	1	
13	668707	Transmisión completa del mando del freno trasero	1	
14	266040	Buje	1	
15	598918	Registro freno posteriore	1	
16	668477	Abrazadera	1	
17	668762	Abrazadera	1	
18	666117	Protección	1	
19	298729	Abrazadera	1	

Grupo	Instalación eléctrica
Código	06.01
Descripción	Conmutadores - Conmutadores - Pulsadores - Interruptores
Revisión	1

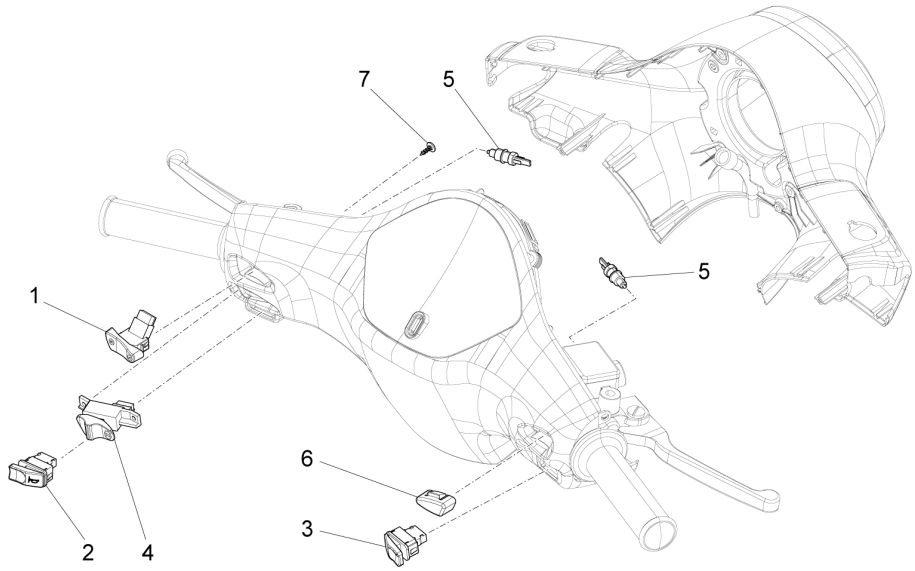

Pos.	Código	Descripción	Cant.	Variantes
1	294877	Desviador luz	1	
2	641358	Pulsador clacson	1	**PAÍS:**Australia[AU], Europa[EU], Inghilterra[UK] **Versión:**Corpo farfallato con centralina integrata[CI], Versión Touring[V]
2	641743	Boton	1	**PAÍS:**Europa[EU] **Versión:**Corpo farfallato senza centralina integrata[SC]
3	641359	Pulsador arranque	1	**PAÍS:**Australia[AU], Europa[EU], Inghilterra[UK] **Versión:**Corpo farfallato con centralina integrata[CI], Versión Touring[V]
3	641609	Pulsador de arranque	1	**PAÍS:**Europa[EU] **Versión:**Corpo farfallato senza centralina integrata[SC]
4	294723	Conmutador intermitentes	1	
5	642032	Pulsador stop	2	
6	623512	Tapón	1	
7	297498	Tornillo autorrosc. M3,5x13	2	

Grupo	Instalación eléctrica
Código	06.03
Descripción	Faros delanteros - Indicadores de dirección
Revisión	1

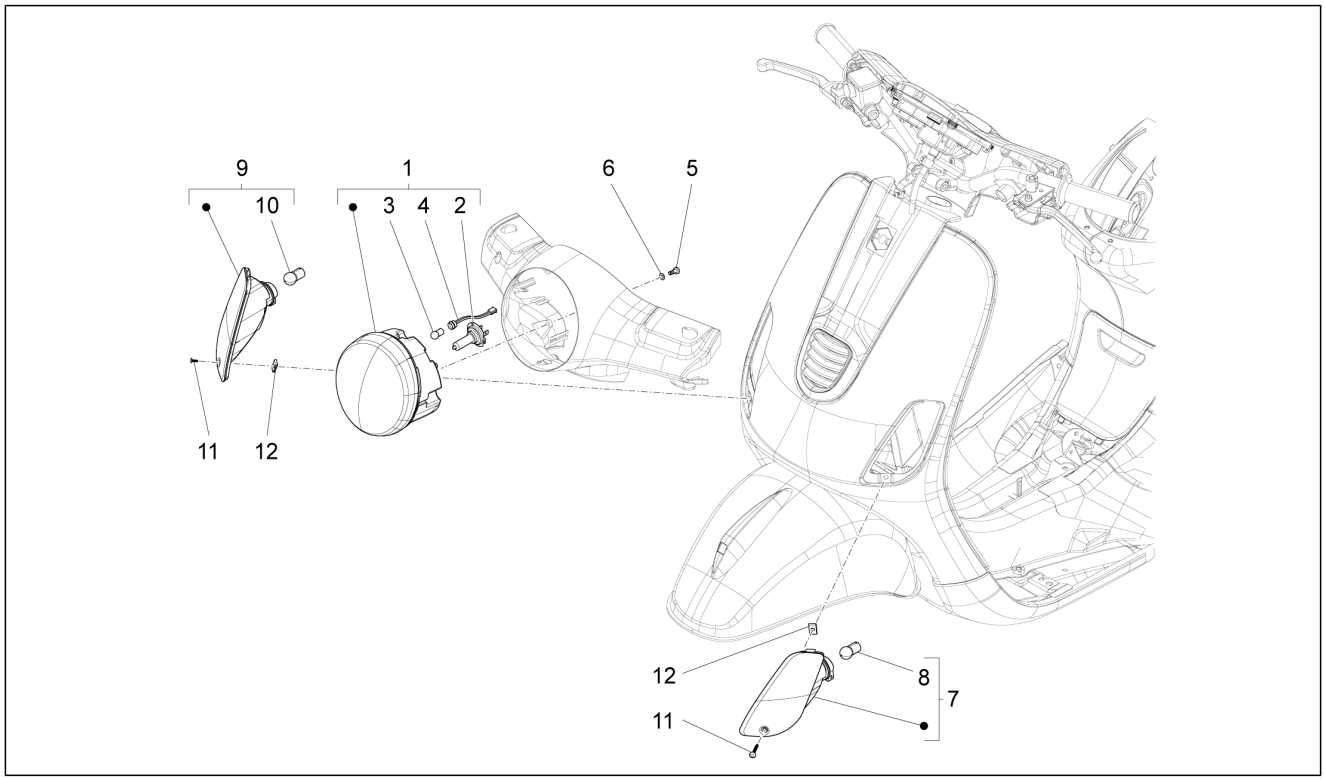

Pos.	Código	Descripción	Cant.	Variantes
1	58259R	Grupo proyectores	1	**PAÍS:**Australia[AU], Europa[EU], Japan[JP], Inghilterra[UK] **Versión:**Corpo farfallato con centralina integrata[CI], Versión Touring[V]
1	58260R	Grupo proyectores	1	**PAÍS:**Europa[EU] **Versión:**Corpo farfallato senza centralina integrata[SC]
2	219528	Lámpara 12V-35/35W	1	**PAÍS:**Australia[AU], Europa[EU], Japan[JP], Inghilterra[UK] **Versión:**Corpo farfallato con centralina integrata[CI], Versión Touring[V]
2	292723	Lámpara H4 60/55W 12V	1	**PAÍS:**Europa[EU] **Versión:**Corpo farfallato senza centralina integrata[SC]
3	292022	Lámpara 12V-5W	1	
4	638563	Conjunto cables del proyector	1	
5	015715	Tornillo M5x16	4	
6	006965	Arandela 5.3x10x10	4	
7	58174R	Intermitente delantero IZQ.	1	
8	584332	Lámpara 12V-10W	1	
9	58175R	Intermitente delantero DCH.	1	
10	584332	Lámpara 12V-10W	1	
11	008457	Torn. autorr. M4,2x19	2	
12	CM017406	Placa	2	

Grupo	Instalación eléctrica
Código	06.04
Descripción	Faros traseros - Indicadores de dirección
Revisión	1

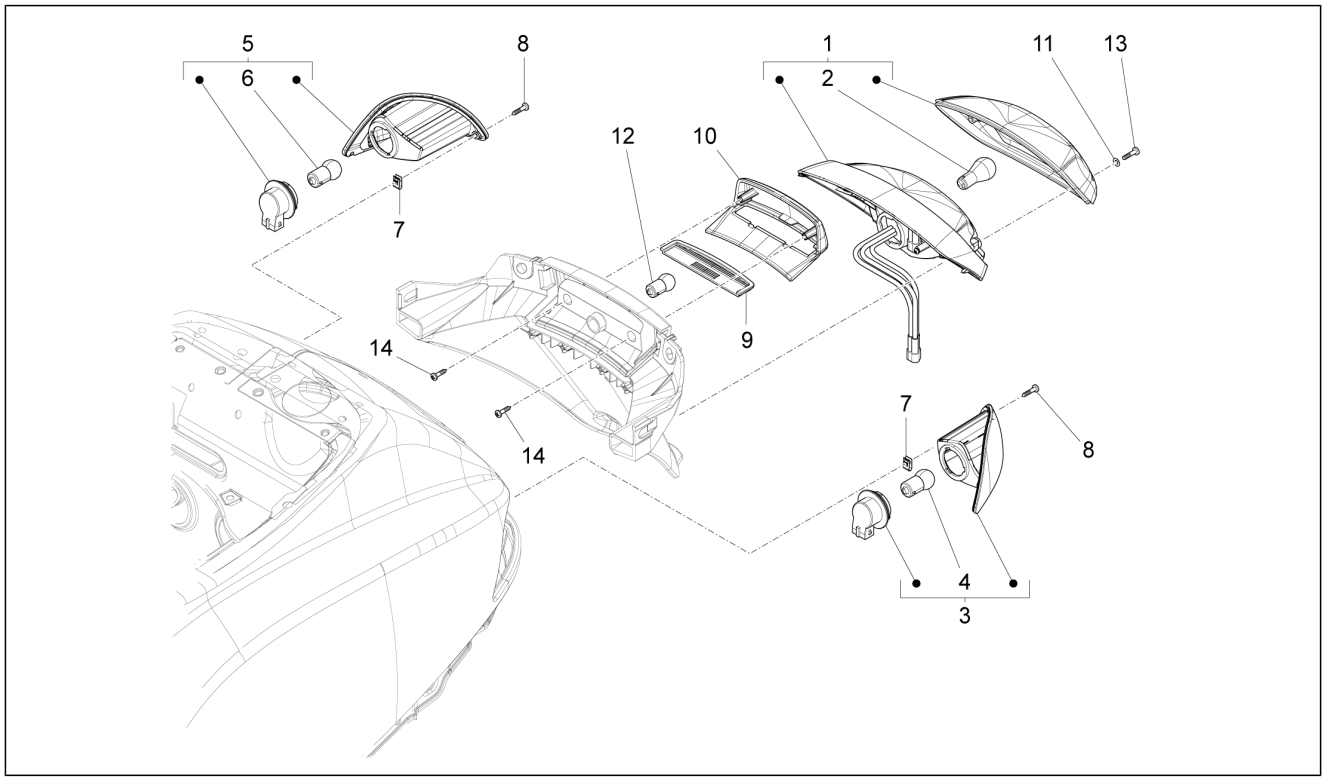

Pos.	Código	Descripción	Cant.	Variantes
1	58263R	Grupo faro trasero	1	
2	129953	Lámpara 12V-21/5W	1	
3	58176R	Intermitente trasero izq.	1	
4	584332	Lámpara 12V-10W	1	
5	58177R	Intermitente trasero der.	1	
6	584332	Lámpara 12V-10W	1	
7	CM017405	Placa elastica	2	
8	008372	Tornillo d3,5x13	2	
9	639335	Transparente iluminación de la matrícula	1	
10	641340	Tapa de la iluminación de la matrícula	1	
11	013769	Arandela	2	
12	292022	Lámpara 12V-5W	1	
13	015996	Tornillo M4x12	2	
14	008372	Tornillo d3,5x13	2	

Grupo	Instalación eléctrica
Código	06.05
Descripción	Telerruptores - Bateria - Claxon
Revisión	1

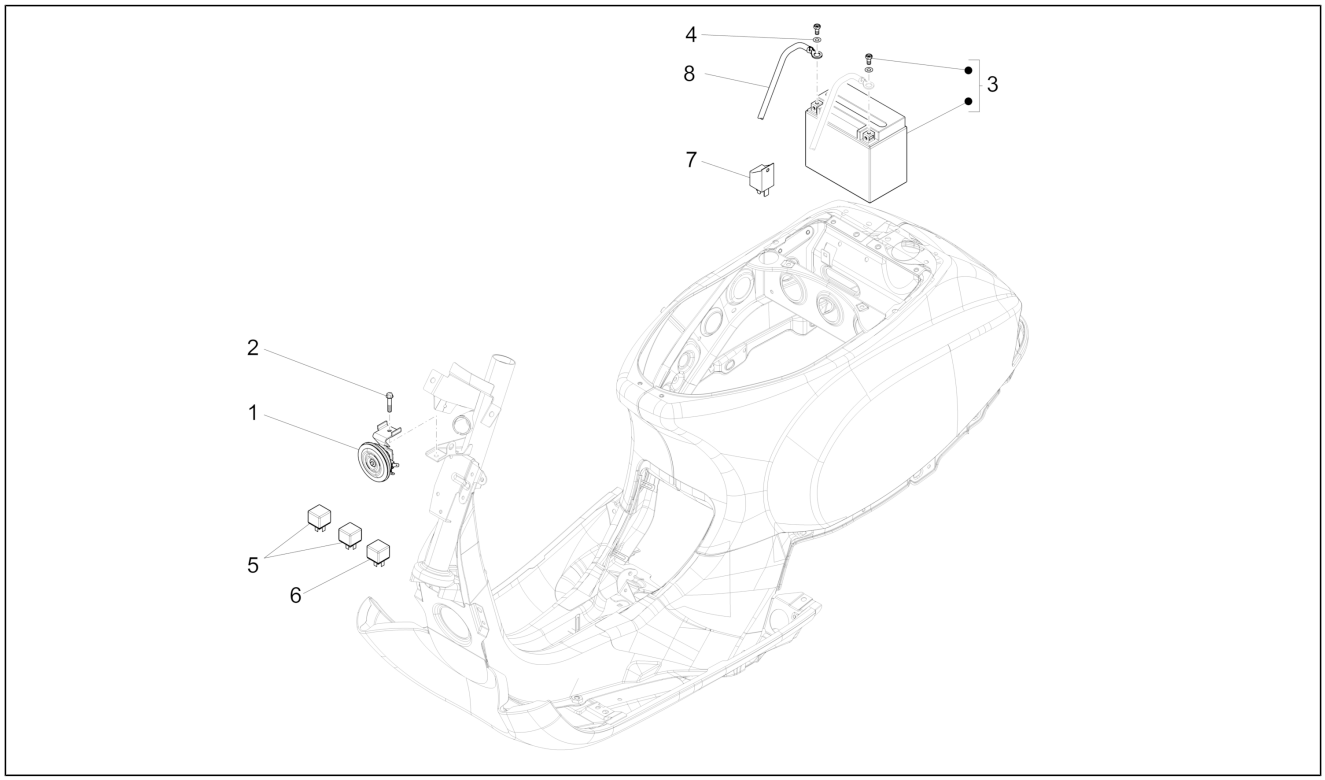

Pos.	Código	Descripción	Cant.	Variantes
1	58034R	Claxon	1	
2	B016777	Torn. CH con reborde M6x16	1	
3	583158	Batería (Yuasa) 12V-10Ah	1	
4	016406	Arandela elástica 6,4x11,8x1	2	
5	641933	Telerruptor con resistencia 12V-30A	2	
6	643341	Relé	1	
7	58115R	Telerruptor de arranque 12V-80A	1	
8	1D000098	Cable negativo	1	

Grupo	Instalación eléctrica
Código	06.06
Descripción	Reguladores de tensión - Centralitas electrónicas - Bobina A.T.
Revisión	1

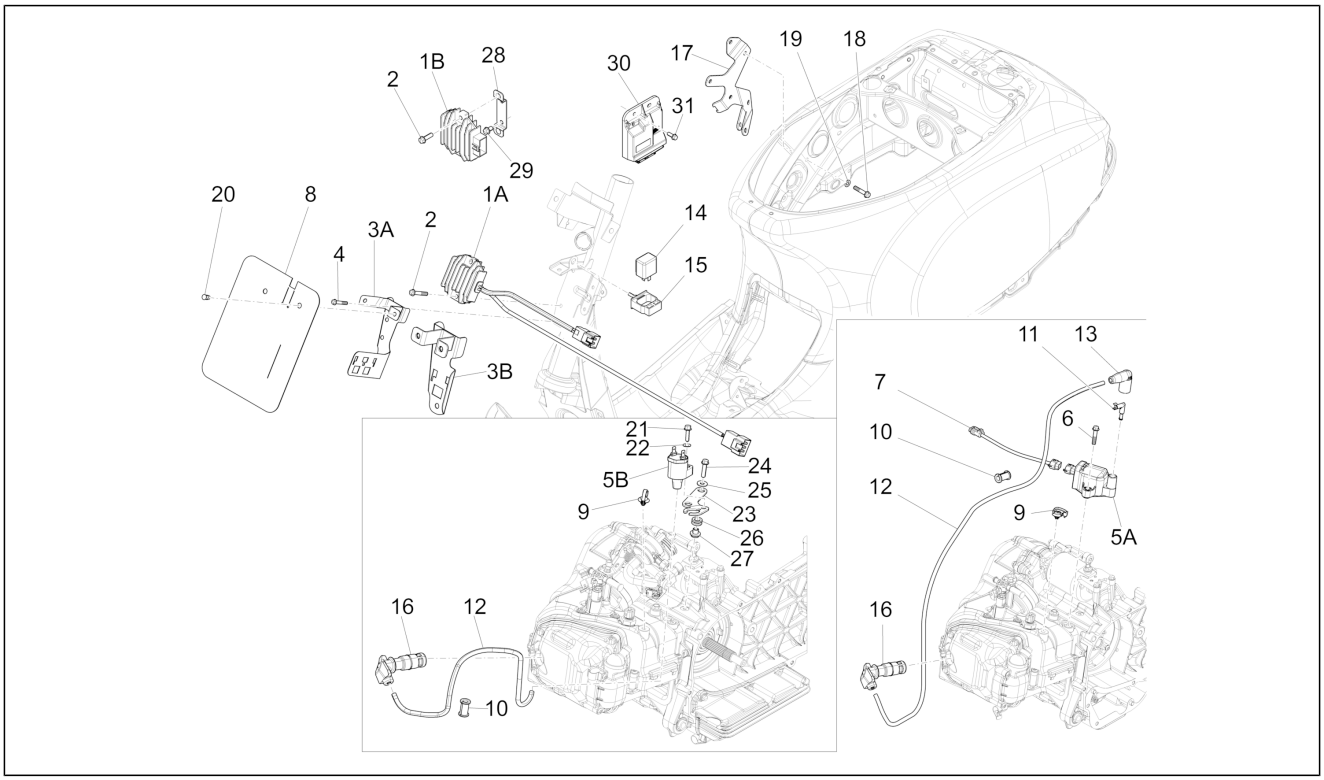

Pos.	Código	Descripción	Cant.	Variantes
2	018639	Tornillo c. hex. M6x20	2	
4	969296	Torn. CH con reborde M6x10	1	
6	B016792	Torn. CH con reborde M6x30	2	
7	643235	Racor	1	
8	642234	Placa protección de los relés	1	
9	641764	Abrazadera	1	
10	563989	Pasacables	1	
11	641725	Terminal A.T.	1	
12	080341	Cable base A.T.	1	
13	641040	Capuchón aislante	1	
14	640289	Dispositivo intermitentes	1	
15	291017	Soporte elástico	1	
16	642200	Capuchón blind.	1	
17	674907	Estribo soporte conectores	1	
18	B016777	Torn. CH con reborde M6x16	2	
19	016406	Arandela elástica 6,4x11,8x1	2	
1A	58204R	Regulador de tensión	1	**PAÍS:**Australia[AU], Europa[EU], Inghilterra[UK] **Versión:**Corpo farfallato con centralina integrata[CI]
1B	58090R	Regulador de tensión	1	**PAÍS:**Europa[EU] **Versión:**Corpo farfallato senza centralina integrata[SC]
20	D9004468231	Clip	2	
21	872269	Torn. CH con reborde M5x8x20	1	
22	012528	Arandela	1	
23	1A000638	Estribo soporte bobina A.T.	1	
24	B016774	Torn. CH con reborde M6x25	2	
25	013880	Arandela plana 16x6,5x1,5	2	
26	487665	Pasacables	2	
27	B018293	Distanciador	1	

Grupo	Instalación eléctrica
Código	06.06
Descripción	Reguladores de tensión - Centralitas electrónicas - Bobina A.T.
Revisión	1

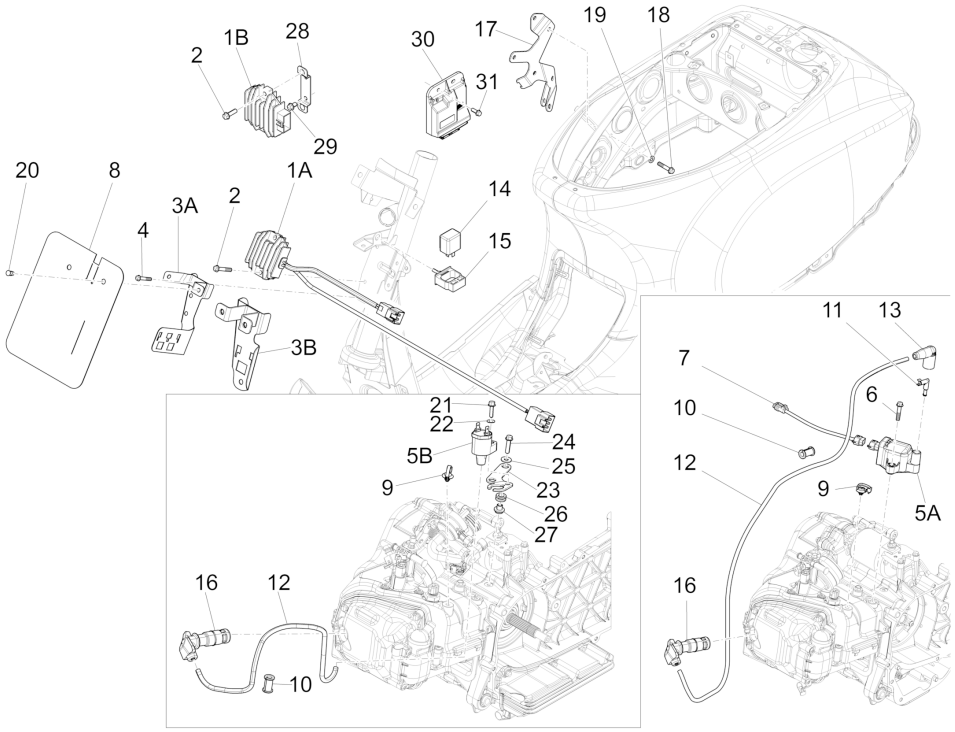

Pos.	Código	Descripción	Cant.	Variantes
28	1D000084	Estribo del soporte del regulador de tensión	1	
29	B016777	Torn. CH con reborde M6x16	2	
30	58283R	Centralita electrónica	1	
31	969296	Torn. CH con reborde M6x10	2	
3A	641845	Estribo conectores	1	**PAÍS:**Australia[AU], Europa[EU], Inghilterra[UK] **Versión:**Corpo farfallato con centralina integrata[CI]
3B	1D000050	Estribo conectores	1	**PAÍS:**Europa[EU] **Versión:**Corpo farfallato senza centralina integrata[SC]
5A	641901	Bobina A.T.	1	**PAÍS:**Australia[AU], Europa[EU], Inghilterra[UK] **Versión:**Corpo farfallato con centralina integrata[CI]
5B	CM255202	Bobina A.T.	1	**PAÍS:**Europa[EU] **Versión:**Corpo farfallato senza centralina integrata[SC]

Grupo	Instalación eléctrica
Código	06.08
Descripción	Grupo cables principal
Revisión	1

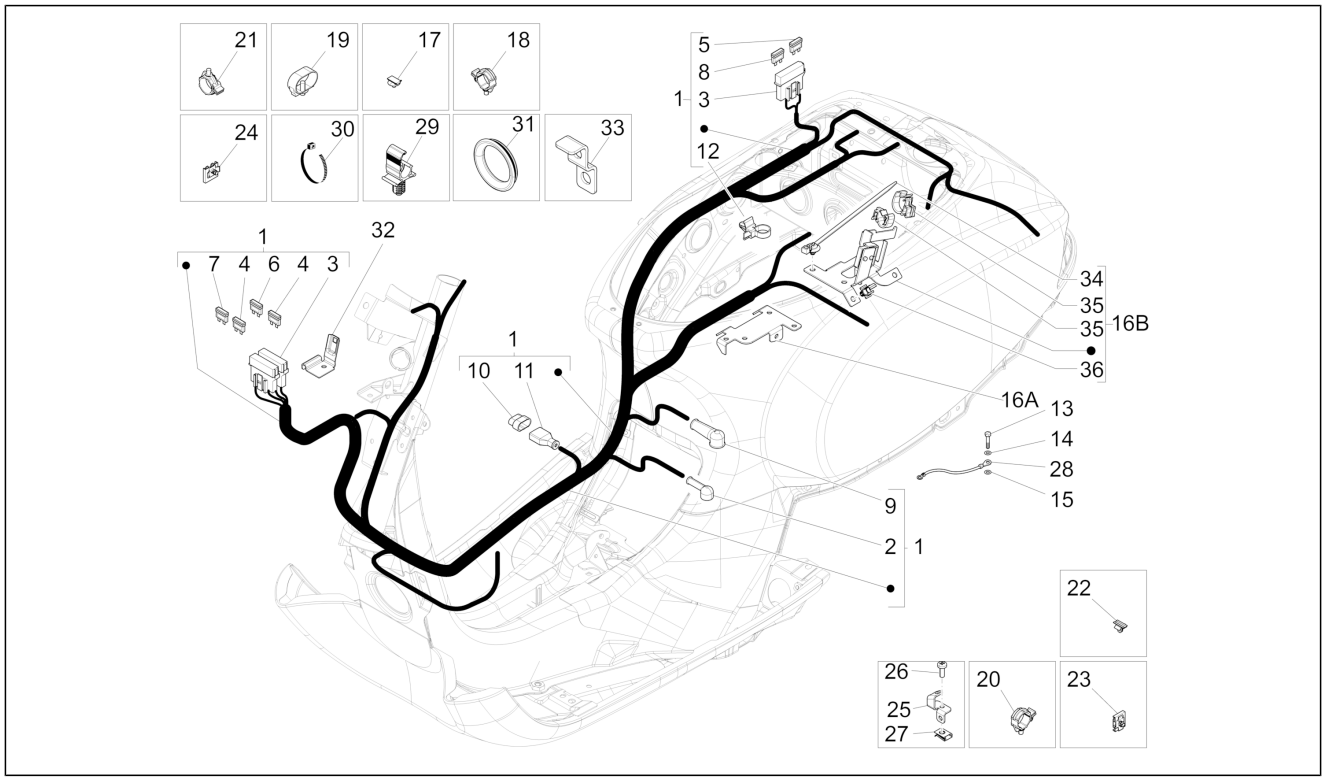

Pos.	Código	Descripción	Cant.	Variantes
1	1D000030	Conjunto cables bastidor	1	**PAÍS:**Europa[EU] **Versión:**Corpo farfallato senza centralina integrata[SC]
1	643356	Conjunto cables bastidor	1	**PAÍS:**Europa[EU] **Versión:**Corpo farfallato con centralina integrata[CI]
1	680003	Conjunto cables bastidor	1	**PAÍS:**Australia[AU], Japan[JP], Inghilterra[UK] **Versión:**Corpo farfallato con centralina integrata[CI]
2	583971	Capuchón	3	
3	580653	Porta fusible	3	
4	252945	Fusible 7,5A	1	
5	290860	Fusible 15A	1	
6	292507	Fusible 10A	2	
7	293256	Fusible de làminas 5a	1	
8	580561	Fusible 20A	1	
9	581061	Capuchón	1	
10	582928	Tapón para conect diagnos ECU	1	
11	292577	Capuchón	1	
12	640879	Abrazadera 2,7x132	1	
13	641204	Tornillo autorroscante hexagonal tres lóbulos	2	
14	003056	Arandela plana 6,4x12x1	2	
15	016406	Arandela elástica 6,4x11,8x1	2	
17	584520	Muelle conector	1	
18	CM006903	Clip de retención tubos/cables	1	
19	CM006908	Muelle retención L=23	1	
20	CM006910	Molletta	1	
21	CM006912	Muelle retención	1	
22	639560	Tenacilla para conector	1	
23	641599	Muelle conectores	2	
24	641769	Tenacilla para conector	1	
25	641955	Placa	1	

Grupo	Instalación eléctrica
Código	06.08
Descripción	Grupo cables principal
Revisión	1

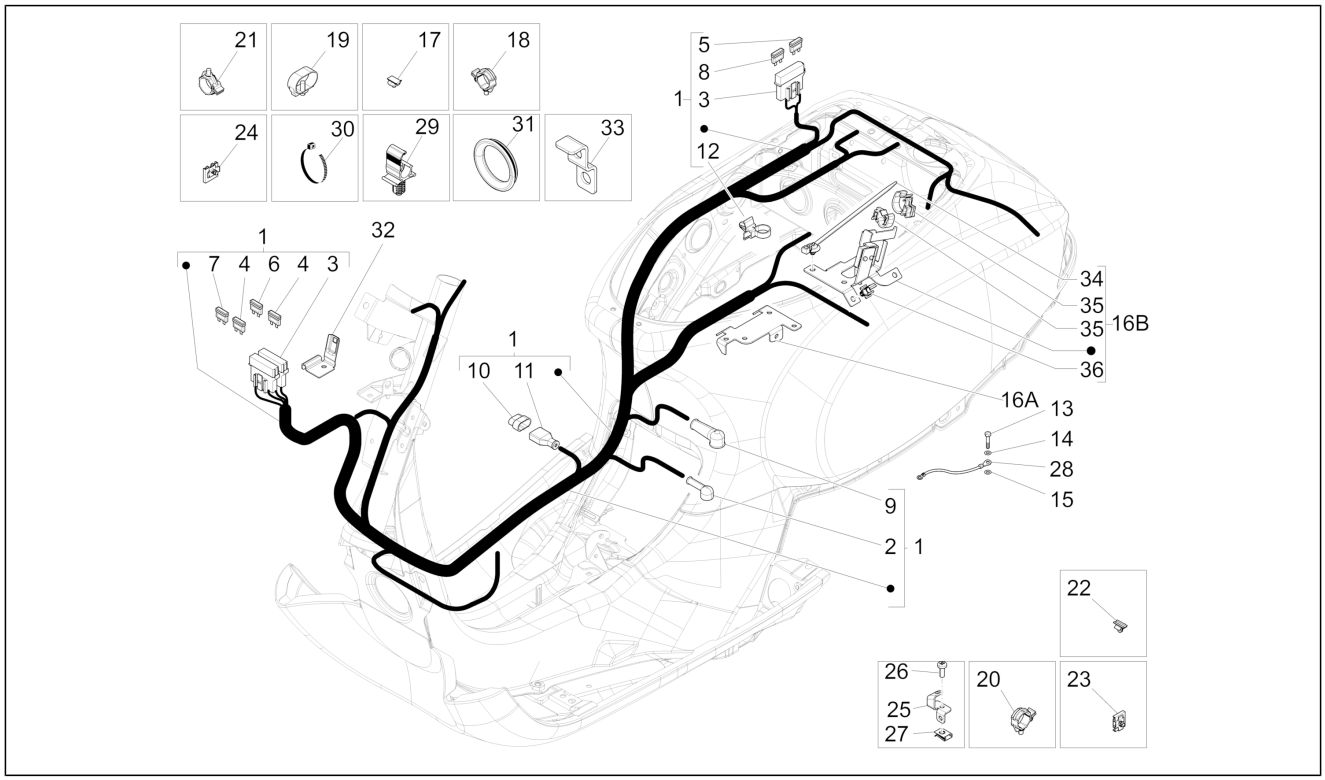

Pos.	Código	Descripción	Cant.	Variantes
26	484123	Torn. CH con reborde	1	
27	248419	Placa elastica m5	1	
28	581309	Media de masa	1	
29	667643	Abrazadera	2	
30	145298	Abrazadera ajustable L=180mm	8	
31	294754	Pasacables	2	
32	642076	Estribo soporte fusibles	1	
33	680036	Soporte	1	
34	641764	Abrazadera	1	
35	CM013202	Clip de retención tubos/cables	2	
36	667643	Abrazadera	1	
16A	643240	escuadra	1	**PAÍS:**Australia[AU], Europa[EU], Inghilterra[UK] **Versión:**Corpo farfallato con centralina integrata[CI]
16B	1D0001005	escuadra	1	**PAÍS:**Europa[EU] **Versión:**Corpo farfallato senza centralina integrata[SC]