PIAGGIO & C. s.p.a.

CATÁLOGO DE PIEZAS DE REPUESTO

Vespa GTV 250 ie 2006-2009

Prefijo chasis: ZAPM45102
Prefijo motor: M451M

Vespa GTV 250 **NVG4000U05**

Índice

Productos terminados....4
Índice alfanumérico....5
Motor....10
Tabla 01.02 - Motor completo....10
Tabla 01.05 - Cárter....11
Tabla 01.06 - Cigüeñal....13
Tabla 01.07 - Grupo cilindro-pistón-eje....14
Tabla 01.10 - Grupo culata - Valvula....15
Tabla 01.11 - Grupo soporte balancines....16
Tabla 01.12 - Tapa culata....17
Tabla 01.13 - Polea conductora....18
Tabla 01.14 - Polea conducida....19
Tabla 01.15 - Tapa cárter - Refrigeracion cárter....20
Tabla 01.18 - Bomba de aceite....21
Tabla 01.19 - Bomba de agua....23
Tabla 01.20 - Arranque - Arranque electrico....24
Tabla 01.21 - Volante magnetico....25
Tabla 01.23 - Tapa volante magnetico - Filtro de aceite....26
Tabla 01.25 - Grupo reductor....27
Tabla 01.36 - Cuerpo con mariposa - Inyector - Racord admisión....28
Tabla 01.42 - Silenciador....29
Tabla 01.45 - Filtro de aire....30
Chasis - Partes plástico - Carrocerias....31
Tabla 02.01 - Chasis/carrocería....31
Tabla 02.25 - Caballete/s....32
Tabla 02.26 - Escudo delantero....33
Tabla 02.30 - Maletero delantero - Contraescudo....34
Tabla 02.31 - Cubierta central - Estribos....36
Tabla 02.32 - Cubiertas laterales - Spoiler....37
Tabla 02.33 - Alojamiento rueda - Guardabarros....38
Tabla 02.34 - Alojamiento casco - Parte debajo sillìn....40
Tabla 02.37 - Cubierta trasera - Salpicador....41
Tabla 02.38 - Letreros - Escudos....42
Tabla 02.39 - Sillín/asientos - Bolsa herramienta....43
Tabla 02.44 - Portaequipajes trasero....44
Tabla 02.45 - Retrovisor/es....45
Tabla 02.46 - Cerraduras....46
Tabla 02.47 - Depósito carburante....47
Tabla 02.53 - Instalación de alimentación....48
Tabla 02.55 - Instalación de refrigeracion....49
Manillar/Dirección....51
Tabla 03.01 - Coberturas manillar....51
Tabla 03.02 - Tablero de instrumentos - Cruscotto....52

Tabla 03.06 - Manillar - Bomba freno....53
Suspensiones - Ruedas....54
Tabla 04.01 - Brazo oscilante....54
Tabla 04.02 - Horquilla/Tubo direccion - Conjunto tejuelos....55
Tabla 04.10 - Suspensión trasera - Amortiguador/es....58
Tabla 04.11 - Rueda delantera....60
Tabla 04.12 - Rueda trasera....61
Instalación de frenos - Transmisiones....62
Tabla 05.01 - Tuberìas frenos - Pinzas del freno....62
Tabla 05.03 - Transmisiónes....63
Instalación eléctrica....64
Tabla 06.01 - Conmutadores - Conmutadores - Pulsadores - Interruptores....64
Tabla 06.03 - Faros delanteros - Indicadores de dirección....65
Tabla 06.04 - Faros traseros - Indicadores de dirección....66
Tabla 06.05 - Telerruptores - Bateria - Claxon....67
Tabla 06.06 - Reguladores de tensión - Centralitas electrónicas - Bobina A.T....68
Tabla 06.08 - Grupo cables principal....69

Productos terminados

Código	Validez
NVG4000U05	
NVG4EPAU05	**COLOR VEHÍCULO:**Grigio Avio[780/A]
NVG4M4AU05	**COLOR VEHÍCULO:**Marfil Creyón[552]
NVG4VGAU05	**COLOR VEHÍCULO:**Verde[305/A]

Código	Nº Tabla	Pos.
000097	01.21	8
000674	01.05	2
002440	02.25	9
003056	01.45	11
003056	01.45	15
003058	01.42	11
003058	05.01	14
004021	02.33	25
004021	04.02	76
006078	06.03	17
006410	01.14	3
006416	04.01	15
006422	04.02	26
006635	01.15	10
006635	04.02	41
006731	04.02	52
006966	02.33	5
006966	02.44	3
006966	04.02	42
006975	04.02	27
006976	02.33	17
006976	04.02	77
006976	06.04	4
008112	04.02	78
008375	01.20	8
008457	06.03	15
008457	06.04	15
011109	04.02	1
0111094	04.02	1
012112	02.33	27
012528	01.23	25
012528	04.02	3
012533	01.45	12
012533	01.45	16
012533	02.39	8
012533	02.44	4
012535	04.02	19
012543	03.06	3
012554	06.06	9
012789	04.02	16
012789	04.10	15
013763	02.37	11
013776	04.10	16
013777	02.39	9
013777	02.44	5
013880	02.47	2
013880	06.06	1
013962	04.10	9
013963	02.33	18
014754	02.30	24
015014	06.06	14
015330	03.06	5
016404	02.37	12
016405	06.03	21
016406	02.47	3
016406	06.05	6
016406	06.06	2
016408	04.02	68
016408	04.10	11
016627	04.10	9
018538	01.11	13
018575	01.05	17
018575	01.21	6
018575	01.21	9
018591	02.37	13
018603	03.02	6
018639	01.36	5

Código	Nº Tabla	Pos.
018639	02.47	4
018640	01.45	17
020003	06.06	10
020008	04.10	4
020104	02.37	14
020106	06.06	3
020108	04.02	69
021108	04.10	12
021114	04.02	17
021210	04.02	20
030115	02.25	8
031056	06.03	20
031058	04.02	28
031091	01.36	5
031091	02.47	4
031119	04.02	70
031153	04.10	23
063435	01.10	5
071671	06.06	15
080341	06.06	13
092517	04.02	58
119219	04.02	53
122637	01.21	7
127927	05.01	21
127927	05.01	7
140435	06.08	25
145298	01.19	10
145298	01.42	16
145298	02.53	11
145298	02.55	41
145298	05.01	28
145298	06.08	16
145298	06.08	26
149104	01.42	9
149104	04.02	21
149104	04.10	17
149104	04.11	4
149104	05.01	23
156205	06.08	5
164634	03.02	2
168077	02.55	25
174085	04.02	22
174088	04.02	23
174874	04.02	24
177408	04.02	29
177414	04.02	30
177436	04.02	39
177442	04.02	43
177443	04.02	44
177445	04.02	31
177451	04.02	54
177494	04.02	40
177521	04.02	32
177609	04.02	18
177610	04.02	45
178150	04.10	13
178790	03.06	4
179230	03.02	3
181746	06.04	11
181746	06.04	7
191189	02.25	2
194423	04.10	18
195482	02.33	26
198513	04.02	55
199190	02.26	3
199190	02.30	25
199190	02.31	4

Código	Nº Tabla	Pos.
199190	02.32	11
199190	06.05	9
214191	03.02	4
217280	02.46	4
223605	03.06	2
231590	04.02	60
232108	02.25	9
232108	04.01	10
232108	04.10	10
232108	04.10	5
239388	01.05	13
239388	01.05	3
239388	01.15	11
239687	02.33	19
239687	04.02	79
241936	01.45	13
241936	02.32	6
241936	02.46	2
241936	02.55	2
241936	05.01	26
250522	06.04	16
252420	02.30	6
252945	06.08	4
253327	06.03	2
253937	02.46	5
254485	01.45	18
254485	02.31	5
254485	02.33	6
254485	02.37	4
254485	02.47	9
254485	02.55	30
254485	02.55	5
254485	02.55	9
254485	04.02	80
254485	06.05	2
257134	05.01	10
257134	06.08	27
257404	02.55	10
257614	02.30	7
258146	01.15	7
258146	01.45	3
258160	02.47	11
258249	02.30	26
258249	02.31	6
259166	01.45	14
259348	02.33	28
259348	04.02	13
259349	02.30	8
259349	04.02	14
259349	04.02	61
259372	02.30	30
259372	02.30	32
259577	03.01	4
259830	02.31	7
259830	06.05	14
259832	02.47	10
260918	01.36	4
260918	01.45	6
265451	05.01	22
266841	04.02	33
266845	04.01	6
267038	04.10	14
267958	02.26	2
268158	04.10	6
268418	04.02	81
268596	02.30	5
268596	02.30	9

Código	Nº Tabla	Pos.
268596	02.37	16
268808	02.33	24
269118	04.02	35
269755	01.25	13
270793	01.15	3
270793	02.39	12
270793	02.55	3
270793	03.01	3
271147	04.02	46
271451	06.08	16
271477	04.02	59
271740	04.01	7
271807	04.01	8
272426	02.25	15
272750	04.10	31
272836	02.37	5
272836	02.55	6
272836	05.01	27
272836	06.04	5
272836	06.08	21
273460	04.10	32
273693	04.02	36
273754	02.25	10
274246	01.14	20
277916	01.05	26
277916	01.07	9
277916	01.18	9
285536	01.23	19
285846	01.10	13
287913	01.18	2
288245	02.37	9
288474	01.23	21
289731	01.15	13
289731	01.18	27
289731	02.33	7
289731	05.01	4
289731	06.06	4
290860	06.08	4
291017	06.05	5
291017	06.05	7
292022	06.03	3
292022	06.03	7
292022	06.04	2
292507	06.08	4
292723	06.03	4
295789	02.25	3
296141	02.30	10
296456	02.39	2
297027	01.10	1
297027	01.10	6
297498	06.03	16
298581	02.46	6
298592	02.46	8
298594	02.46	9
298604	02.01	10
298731	02.46	23
298838	02.46	10
298903	02.46	7
299557	02.01	9
299972	02.30	34
299972	02.46	13
319532	05.01	15
319538	02.44	7
411296	01.10	9
411311	01.05	4
414837	01.18	15
414837	01.20	9

Código	Nº Tabla	Pos.
414838	01.11	9
414838	01.23	11
414838	02.47	5
430264	01.15	2
430585	01.14	4
431065	01.05	25
431089	01.14	17
432142	01.05	27
433232	01.14	5
433800	06.03	18
434541	01.18	16
434541	06.05	3
434885	01.13	9
434947	02.25	4
435629	01.10	20
436438	01.10	14
436695	01.18	3
436788	02.39	6
436947	01.42	14
463195	02.32	7
478115	01.05	5
478115	01.07	10
478184	01.07	11
478985	01.15	12
479132	01.45	4
479515	01.21	3
479986	01.18	11
479986	01.23	3
480853	01.10	21
482305	01.14	18
483164	02.01	6
483226	01.14	9
483261	01.14	10
483711	01.10	15
483767	01.05	18
483785	01.05	6
483889	01.13	2
483914	01.10	16
483918	01.18	20
484034	01.05	7
484123	01.11	11
484123	01.23	24
484733	01.10	17
484739	01.11	1
484740	01.11	4
484819	01.11	2
484819	01.11	5
484908	01.07	3
485047	01.05	19
485080	01.19	3
485655	01.05	20
485703	01.25	14
485710	01.13	4
485868	01.18	17
485912	01.05	8
485912	01.25	2
486075	01.23	17
486081	01.05	9
486082	01.18	9
486324	01.13	10
486324	01.14	21
486331	01.11	14
486336	01.11	8
486343	01.11	7
486363	01.07	4
486974	01.11	15
487211	01.25	6

Código	Nº Tabla	Pos.
487832	01.11	16
487833	01.11	17
487936	01.14	6
487989	01.12	6
497461	01.02	2
497462	01.02	3
560136	05.03	6
560173	03.01	8
56140R5	04.02	56
561433	04.02	62
56234R	04.10	1
56286R	04.02	57
56352R	04.11	1
56352R	04.12	1
563728	04.10	19
564053	04.02	37
564257	04.02	6
564260	04.02	9
56440R	02.25	1
564573	04.02	47
564573	04.12	4
564629	01.18	28
564629	05.01	9
56465R	02.25	14
564761	05.01	11
564878	04.01	18
567642	02.37	8
57313R	02.55	11
573426	02.46	24
574646	02.32	8
575249	02.30	27
575249	02.31	8
575249	02.33	12
575249	02.37	6
575249	02.46	3
575249	02.55	31
575607	02.30	11
575819	02.30	12
576189	02.30	28
576189	02.31	13
576189	02.32	12
576189	02.33	16
576189	06.05	10
576464	02.38	1
576542	02.53	7
576546	02.53	8
577005	02.30	13
577128	02.46	14
577129	02.46	15
577131	02.46	16
577175	02.30	2
577180	02.31	2
577181	02.31	3
577182	02.31	11
577183	02.55	1
577187	02.55	16
577195	02.55	29
577196	02.55	26
577201	02.55	18
577384	02.55	19
577395	02.30	29
577395000C	02.30	29
577396000C	02.30	31
577397	02.01	11
577398	02.01	12
577399	02.30	14
577400	02.30	15

Código	Nº Tabla	Pos.
577405000C	02.32	13
577406	02.31	10
577433	02.55	21
577436	02.55	21
577437	02.31	9
577447	02.30	16
577453	02.30	37
577454	02.46	22
577456	02.46	25
577468	02.30	17
577471	02.46	17
577473	02.32	3
57747300EP	02.32	3
57747300M4	02.32	3
57747300VG	02.32	3
577474	02.32	4
57747400EP	02.32	4
57747400M4	02.32	4
57747400VG	02.32	4
577492	02.39	3
577594	02.30	18
577620	02.30	35
577620	02.46	18
577856	02.30	19
577857	02.30	20
577861	02.30	21
580160	02.55	28
580160	05.01	12
580160	06.08	18
580645	06.01	11
580653	06.08	3
58070R	01.21	1
58071R	01.21	2
58086R	06.06	18
58088R	01.20	1
58099R	06.05	11
58115R	06.05	8
58120R	06.06	8
58142R	01.20	1
581440	06.08	4
581904	06.03	12
581904	06.03	9
581957	02.33	20
582034	03.06	9
582041	06.01	4
582298	02.25	11
582787	04.02	10
582828	03.06	15
582850	02.25	12
582851	02.25	13
582951	06.01	5
582988	06.01	6
582990	02.46	19
583236	06.06	11
583527	06.04	12
583527	06.04	8
583864	06.03	10
583864	06.03	13
584002	03.02	7
584121	02.46	20
584344	01.42	12
584520	06.01	7
584669	02.55	4
584678	06.04	13
584679	06.04	9
584726	06.03	6
584867	06.05	4

Código	Nº Tabla	Pos.
584877	02.37	15
584884	02.37	10
584970	06.03	8
584971	06.03	11
584972	06.04	6
584973	06.04	10
597149	04.10	7
597317	04.01	12
597374	04.01	13
597418	05.01	5
597528	04.10	21
597564	04.12	5
597565	04.12	6
597679	04.11	3
597679	04.12	3
597758	04.02	38
597857	04.01	4
597914	04.01	5
598134	04.02	71
598143	04.10	3
598237	04.01	16
598277	04.11	2
598278	04.12	2
598615	04.02	63
59861500EP	04.02	63
59861500M4	04.02	63
59861500VG	04.02	63
598715	04.12	7
598917	04.01	2
599020	02.25	14
599059	04.01	19
599077	04.01	17
599097	02.25	5
599246	04.01	11
599250	04.01	14
599561	02.25	6
599593	04.10	27
600161	04.01	3
6009605	04.02	51
601031	04.02	50
601815	04.10	30
601825	04.01	1
601978	02.25	1
620236	02.37	7
620395	02.01	3
620395	02.01	5
620415	02.46	21
620452	02.30	33
620529	02.38	2
620693	02.30	22
620737	02.47	7
621137	02.32	1
62113700EP	02.32	1
62113700M4	02.32	1
62113700VG	02.32	1
621138	02.32	2
62113800EP	02.32	2
62113800M4	02.32	2
62113800VG	02.32	2
621141	02.34	2
621143	02.26	1
62114300EP	02.26	1
62114340EP	02.26	1
62114340M4	02.26	1
62114340VG	02.26	1
62114350EP	02.26	1
62114350VG	02.26	1

Código	Nº Tabla	Pos.
621145	02.33	8
621146	02.53	1
621152	02.53	2
621155	02.34	1
621157	06.06	6
621365	02.55	26
621365	02.55	27
621498	02.39	4
621581	02.53	9
621582	02.47	1
621585	02.53	6
621625	02.37	3
621830	06.05	13
622052	02.55	22
622357	06.04	18
622548	02.44	1
622824	02.37	1
62282400EP	02.37	1
62282400M4	02.37	1
62282400VG	02.37	1
622838	06.06	7
622839	02.55	17
62291400EP	02.01	1
62291400VG	02.01	1
62291401	02.01	1
62291450EP	02.01	1
62291450M4	02.01	1
62291460EP	02.01	1
623013	02.55	23
623162	02.47	12
623205	02.38	3
623361	06.06	12
623438	02.55	24
623563	02.37	2
623575	02.32	9
623576	02.44	8
623673	02.55	8
623743	02.53	10
623749	02.55	20
623776	02.30	38
623920	02.44	6
623922	02.55	20
623928	02.31	1
624402	02.55	7
624682	03.01	1
62468200EP	03.01	1
62468200M4	03.01	1
62468200VG	03.01	1
624683	03.01	2
62468300EP	03.01	2
62468300M4	03.01	2
62468300VG	03.01	2
624685	03.06	1
624700	05.03	3
624701	03.01	5
624702	02.55	13
624702	02.55	42
624703	02.55	14
624703	02.55	43
624966	02.39	1
624998	06.08	14
638534	02.46	26
638536	06.04	3
638755	06.01	2
638792	06.08	23
638934	06.08	2
638949	01.36	1

Código	Nº Tabla	Pos.
6389495	01.36	1
639000	01.10	8
639026	06.08	14
639028	01.20	2
639032	01.23	13
639082	06.05	7
639180	01.36	8
639205	01.12	11
639357	02.53	12
639682	06.04	1
639823	03.02	5
639838	03.02	1
639843	06.08	22
639846	06.03	1
63984800EP	06.01	12
63984800M4	06.01	12
63984800VG	06.01	12
639849	06.01	13
63984900EP	06.01	13
63984900M4	06.01	13
63984900VG	06.01	13
639858	06.01	14
63985800EP	06.01	14
63985800M4	06.01	14
63985800VG	06.01	14
639974	06.08	1
640017	02.55	15
640017	02.55	44
640025	06.08	15
640026	06.08	10
64017100EP	06.01	12
64017100M4	06.01	12
64017100VG	06.01	12
640530	03.02	5
641320	01.12	11
646921	02.39	5
647078	05.01	25
647161	05.01	16
647846	02.33	29
64784600EP	02.33	29
64784600M4	02.33	29
64784600VG	02.33	29
647886	02.33	30
647887	02.33	23
647891	02.33	1
64789100EP	02.33	1
64789100M4	02.33	1
64789100VG	02.33	1
647892	02.33	14
647893	02.33	15
647894	06.03	19
647971	04.11	1
647971	04.12	1
647975	05.01	13
648025	04.02	34
648031	04.02	48
648059	02.33	21
648060	02.33	22
648061	04.02	75
648160	05.03	1
648162	05.01	3
648163	05.03	5
648173	03.06	7
64831100EP	03.06	6
64831100VG	03.06	6
648336	05.01	8
648378	03.06	12

Código	Nº Tabla	Pos.
648378	03.06	14
648550	03.06	16
648551	03.06	8
649083	02.39	5
649471	05.03	1
652706	06.01	16
652772	05.03	2
652801	02.39	11
652812	02.30	1
65281200EP	02.30	1
65281200M4	02.30	1
65281200VG	02.30	1
652857	02.38	4
653019	03.06	10
65323000EP	02.31	1
65323000M4	02.31	1
65323000VG	02.31	1
709047	01.42	10
709047	02.01	8
709047	02.55	40
709047	04.02	25
709047	04.10	22
709047	04.11	5
709047	05.01	24
709532	01.36	7
709646	04.10	24
82518R	01.14	11
82539R	01.05	10
82545R	04.10	28
825481	01.42	15
825758	01.25	7
82580R	01.23	16
825952	01.18	21
826165	01.23	18
82635R	01.23	14
8263885	01.42	6
826396	01.11	18
82642R	01.13	15
82649R	01.18	5
82650R	01.18	14
82659R	01.25	3
827085	01.05	23
82723R	01.18	22
827277	01.25	8
82737R	01.20	3
82782R	01.18	23
827831	01.45	19
82783R	01.18	6
828146	01.07	8
828147	01.07	8
828148	01.07	8
82817R	01.11	3
82817R	01.11	6
82818R	01.14	1
828210	06.06	16
828217	01.13	14
82823R	01.23	18
82831R	01.10	3
828421	01.12	5
828480	01.10	19
828653	01.12	7
828662	01.19	2
828717	01.14	7
82871R	01.23	6
82877R	01.18	1
82878R	01.05	10
82881R	01.14	1

Código	Nº Tabla	Pos.
828961	04.11	6
828961	05.01	29
82897R	01.23	6
829040	01.23	2
829139	01.11	19
829201	01.25	4
829206	01.25	5
829529	01.07	5
829534	01.12	1
829536	01.12	2
829593	01.18	8
829661	01.05	21
829785	01.10	18
830056	01.45	7
830057	01.45	8
830061	01.05	16
830061	01.36	6
830071	01.25	10
830248	01.12	3
830249	01.12	4
830486	01.07	6
830862	01.25	15
831174	01.10	10
831995	01.45	5
831997	01.45	9
832130	01.05	22
833308	01.11	12
833669	01.14	8
833673	01.14	13
833674	01.14	14
833701	01.05	11
833722	01.18	4
833989	01.13	13
834044	01.14	15
834266	01.15	4
840177	01.15	5
840193	01.13	7
840332	01.05	12
840344	01.18	19
840504	01.23	10
840507	01.23	15
840533	01.13	11
840893	01.21	5
8410015	01.25	11
8410035	01.25	12
841130	01.19	4
841379	01.13	12
841774	01.14	16
841782	01.42	5
842090	01.15	6
842093	01.15	8
842143	01.25	1
842204	01.13	3
8423835001	01.06	1
8423835002	01.06	1
842385	01.21	10
842388	01.21	11
842389	01.23	5
842390	01.19	6
842455	01.23	6
842595	01.23	7
842683	01.42	8
842703	01.20	7
8427035	01.20	7
842870	01.13	5
842908	01.42	3
843028	01.13	6

Código	Nº Tabla	Pos.
843362	01.10	17
843363	01.10	18
843517	01.07	1
8435190001	01.07	2
8435190002	01.07	2
8435190003	01.07	2
8435190004	01.07	2
843568	01.23	20
843963	01.13	8
844049	01.14	19
844094	01.12	10
844160	01.10	11
844160	01.23	12
844352	01.18	1
844483	04.10	8
844582	01.05	15
844730	01.23	4
844758	01.45	10
8447595	01.23	8
844864	01.42	2
844927	01.42	4
8449404	01.42	7
845212	01.05	28
845604	01.10	4
845605	01.10	7
845753	01.10	2
845861	01.05	24
8459375	01.15	9
846096	01.18	26
846098	01.18	29
8462415001	01.05	1
8462415002	01.05	1
846734	01.19	1
846819	01.18	10
847116	01.18	24
847266	01.45	1
847277	01.18	14
847516	01.18	25
847568	01.10	12
847679	01.21	5
847716	01.23	22
847717	01.23	23
847718	01.19	5
847791	01.11	10
8477975	01.21	4
847881	01.36	2
847928	01.18	18
847929	01.18	7
847929	01.18	9
847931	01.25	9
847974	01.42	13
848039	04.10	33
8483785	01.23	1
848724	01.20	6
872635	01.12	3
873351	01.25	4
873980	01.25	7
875111	01.05	28
875112	01.07	8
875113	01.07	8
949625	02.55	27
949625	02.55	45
951685	02.39	10
963486	01.07	7
967351	02.25	7
969224	02.33	13
969224	02.53	5

Código	Nº Tabla	Pos.
969224	04.02	15
969224	06.06	19
969296	06.08	11
969348	06.06	17
975855	02.01	7
B0144125	01.42	1
CM001429	02.53	3
CM001432	02.53	3
CM001903	02.55	32
CM001904	01.12	8
CM001904	01.19	7
CM001904	01.19	8
CM001904	02.55	33
CM001905	02.55	34
CM001907	02.55	35
CM001908	01.19	9
CM001908	02.55	36
CM001915	02.55	37
CM001922	02.55	39
CM001922	02.55	46
CM006307	02.30	3
CM006903	02.55	38
CM006903	05.01	6
CM006903	06.08	6
CM006904	06.08	7
CM006906	06.08	8
CM012811	02.46	11
CM012813	02.46	12
CM013201	02.53	4
CM013203	06.08	9
CM017201	02.01	2
CM017202	02.01	4
CM017406	06.03	14
CM017406	06.04	14
CM017408	02.30	23
CM017410	02.30	4
CM017410	02.31	12
CM017410	02.32	5
CM017410	04.02	11
CM017410	04.02	12
CM023703	02.46	1
CM025709	02.47	8
CM061303	04.02	2
CM061304	04.02	7
CM067801	04.01	9
CM068301	05.01	1
CM071805	06.05	1
CM071806	06.05	1
CM073410	02.45	3
CM073411	02.45	2
CM074101	05.01	2
CM078201	01.36	3
CM079901	03.06	13
CM080801	03.06	11
CM121908	01.15	1
CM1425585	01.02	1
CM144017	01.14	2
CM144407	01.13	1

Grupo	Motor
Código	01.02
Descripción	Motor completo
Revisión	1

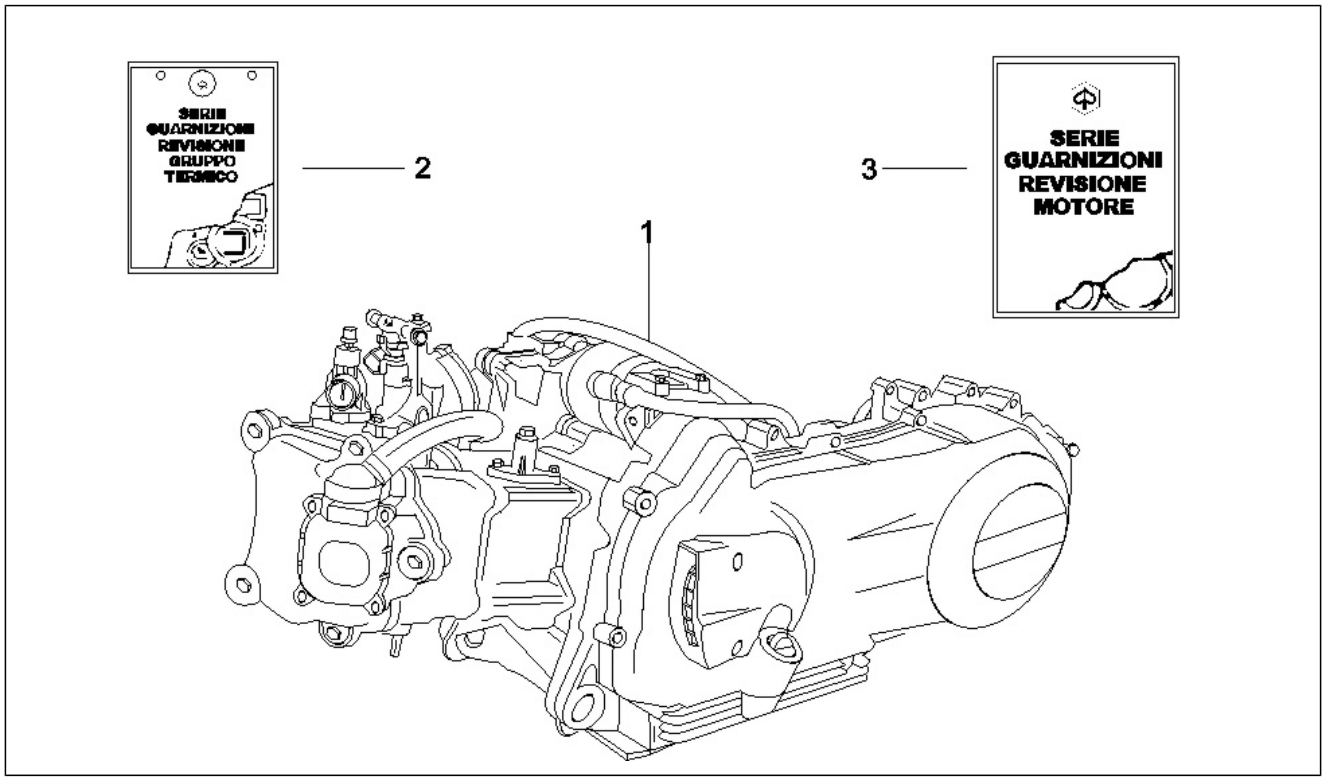

Pos.	Código	Descripción	Cant.	Variantes
1	CM1425585	Motor 250 4T/4V E3 IE	1	
2	497461	Juego de juntas	1	
3	497462	Serie juntas motor	1	

Grupo	Motor
Código	01.05
Descripción	Cárter
Revisión	1

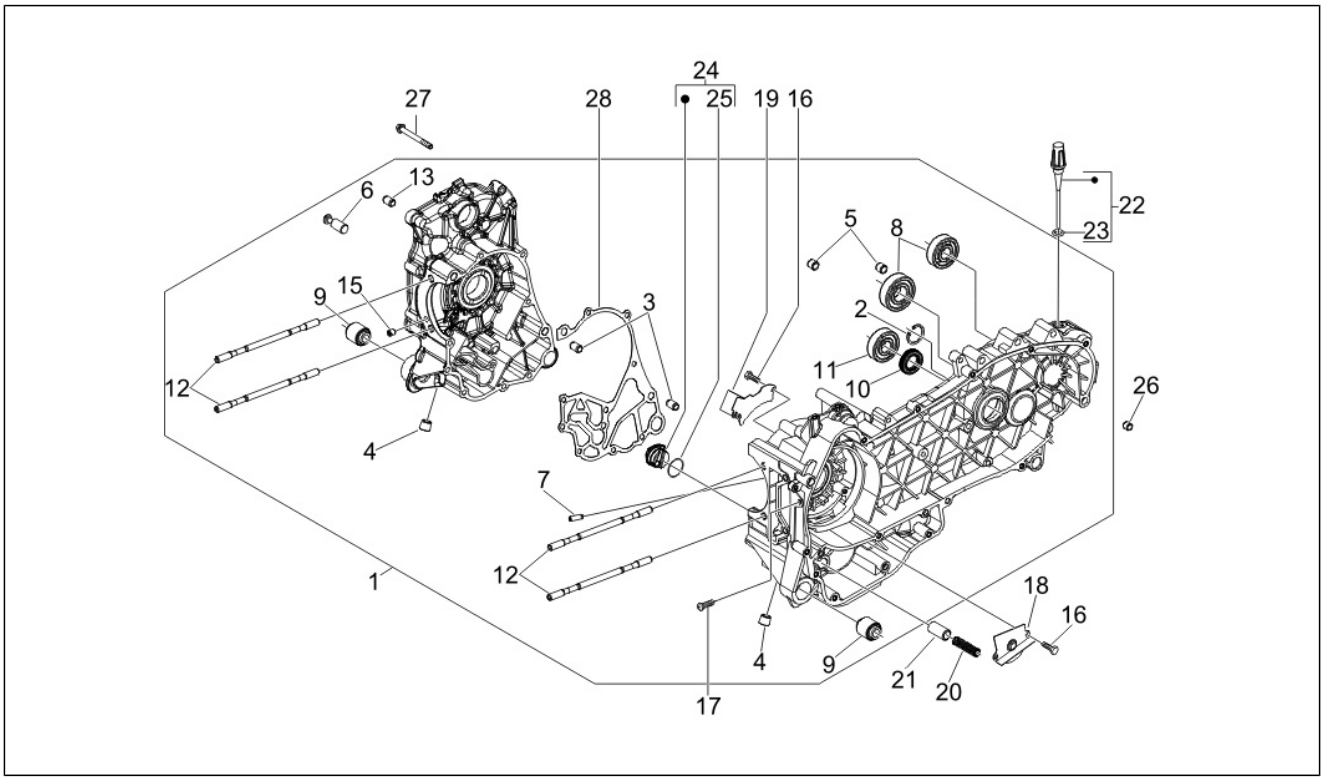

Pos.	Código	Descripción	Cant.	Variantes
1	8462415001	Cigüeñal cpl.,cat.2	1	
1	8462415002	Cigüeñal cpl.,cat.1	1	
2	000674	Anillo de retención 25x26.9x1.2	1	
3	239388	Espina 6,5x9,5x15	2	
4	411311	Tapón	2	
5	478115	Perno de referencia Ø11xØ8,1x10	2	
6	483785	Perno engche muelles	1	
7	484034	Surtidor	1	
8	485912	Cojinete 15x42x13	2	
9	486081	Casquillo elástico	2	
10	82539R	Gasket ring	1	
10	82878R	Gasket ring 20-32-7	1	
11	833701	Cojinete 20x47x14	1	
12	840332	Prisionero	4	
13	239388	Espina 6,5x9,5x15	2	
15	844582	Surtidor D 1.1	1	
16	830061	Torn. CH con reborde M5x16	4	
17	018575	Tornillo M5x10	1	
18	483767	Paratia olio inferiore	1	
19	485047	Paratia olio superiore	1	
20	485655	Muelle	1	
21	829661	Oil pressure valve	1	
22	832130	Astina livello olio completa	1	
23	827085	Gasket ring 14,43x9,19x2,62	1	
24	845861	Inserto porta filtro	1	
25	431065	Junta	1	
26	277916	Perno de referencia	1	
27	432142	Tornillo M6x60	10	

Grupo	Motor
Código	01.05
Descripción	Cárter
Revisión	1

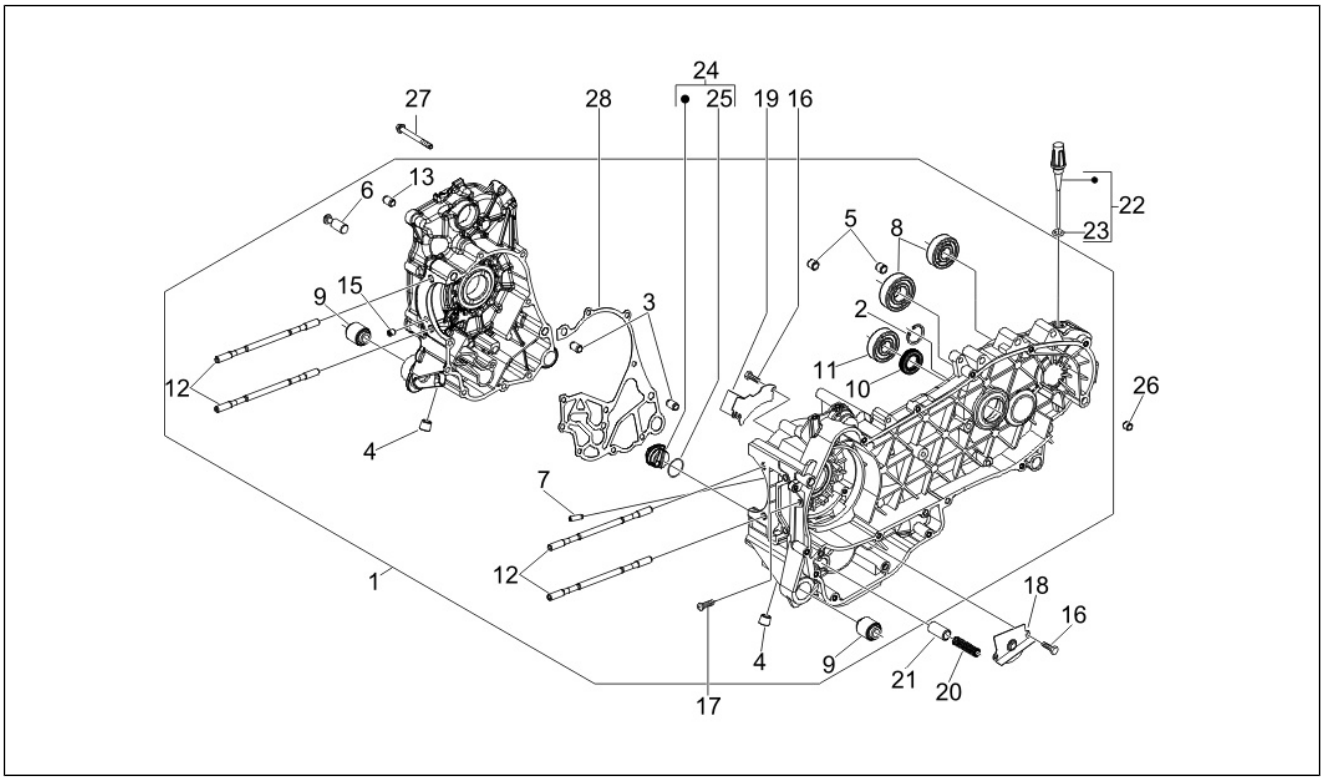

Pos.	Código	Descripción	Cant.	Variantes
28	845212	Empaque semicarter	1	
28	875111	Junta	1	

Grupo	Motor
Código	01.06
Descripción	Cigüeñal
Revisión	1

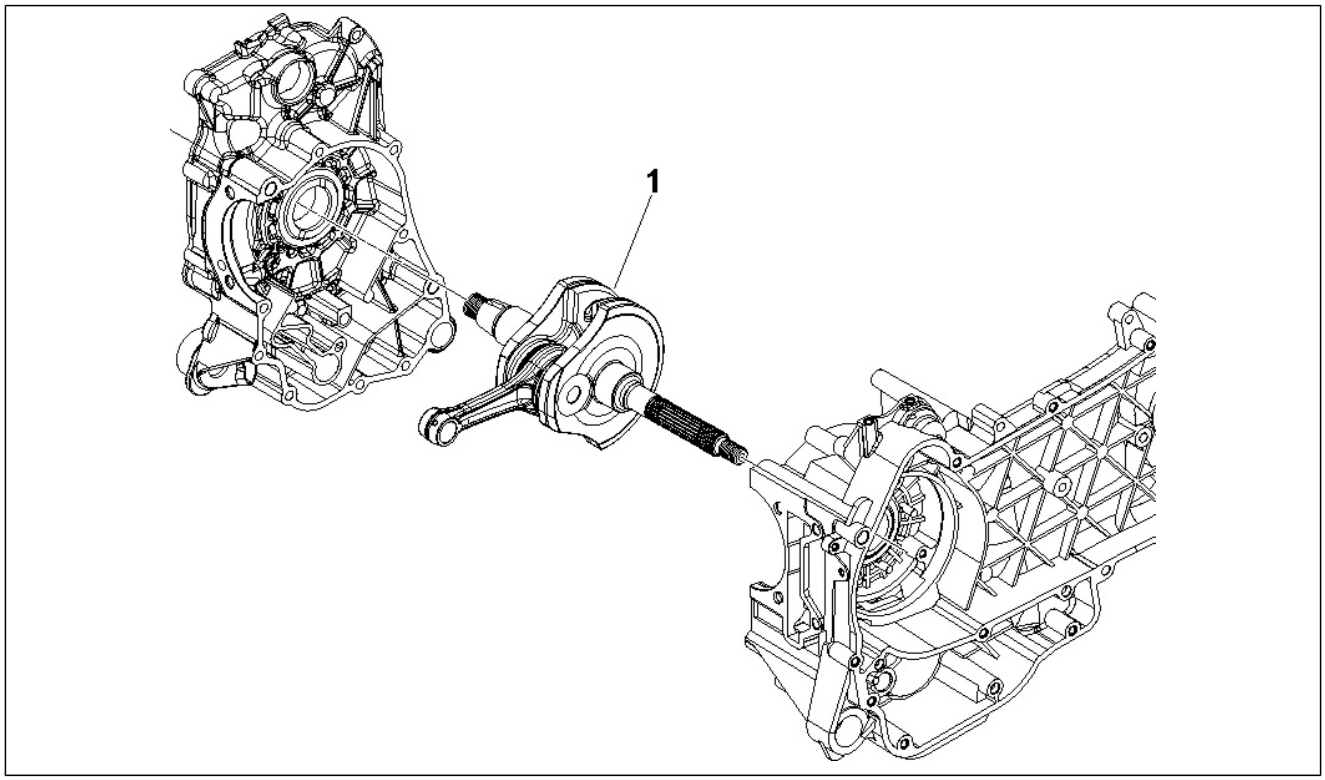

Pos.	Código	Descripción	Cant.	Variantes
1	8423835001	Cigüeñal cpl. cat1	1	
1	8423835002	Cigüeñal cpl. cat2	1	

Grupo	Motor
Código	01.07
Descripción	Grupo cilindro-pistón-eje
Revisión	1

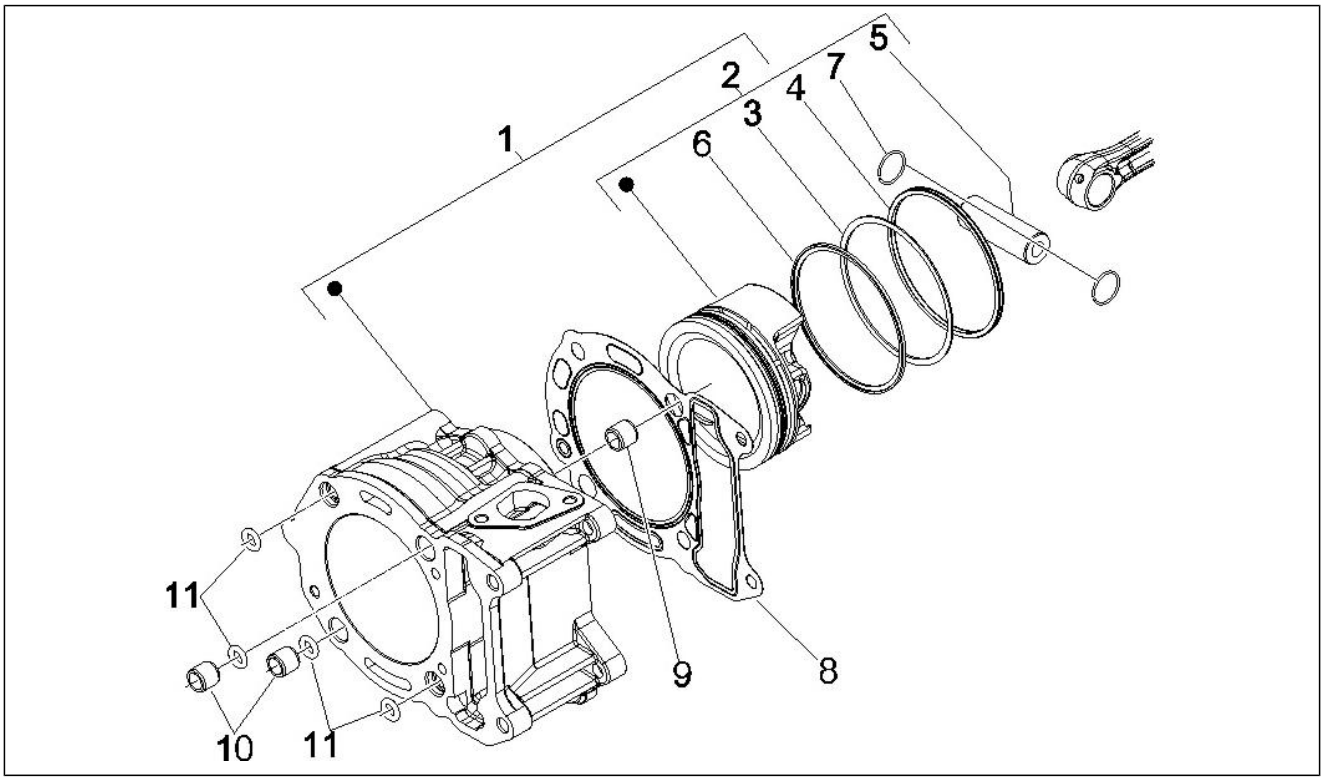

Pos.	Código	Descripción	Cant.	Variantes
1	843517	Cilindro con pistón cpl.	1	
2	8435190001	Pistón cpl.,cat.1	1	
2	8435190002	Pistón cpl.,cat.2	1	
2	8435190003	Pistón cpl.,cat.3	1	
2	8435190004	Pistón cpl.,cat.4	1	
3	484908	Rascador de aceite 72x1	1	
4	486363	Rascador de aceite 72x2,5	1	
5	829529	Pasador	1	
6	830486	Segmento 72x1.5	1	
7	963486	Anillo elástico	2	
8	828146	Junta base cilindro 0,4 mm	1	
8	828147	Junta base cilindro 0,6 mm	1	
8	828148	Junta base cilindro 0,8 mm	1	
8	875112	Junta base cilindro 0,4 mm	1	
8	875113	Junta base cilindro 0,6 mm	1	
9	277916	Perno de referencia	2	
10	478115	Perno de referencia Ø11xØ8,1x10	2	
11	478184	Junta tórica	4	

Grupo	Motor
Código	01.10
Descripción	Grupo culata - Valvula
Revisión	1

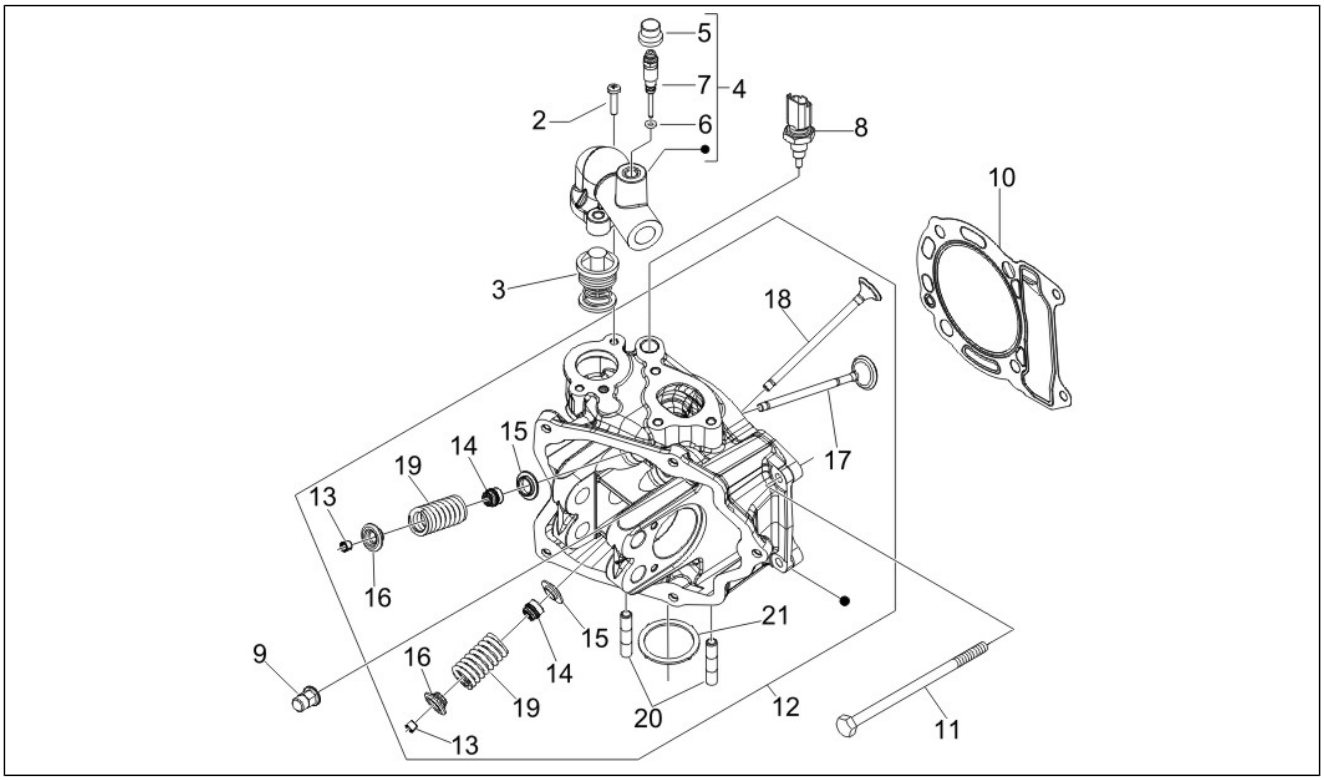

Pos.	Código	Descripción	Cant.	Variantes
1	297027	Junta	1	
2	845753	Tornillo M5x20	2	
3	82831R	Termostato	1	
4	845604	Tapa termostato	1	
5	063435	Capuchón salida aire	1	
6	297027	Junta	1	
7	845605	Bleeding screw	1	
8	639000	Bulbo temperatura agua	1	
9	411296	Tuerca M8x1,25	4	
10	831174	Junta culata 0,3mm	1	
11	844160	Tornillo	2	
12	847568	Culata completa	1	
13	285846	Semicono válvula	8	
14	436438	Anillo de ret.válvula	4	
15	483711	Scodellino inferiore	4	
16	483914	Scodellino superiore	4	
17	484733	Válvula de admisión	2	
17	843362	Válvula de admisión	2	
18	829785	Válvula de escape	2	
18	843363	Válvula de escape	2	
19	828480	Muelle	4	
20	435629	Prisionero M7	2	
21	480853	Junta escape	1	

Grupo	Motor
Código	01.11
Descripción	Grupo soporte balancines
Revisión	1

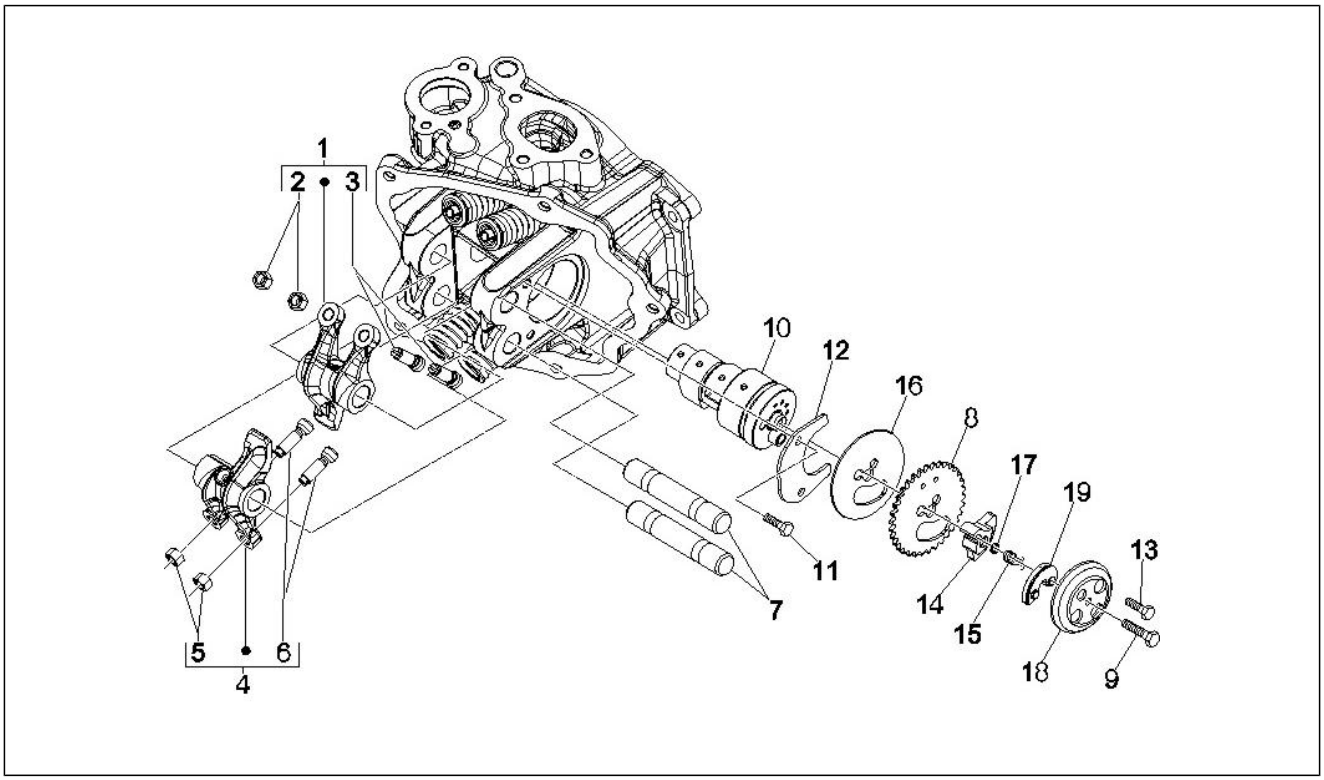

Pos.	Código	Descripción	Cant.	Variantes
1	484739	Balancín admisión	1	
2	484819	Tuerca	2	
3	82817R	Tornillo embrague	2	
4	484740	Balancín.escape	1	
5	484819	Tuerca	2	
6	82817R	Tornillo embrague	2	
7	486343	Eje balancín	2	
8	486336	Corona distribución	1	
9	414838	Tornillo M6x35	1	
10	847791	Asse a camme con P.I.	1	
11	484123	Torn. CH con reborde	2	
12	833308	Lamierino albero a camme	1	
13	018538	Tornillo Allen M5x30	1	
14	486331	Contrappeso decompressore	1	
15	486974	Muelle	1	
16	487832	Arandela	1	
17	487833	Junta	1	
18	826396	Campana de decompresiòn	1	
19	829139	Masa de decompresiòn	1	

Grupo	Motor
Código	01.12
Descripción	Tapa culata
Revisión	1

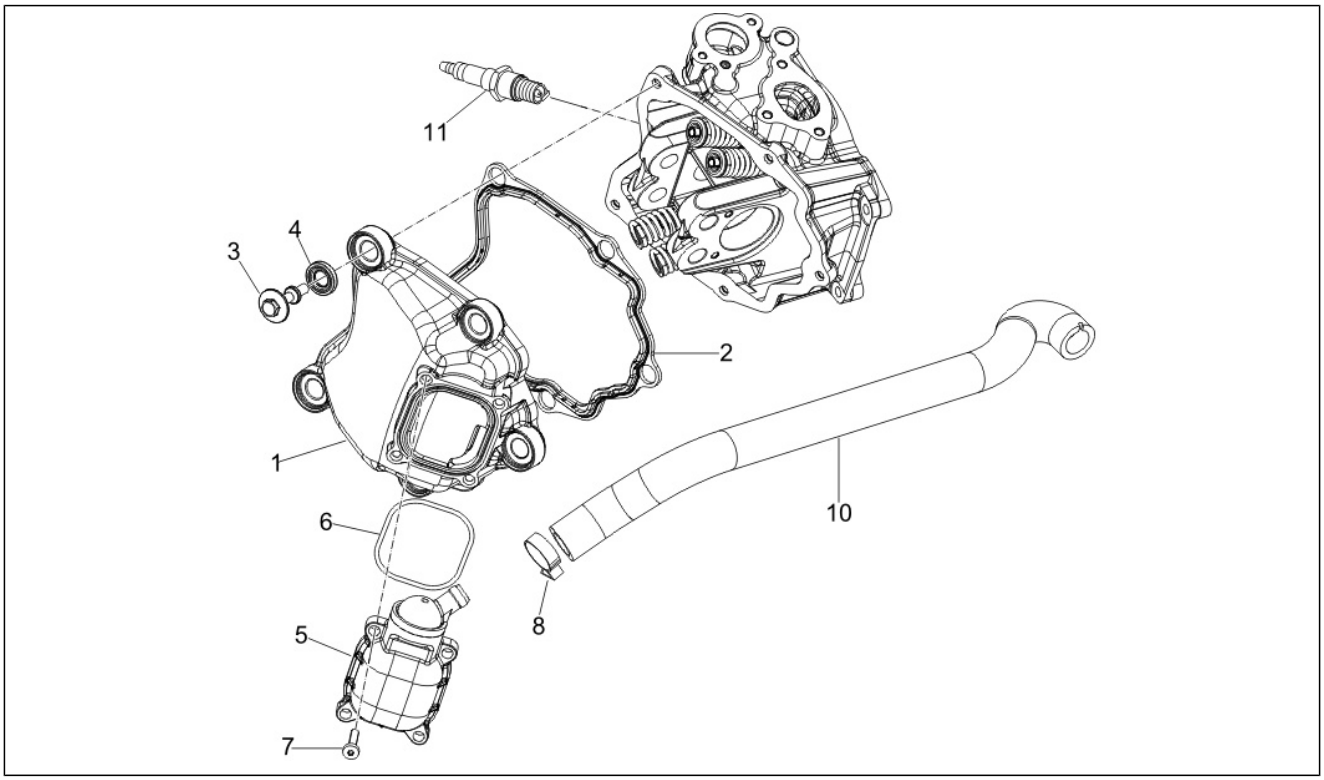

Pos.	Código	Descripción	Cant.	Variantes
1	829534	Tapa culata	1	
2	829536	Junta tapa culata	1	
3	830248	Tornillo especial	5	
3	872635	Tornillo especial	5	
4	830249	Taco	5	
5	828421	Válvula resp.aceite	1	
6	487989	Junta	1	
7	828653	Tornillo	4	
8	CM001904	Faja stringitubo	1	
10	844094	Tubo respiradero aceite motor	1	
11	639205	Bujía (Champion) RG4PHP	1	
11	641320	Bujía RG4HCX (Champion)	1	

Grupo	Motor
Código	01.13
Descripción	Polea conductora
Revisión	1

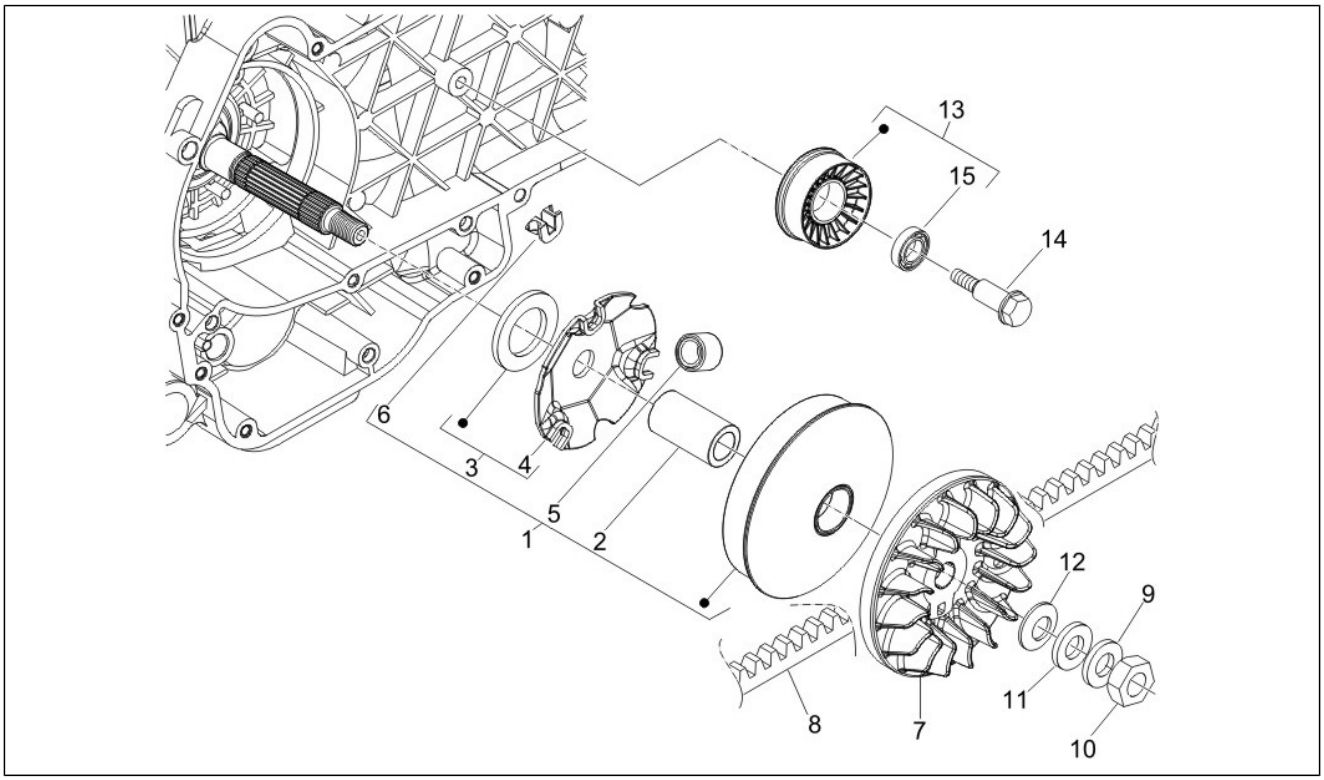

Pos.	Código	Descripción	Cant.	Variantes
1	CM144407	Semipolea motriz cpl.	1	
2	483889	Distanciador	1	
3	842204	Contrste rodillos	1	
4	485710	Contrste rodillos	1	
5	842870	Rodillo	6	
6	843028	Patín	3	
7	840193	Polea primaria fija	1	
8	843963	Correa trapezoidal	1	
9	434885	Arandela plana 17x32x1	1	
10	486324	Tuerca M12x1.25	1	
11	840533	Arandela plana 12.1x36x2	1	
12	841379	Muelle de taza 0,5x35x17	1	
13	833989	Polea dentada	1	
14	828217	Tornillo especial	1	
15	82642R	Cojinete	1	

Grupo	Motor
Código	01.14
Descripción	Polea conducida
Revisión	1

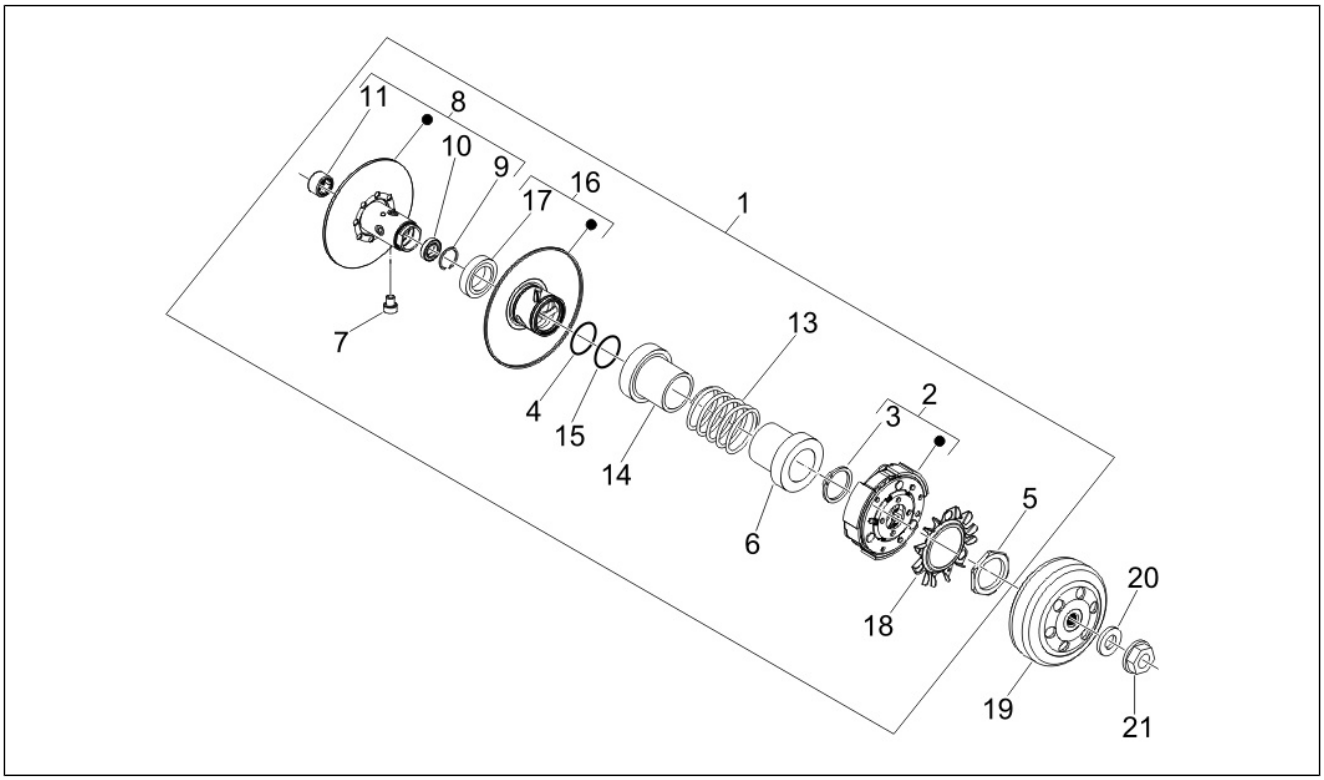

Pos.	Código	Descripción	Cant.	Variantes
1	82818R	Polea	1	
1	82881R	Polea secund.cpl	1	
2	CM144017	Embrague centrífugo completo	1	
3	006410	Gasket ring	3	
4	430585	Junta	1	
5	433232	Virola	1	
6	487936	Scodellino lato frizione	1	
7	828717	Perno de guía L=12,5	4	
8	833669	Polea sec. fija cnj.	1	
9	483226	Anillo elástico	1	
10	483261	Cojinete radial 17x30	1	
11	82518R	Jaula de agujas 20x29x18	1	
13	833673	Muelle variador	1	
14	833674	Cubeta	1	
15	834044	Junta tórica	1	
16	841774	Polea secundaria móvil compl.	1	
17	431089	Gasket ring	2	
18	482305	Ventilador	1	
19	844049	Tambor de embr.	1	
20	274246	Arandela plana 22x12,1x1	1	
21	486324	Tuerca M12x1.25	1	

Grupo	Motor
Código	01.15
Descripción	Tapa cárter - Refrigeracion cárter
Revisión	1

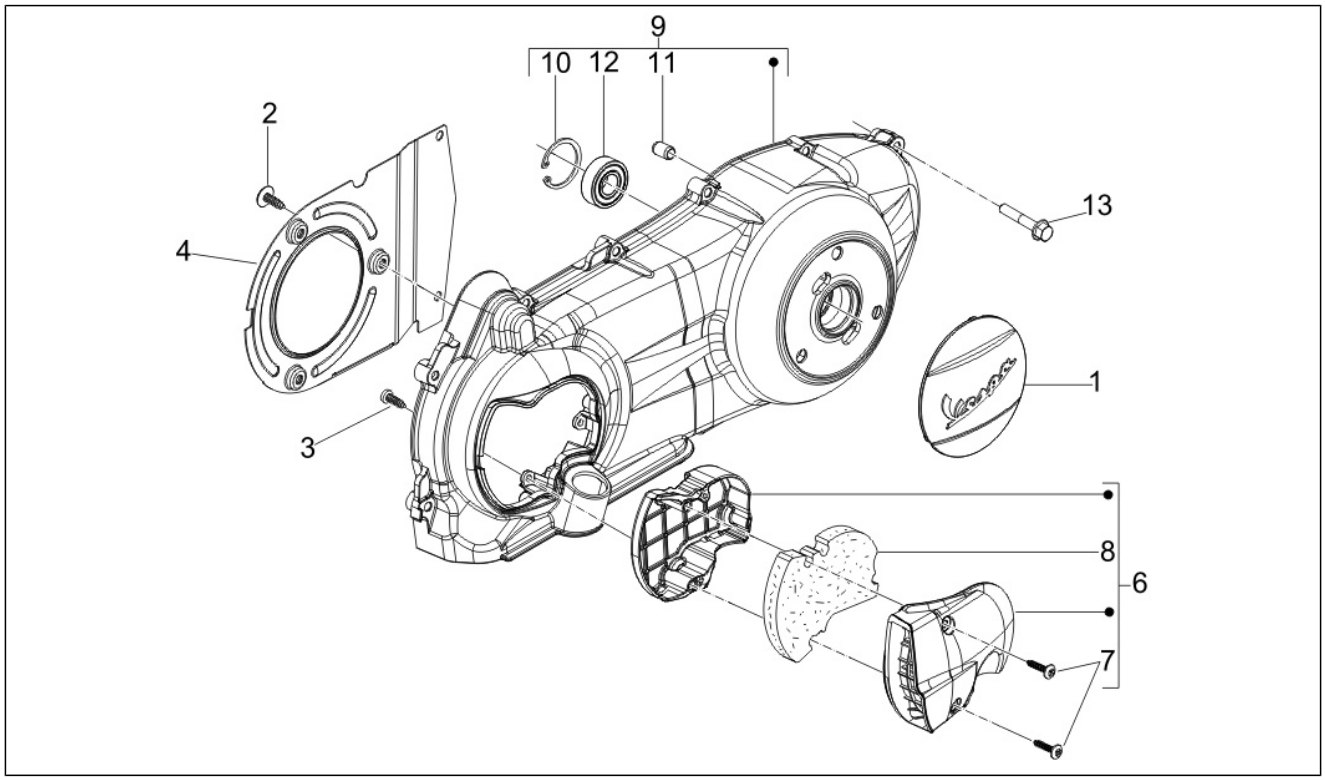

Pos.	Código	Descripción	Cant.	Variantes
1	CM121908	Tapa	1	
2	430264	Tornillo autoaterrajable	5	
3	270793	Vite TBCIC 3,8x16	3	
4	834266	Desviador aire	1	
5	840177	Desviador aire cal.	1	
6	842090	Tapa refrigeración	1	
7	258146	Torn. autorr. M3x20	2	
8	842093	Elemento filtrante	1	
9	8459375	***TAPA TRANSMISION VESPA GTS	1	
10	006635	Anillo elástico	1	
11	239388	Espina 6,5x9,5x15	2	
12	478985	Cojinete	1	
13	289731	Tornillo con reborde M6x30	8	

Grupo	Motor
Código	01.18
Descripción	Bomba de aceite
Revisión	1

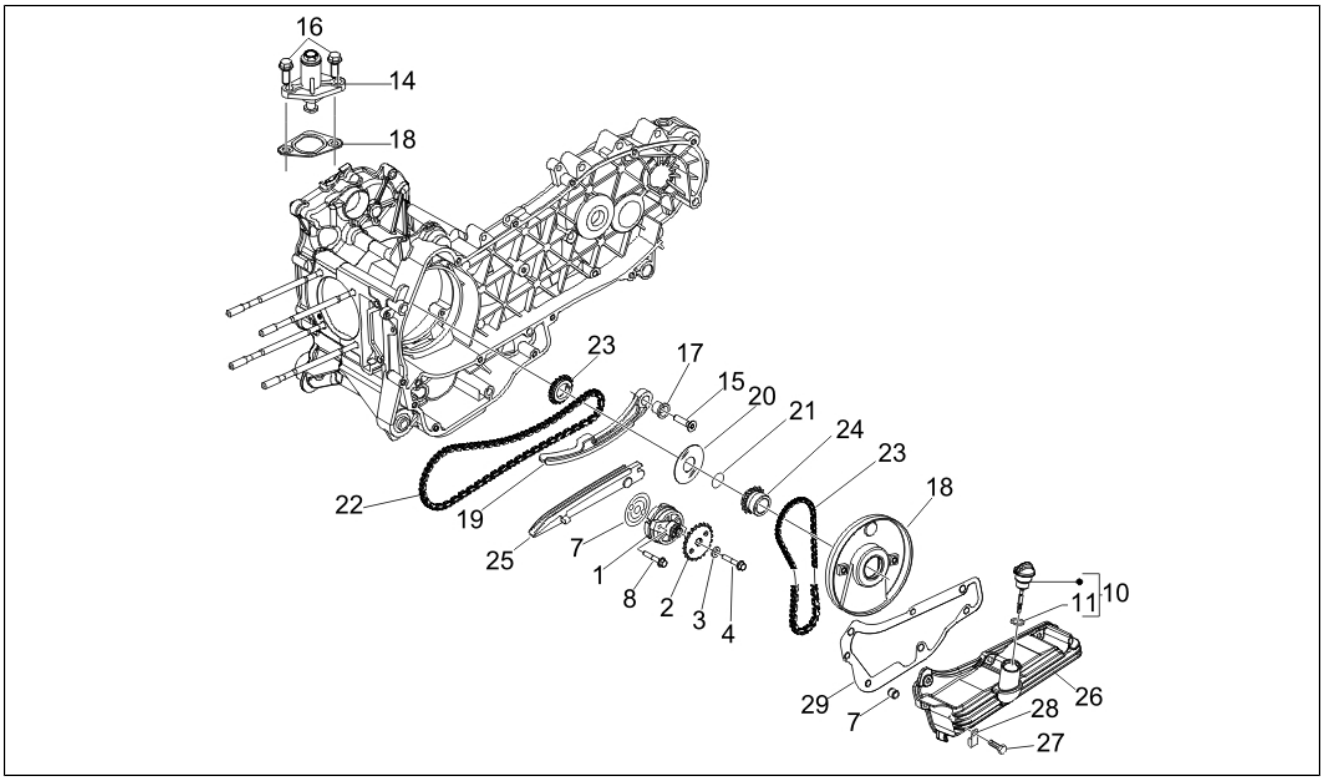

Pos.	Código	Descripción	Cant.	Variantes
1	82877R	Bomba del aceite completa	1	
1	844352	Bomba del aceite completa	1	
2	287913	Engran. bomba aceite	1	
3	436695	Muelle de taza Ø6,4xØ20x2	1	
4	833722	Torn. CH con reborde M6x14	1	
5	82649R	Cadena bomba aceite	1	
6	82783R	Piñón mando bomba aceite	1	
7	847929	Junta cárter-bomba aceite	1	
8	829593	Torn. CH con reborde M5x35	2	
9	277916	Perno de referencia	3	
9	486082	Junta cárter-bomba aceite	1	
9	847929	Junta cárter-bomba aceite	1	
10	846819	Tapón alimentación aceite	1	
11	479986	Junta tórica	1	
14	82650R	Tendicatena completo	1	
14	847277	Soporte tensor de cadena	1	
15	414837	Torn. CH con reborde M6x25	1	
16	434541	Torn. CH con reborde M6x16	2	
17	485868	Distanciador	1	
18	847928	Junta	1	
19	840344	Varilla tensor de cadena	1	
20	483918	Rondella paraolio	1	
21	825952	Gasket ring	1	
22	82723R	Cadena distribución	1	
23	82782R	Pignone catena distribuzione	1	
24	847116	Tapa distribución	1	
25	847516	Patín tensor de cadena	1	
26	846096	Copa aceite motor	1	

Grupo	Motor
Código	01.18
Descripción	Bomba de aceite
Revisión	1

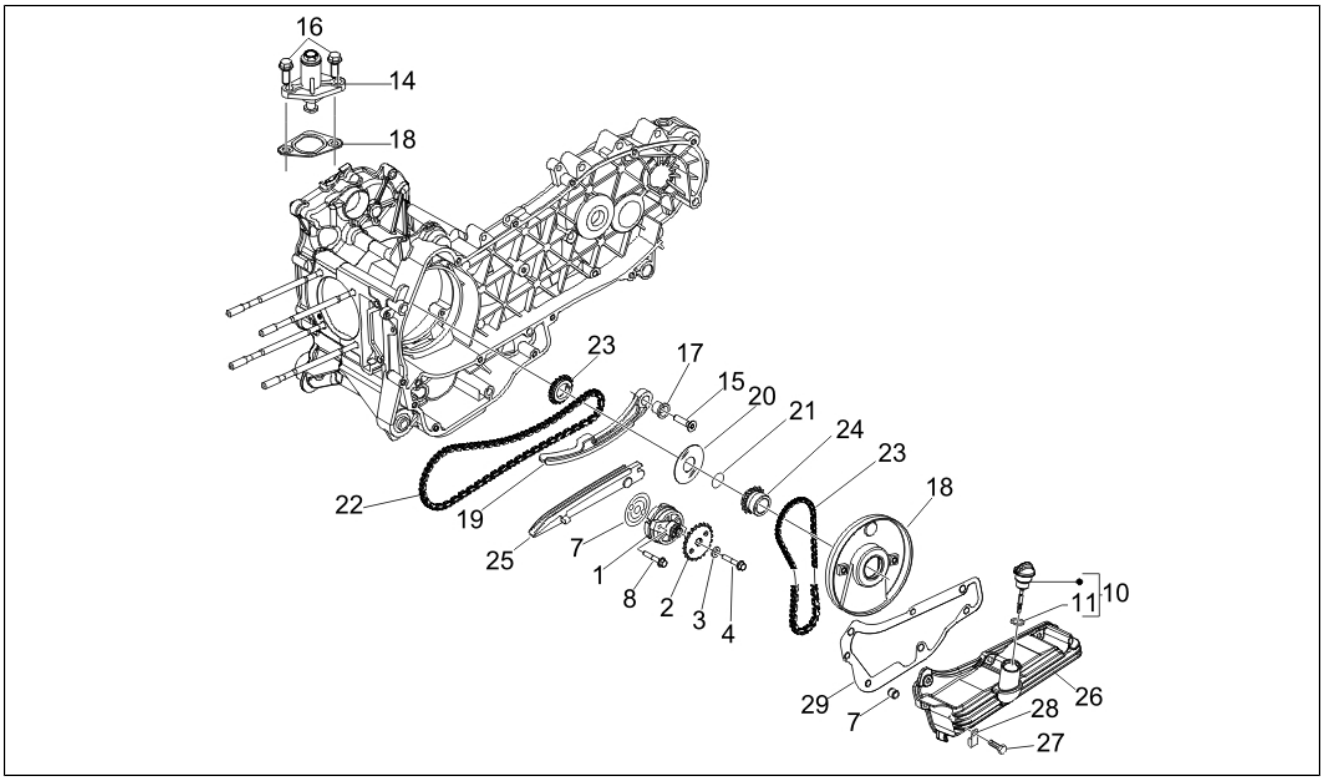

Pos.	Código	Descripción	Cant.	Variantes
27	289731	Tornillo con reborde M6x30	7	
28	564629	Abrazadera	2	
29	846098	Junta	1	

Grupo	Motor
Código	01.19
Descripción	Bomba de agua
Revisión	1

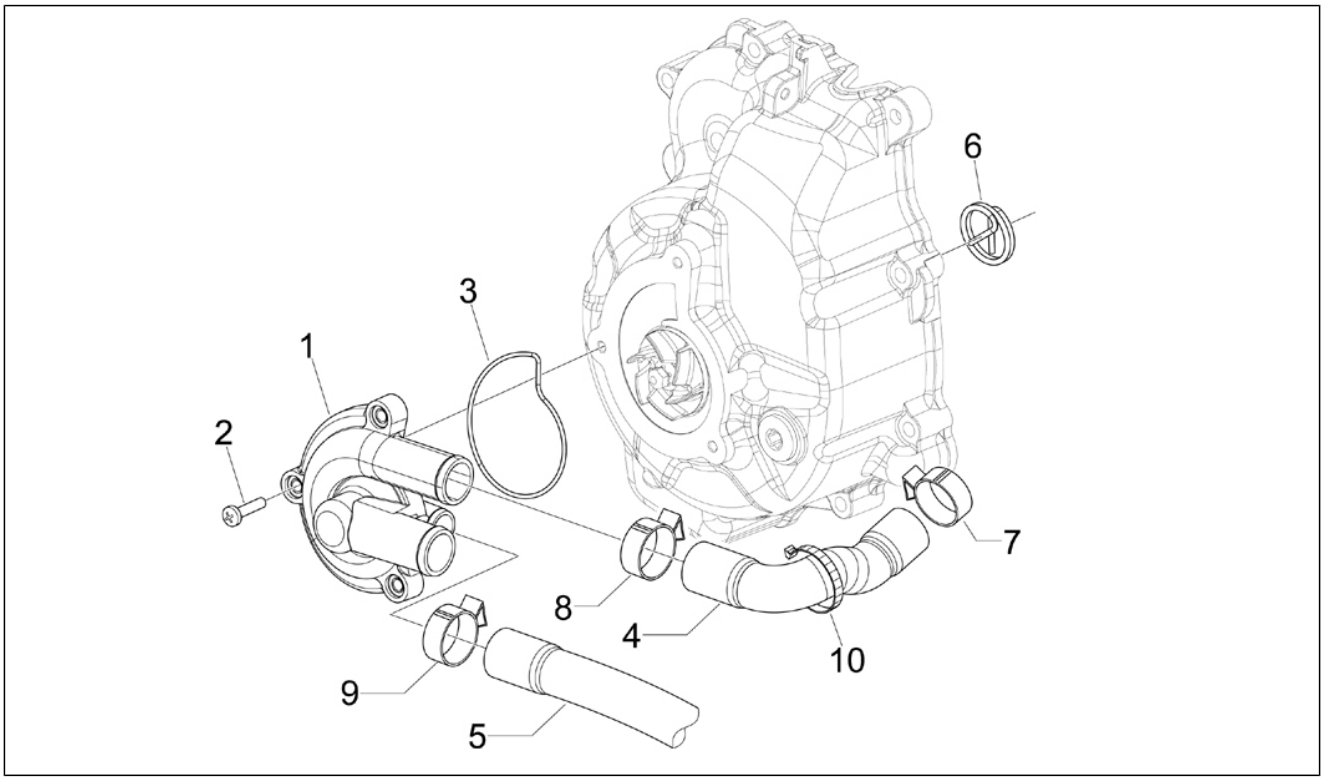

Pos.	Código	Descripción	Cant.	Variantes
1	846734	Tapa bomba agua	1	
2	828662	Tornillo M5x22	3	
3	485080	Junta tórica	1	
4	841130	Tubo bomba-cilindro	1	
5	847718	Tubo by-pass	1	
6	842390	Arrastre	1	
7	CM001904	Faja stringitubo	1	
8	CM001904	Faja stringitubo	1	
9	CM001908	Faja stringitubo	2	
10	145298	Cable tie L=180mm	1	

Grupo	Motor
Código	01.20
Descripción	Arranque - Arranque electrico
Revisión	1

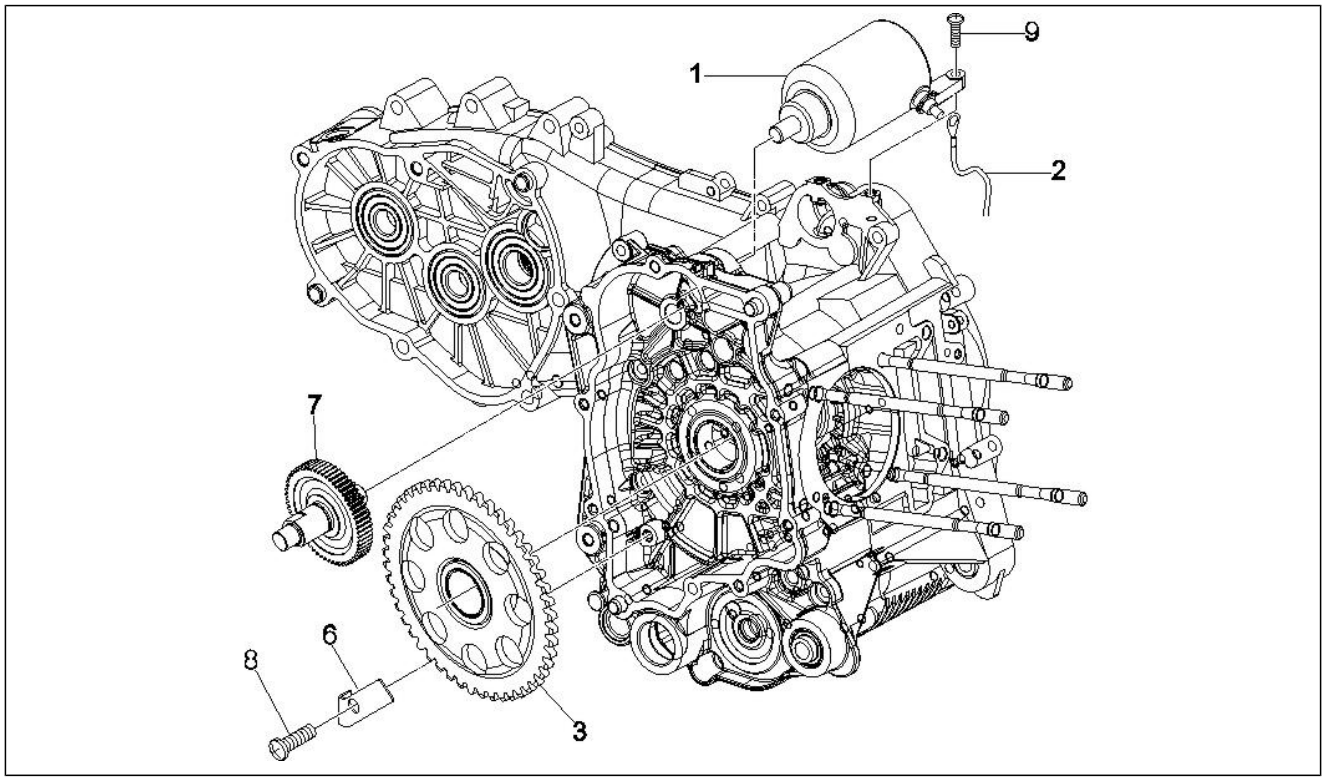

Pos.	Código	Descripción	Cant.	Variantes
1	58088R	Mot.de arr.	1	
1	58142R	Motor arranque	1	
2	639028	Cable motor de arranque	1	
3	82737R	Corona arranque eléctrico	1	
6	848724	Placa contenedor corona	1	
7	842703	Grupo reenvío	1	
7	8427035	Transm.motor arranque	1	
8	008375	Tornillo M6x14	1	
9	414837	Torn. CH con reborde M6x25	2	

Grupo	Motor
Código	01.21
Descripción	Volante magnetico
Revisión	1

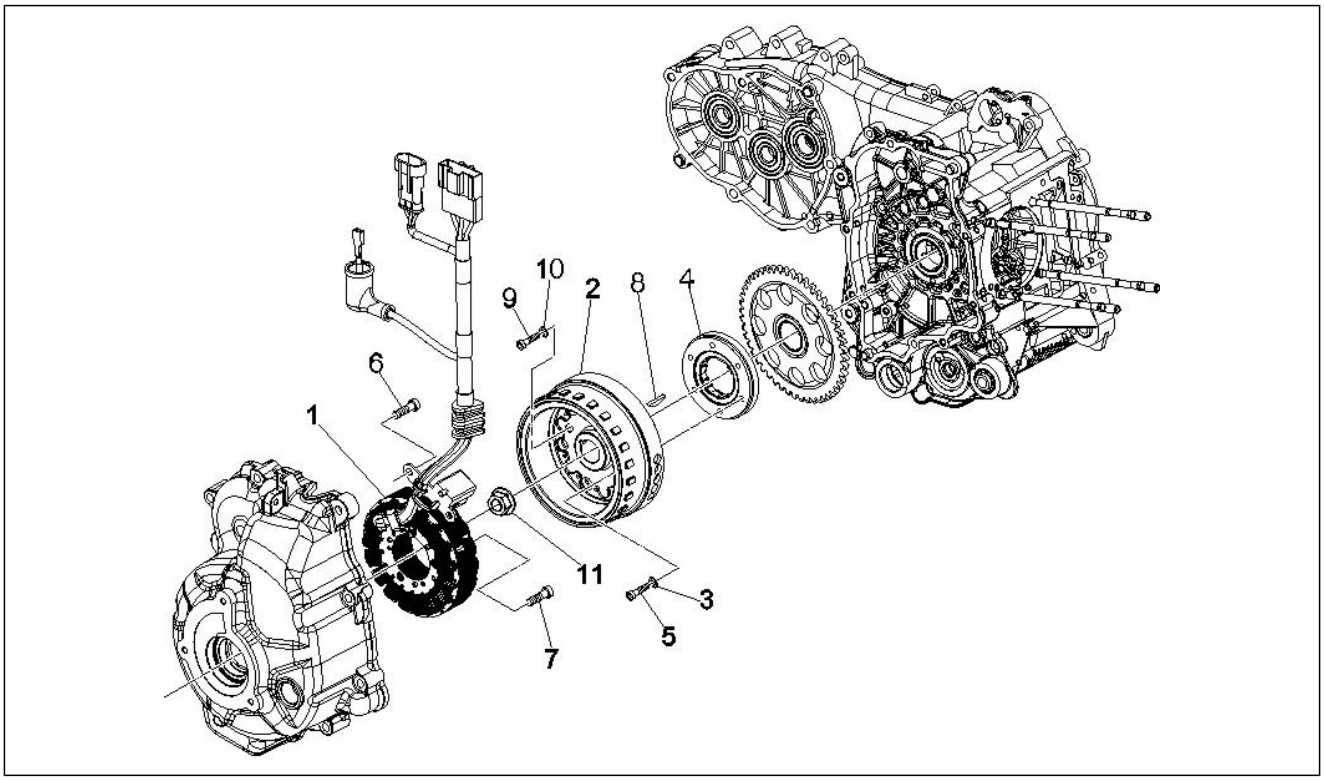

Pos.	Código	Descripción	Cant.	Variantes
1	58070R	Estator completo	1	
2	58071R	Rotor cpl.	1	
3	479515	Arandela partida	6	
4	8477975	Ruota libera completa	1	
5	840893	Tornillo Allen M6x25	6	
5	847679	Tornillo Allen M6x24	6	
6	018575	Tornillo M5x10	2	
7	122637	Tornillo Allen rebajado M6x30	3	
8	000097	Chaveta	1	
9	018575	Tornillo M5x10	2	
10	842385	Arandela plana	1	
11	842388	Tuerca	1	

Grupo	Motor
Código	01.23
Descripción	Tapa volante magnetico - Filtro de aceite
Revisión	1

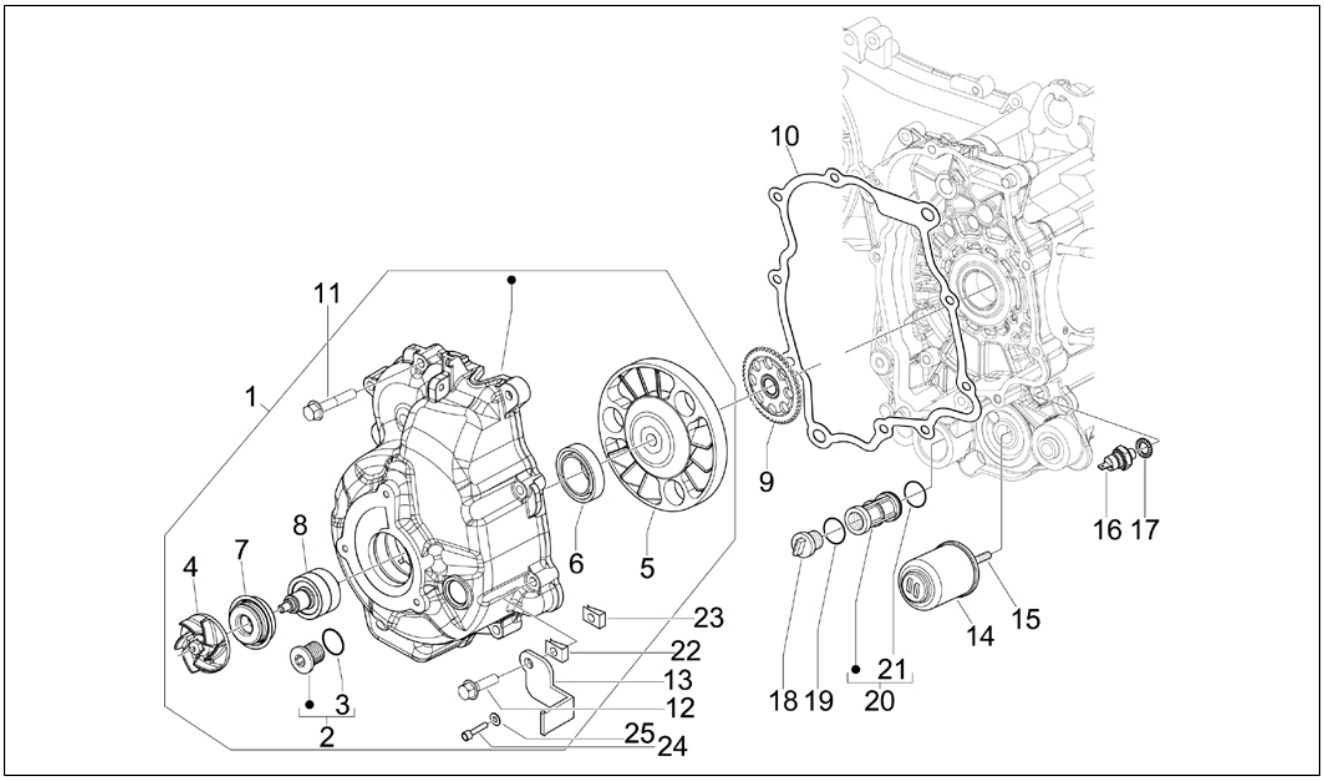

Pos.	Código	Descripción	Cant.	Variantes
1	8483785	Tapa volante cpl.	1	
2	829040	Descrizionelunga	1	
3	479986	Junta tórica	1	
4	844730	Rodete bmba agua cpl	1	
5	842389	Arrastre para rodete bomba	1	
6	82871R	Anillo de retención	1	
6	82897R	Gasket ring 20x30x5	1	
6	842455	Junta	1	
7	842595	Anillo de retención	1	
8	8447595	Eje bomba de agua	1	
10	840504	Junta tapa volante	1	
11	414838	Tornillo M6x35	9	
12	844160	Tornillo	1	
13	639032	***SOPORTE	1	
14	82635R	Filtro aceite	1	
15	840507	Vite speciale filtro olio	1	
16	82580R	Oil pressure sensor	1	
17	486075	Arandela 10.5X16X2.5	1	
18	826165	Tapón filtro aceite	1	
18	82823R	Tapón filtro aceite	1	
19	285536	Junta tórica 31,47x1,78	1	
20	843568	Filtro aceite admisión	1	
21	288474	Junta tórica 20,35x1,78	1	
22	847716	Piastrina sonda lambda	1	
23	847717	Piastrina ritegno cavi	1	
24	484123	Torn. CH con reborde	1	
25	012528	Arandela	1	

Grupo	Motor
Código	01.25
Descripción	Grupo reductor
Revisión	1

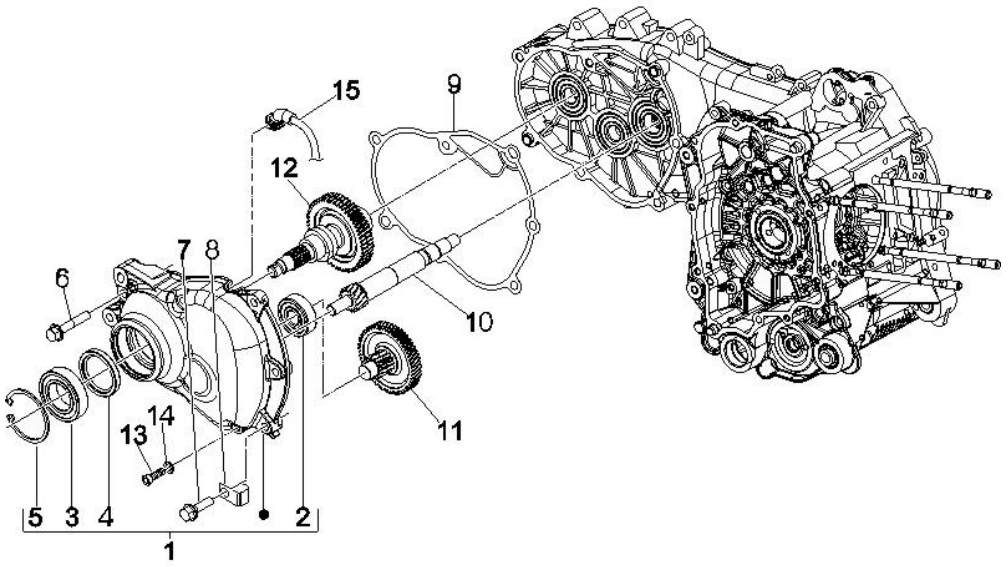

Pos.	Código	Descripción	Cant.	Variantes
1	842143	Tapa reductor	1	
2	485912	Cojinete 15x42x13	1	
3	82659R	Cojinete radial 30x55x13	1	
4	829201	Reten de ac. 38x50x7	1	
4	873351	Retén aceite 38x50x7	1	
5	829206	Anillo de retención	1	
6	487211	Torn. CH con reborde M8x45	6	
7	825758	Tornillo M8x40	1	
7	873980	Torn. CH con reborde M8x40	1	
8	827277	Abrazadera	1	
9	847931	Junta	1	
10	830071	Eje polea	1	
11	8410015	Eje transmisión Z=21/50	1	
12	8410035	Eje rueda trasera cpl.	1	
13	269755	Tornillo Allen M8x12	1	
14	485703	Arandela 8.2x12x1	1	
15	830862	Respiradero	1	

Grupo	Motor
Código	01.36
Descripción	Cuerpo con mariposa - Inyector - Racord admisión
Revisión	1

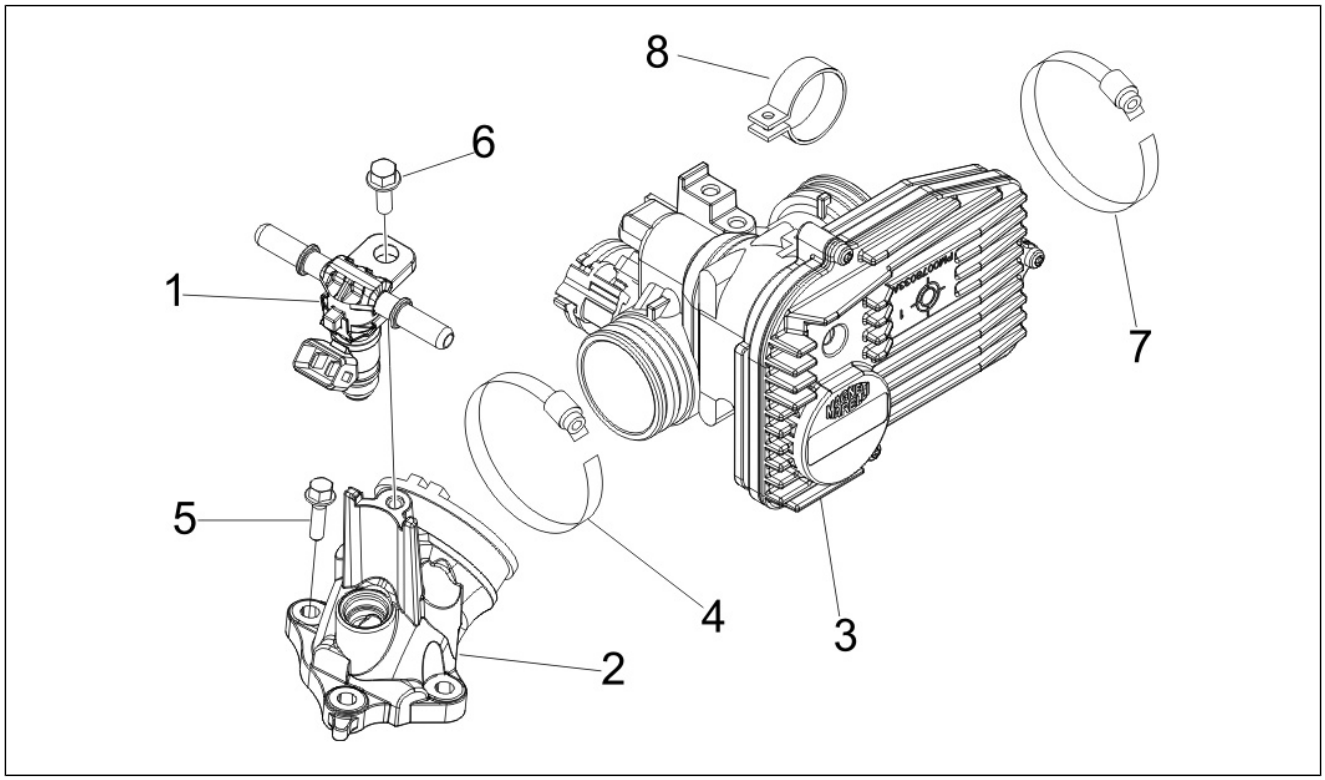

Pos.	Código	Descripción	Cant.	Variantes
1	638949	Iniettore compl. di supp.	1	
1	6389495	Injector assy	1	
2	847881	Empalme	1	
3	CM078201	Corpo farfallato con centralina elettronica	1	
4	260918	Faja stringitubo	1	
5	018639	Tornillo c. hex. M6x20	3	
5	031091	Tornillo c. hex. M6x22	3	
6	830061	Torn. CH con reborde M5x16	1	
7	709532	Faja stringitubo	1	
8	639180	Muelle	1	

Grupo	Motor
Código	01.42
Descripción	Silenciador
Revisión	1

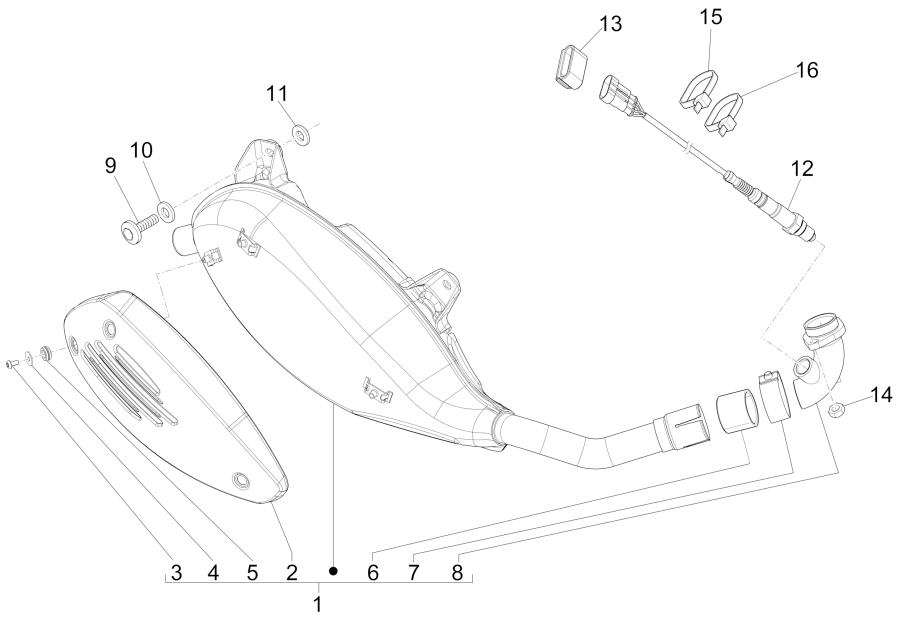

Pos.	Código	Descripción	Cant.	Variantes
1	B0144125	Marmitta completa di protezione	1	
2	844864	Protección	1	
3	842908	Vite M5x10	3	
4	844927	Arandela plana	3	
5	841782	Pasacables	3	
6	8263885	Boccola in grafite	1	
7	8449404	Faja stringitubo	1	
8	842683	Colector escape	1	
9	149104	Tornillo Allen M8x40	2	
10	709047	Arandela elástica	2	
11	003058	Arandela plana 15x8,4x1,5	2	
12	584344	Sonda lamda l. 325 mm	1	
13	847974	Supporto connettore sonda lambda	3	
14	436947	Tuerca	2	
15	825481	Abrazadera	1	
16	145298	Cable tie L=180mm	1	

Grupo	Motor
Código	01.45
Descripción	Filtro de aire
Revisión	1

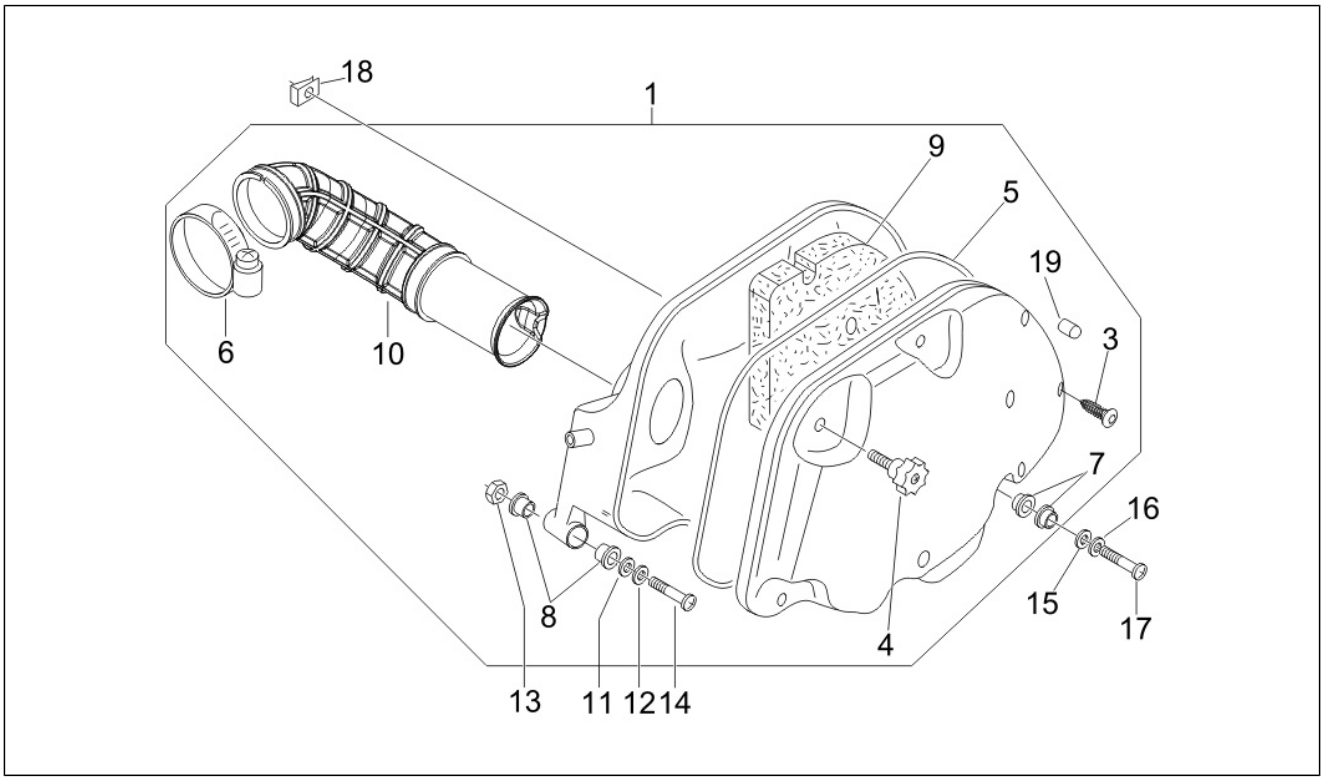

Pos.	Código	Descripción	Cant.	Variantes
1	847266	Caja depurador	1	
3	258146	Torn. autorr. M3x20	6	
4	479132	Pomo	2	
5	831995	Junta	1	
6	260918	Faja stringitubo	1	
7	830056	Boccola zigrinata	4	
8	830057	Buje	2	
9	831997	Filtro aire	1	
10	844758	Manicotto depuratore / corpo farfallato	1	
11	003056	Arandela plana 6,4x12x1	1	
12	012533	Arand. Dentada 6,6x11x0	1	
13	241936	Tuerca de seguridad M6	1	
14	259166	Tornillo	1	
15	003056	Arandela plana 6,4x12x1	2	
16	012533	Arand. Dentada 6,6x11x0	2	
17	018640	Tornillo TC M6x50	2	
18	254485	Placa elastica M6	2	
19	827831	Capuchón	2	

Grupo	Chasis - Partes plástico - Carrocerias
Código	02.01
Descripción	Chasis/carrocería
Revisión	1

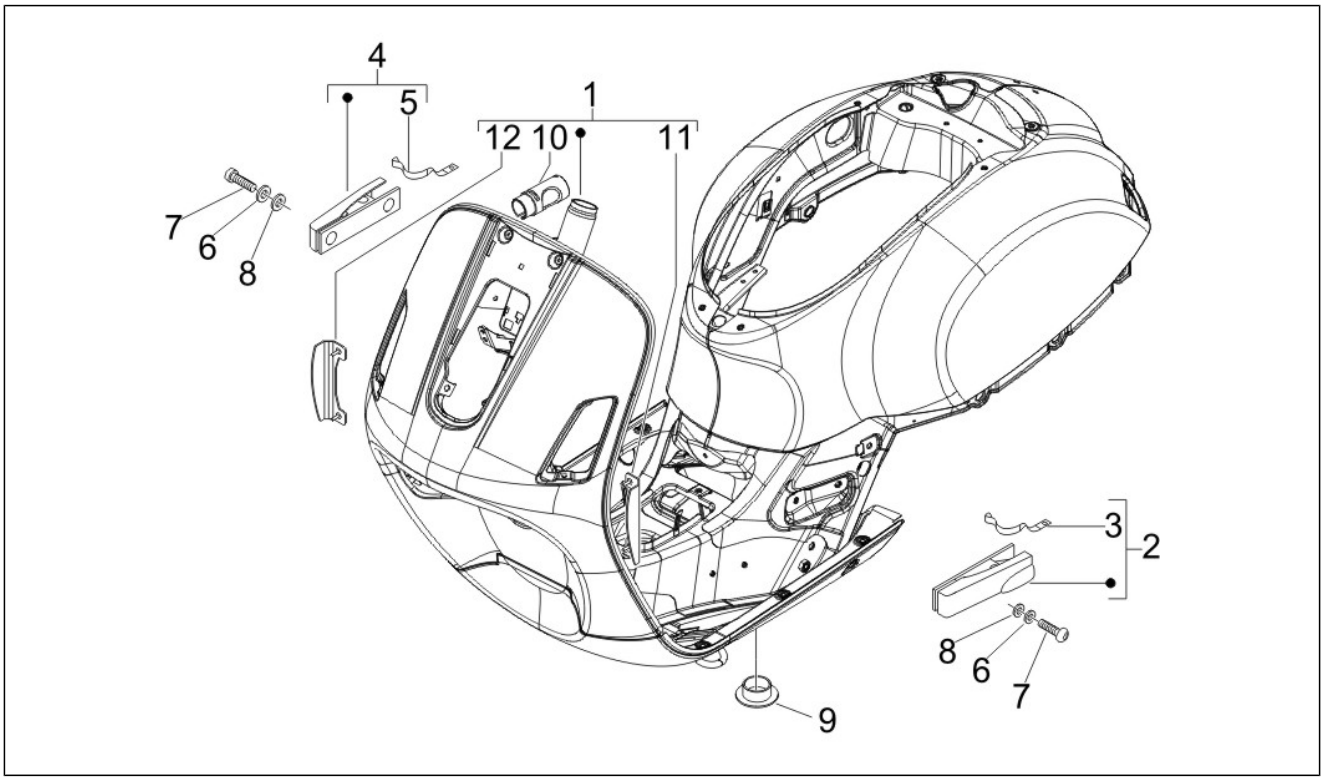

Pos.	Código	Descripción	Cant.	Variantes
1	62291400EP	***CHASIS	1	**COLOR VEHÍCULO:**Grigio Avio[780/A]
1	62291400VG	***CHASIS	1	**COLOR VEHÍCULO:**Verde[305/A]
1	62291401	Scocca con P.I. cataforesi	1	
1	62291450EP	***CARROCERIA	1	**COLOR VEHÍCULO:**Grigio Avio[780/A]
1	62291450M4	***CHASIS	1	**COLOR VEHÍCULO:**Marfil Creyón[552]
1	62291460EP	***CHASIS	1	**COLOR VEHÍCULO:**Grigio Avio[780/A]
2	CM017201	Reposapiés	1	
3	620395	Muelle	1	
4	CM017202	Reposapiés	1	
5	620395	Muelle	1	
6	483164	Arandela plana	2	
7	975855	Tornillo	4	
8	709047	Arandela elástica	4	
9	299557	Tapón	2	
10	298604	Soporte cerradura	1	
11	577397	Not available	1	
12	577398	Not available	1	

Grupo	Chasis - Partes plástico - Carrocerias
Código	02.25
Descripción	Caballete/s
Revisión	1

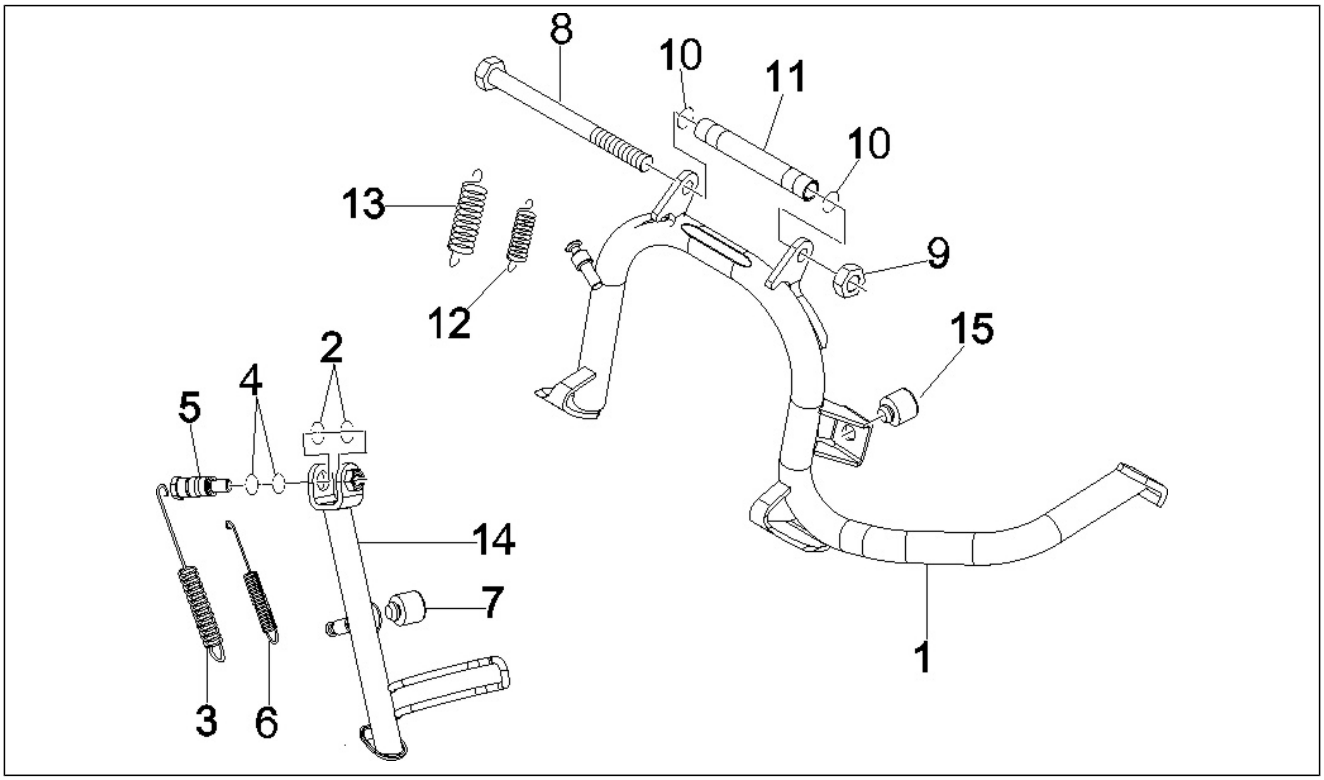

Pos.	Código	Descripción	Cant.	Variantes
1	56440R	Cavalletto con P.I.	1	
1	601978	Caballete central	1	
2	191189	Junta	2	
3	295789	Muelle	1	
4	434947	Junta tórica 12,42x1	2	
5	599097	Perno caballete	1	
6	599561	Muelle	1	
7	967351	Taco	1	
8	030115	Tornillo c. hex. M10x130	1	
9	002440	Tuerca de seguridad M10	1	
9	232108	Tuerca de seguridad M10	1	
10	273754	Junta tórica	2	
11	582298	Distanciador	1	
12	582850	Mlle ret.caball.int.	1	
13	582851	Mlle retorno caball.	1	
14	56465R	Caballete lateral	1	
14	599020	Caballete lateral	1	
15	272426	Taco	1	

Grupo	Chasis - Partes plástico - Carrocerias
Código	02.26
Descripción	Escudo delantero
Revisión	1

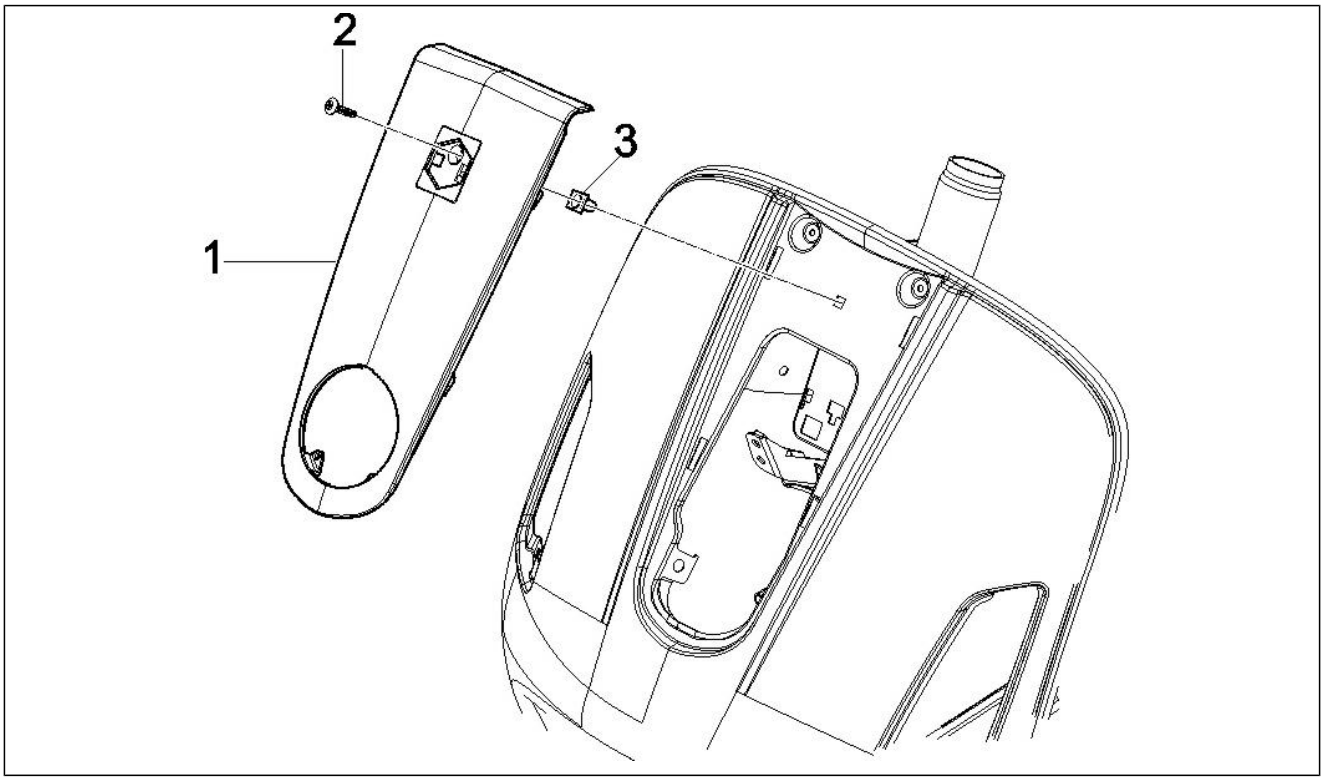

Pos.	Código	Descripción	Cant.	Variantes
1	621143	Cubredirección	1	
1	62114300EP	***CUBRE DIRECCION GTS S/PINTAR	1	**COLOR VEHÍCULO:**Grigio Avio[780/A]
1	62114340EP	***CUBRE TUBO DIRECCION	1	**COLOR VEHÍCULO:**Grigio Avio[780/A]
1	62114340M4	Cubredirección	1	**COLOR VEHÍCULO:**Marfil Creyón[552]
1	62114340VG	Cubredirección	1	**COLOR VEHÍCULO:**Verde[305/A]
1	62114350EP	Cubredirección	1	**COLOR VEHÍCULO:**Grigio Avio[780/A]
1	62114350VG	Cubredirección	1	**COLOR VEHÍCULO:**Verde[305/A]
2	267958	Tornillo autorrosc. L=20 mm	1	
3	199190	Tassello ad espansione	1	

Grupo	Chasis - Partes plástico - Carrocerias
Código	02.30
Descripción	Maletero delantero - Contraescudo
Revisión	1

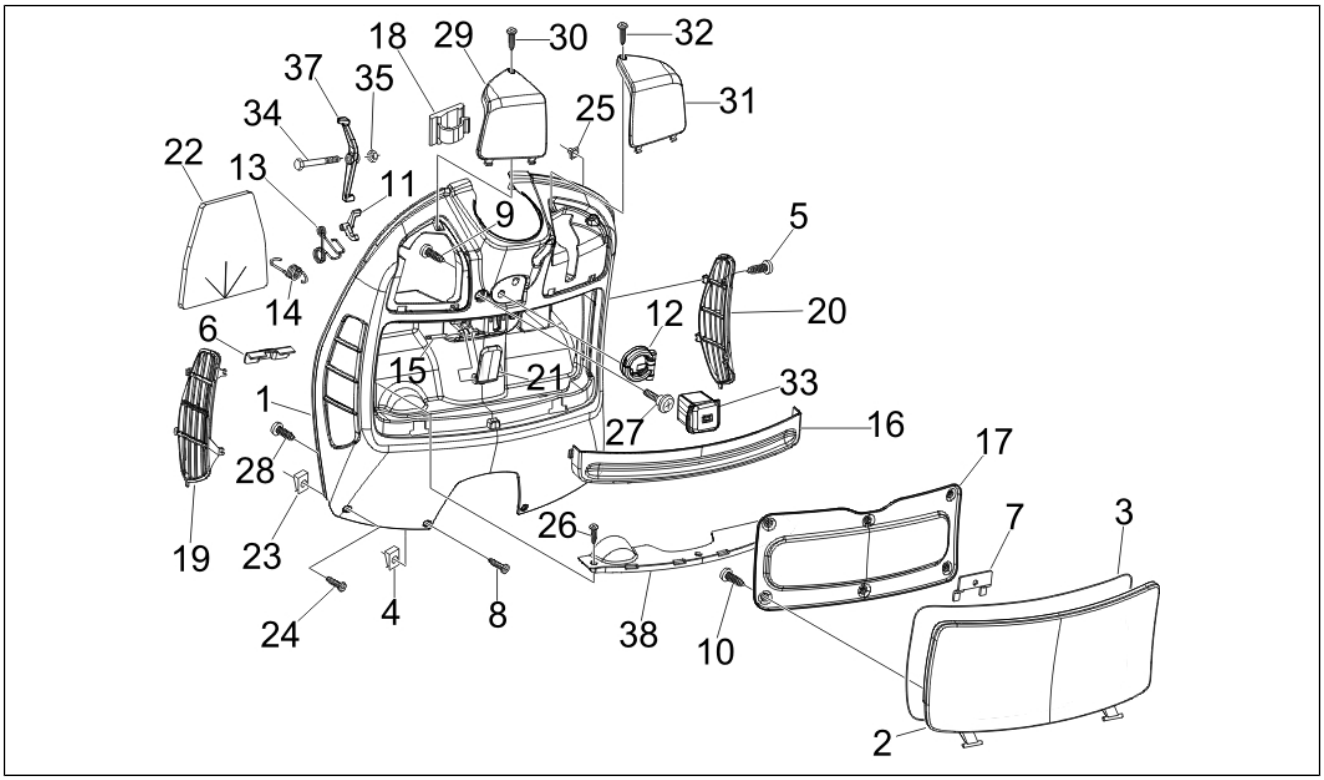

Pos.	Código	Descripción	Cant.	Variantes
1	652812	Bauletto anteriore completo	1	
1	65281200EP	***KIT CONTRAESCUDO/MALETA GRIS AVIO 780	1	**COLOR VEHÍCULO:**Grigio Avio[780/A]
1	65281200M4	Bauletto anteriore completo	1	**COLOR VEHÍCULO:**Marfil Creyón[552]
1	65281200VG	Bauletto anteriore completo	1	**COLOR VEHÍCULO:**Verde[305/A]
2	577175	Portello bauletto anteriore	1	
3	CM006307	Junta	1	
4	CM017410	Placa elastica	4	
5	268596	Tornillo autorrosc. D4x13	8	
6	252420	Escuadra	1	
7	257614	Escuadra	2	
8	259349	Tornillo M4,2x13	4	
9	268596	Tornillo autorrosc. D4x13	2	
10	296141	Tornillo autorrosc.	6	
11	575607	Pestillo	1	
12	575819	Gancho para bolsos	1	
13	577005	Muelle	1	
14	577399	Muelle	1	
15	577400	Perno	1	
16	577447	Cerco	1	
17	577468	Contratapa	1	
18	577594	Abrazadera elástica	2	
19	577856	Rejilla izquierda	1	
20	577857	Rejilla derecha	1	
21	577861	Palanca	1	
22	620693	Proteccion	2	
23	CM017408	Placa	4	
24	014754	Tornillo autorrosc. 4,2x25*	2	
25	199190	Tassello ad espansione	2	

Grupo	Chasis - Partes plástico - Carrocerias
Código	02.30
Descripción	Maletero delantero - Contraescudo
Revisión	1

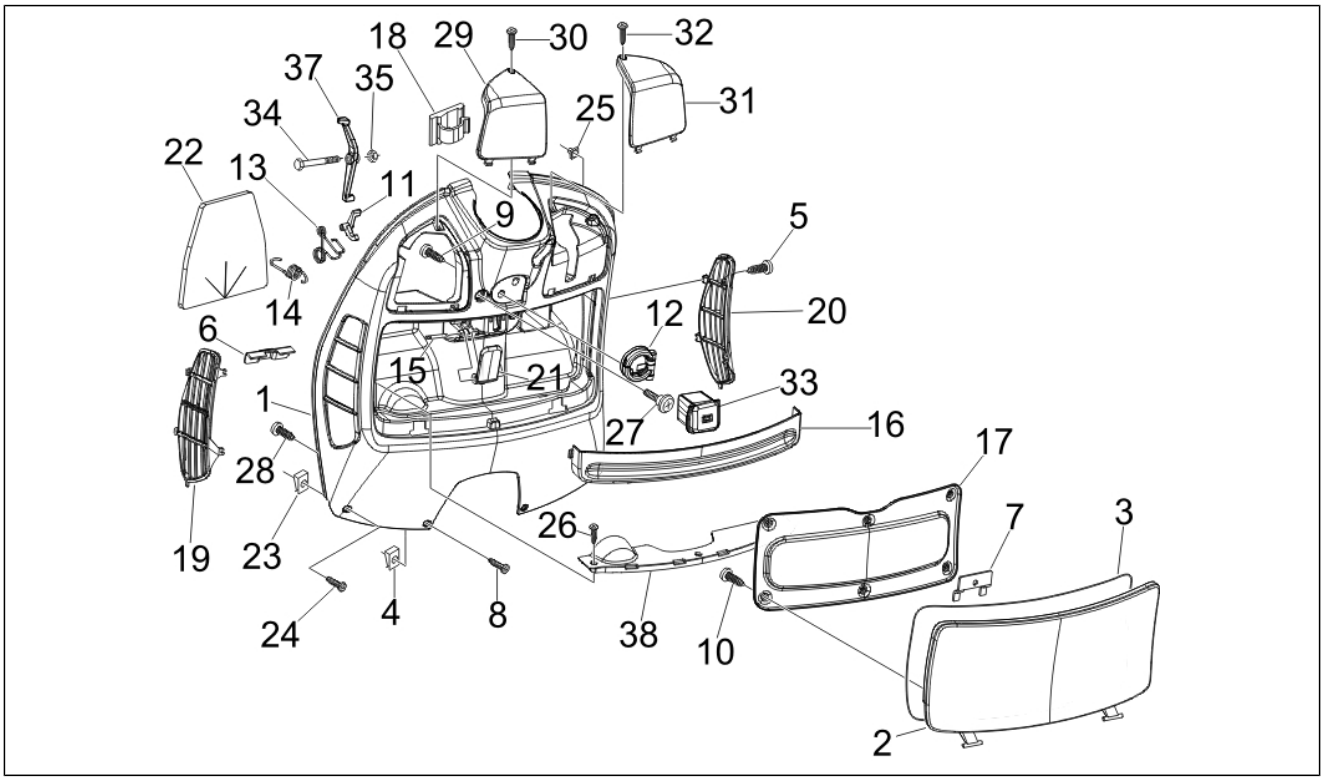

Pos.	Código	Descripción	Cant.	Variantes
26	258249	Tornillo 4,2x19	4	
27	575249	Screw with tang M6	1	
28	576189	Tornillo d4,2x16	2	
29	577395	Portello sx	1	
29	577395000C	Portello sx	1	**COLOR VEHÍCULO:**Grigio Avio[780/A] **COLOR VEHÍCULO:**Marfil Creyón[552] **COLOR VEHÍCULO:**Verde[305/A]
30	259372	Tornillo autorrosc. M4,2x25	1	
31	577396000C	Portello dx	1	**COLOR VEHÍCULO:**Grigio Avio[780/A] **COLOR VEHÍCULO:**Verde[305/A] **COLOR VEHÍCULO:**Marfil Creyón[552]
32	259372	Tornillo autorrosc. M4,2x25	1	
33	620452	Tapón	1	
34	299972	Tornillo especial	1	
35	577620	Tuerca de seguridad	1	
37	577453	Palanca para cerradura	1	
38	623776	paratia interna bauletto	1	

Grupo	Chasis - Partes plástico - Carrocerias
Código	02.31
Descripción	Cubierta central - Estribos
Revisión	1

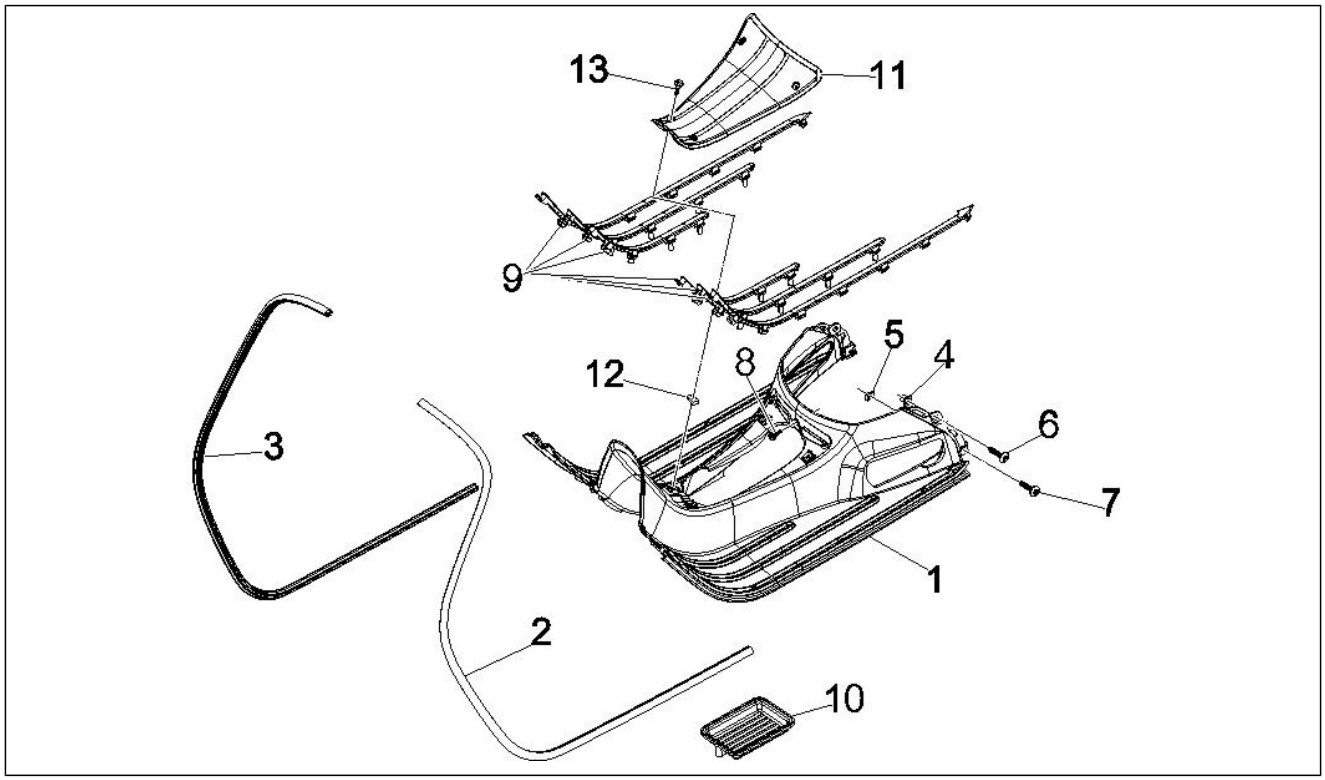

Pos.	Código	Descripción	Cant.	Variantes
1	623928	Reposapiés	1	
1	65323000EP	Reposapiés	1	**COLOR VEHÍCULO:**Grigio Avio[780/A]
1	65323000M4	***REPOSAPIES	1	**COLOR VEHÍCULO:**Marfil Creyón[552]
1	65323000VG	***REPOSAPIES VERDE 382	1	**COLOR VEHÍCULO:**Verde[305/A]
2	577180	Borde escudo	1	
3	577181	Borde escudo	1	
4	199190	Tassello ad espansione	6	
5	254485	Placa elastica M6	2	
6	258249	Tornillo 4,2x19	6	
7	259830	Vite metrica M6x20	2	
8	575249	Screw with tang M6	1	
9	577437	Kit ribetes estribo	1	
10	577406	Cubeta	1	
11	577182	Tapón	1	
12	CM017410	Placa elastica	4	
13	576189	Tornillo d4,2x16	4	

Grupo	Chasis - Partes plástico - Carrocerias
Código	02.32
Descripción	Cubiertas laterales - Spoiler
Revisión	1

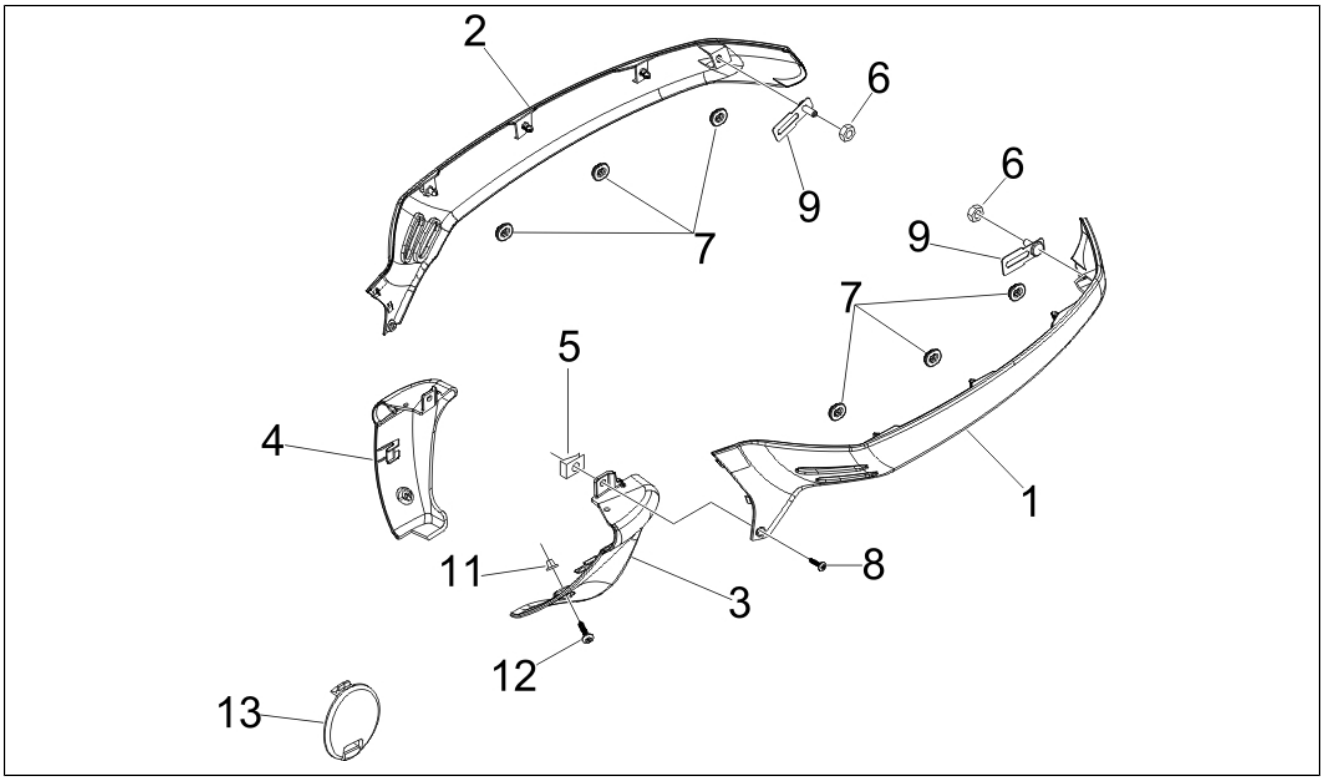

Pos.	Código	Descripción	Cant.	Variantes
1	621137	Copertura laterale SX	1	
1	62113700EP	Copertura laterale SX	1	**COLOR VEHÍCULO:**Grigio Avio[780/A]
1	62113700M4	Copertura laterale SX	1	**COLOR VEHÍCULO:**Marfil Creyón[552]
1	62113700VG	Copertura laterale SX	1	**COLOR VEHÍCULO:**Verde[305/A]
2	621138	Copertura laterale DX	1	
2	62113800EP	Copertura laterale DX	1	**COLOR VEHÍCULO:**Grigio Avio[780/A]
2	62113800M4	Copertura laterale DX	1	**COLOR VEHÍCULO:**Marfil Creyón[552]
2	62113800VG	Copertura laterale DX	1	**COLOR VEHÍCULO:**Verde[305/A]
3	577473	Terminal izq.	1	
3	57747300EP	Terminal izq.	1	**COLOR VEHÍCULO:**Grigio Avio[780/A]
3	57747300M4	Terminal izq.	1	**COLOR VEHÍCULO:**Marfil Creyón[552]
3	57747300VG	Terminal izq.	1	**COLOR VEHÍCULO:**Verde[305/A]
4	577474	Terminal der.	1	
4	57747400EP	Terminal der.	1	**COLOR VEHÍCULO:**Grigio Avio[780/A]
4	57747400M4	Terminal der.	1	**COLOR VEHÍCULO:**Marfil Creyón[552]
4	57747400VG	Terminal der.	1	**COLOR VEHÍCULO:**Verde[305/A]
5	CM017410	Placa elastica	1	
6	241936	Tuerca de seguridad M6	2	
7	463195	Tampón elástico	6	
8	574646	Tornillo autoaterrajable	1	
9	623575	Placa fij.lat.peq.	2	
11	199190	Tassello ad espansione	2	
12	576189	Tornillo d4,2x16	2	
13	577405000C	Tappo spoiler	2	**COLOR VEHÍCULO:**Grigio Avio[780/A] **COLOR VEHÍCULO:**Marfil Creyón[552] **COLOR VEHÍCULO:**Verde[305/A]

Grupo	Chasis - Partes plástico - Carrocerias
Código	02.33
Descripción	Alojamiento rueda - Guardabarros
Revisión	1

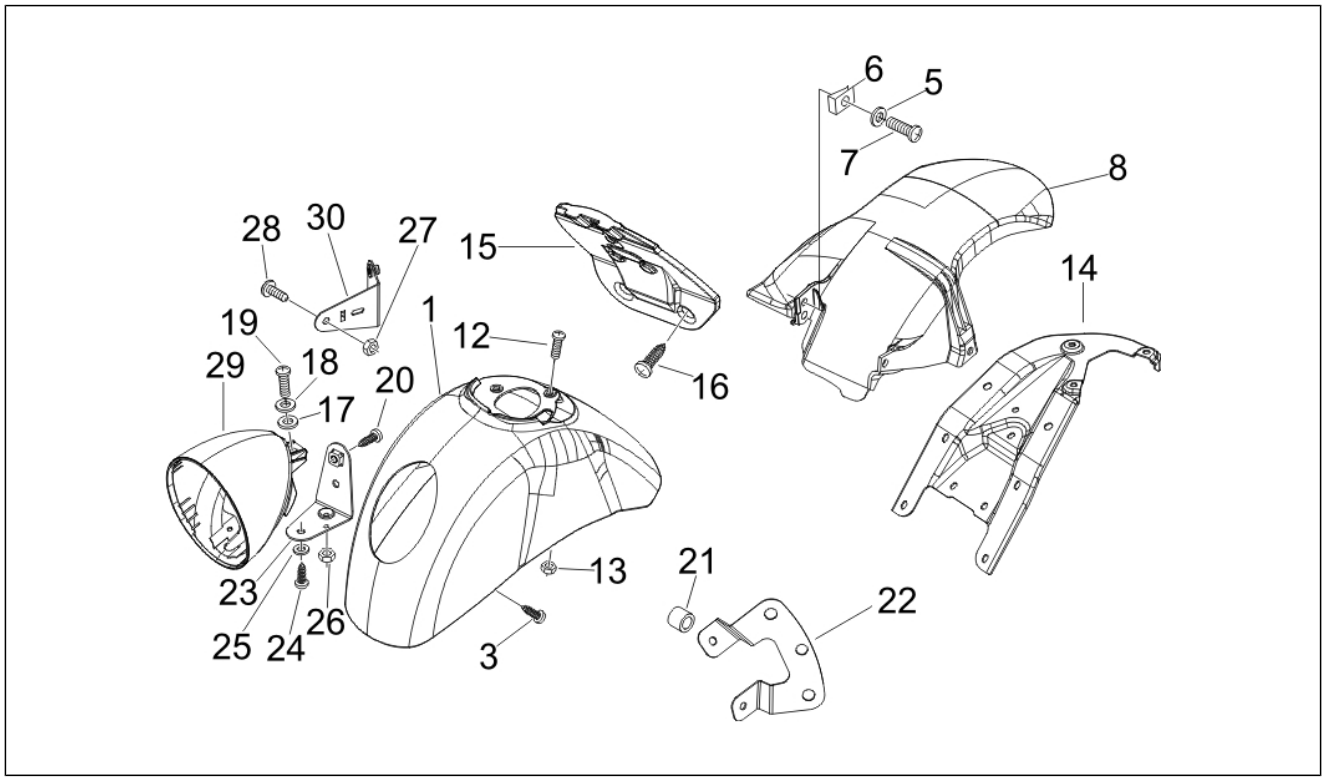

Pos.	Código	Descripción	Cant.	Variantes
1	647891	GUARDABARROS DELANTERO	1	
1	64789100EP	***GUARDABARROS DELANTERO GRIS AVIO 780	1	**COLOR VEHÍCULO:**Grigio Avio[780/A]
1	64789100M4	GUARDABARROS DELANTERO	1	**COLOR VEHÍCULO:**Marfil Creyón[552]
1	64789100VG	GUARDABARROS DELANTERO	1	**COLOR VEHÍCULO:**Verde[305/A]
5	006966	Arandela elástica 6,4x11x0,5	1	
6	254485	Placa elastica M6	1	
7	289731	Tornillo con reborde M6x30	1	
8	621145	Guardabarros tras.	1	
12	575249	Screw with tang M6	3	
13	969224	Tuerca	3	
14	647892	Soporte faro	1	
15	647893	Parasalpic. delant.	1	
16	576189	Tornillo d4,2x16	2	
17	006976	Arandela elástica 12x6,4x0,5	3	
18	013963	Arandela	2	
19	239687	Tornillo	3	
20	581957	Tornillo	2	
21	648059	Distanciador	2	
22	648060	Staffa ancoraggio	1	
23	647887	Staffa ancoraggio proiettore	1	
24	268808	Tornillo	1	
25	004021	Arandela	1	
26	195482	Tuerca de seguridad M6	1	
27	012112	Tuerca	1	
28	259348	Tornillo +espiga	1	
29	647846	Copertura proiettore	1	
29	64784600EP	Copertura proiettore	1	**COLOR VEHÍCULO:**Grigio Avio[780/A]
29	64784600M4	Copertura proiettore	1	**COLOR VEHÍCULO:**Marfil Creyón[552]

Grupo	Chasis - Partes plástico - Carrocerias
Código	02.33
Descripción	Alojamiento rueda - Guardabarros
Revisión	1

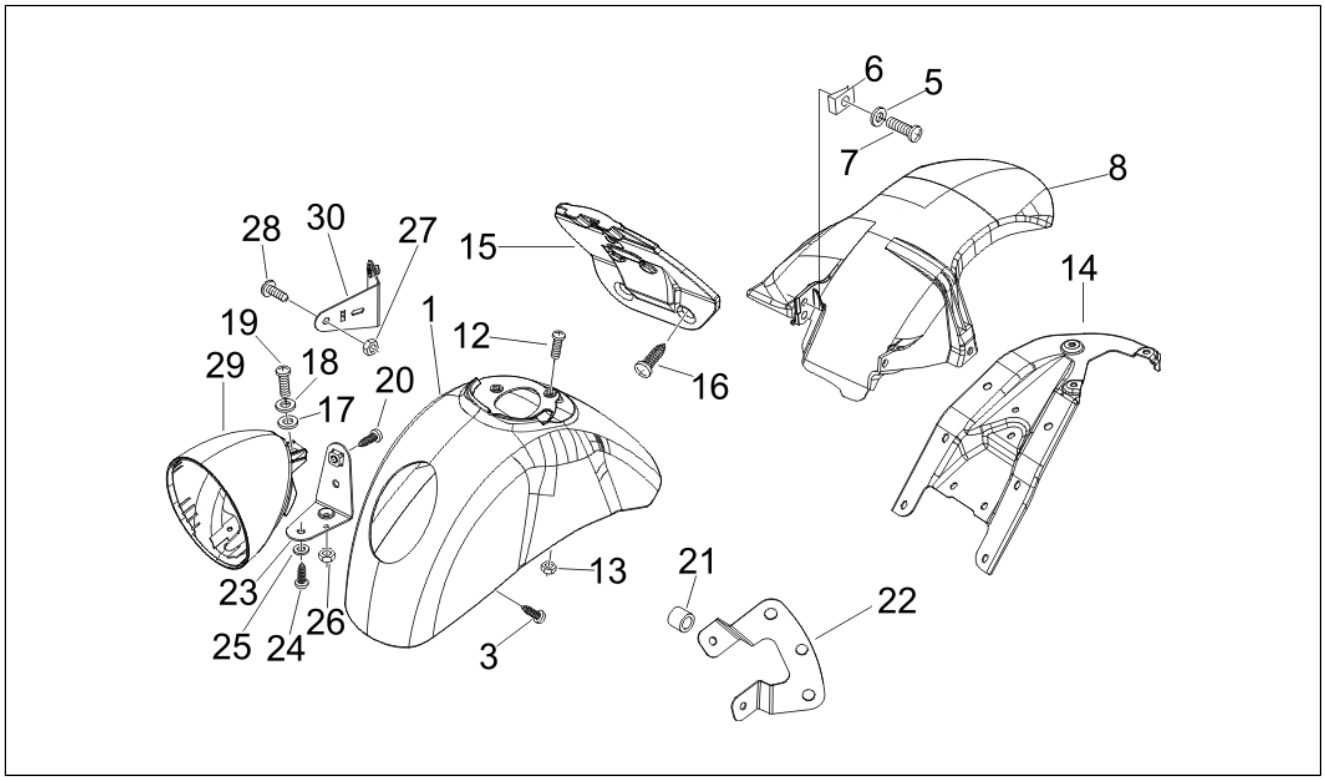

Pos.	Código	Descripción	Cant.	Variantes
29	64784600VG	Copertura proiettore	1	**COLOR VEHÍCULO:**Verde[305/A]
30	647886	Staffa con pi	1	

Grupo	Chasis - Partes plástico - Carrocerias
Código	02.34
Descripción	Alojamiento casco - Parte debajo sillìn
Revisión	1

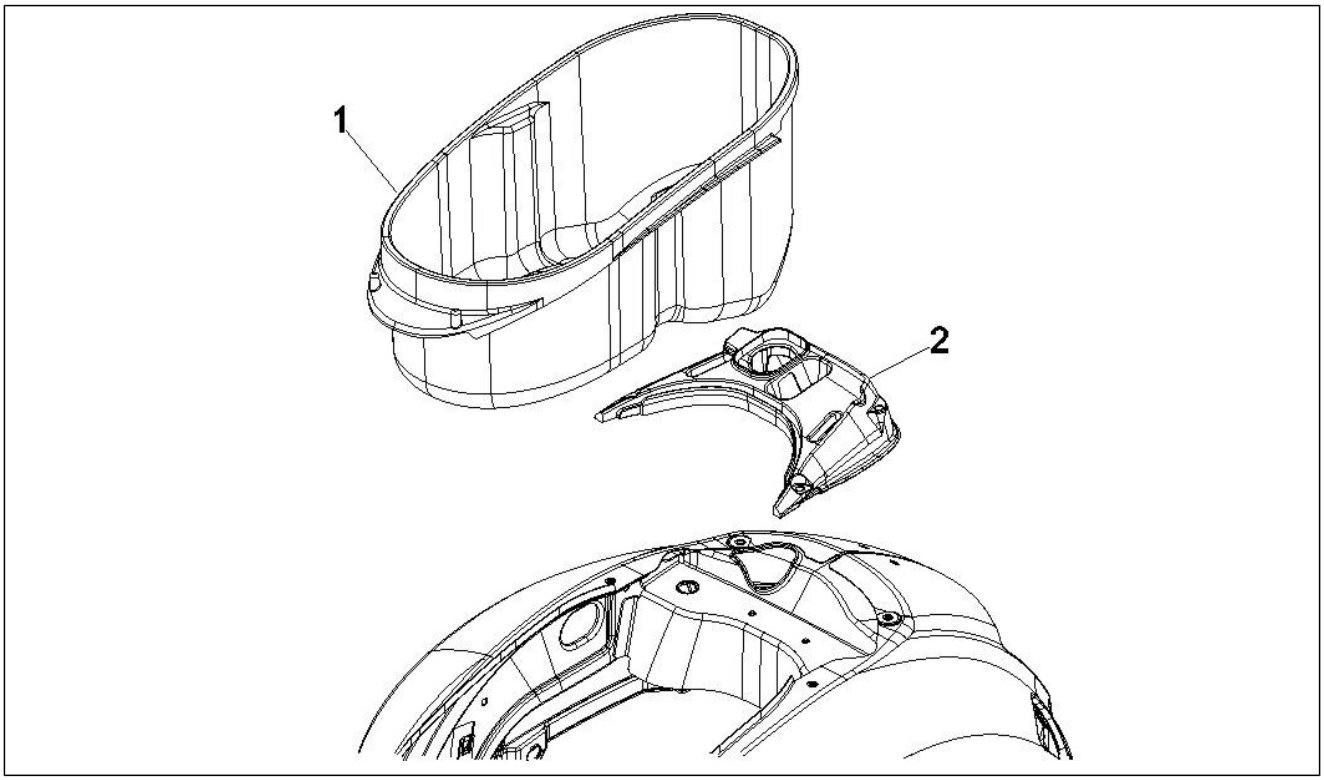

Pos.	Código	Descripción	Cant.	Variantes
1	621155	Compart.portacasco	1	
2	621141	Tapa sillín	1	

Grupo	Chasis - Partes plástico - Carrocerias
Código	02.37
Descripción	Cubierta trasera - Salpicador
Revisión	1

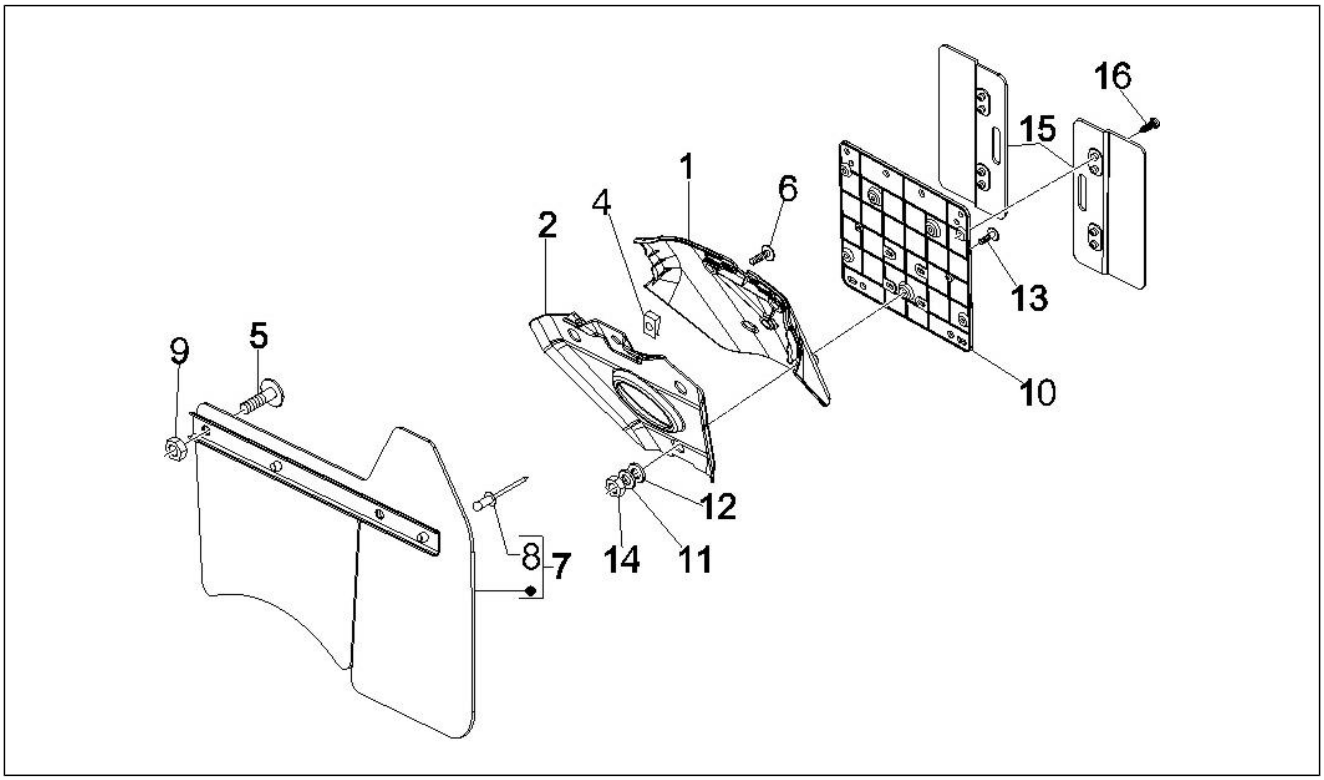

Pos.	Código	Descripción	Cant.	Variantes
1	622824	Cubierta tras.	1	
1	62282400EP	Cubierta tras.	1	**COLOR VEHÍCULO:**Grigio Avio[780/A]
1	62282400M4	Cubierta tras.	1	**COLOR VEHÍCULO:**Marfil Creyón[552]
1	62282400VG	Cubierta tras.	1	**COLOR VEHÍCULO:**Verde[305/A]
2	623563	Supporto protezione post	1	
3	621625	Rear light bracket	1	
4	254485	Placa elastica M6	1	
5	272836	Tornillo M6x16	2	
6	575249	Screw with tang M6	1	
7	620236	Parasalpicaduras	1	
8	567642	Remache	2	
9	288245	Tuerca de seguridad M6	2	
10	584884	Portamatrícula	1	
11	013763	Arandela plana 4,2x12x1	3	
12	016404	Arandela plana 4,2x7,6x0,9	3	
13	018591	Tornillo M4x14	3	
14	020104	Tuerca M4	3	
15	584877	Prolongación portamatrícula	2	
16	268596	Tornillo autorrosc. D4x13	4	

Grupo	Chasis - Partes plástico - Carrocerias
Código	02.38
Descripción	Letreros - Escudos
Revisión	1

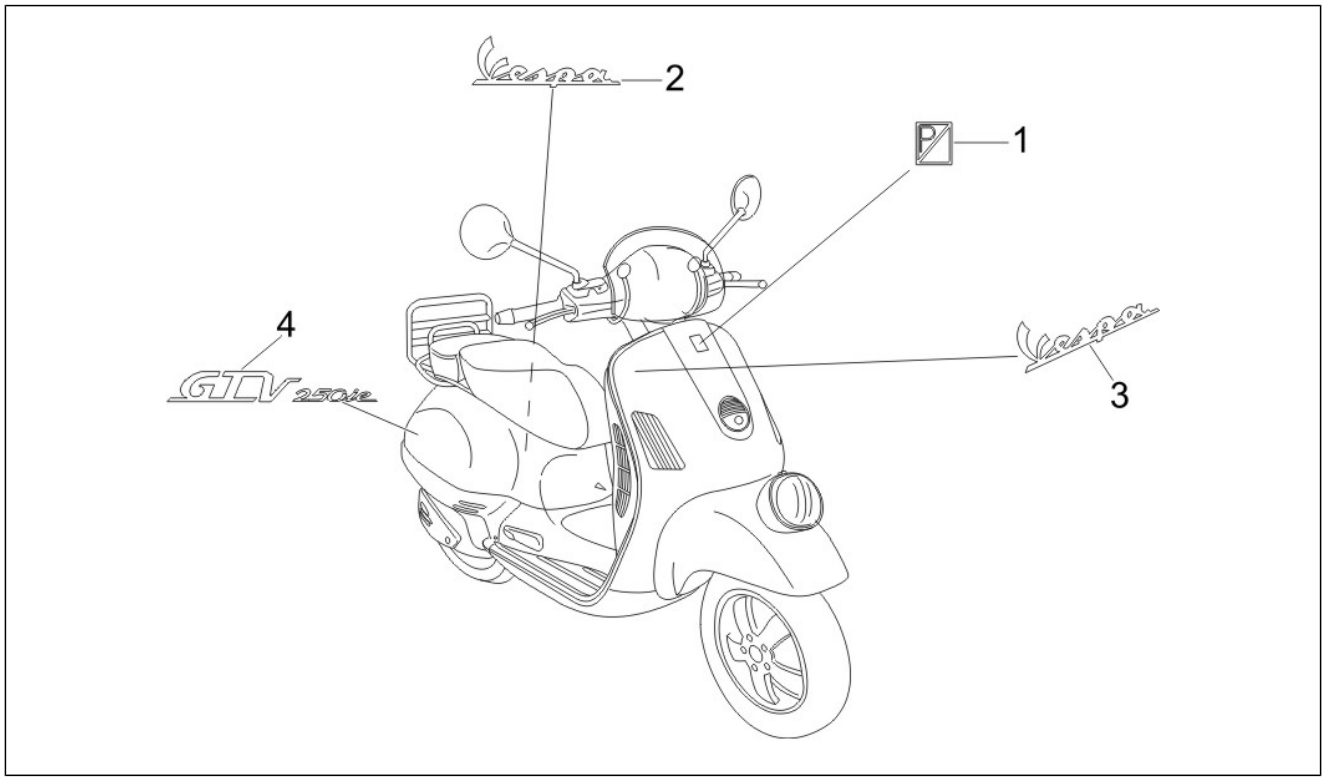

Pos.	Código	Descripción	Cant.	Variantes
1	576464	Escudo "Piaggio"	1	
2	620529	Targhetta laterale "Vespa"	1	
3	623205	Targhetta frontale "Vespa"	1	
4	652857	***CALCA "GTV250 I.E."	1	

Grupo	Chasis - Partes plástico - Carrocerias
Código	02.39
Descripción	Sillín/asientos - Bolsa herramienta
Revisión	1

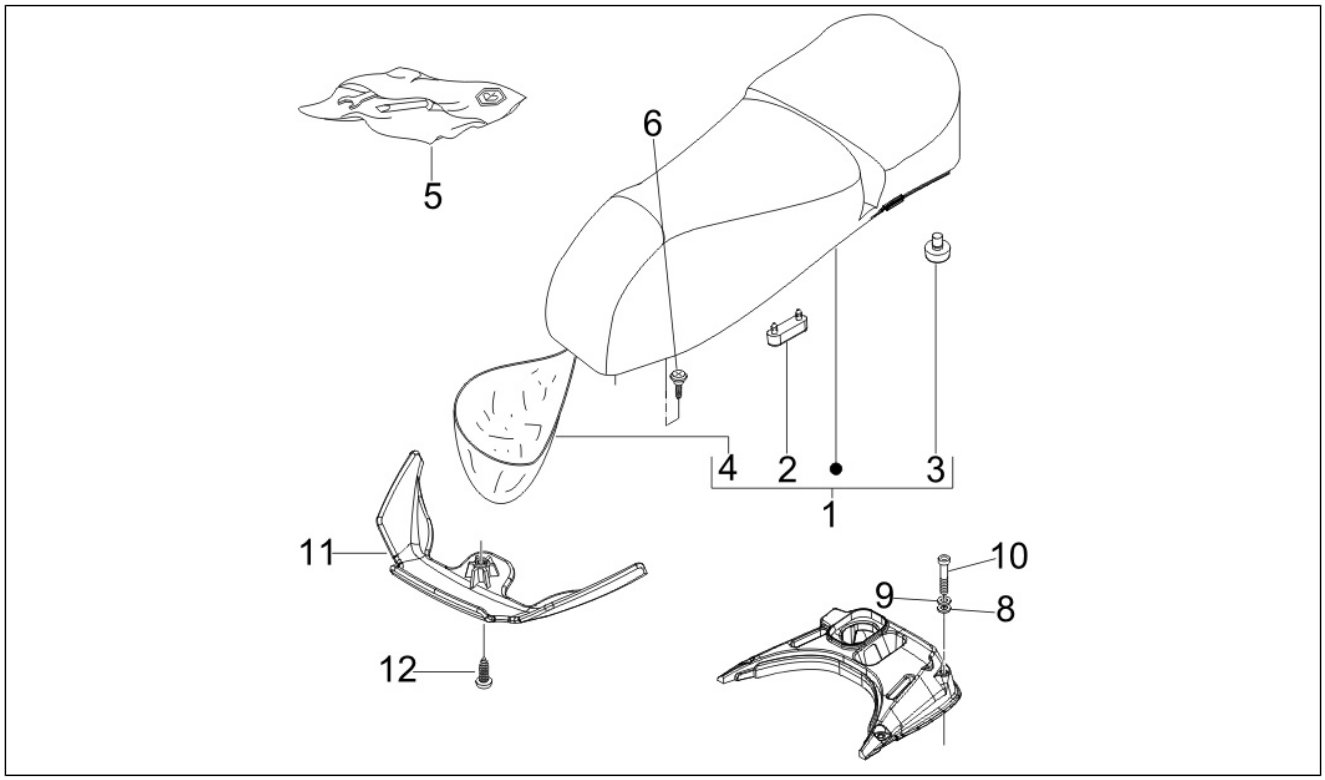

Pos.	Código	Descripción	Cant.	Variantes
1	624966	Sillin	1	
2	296456	Taco	2	
3	577492	Taco	2	
4	621498	Cofia protecciòn sillìn	1	
5	646921	Bolsa herramientas	1	
5	649083	***BOLSA HERRAMIENTAS	1	
6	436788	Torn. CH con reborde	2	
8	012533	Arand. Dentada 6,6x11x0	2	
9	013777	Arandela 6.4x13x1.5	2	
10	951685	Tornillo	2	
11	652801	Coperchietto cerniera sella	1	
12	270793	Vite TBCIC 3,8x16	1	

Grupo	Chasis - Partes plástico - Carrocerias
Código	02.44
Descripción	Portaequipajes trasero
Revisión	1

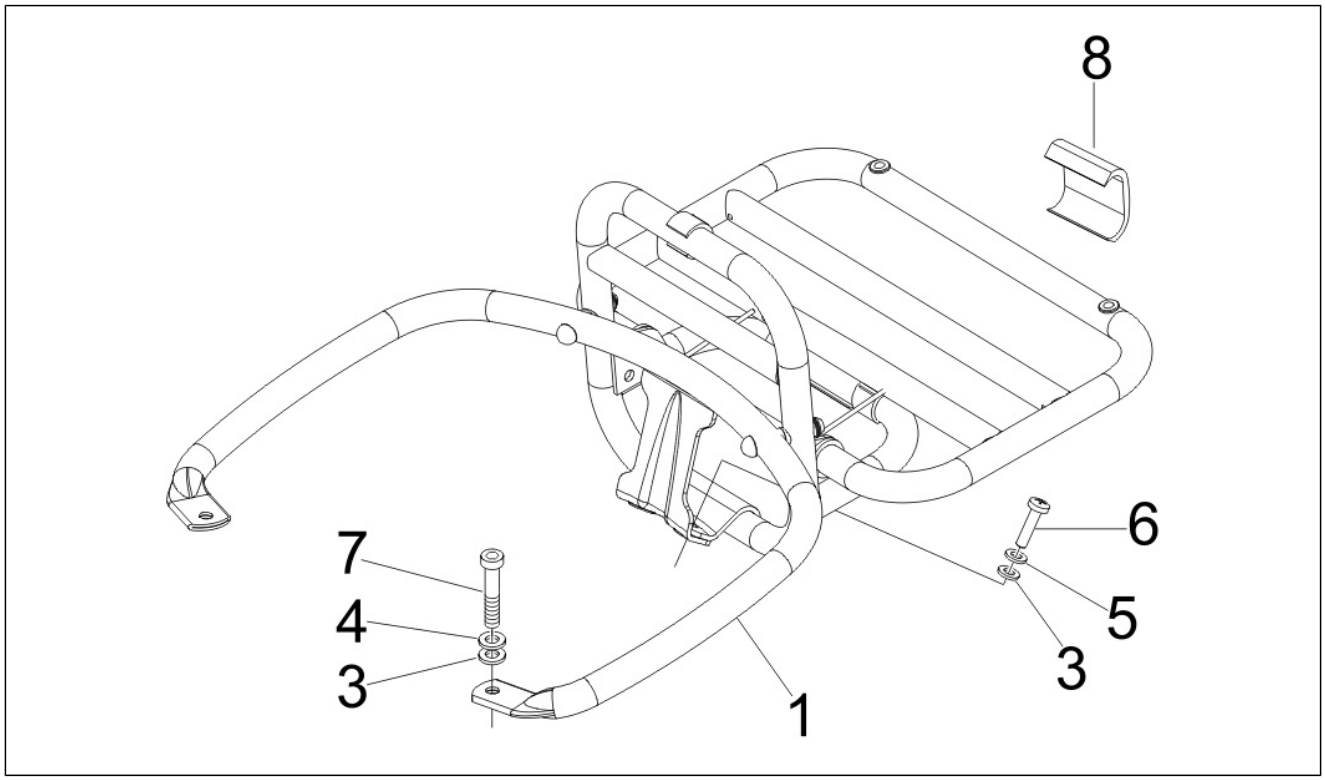

Pos.	Código	Descripción	Cant.	Variantes
1	622548	***PORTA-EQUIPAJES TRS VESPA GTS	1	
3	006966	Arandela elástica 6,4x11x0,5	2	
4	012533	Arand. Dentada 6,6x11x0	4	
5	013777	Arandela 6.4x13x1.5	4	
6	623920	Tornillo torx	2	
7	319538	Tornillo Allen M6x30	2	
8	623576	Ritegno ribaltina	1	

Grupo	Chasis - Partes plástico - Carrocerias
Código	02.45
Descripción	Retrovisor/es
Revisión	1

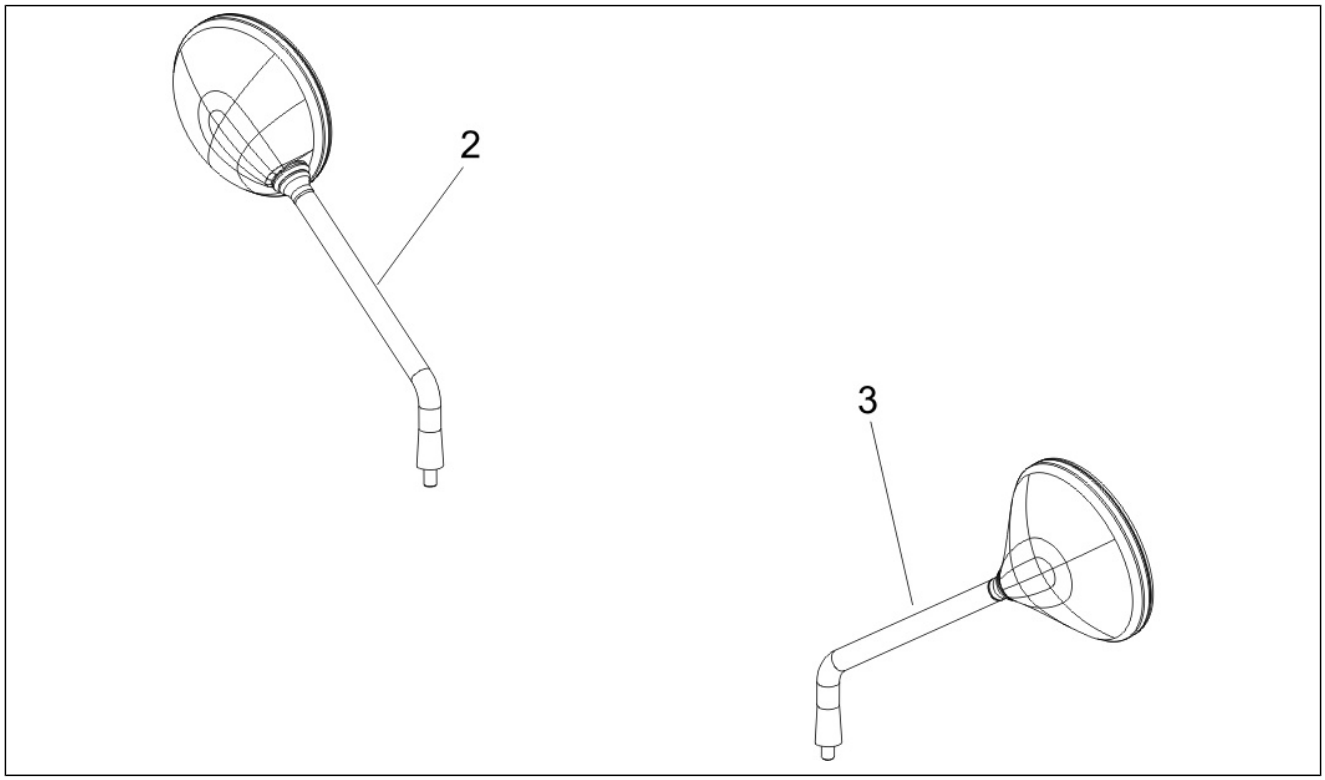

Pos.	Código	Descripción	Cant.	Variantes
2	CM073411	***ESPEJO DER.	1	
3	CM073410	***ESPEJO IZQ	1	

Grupo	Chasis - Partes plástico - Carrocerias
Código	02.46
Descripción	Cerraduras
Revisión	1

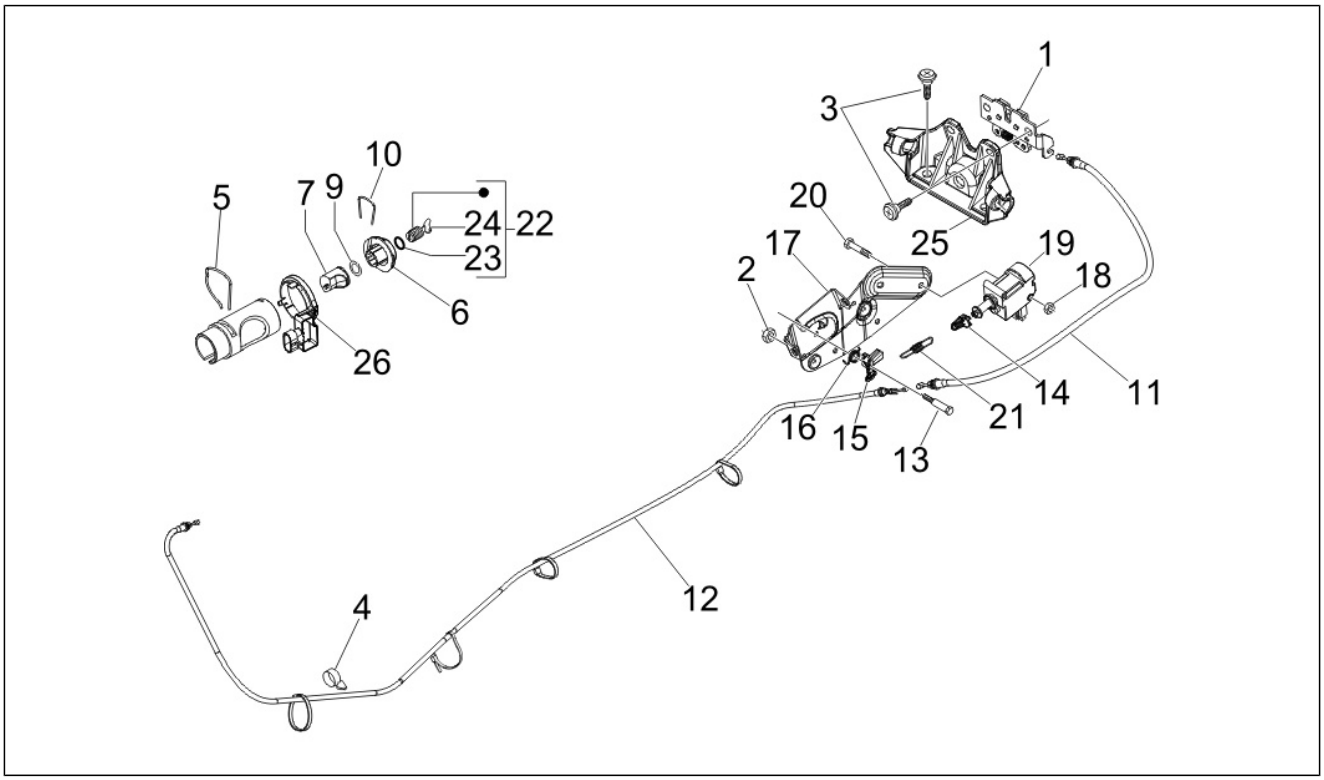

Pos.	Código	Descripción	Cant.	Variantes
1	CM023703	Cerradura sillín	1	
2	241936	Tuerca de seguridad M6	2	
3	575249	Screw with tang M6	4	
4	217280	Abrazadera	1	
5	253937	Muelle	1	
6	298581	Cuerpo cerradura	1	
7	298903	Blocchetto serratura completo	1	
8	298592	Bloquecillo	1	
9	298594	Arandela plana	1	
10	298838	Molla ritegno cilindretto	1	
11	CM012811	Transmisión	1	
12	CM012813	Transmisión	1	
13	299972	Tornillo especial	1	
14	577128	Joint	1	
15	577129	Palanca	1	
16	577131	Muelle	1	
17	577471	Placa	1	
18	577620	Tuerca de seguridad	2	
19	582990	Válvula solenoide	1	
20	584121	Tornillo autorrosc.	2	
21	620415	Muelle	1	
22	577454	Cilindros y llaves	1	
23	298731	Gasket ring	1	
24	573426	Sbozzato chiave con trasponder Giobert	1	
25	577456	Estribo	1	
26	638534	Antena immobilizer	1	

Grupo	Chasis - Partes plástico - Carrocerias
Código	02.47
Descripción	Depósito carburante
Revisión	1

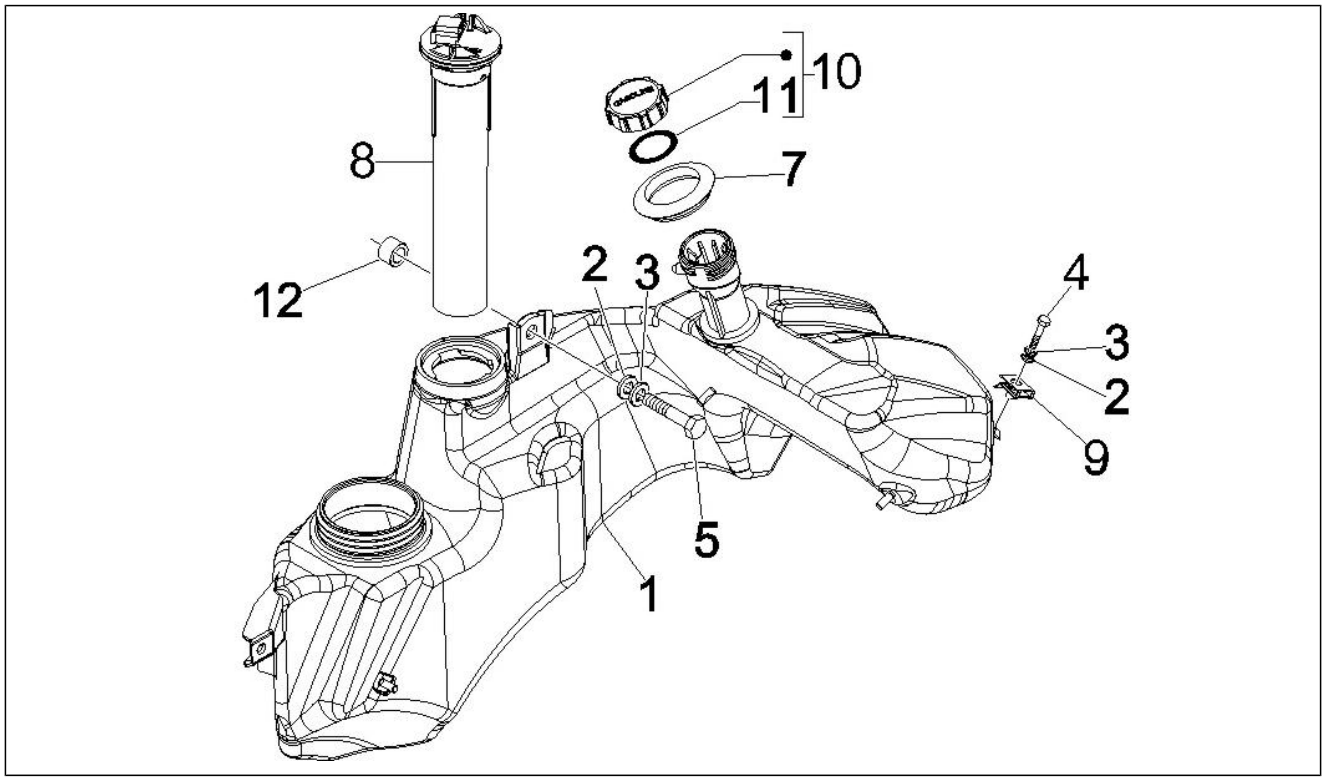

Pos.	Código	Descripción	Cant.	Variantes
1	621582	DEPÓSITO COMBUSTIBLE	1	
2	013880	Arandela plana 16x6,5x1,5	3	
3	016406	Arandela elástica 6,4x11,8x1	3	
4	018639	Tornillo c. hex. M6x20	2	
4	031091	Tornillo c. hex. M6x22	2	
5	414838	Tornillo M6x35	1	
7	620737	Junta depósito gasol.	1	
8	CM025709	Indicador nivel gasolina	1	
9	254485	Placa elastica M6	2	
10	259832	Tapón depósito	1	
11	258160	Guarnizione tappo carburante	1	
12	623162	Distanciador	2	

Grupo	Chasis - Partes plástico - Carrocerias
Código	02.53
Descripción	Instalación de alimentación
Revisión	1

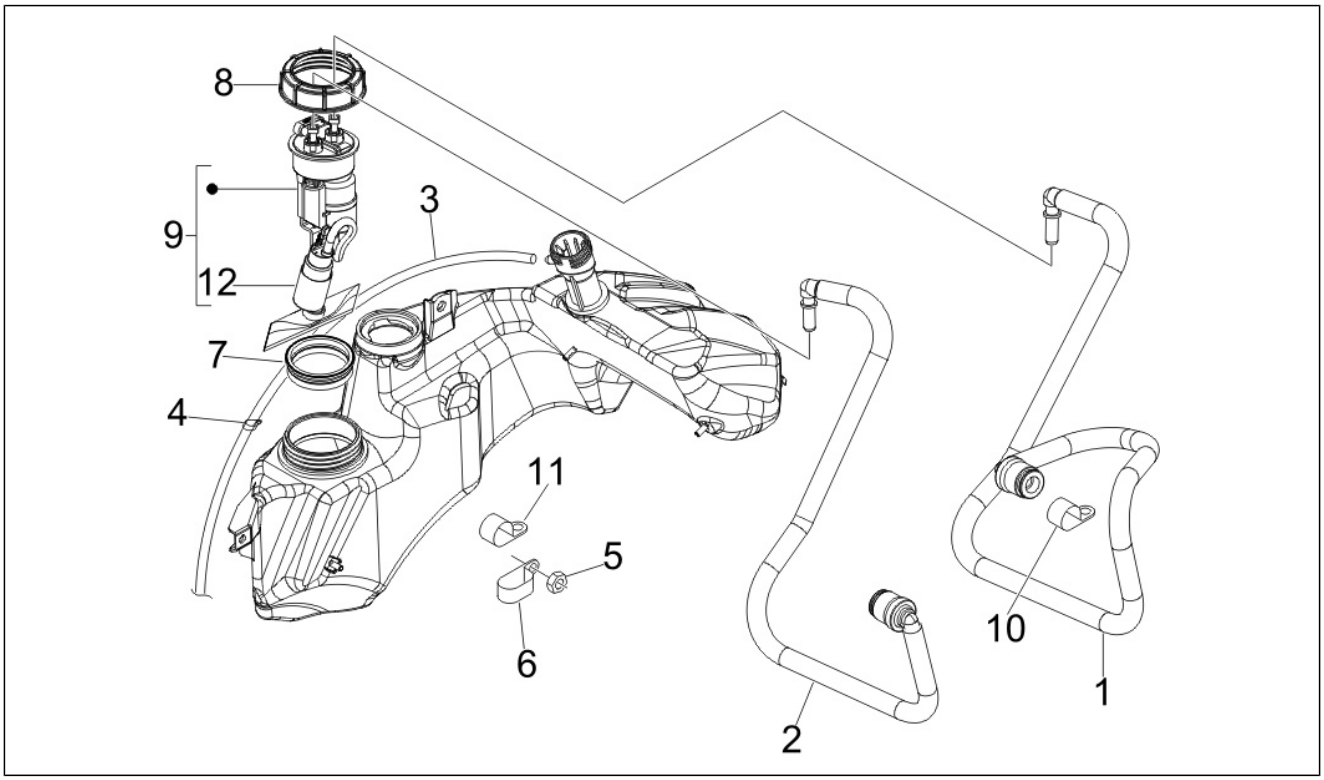

Pos.	Código	Descripción	Cant.	Variantes
1	621146	Tubo alimentación combustible	1	
2	621152	Tubo carburante	1	
3	CM001429	Tubo	1	
3	CM001432	Tubo alivio depósito Ø5x10 L.1060	1	
4	CM013201	Muelle	3	
5	969224	Tuerca	1	
6	621585	Faja stringitubo	1	
7	576542	Junta	1	
8	576546	Virola	1	
9	621581	Bomba carburante	1	
10	623743	Abrazadera	1	
11	145298	Cable tie L=180mm	1	
12	639357	Filtro pompa carburante	1	

Grupo	Chasis - Partes plástico - Carrocerias
Código	02.55
Descripción	Instalación de refrigeracion
Revisión	1

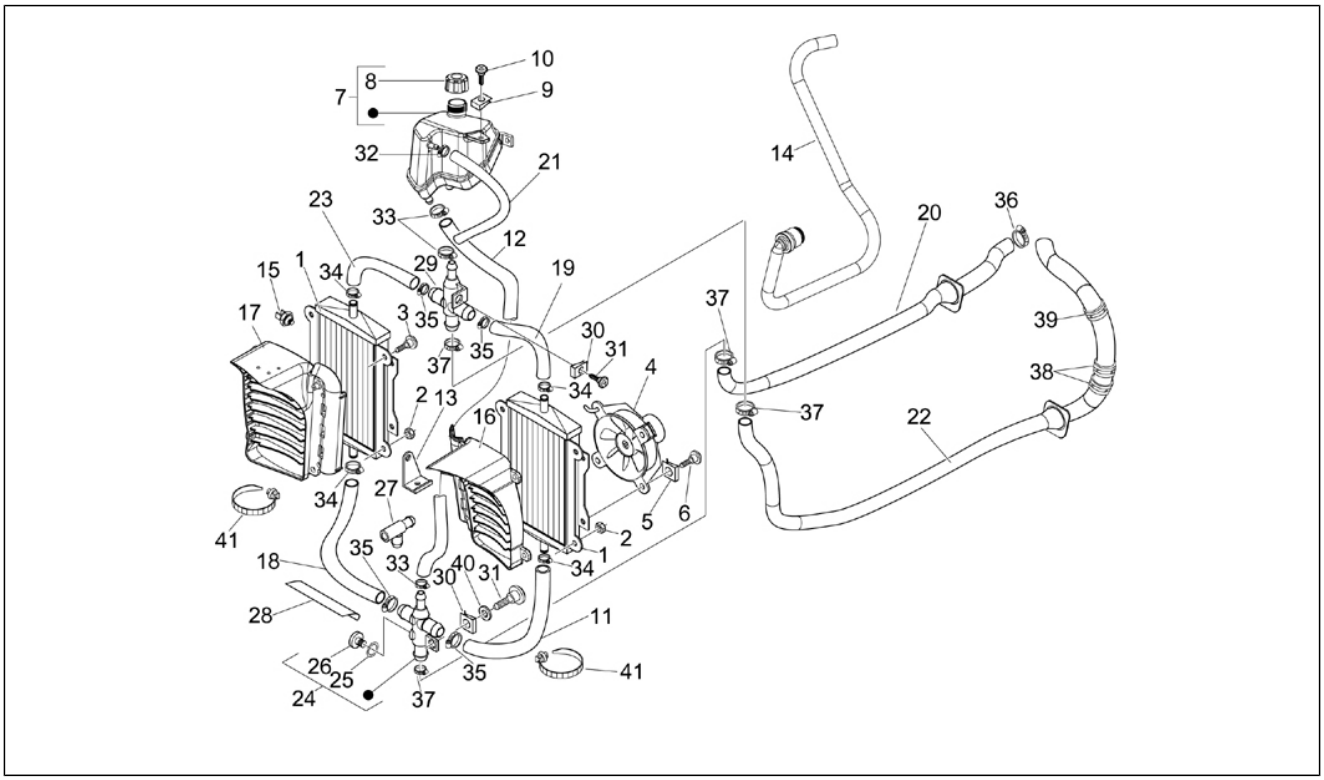

Pos.	Código	Descripción	Cant.	Variantes
1	577183	Radiador	2	
2	241936	Tuerca de seguridad M6	6	
3	270793	Vite TBCIC 3,8x16	2	
4	584669	Motor ventilador	1	
5	254485	Placa elastica M6	3	
6	272836	Tornillo M6x16	3	
7	624402	Tanque lìquido refrigerante	1	
8	623673	Tapón dep. expansión	1	
9	254485	Placa elastica M6	1	
10	257404	Tornillo	2	
11	57313R	Tubo collegamento radiatore SX-raccordo inf.	1	
13	624702	***SOPORTE RACORD	1	
14	624703	Tubo raccordo superiore	1	
15	640017	Interruptor térmico	1	
16	577187	Convogliatore aria Sx	1	
17	622839	Convogliatore aria Dx	1	
18	577201	Tubo collegamento radiatore DX-raccordo inf.	1	
19	577384	Tubo	1	
20	623749	Tubo raccordo inferiore	1	
20	623922	***MANGUITO BOMBA	1	
21	577433	Tubo	1	
21	577436	Tubo	1	
22	622052	Tubo empalme-culata	1	
23	623013	Tubo	1	
24	623438	Raccordo compl. di tappo	1	
25	168077	Junta de cobre	1	
26	577196	Empalme	1	
26	621365	Tapón	1	

Grupo	Chasis - Partes plástico - Carrocerias
Código	02.55
Descripción	Instalación de refrigeracion
Revisión	1

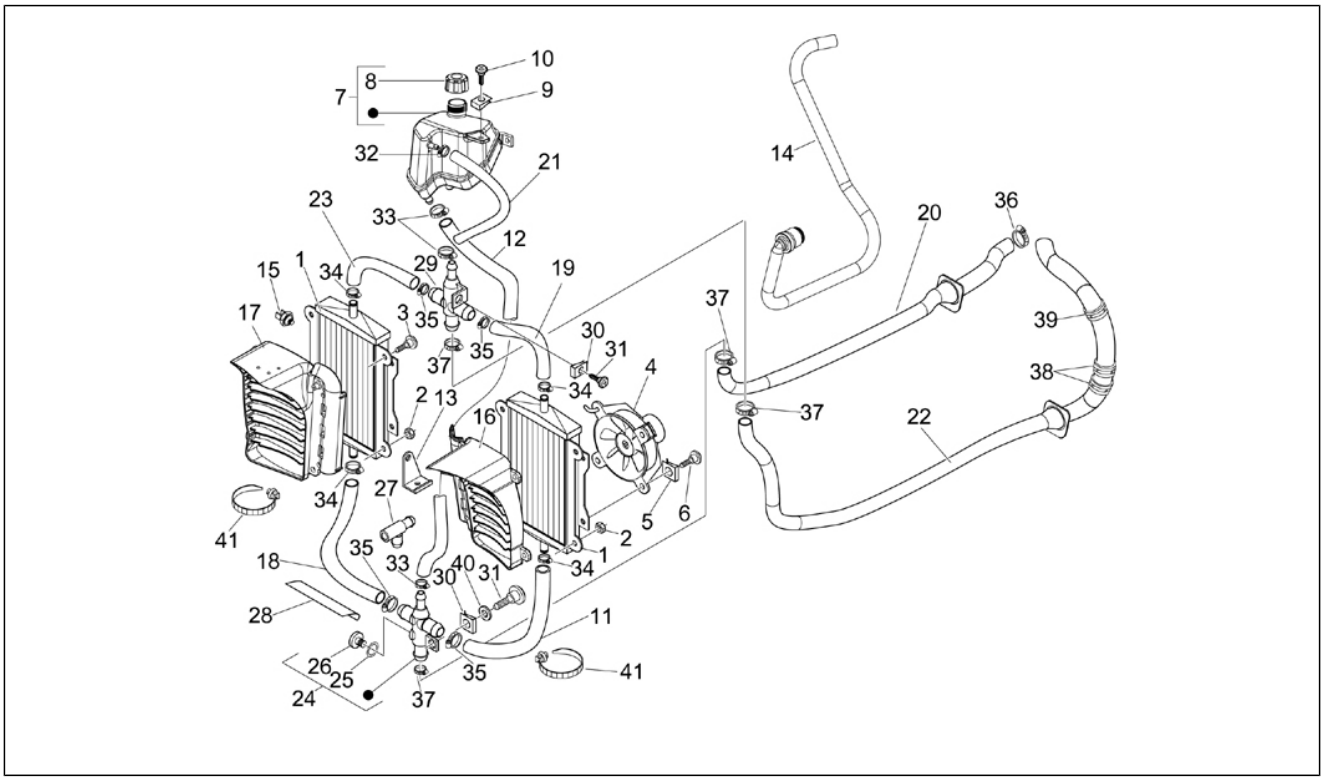

Pos.	Código	Descripción	Cant.	Variantes
27	621365	Tapón	1	
27	949625	Raccordo interrruttore termico	1	
28	580160	Protección	1	
29	577195	Empalme	1	
30	254485	Placa elastica M6	2	
31	575249	Screw with tang M6	2	
32	CM001903	Faja stringitubo	1	
33	CM001904	Faja stringitubo	3	
34	CM001905	Faja stringitubo	4	
35	CM001907	Faja stringitubo	4	
36	CM001908	Faja stringitubo	1	
37	CM001915	Faja stringitubo	4	
38	CM006903	Molletta ritegno tubi/cavi	3	
39	CM001922	Faja stringitubo	1	
40	709047	Arandela elástica	1	
41	145298	Cable tie L=180mm	6	
42	624702	***SOPORTE RACORD	1	
43	624703	Tubo raccordo superiore	1	
44	640017	Interruptor térmico	1	
45	949625	Raccordo interrruttore termico	1	
46	CM001922	Faja stringitubo	2	

Grupo	Manillar/Dirección
Código	03.01
Descripción	Coberturas manillar
Revisión	1

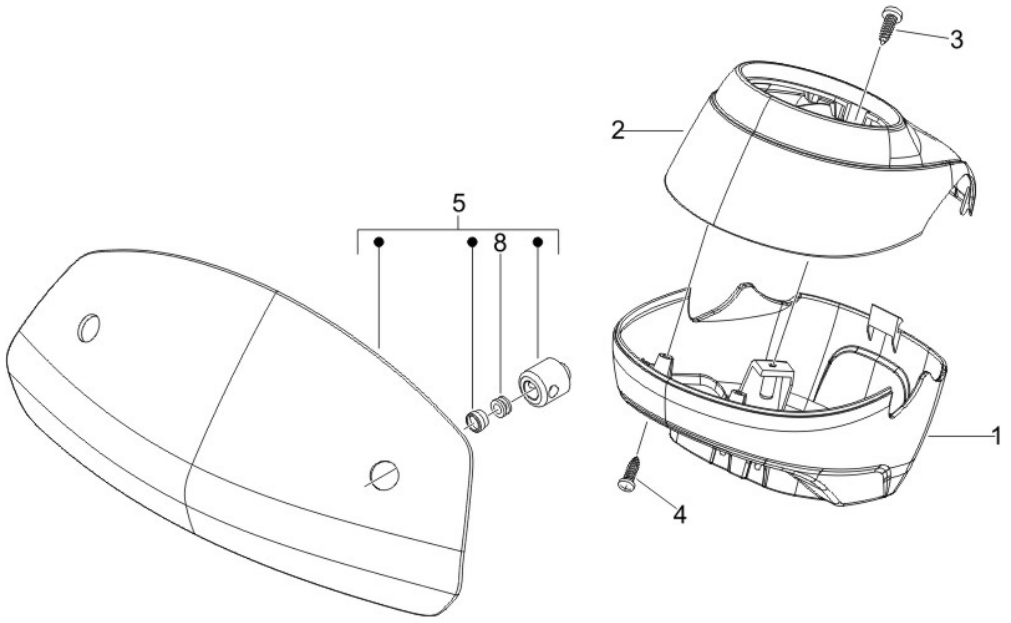

Pos.	Código	Descripción	Cant.	Variantes
1	624682	Copertura manubrio parte inf.	1	
1	62468200EP	***TAPA MANILLAR	1	**COLOR VEHÍCULO:**Grigio Avio[780/A]
1	62468200M4	Copertura manubrio parte inf.	1	**COLOR VEHÍCULO:**Marfil Creyón[552]
1	62468200VG	Copertura manubrio parte inf.	1	**COLOR VEHÍCULO:**Verde[305/A]
2	624683	Copertura manubrio parte sup.	1	
2	62468300EP	***TAPA MANILLAR	1	**COLOR VEHÍCULO:**Grigio Avio[780/A]
2	62468300M4	Copertura manubrio parte sup.	1	**COLOR VEHÍCULO:**Marfil Creyón[552]
2	62468300VG	Copertura manubrio parte sup.	1	**COLOR VEHÍCULO:**Verde[305/A]
3	270793	Vite TBCIC 3,8x16	4	
4	259577	Tornillo	2	
5	624701	Spoiler manubrio compl.	1	
8	560173	Goma	2	

Grupo	Manillar/Dirección
Código	03.02
Descripción	Tablero de instrumentos - Cruscotto
Revisión	1

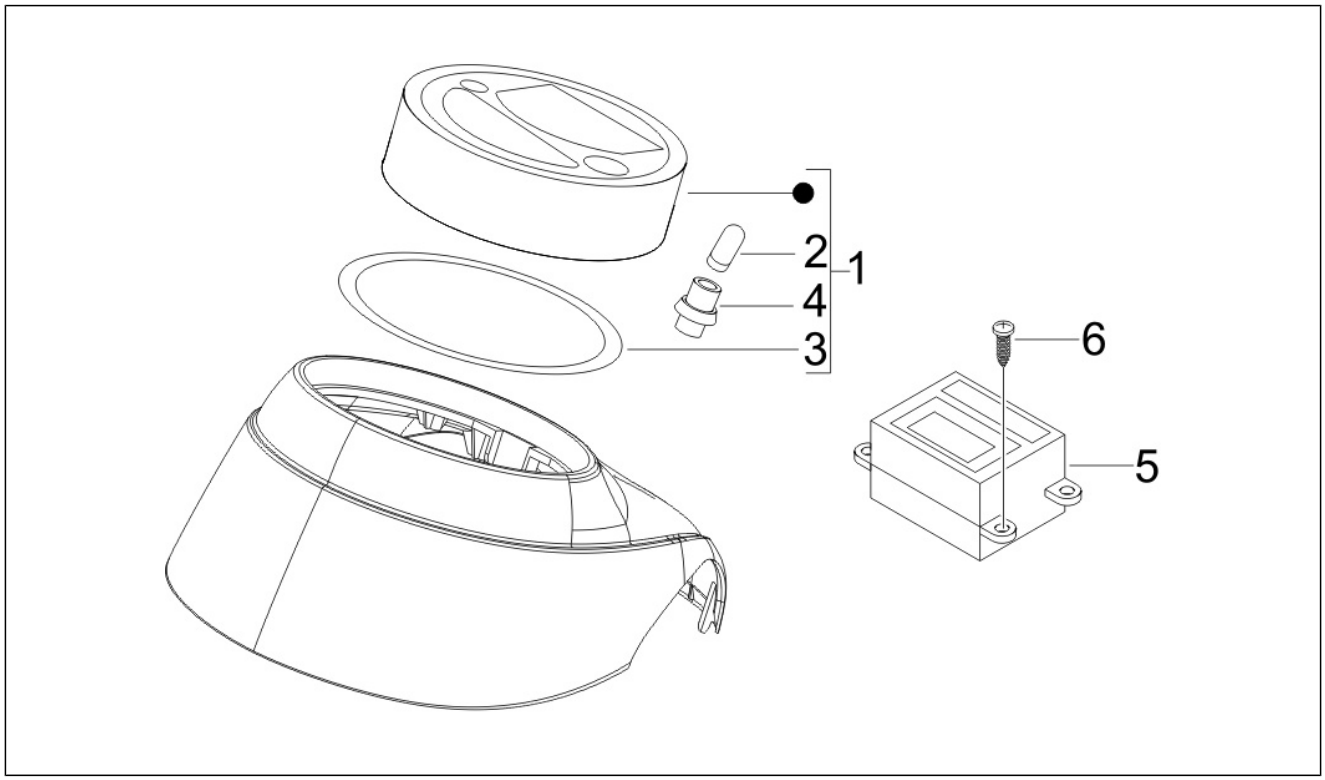

Pos.	Código	Descripción	Cant.	Variantes
1	639838	Tablero de instr.	1	
2	164634	Lampada 12v-1.2w	5	
3	179230	Junta	1	
4	214191	Portalámparas	5	
5	639823	***Gr. TESTIGOS/RELOJ GTV	1	
5	640530	Gruppo spie con orologio	1	
6	018603	Tornillo TBC 3,6x12	4	
7	584002	Soporte	4	

Grupo	Manillar/Dirección
Código	03.06
Descripción	Manillar - Bomba freno
Revisión	1

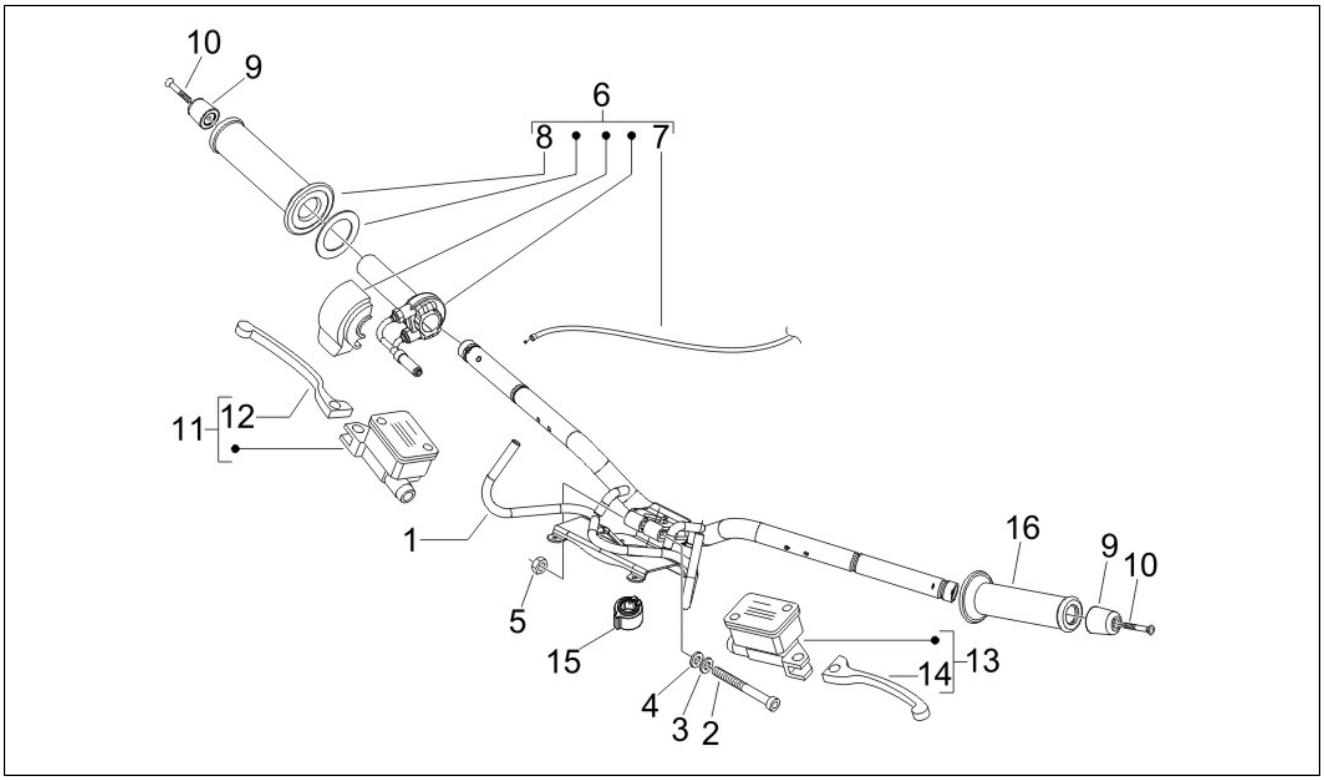

Pos.	Código	Descripción	Cant.	Variantes
1	624685	Manubrio con P.I.	1	
2	223605	Tornillo	1	
3	012543	Rosetta elastica piana con dentatura interna 17x10,3x2	1	
4	178790	Arandela plana 22x10,3x2,5	1	
5	015330	Tuerca M10	1	
6	64831100EP	Manicotto com. gas compl. port.dispositivo	1	**COLOR VEHÍCULO:**Grigio Avio[780/A]
6	64831100VG	Manicotto com. gas compl. port.dispositivo	1	**COLOR VEHÍCULO:**Verde[305/A]
7	648173	Transmisiòn accionador abertura gas	1	
8	648551	Manopola Dx compl.	1	
9	582034	Termin.peso antivib.	2	
10	653019	Vite testa svasata	2	
11	CM080801	Bomba freno del.	1	
12	648378	Leva freno DX (Heng Tong)	1	
13	CM079901	Bomba freno trasero	1	
14	648378	Leva freno DX (Heng Tong)	1	
15	582828	Collarín	1	
16	648550	Manopola sx completa	1	

Grupo	Suspensiones - Ruedas
Código	04.01
Descripción	Brazo oscilante
Revisión	1

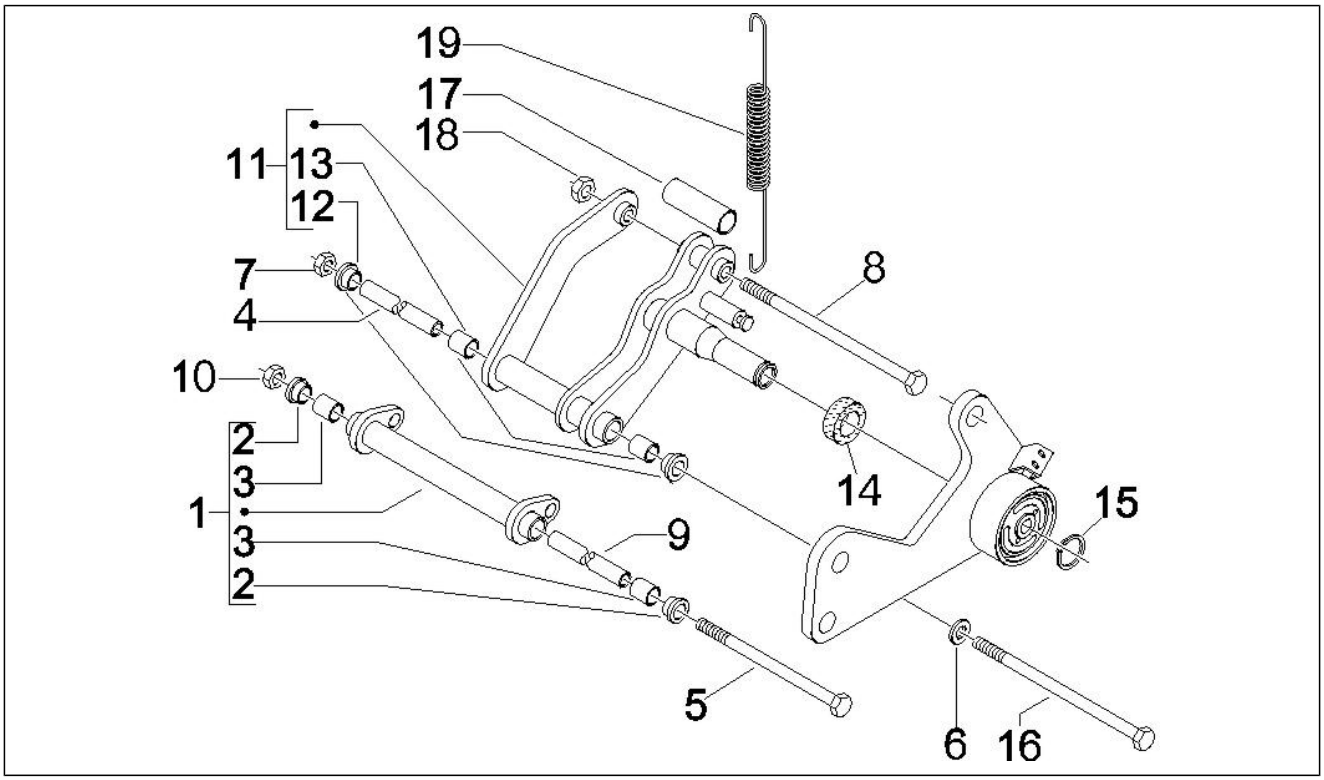

Pos.	Código	Descripción	Cant.	Variantes
1	601825	Brazo oscilante	1	
2	598917	Buje	2	
3	600161	Jaula rodillos	2	
4	597857	Distanciador	1	
5	597914	Tornillo hexagonal M12x324	1	
6	266845	Arandela	1	
7	271740	Tuerca M12	1	
8	271807	Tornillo c. hex. M10x202	1	
9	CM067801	Distanciador L=183 mm	1	
10	232108	Tuerca de seguridad M10	1	
11	599246	Braccio oscillante lato motore	1	
12	597317	Buje	2	
13	597374	Jaula rodillos	2	
14	599250	Casquillo elástico	1	
15	006416	Anillo de retención	1	
16	598237	Tornillo	1	
17	599077	Distanciador	1	
18	564878	Tuerca	1	
19	599059	Muelle	1	

Grupo	Suspensiones - Ruedas
Código	04.02
Descripción	Horquilla/Tubo direccion - Conjunto tejuelos
Revisión	1

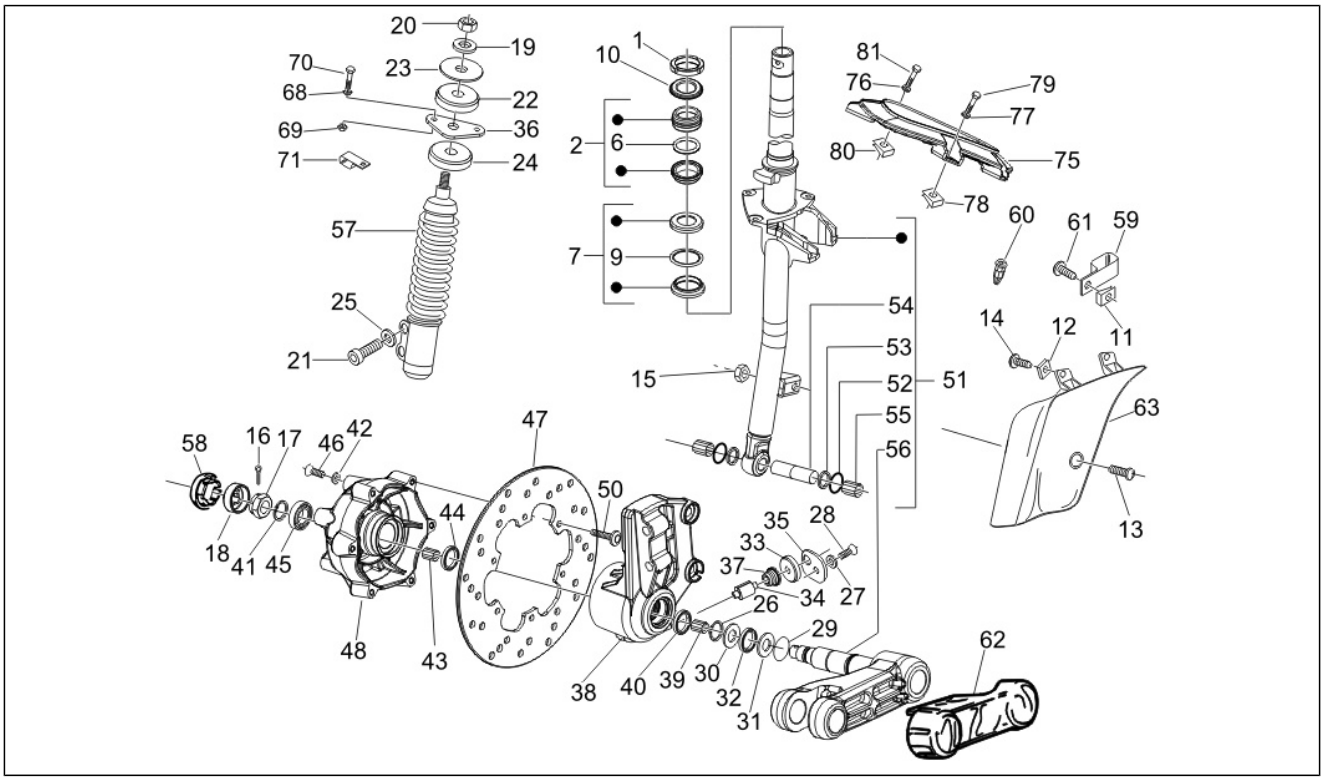

Pos.	Código	Descripción	Cant.	Variantes
1	011109	Ghiera tubo sterzo	1	
1	0111094	Ghiera tubo sterzo	1	
2	CM061303	Anillo de rodadura superior	1	
3	012528	Arandela	2	
6	564257	Jaula de bolas	1	
7	CM061304	Anillo de rodadura inferior	1	
9	564260	Jaula de bolas	1	
10	582787	Placa segur. direc.	1	
11	CM017410	Placa elastica	1	
12	CM017410	Placa elastica	2	
13	259348	Tornillo +espiga	1	
14	259349	Tornillo M4,2x13	2	
15	969224	Tuerca	1	
16	012789	Clavija	1	
17	021114	Tuerca	1	
18	177609	Casquete	1	
19	012535	Arandela	1	
20	021210	Tuerca	1	
21	149104	Tornillo Allen M8x40	2	
22	174085	Taco	1	
23	174088	Arandela	1	
24	174874	Taco	1	
25	709047	Arandela elástica	2	
26	006422	Anillo	1	
27	006975	Arandela Ø5,3xØ10x0,5	1	
28	031058	Tornillo M5x16	1	
29	177408	Junta tórica	1	
30	177414	Arandela	1	

Grupo	Suspensiones - Ruedas
Código	04.02
Descripción	Horquilla/Tubo direccion - Conjunto tejuelos
Revisión	1

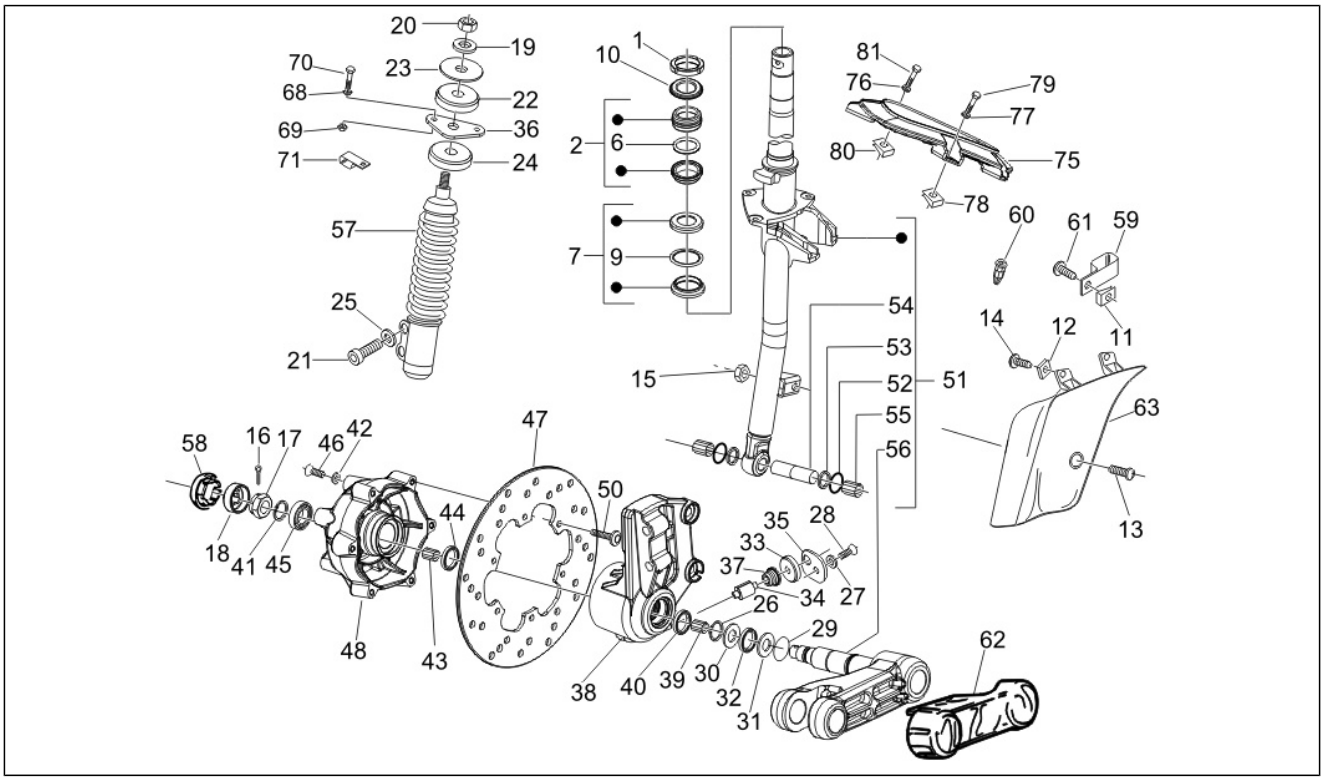

Pos.	Código	Descripción	Cant.	Variantes
31	177445	Arandela	1	
32	177521	Anillo	1	
33	266841	Taco	1	
34	648025	engranaje del velocêmetro	1	
35	269118	Placa	1	
36	273693	Mensula	1	
37	564053	Soporte	1	
38	597758	Soporte	1	
39	177436	Casquillo	2	
40	177494	Anillo	1	
41	006635	Anillo elástico	1	
42	006966	Arandela elástica 6,4x11x0,5	6	
43	177442	Cojinete de agujas	1	
44	177443	Gasket ring	1	
45	177610	Cojinete	1	
46	271147	Tornillo M6x20	6	
47	564573	Disco freno	1	
48	648031	Buje rueda	1	
50	601031	Tornillo	6	
51	6009605	Tubo de la dirección	1	
52	006731	Junta	2	
53	119219	Gasket ring	2	
54	177451	Pasador	1	
55	198513	Casquillo	2	
56	56140R5	Brazo suspensi¾n	1	
57	56286R	Del.Amortiguador cpl.	1	
58	092517	Tapón	1	
59	271477	Abrazadera	1	

Grupo	Suspensiones - Ruedas
Código	04.02
Descripción	Horquilla/Tubo direccion - Conjunto tejuelos
Revisión	1

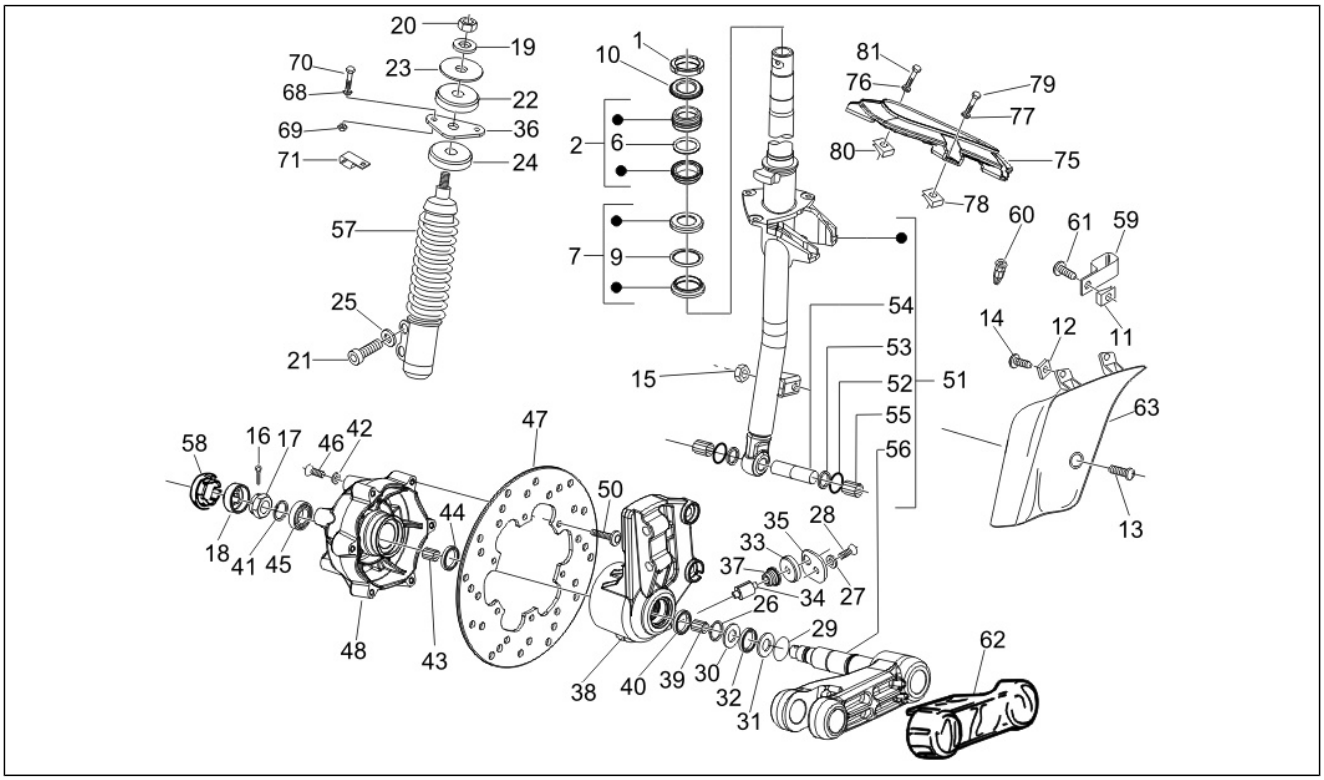

Pos.	Código	Descripción	Cant.	Variantes
60	231590	Molletta elastica	1	
61	259349	Tornillo M4,2x13	1	
62	561433	Copribraccio sospensione anteriore	1	
63	598615	Copertura sospensione anteriore	1	
63	59861500EP	***TAPA AMORT.DEL.GRIS AVIO 780	1	**COLOR VEHÍCULO:**Grigio Avio[780/A]
63	59861500M4	Copertura sospensione anteriore	1	**COLOR VEHÍCULO:**Marfil Creyón[552]
63	59861500VG	Copertura sospensione anteriore	1	**COLOR VEHÍCULO:**Verde[305/A]
68	016408	Arandela elástica 13,75x8,15x4,5	2	
69	020108	Tuerca M8x6,5	2	
70	031119	Tornillo c. hex. M8x22	2	
71	598134	Abrazadera	1	
75	648061	Flangia sospensione	1	
76	004021	Arandela	1	
77	006976	Arandela elástica 12x6,4x0,5	6	
78	008112	Placa	1	
79	239687	Tornillo	6	
80	254485	Placa elastica M6	6	
81	268418	Tornillo	1	

Grupo	Suspensiones - Ruedas
Código	04.10
Descripción	Suspensión trasera - Amortiguador/es
Revisión	1

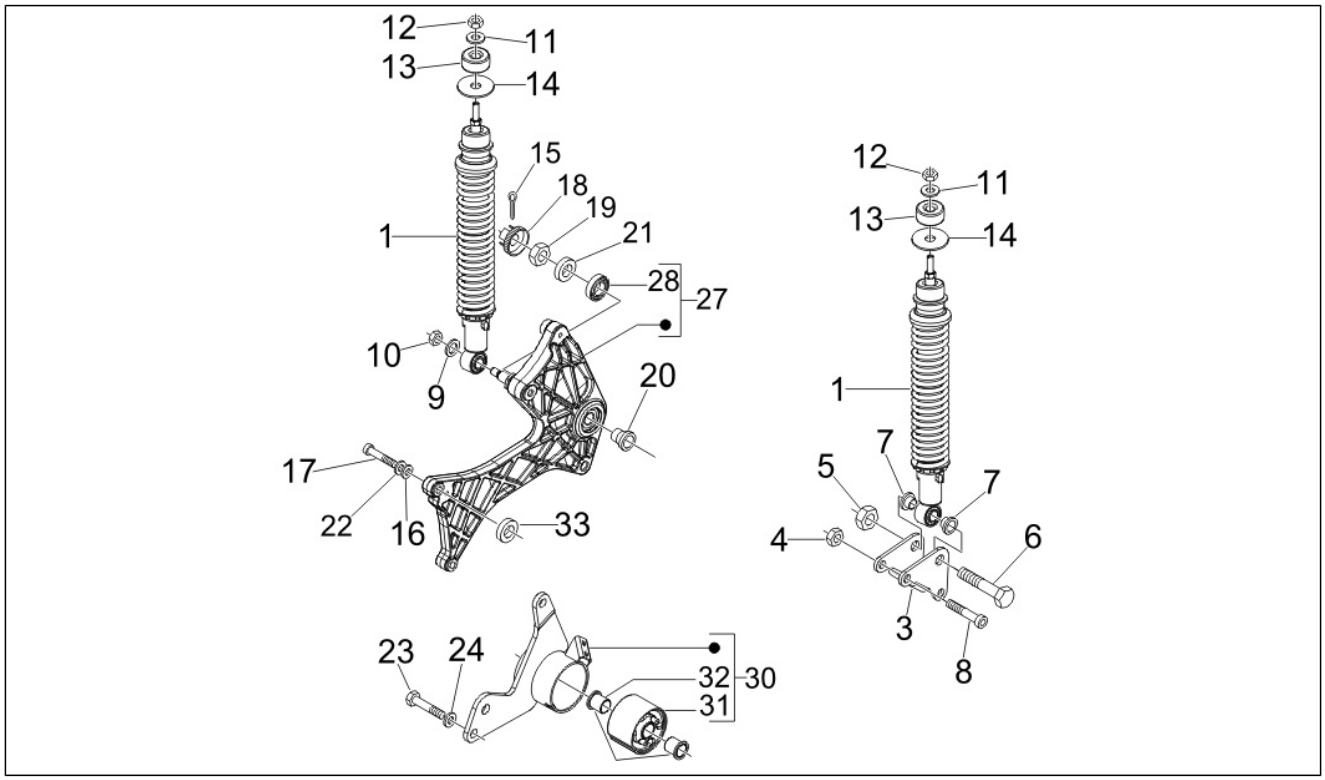

Pos.	Código	Descripción	Cant.	Variantes
1	56234R	Amortiguador post.	2	
3	598143	Placa	1	
4	020008	Tuerca M8	2	
5	232108	Tuerca de seguridad M10	1	
6	268158	Torn. CH con reborde M10	1	
7	597149	Buje	2	
8	844483	Tornillo Allen M8x50	2	
9	013962	Arandela	1	
9	016627	Arandela	1	
10	232108	Tuerca de seguridad M10	1	
11	016408	Arandela elástica 13,75x8,15x4,5	2	
12	021108	Tuerca M8	2	
13	178150	Tampone superiore	2	
14	267038	Arandela plana	2	
15	012789	Clavija	1	
16	013776	Arandela	2	
17	149104	Tornillo Allen M8x40	2	
18	194423	Cappellotto ferma dado	1	
19	563728	Tuerca M16x13	1	
21	597528	Distanciador	1	
22	709047	Arandela elástica	2	
23	031153	Perno	2	
24	709646	Arandela	2	
27	599593	Brazo derecho	1	
28	82545R	Cojinete de bolas	1	
30	601815	Brida soporte silentbloc	1	
31	272750	Casquillo elástico	1	
32	273460	Buje	2	

Grupo	Suspensiones - Ruedas
Código	04.10
Descripción	Suspensión trasera - Amortiguador/es
Revisión	1

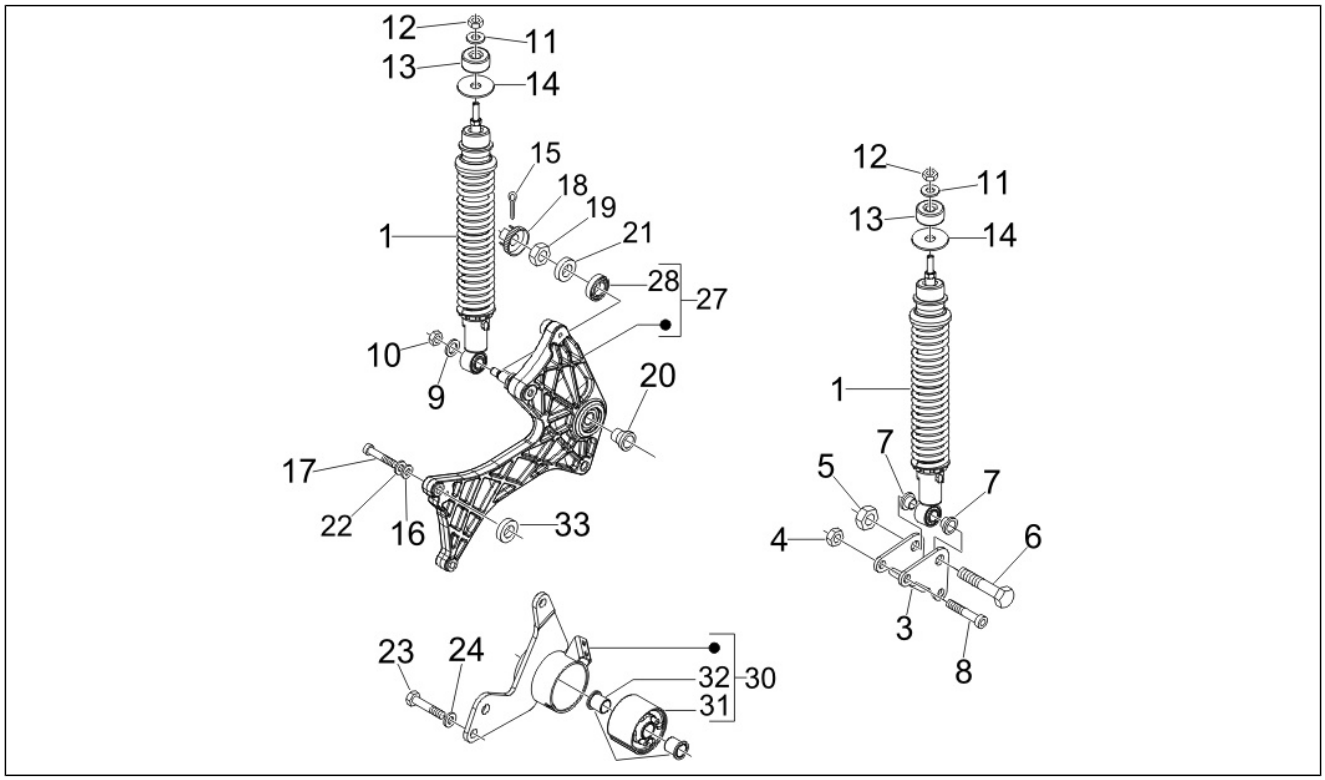

Pos.	Código	Descripción	Cant.	Variantes
33	848039	Distanziale ruota	1	

Grupo	Suspensiones - Ruedas
Código	04.11
Descripción	Rueda delantera
Revisión	1

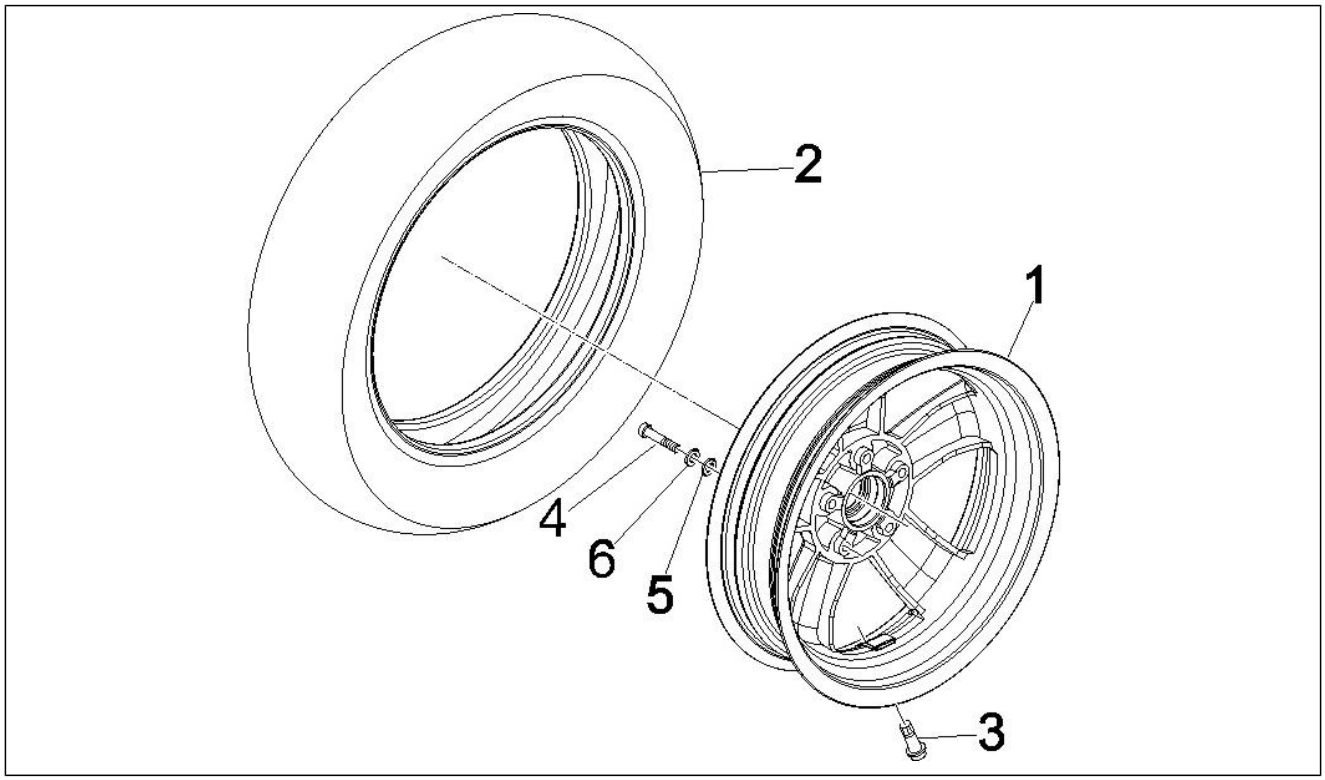

Pos.	Código	Descripción	Cant.	Variantes
1	56352R	***LLANTA 3.00 X 12" VESPA GTV 125	1	
1	647971	Rueda trasera	1	
2	598277	Neumático (Sava) 120/70 R12	1	
3	597679	Vàlvula para tubeless	1	
4	149104	Tornillo Allen M8x40	5	
5	709047	Arandela elástica	5	
6	828961	Arandela plana 8,2x17x2,5	5	

Grupo	Suspensiones - Ruedas
Código	04.12
Descripción	Rueda trasera
Revisión	1

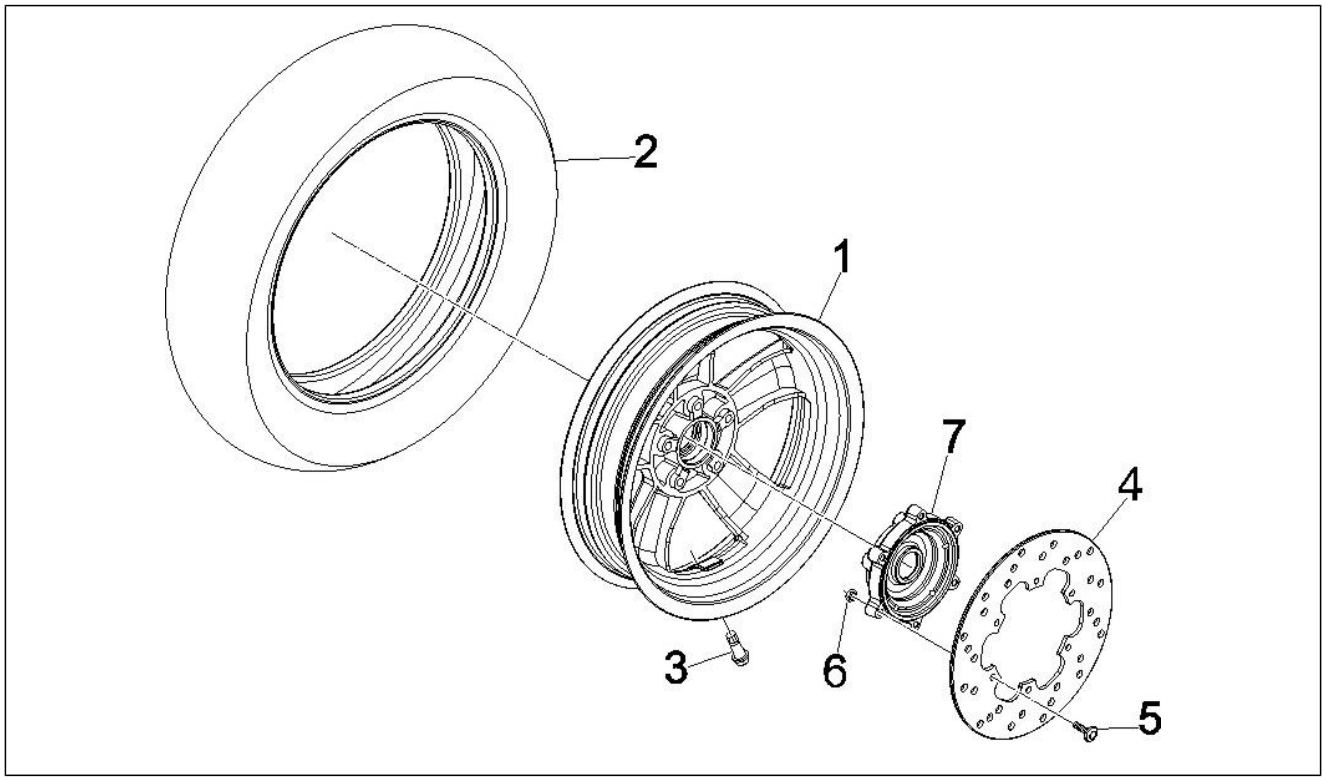

Pos.	Código	Descripción	Cant.	Variantes
1	56352R	***LLANTA 3.00 X 12" VESPA GTV 125	1	
1	647971	Rueda trasera	1	
2	598278	Neumático (Sava) 130/70 R12	1	
3	597679	Vàlvula para tubeless	1	
4	564573	Disco freno	1	
5	597564	Tornillo	6	
6	597565	Tuerca de seguridad	6	
7	598715	Buje rueda tras.	1	

Grupo	Instalación de frenos - Transmisiones
Código	05.01
Descripción	Tuberìas frenos - Pinzas del freno
Revisión	1

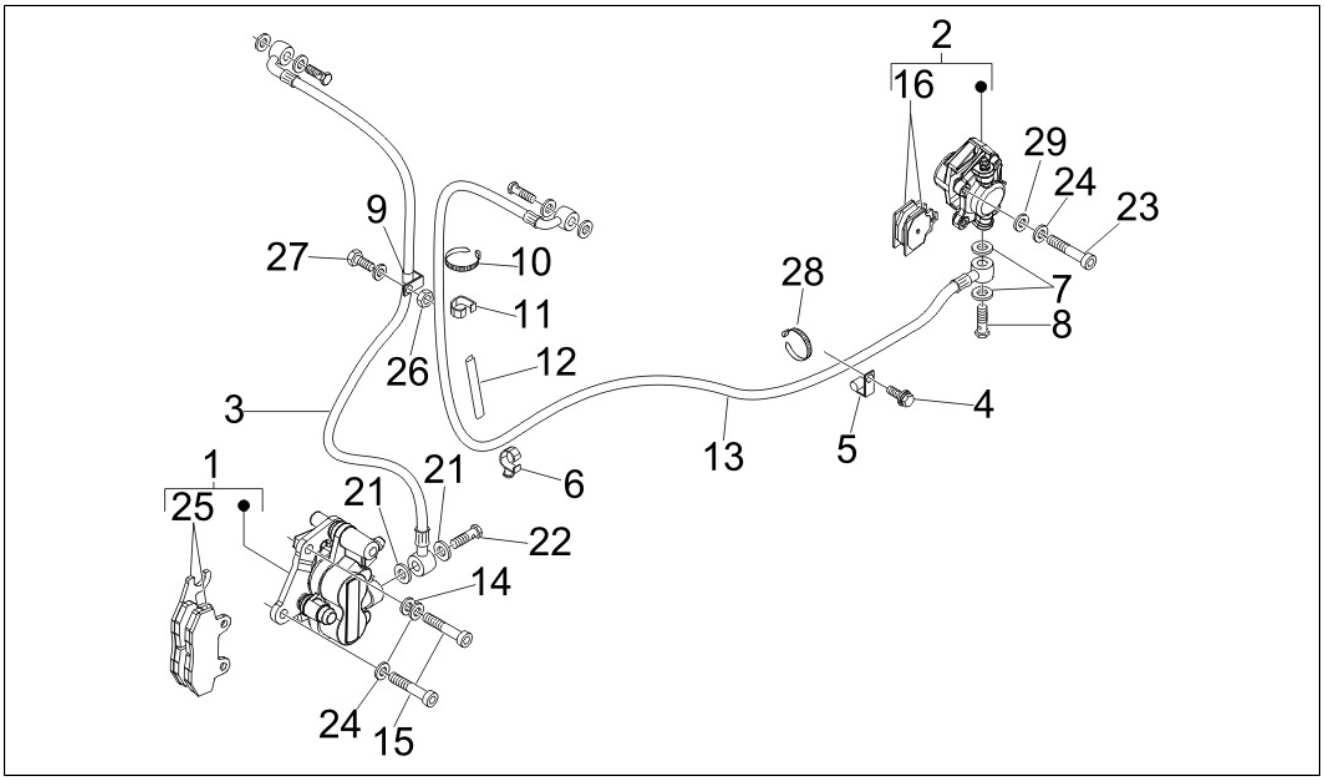

Pos.	Código	Descripción	Cant.	Variantes
1	CM068301	Pinza freno (Heng Tong)	1	
2	CM074101	Pinza freno	1	
3	648162	Tubazione idraulica freno ant.	1	
4	289731	Tornillo con reborde M6x30	1	
5	597418	Abrazadera	1	
6	CM006903	Molletta ritegno tubi/cavi	1	
7	127927	Junta	2	
8	648336	Tornillo	1	
9	564629	Abrazadera	1	
10	257134	Cable tie L=277	1	
11	564761	Abrazadera	1	
12	580160	Protección	1	
13	647975	Tubazione idraulica freno post.	1	
14	003058	Arandela plana 15x8,4x1,5	1	
15	319532	Tornillo	2	
16	647161	Coppia pasticche freno post.	1	
21	127927	Junta	2	
22	265451	Tornillo tubo aceite M10x18	1	
23	149104	Tornillo Allen M8x40	2	
24	709047	Arandela elástica	2	
25	647078	Coppia pasticche freno (Heng Tong)	1	
26	241936	Tuerca de seguridad M6	1	
27	272836	Tornillo M6x16	1	
28	145298	Cable tie L=180mm	1	
29	828961	Arandela plana 8,2x17x2,5	2	

Grupo	Instalación de frenos - Transmisiones
Código	05.03
Descripción	Transmisiónes
Revisión	1

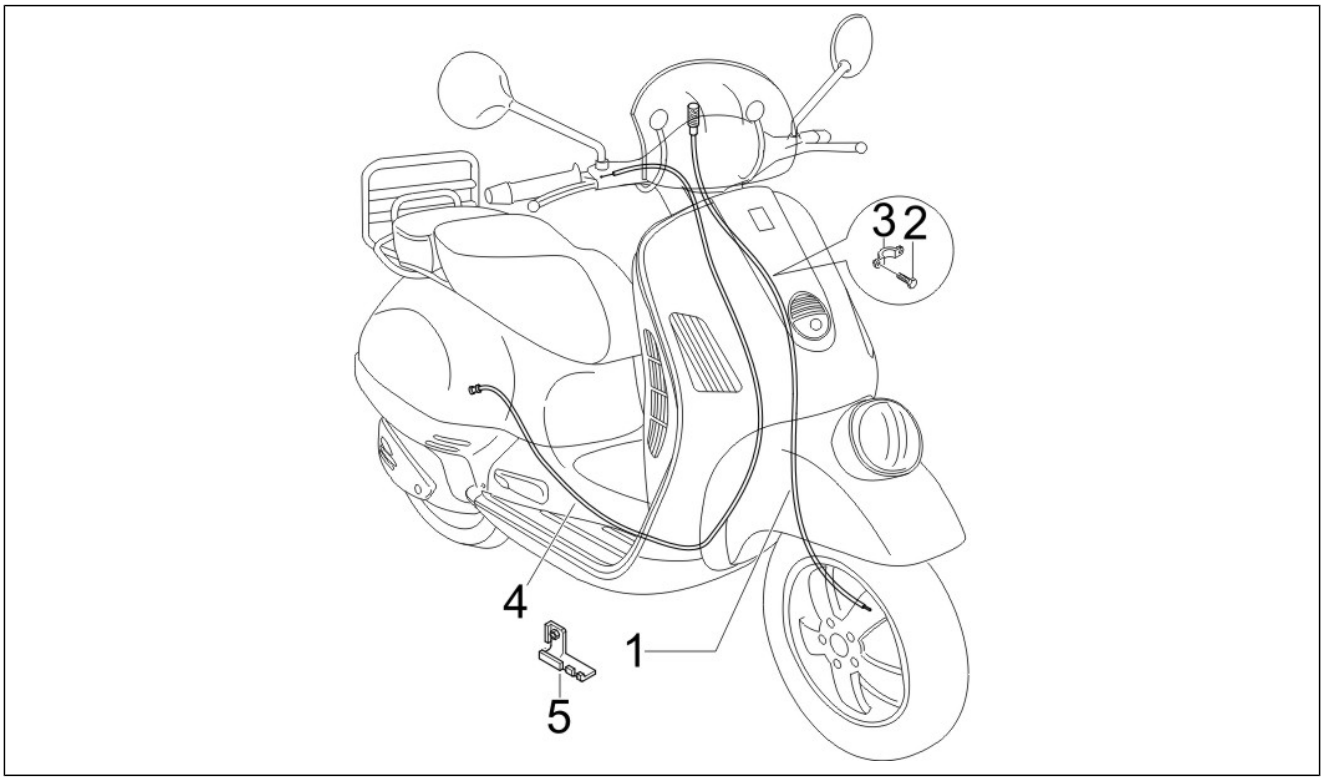

Pos.	Código	Descripción	Cant.	Variantes
1	648160	***TRANSMISION CUENTAKM GTV	1	
1	649471	***CTO.CABLE REENVIO	1	
2	652772	***TORNILLO	2	
3	624700	***CAVALLOTTO	1	
5	648163	Staffa con P.I.	1	
6	560136	Pasacables	1	

Grupo	Instalación eléctrica
Código	06.01
Descripción	Conmutadores - Conmutadores - Pulsadores - Interruptores
Revisión	1

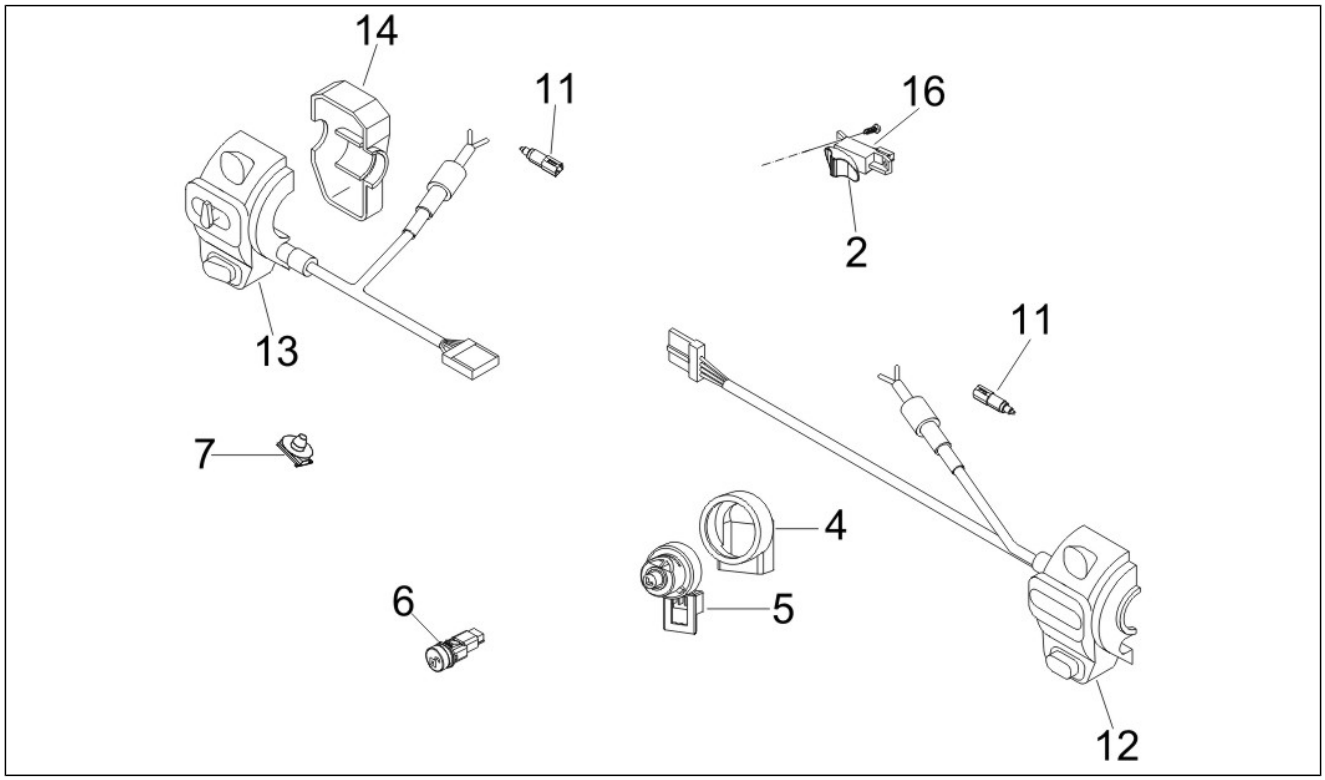

Pos.	Código	Descripción	Cant.	Variantes
2	638755	Dispositivo intermitentes	1	
4	582041	Capuchón conmutador	1	
5	582951	Conmutador de llave	1	
6	582988	Pulsador apertura sillín	1	
7	584520	Molla connettore	4	
11	580645	Pulsador stop	2	
12	63984800EP	Dispositivo elettrico dx	1	**COLOR VEHÍCULO:**Grigio Avio[780/A]
12	63984800M4	Dispositivo elettrico dx	1	**COLOR VEHÍCULO:**Marfil Creyón[552]
12	63984800VG	Dispositivo elettrico dx	1	**COLOR VEHÍCULO:**Verde[305/A]
12	64017100EP	Dispositivo elettrico dx	1	**COLOR VEHÍCULO:**Grigio Avio[780/A]
12	64017100M4	Dispositivo elettrico dx	1	**COLOR VEHÍCULO:**Marfil Creyón[552]
12	64017100VG	Dispositivo elettrico dx	1	**COLOR VEHÍCULO:**Verde[305/A]
13	639849	Dispositivo elettrico sx	1	
13	63984900EP	Dispositivo elettrico sx	1	**COLOR VEHÍCULO:**Grigio Avio[780/A]
13	63984900M4	Dispositivo elettrico sx	1	**COLOR VEHÍCULO:**Marfil Creyón[552]
13	63984900VG	Dispositivo elettrico sx	1	**COLOR VEHÍCULO:**Verde[305/A]
14	639858	Porta dispositivo sx	1	
14	63985800EP	Porta dispositivo sx	1	**COLOR VEHÍCULO:**Grigio Avio[780/A]
14	63985800M4	Porta dispositivo sx	1	**COLOR VEHÍCULO:**Marfil Creyón[552]
14	63985800VG	Porta dispositivo sx	1	**COLOR VEHÍCULO:**Verde[305/A]
16	652706	Staffa dispositivo lamp.	1	

Grupo	Instalación eléctrica
Código	06.03
Descripción	Faros delanteros - Indicadores de dirección
Revisión	1

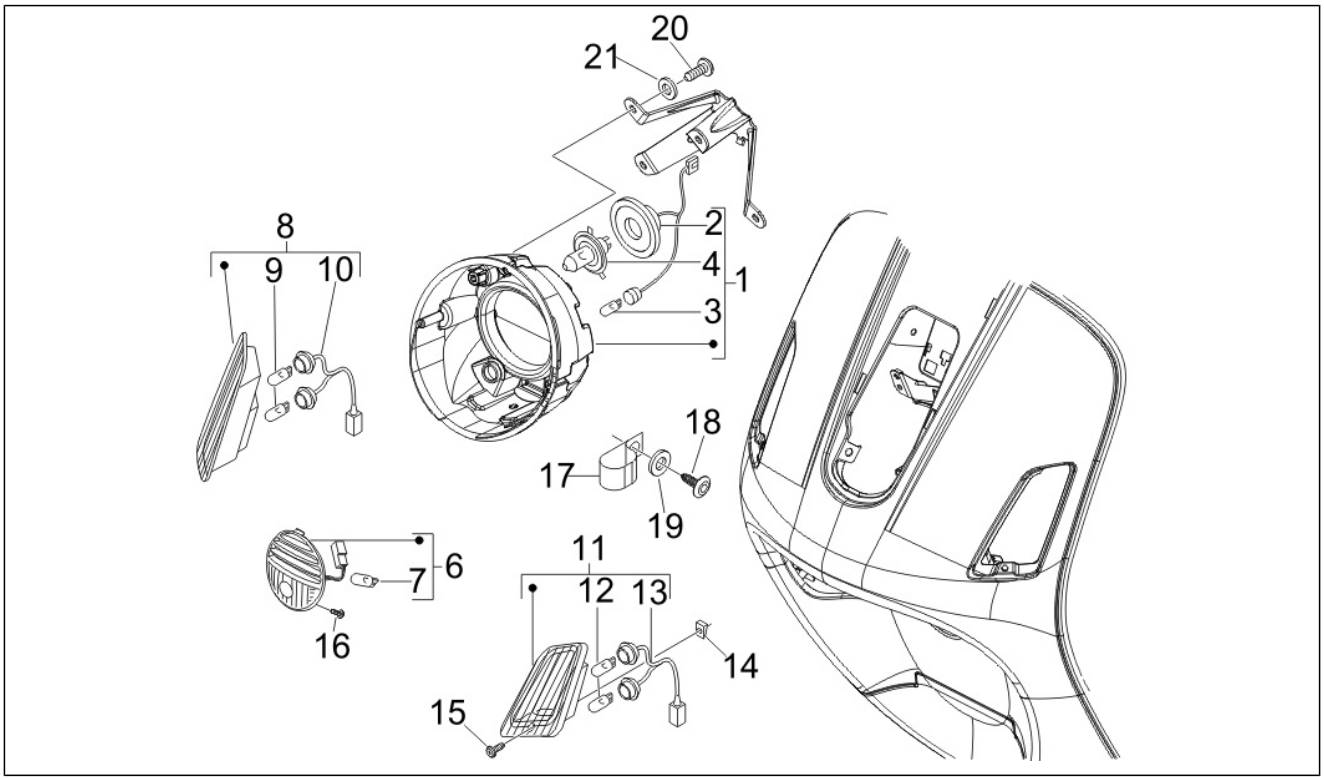

Pos.	Código	Descripción	Cant.	Variantes
1	639846	Faro compl.	1	
2	253327	Portalámparas	1	
3	292022	Lámpara 12V-5W	1	
4	292723	Lámpara H4 60/55W 12V	1	
6	584726	Fanalino posizione ant.	1	
7	292022	Lámpara 12V-5W	1	
8	584970	Indicador de dirección	1	
9	581904	Lámpara	2	
10	583864	Grupo de cables	1	
11	584971	Indicador de dirección	1	
12	581904	Lámpara	2	
13	583864	Grupo de cables	1	
14	CM017406	Placa	2	
15	008457	Torn. autorr. M4,2x19	2	
16	297498	Tornillo autorrosc. M3,5x13	2	
17	006078	Arandela plana 12x5.2x1	1	
18	433800	Tornillo M5x10	1	
19	647894	Staffa fiss. fanale ant.	1	
20	031056	Tornillo M5x12	4	
21	016405	Arandela elástica 8,5x5,1x1,5	4	

Grupo	Instalación eléctrica
Código	06.04
Descripción	Faros traseros - Indicadores de dirección
Revisión	1

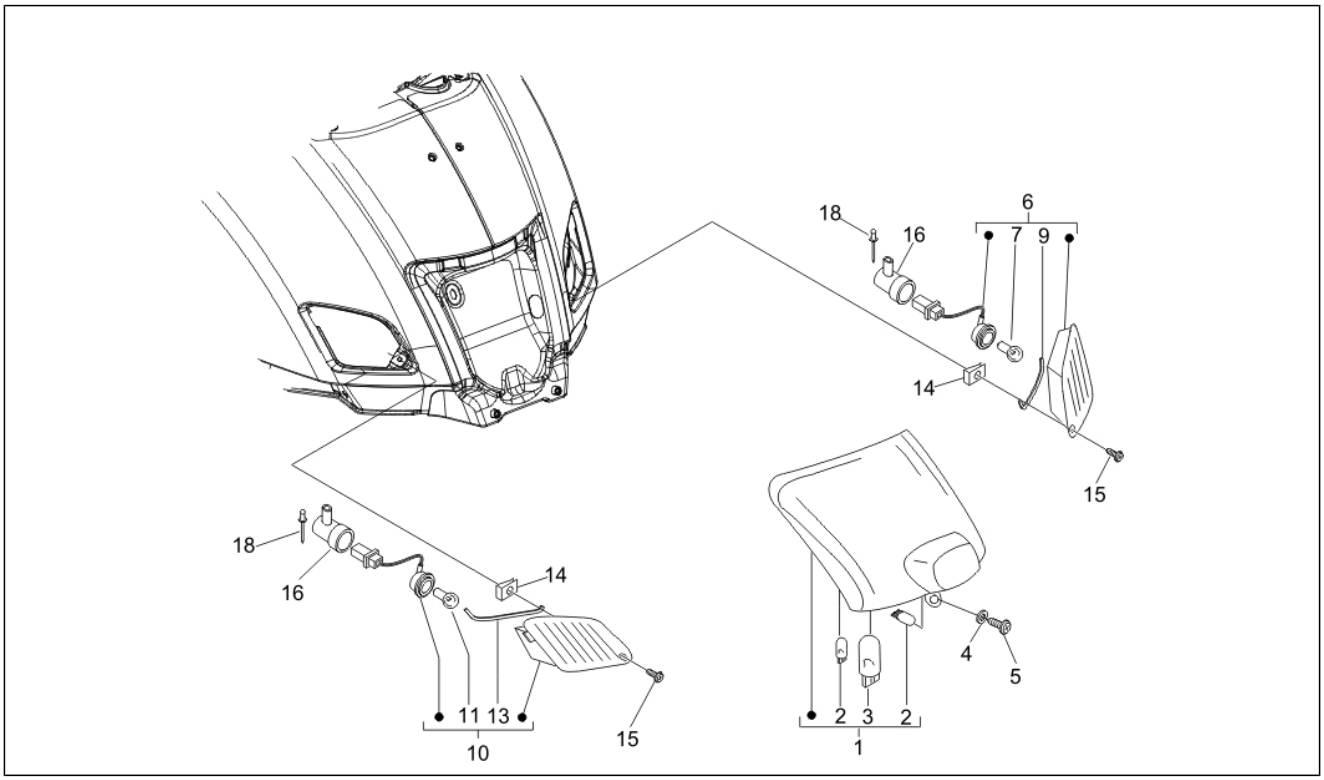

Pos.	Código	Descripción	Cant.	Variantes
1	639682	Fanale posteriore completo	1	
2	292022	Lámpara 12V-5W	2	
3	638536	Lámpara 12V-16W	1	
4	006976	Arandela elástica 12x6,4x0,5	1	
5	272836	Tornillo M6x16	1	
6	584972	Indicador de dirección	1	
7	181746	Lámpara 12V-10W	1	
8	583527	Portalámparas	1	
9	584679	Junta der.	1	
10	584973	Indicador de dirección	1	
11	181746	Lámpara 12V-10W	1	
12	583527	Portalámparas	1	
13	584678	Junta izq.	1	
14	CM017406	Placa	2	
15	008457	Torn. autorr. M4,2x19	2	
16	250522	Capuchón	2	
18	622357	Remache	2	

Grupo	Instalación eléctrica
Código	06.05
Descripción	Telerruptores - Bateria - Claxon
Revisión	1

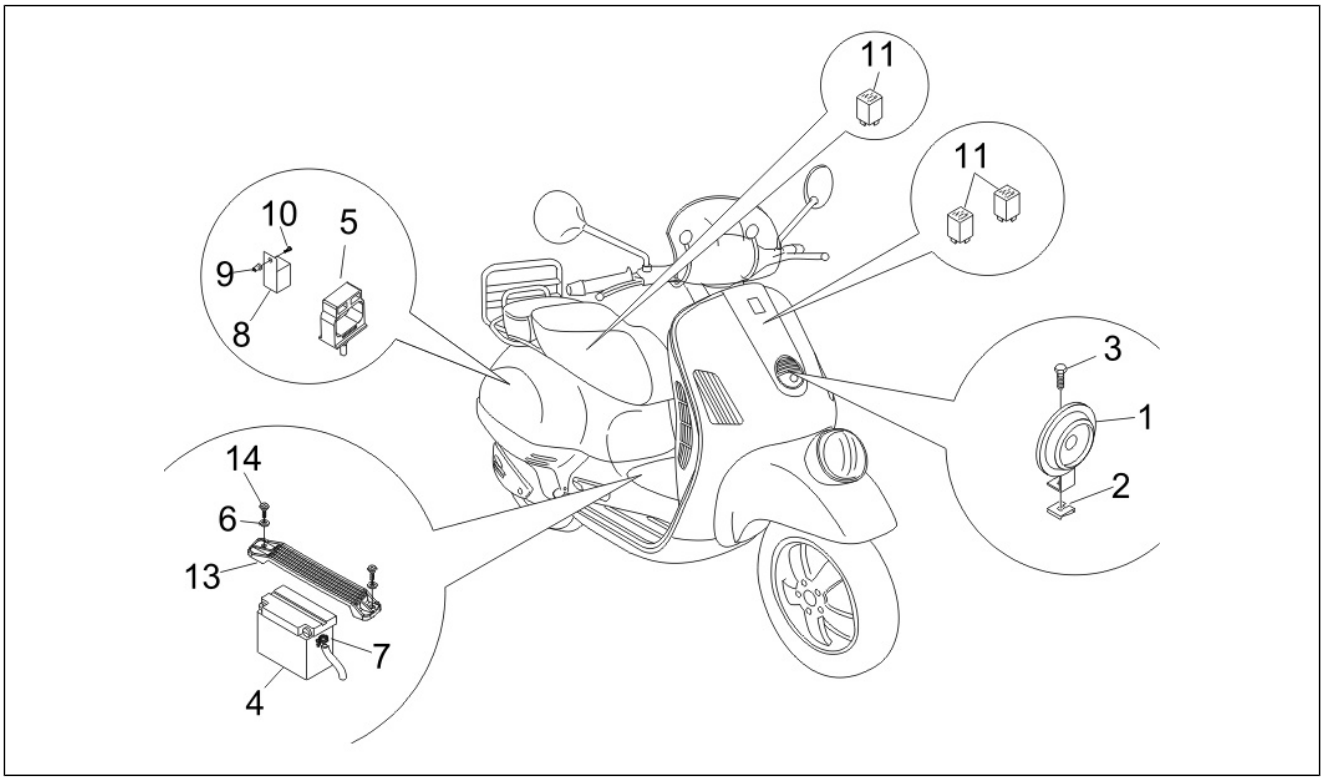

Pos.	Código	Descripción	Cant.	Variantes
1	CM071805	Claxon	1	
1	CM071806	Claxon	1	
2	254485	Placa elastica M6	1	
3	434541	Torn. CH con reborde M6x16	1	
4	584867	Batería Yuasa 12V-12Ah (133x85x145)	1	
5	291017	Soporte elástico	1	
6	016406	Arandela elástica 6,4x11,8x1	2	
7	291017	Soporte elástico	1	
7	639082	Faja stringitubo	1	
8	58115R	Telerruptor de arranque 12V-80A	1	
9	199190	Tassello ad espansione	1	
10	576189	Tornillo d4,2x16	1	
11	58099R	Telerruptor 12V-30A	3	
13	621830	Soporte bateria	1	
14	259830	Vite metrica M6x20	2	

Grupo	Instalación eléctrica
Código	06.06
Descripción	Reguladores de tensión - Centralitas electrónicas - Bobina A.T.
Revisión	1

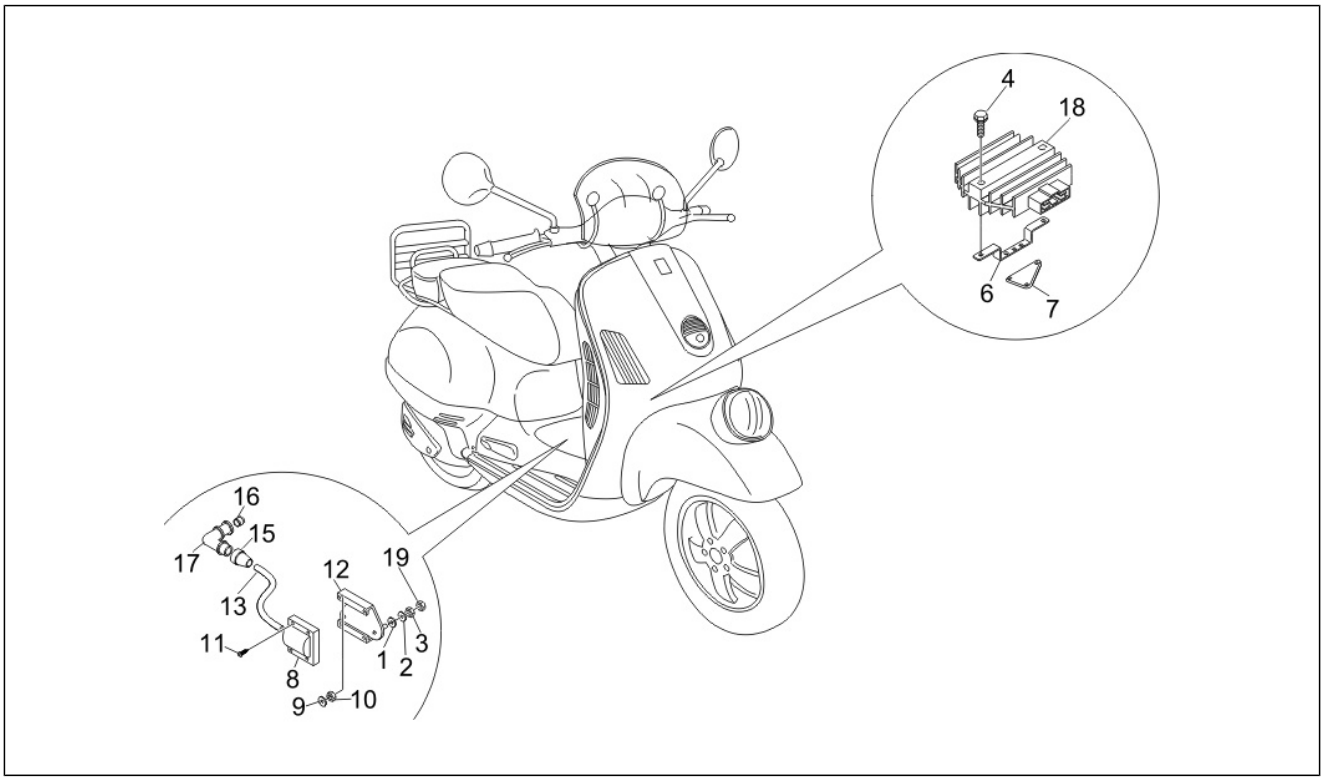

Pos.	Código	Descripción	Cant.	Variantes
1	013880	Arandela plana 16x6,5x1,5	2	
2	016406	Arandela elástica 6,4x11,8x1	2	
3	020106	Tuerca M6	2	
4	289731	Tornillo con reborde M6x30	2	
6	621157	Staffa supporto regolatore di tensione	1	
7	622838	Piastra fiss. regolatore	1	
8	58120R	Bobina A.T.	1	
9	012554	Arandela 3.2x5.7x0.9	4	
10	020003	Tuerca m3	4	
11	583236	Tornillo M3x20	4	
12	623361	Staffa supporto bobina AT con P.I.	1	
13	080341	Cable A.T.	1	
14	015014	Terminal cable	1	
15	071671	Capuchón aislante	1	
16	828210	Collar de protección bujía	1	
17	969348	Capuchón blind.	1	
18	58086R	Regulador de tensión	1	
19	969224	Tuerca	2	

Grupo	Instalación eléctrica
Código	06.08
Descripción	Grupo cables principal
Revisión	1

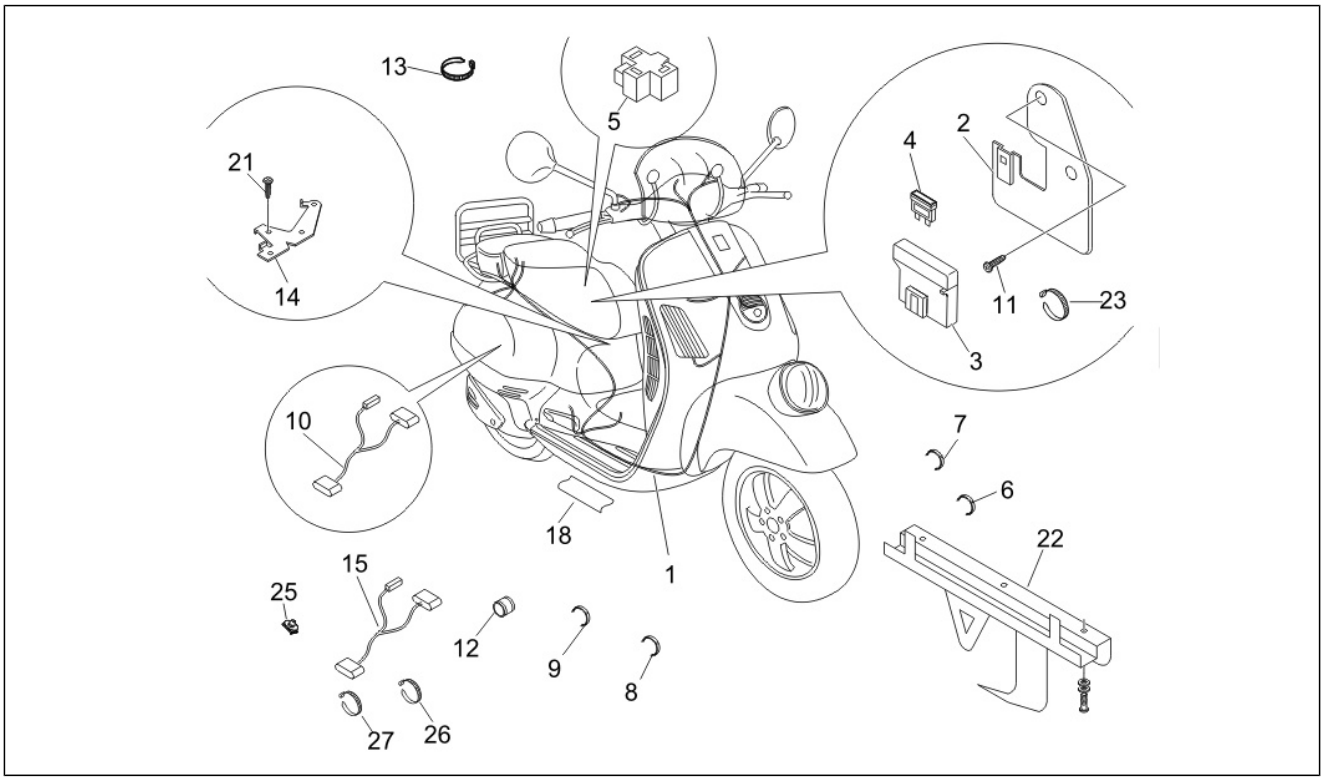

Pos.	Código	Descripción	Cant.	Variantes
1	639974	***INST. ELECTRICA VESPA GTV	1	
2	638934	Staffa supporto fusibili	1	
3	580653	Porta fusible	2	
4	252945	Fusible 7,5A	4	
4	290860	Fusible 15A	1	
4	292507	Fusible 10A	2	
4	581440	Fusibile 30A	1	
5	156205	Blocchetto PTF	1	
6	CM006903	Molletta ritegno tubi/cavi	1	
7	CM006904	Muelle retención l=27	2	
8	CM006906	Muelle retención L=33	1	
9	CM013203	Molletta bordi lamiera	1	
10	640026	Gruppo cavetti serbatoio	1	
11	969296	Torn. CH con reborde M6x10	1	
14	624998	Staffa supporto connettori	1	
14	639026	Staffa supporto connettori	1	
15	640025	Gruppo cavetti proiettore	1	
16	145298	Cable tie L=180mm	1	
16	271451	Abrazadera	1	
18	580160	Protección	2	
21	272836	Tornillo M6x16	1	
22	639843	Estribo	1	
23	638792	Abrazadera	1	
25	140435	Muelle	1	
26	145298	Cable tie L=180mm	9	
27	257134	Cable tie L=277	5	