PIAGGIO &C.s.p.a.

CATÁLOGO DE PIEZAS DE REPUESTO

Vespa GTS 300 ie 2012 - 2014

Prefijo chasis: ZAPM45200, ZAPM45202
Prefijo motor: M454M

Índice

Productos terminados....4
Índice alfanumérico....5
Motor....11
Tabla 01.02 - Motor completo....11
Tabla 01.05 - Cárter....12
Tabla 01.06 - Cigüeñal....13
Tabla 01.07 - Grupo cilindro-pistón-eje....14
Tabla 01.10 - Grupo culata - Valvula....15
Tabla 01.11 - Grupo soporte balancines....16
Tabla 01.12 - Tapa culata....17
Tabla 01.13 - Polea conductora....18
Tabla 01.14 - Polea conducida....19
Tabla 01.15 - Tapa cárter - Refrigeracion cárter....20
Tabla 01.18 - Bomba de aceite....21
Tabla 01.19 - Bomba de agua....22
Tabla 01.20 - Arranque - Arranque electrico....23
Tabla 01.21 - Volante magnetico....24
Tabla 01.23 - Tapa volante magnetico - Filtro de aceite....25
Tabla 01.25 - Grupo reductor....26
Tabla 01.36 - Cuerpo con mariposa - Inyector - Racord admisión....27
Tabla 01.42 - Silenciador....28
Tabla 01.45 - Filtro de aire....29
Chasis - Partes plástico - Carrocerias....30
Tabla 02.01 - Chasis/carrocería....30
Tabla 02.25 - Caballete/s....32
Tabla 02.26 - Escudo delantero....33
Tabla 02.27 - Parabrisas - Cristales....34
Tabla 02.30 - Maletero delantero - Contraescudo....35
Tabla 02.31 - Cubierta central - Estribos....39
Tabla 02.32 - Cubiertas laterales - Spoiler....40
Tabla 02.33 - Alojamiento rueda - Guardabarros....42
Tabla 02.34 - Alojamiento casco - Parte debajo sillìn....43
Tabla 02.37 - Cubierta trasera - Salpicador....44
Tabla 02.38 - Letreros - Escudos....46
Tabla 02.39 - Sillín/asientos - Bolsa herramienta....47
Tabla 02.43 - Portaequipajes delantero....48
Tabla 02.44 - Portaequipajes trasero....49
Tabla 02.45 - Retrovisor/es....50
Tabla 02.46 - Cerraduras....51
Tabla 02.47 - Depósito carburante....53
Tabla 02.55 - Instalación de refrigeracion....54
Manillar/Dirección....56
Tabla 03.01 - Coberturas manillar....56

Tabla 03.02 - Tablero de instrumentos - Cruscotto..... 59
Tabla 03.06 - Manillar - Bomba freno..... 60
Suspensiones - Ruedas..... 61
Tabla 04.01 - Brazo oscilante..... 61
Tabla 04.02 - Horquilla/Tubo direccion - Conjunto tejuelos..... 62
Tabla 04.10 - Suspensión trasera - Amortiguador/es..... 66
Tabla 04.11 - Rueda delantera..... 68
Tabla 04.12 - Rueda trasera..... 69
Instalación de frenos - Transmisiones..... 71
Tabla 05.01 - Tuberìas frenos - Pinzas del freno..... 71
Tabla 05.02 - Tuberìas frenos - Pinzas del freno (ABS)..... 72
Instalación eléctrica..... 74
Tabla 06.01 - Conmutadores - Conmutadores - Pulsadores - Interruptores..... 74
Tabla 06.03 - Faros delanteros - Indicadores de dirección..... 75
Tabla 06.04 - Faros traseros - Indicadores de dirección..... 76
Tabla 06.05 - Telerruptores - Bateria - Claxon..... 77
Tabla 06.06 - Reguladores de tensión - Centralitas electrónicas - Bobina A.T..... 78
Tabla 06.08 - Grupo cables principal..... 80

Productos terminados

Código	Validez
EVGC000I01	
NVG8000U03	
NVG8DDAU03	**COLOR VEHÍCULO:**Azul Midnight[222/A]
NVG8GVAU03	**COLOR VEHÍCULO:**Bronce Perseo[578]
NVG8HAAU03	**COLOR VEHÍCULO:**Gris Dolomita[770/B]
NVG8XNAU03	**COLOR VEHÍCULO:**Nero Vulcano[98/A]
NVGC000U01	
NVGC000U03	
NVGCDECU01	**COLOR VEHÍCULO:**Azul Midnight[222/A] **Versión:**ABS Version[ABS]
NVGCHACU01	**COLOR VEHÍCULO:**Gris Dolomita[770/B] **Versión:**ABS Version[ABS]
NVGCMDCU03	**COLOR VEHÍCULO:**Marrone genesi[129/A] **Versión:**Touring ABS Version[T]
NVGCXNCU01	**COLOR VEHÍCULO:**Nero Vulcano[98/A] **Versión:**ABS Version[ABS]

Código	Nº Tabla	Pos.
000097	01.21	10
000674	01.05	7
002440	02.25	3
002440	04.01	14
002440	04.10	15
002440	04.10	9
003053	03.01	6
003056	01.45	17
003056	01.45	9
003058	04.10	18
003058	05.01	6
003058	05.02	21
006078	01.36	10
006408	04.02	69
006416	04.01	19
006422	04.02	36
006635	01.15	2
006635	04.02	43
006731	04.02	5
006965	04.12	18
006966	02.33	9
006975	04.02	49
006975	04.02	77
006975	04.10	24
006976	04.02	74
006976	06.04	5
008108	03.01	14
008375	01.20	7
008432	02.26	5
008457	06.03	12
008457	06.04	12
0111094	04.02	10
012528	01.23	13
012528	04.02	16
012533	01.45	16
012533	01.45	8
012533	02.34	4
012533	02.44	5
012535	04.01	20
012535	04.02	23
012536	02.43	13
012543	03.06	3
012554	06.06	17
012789	04.02	46
012789	04.12	15
013763	02.37	10
013777	02.34	5
013777	02.44	6
013880	02.47	5
013880	06.06	14
013962	04.10	14
015014	06.06	19
015330	03.06	5
015727	02.33	6
015856	06.06	29
015946	06.06	33
015996	02.37	9
016404	02.37	11
016406	02.47	4
016406	06.06	13
016408	04.02	26
016408	04.10	4
018538	01.11	18
018575	01.05	16
018575	01.21	3
018639	01.36	3
018639	02.47	2

Código	Nº Tabla	Pos.
018639	05.02	3
018639	05.02	4
018640	01.45	7
020003	06.06	18
020008	04.10	11
020104	02.37	12
020106	06.06	12
020108	04.02	57
021108	04.10	5
021114	04.02	44
021210	04.02	24
030115	02.25	2
031058	04.02	50
031153	04.01	21
063435	01.10	16
071671	06.06	20
080341	06.06	21
092517	04.02	47
097733	06.06	30
097734	06.08	10
119219	04.02	4
122675	02.43	12
127927	05.01	9
127927	05.02	15
145298	01.19	10
145298	01.42	14
145298	02.55	39
145298	04.10	22
145298	05.01	17
145298	06.06	22
145298	06.08	18
145298	06.08	7
149104	04.02	33
149104	04.10	16
149104	04.11	4
149104	04.12	8
149104	05.01	12
149104	05.02	13
174085	04.02	21
174088	04.02	22
174874	04.02	19
177408	04.02	27
177414	04.02	35
177436	04.02	31
177436	04.02	62
177442	04.02	38
177443	04.02	37
177445	04.02	28
177451	04.02	6
177494	04.02	32
177494	04.02	64
177521	04.02	29
177609	04.02	45
177610	04.02	42
178150	04.10	2
178790	03.06	4
181746	06.04	11
181746	06.04	8
191117	02.46	28
191189	02.25	13
192598	02.33	5
194423	04.12	14
198513	04.02	3
199190	02.26	3
199190	02.30	5
199190	02.31	4
199190	02.32	10

Código	Nº Tabla	Pos.
199190	06.05	9
1A000235	01.20	6
1A001903	04.10	12B
1B0007525	02.01	1
1B0007525000DE	02.01	1
1B0007525000HA	02.01	1
1B000752500XN2	02.01	1
1B0008375	02.01	1
1B0008375000DE	02.01	1
1B0008375000HA	02.01	1
1B0008375000MD	02.01	1
1B000837500XN2	02.01	1
1B000860	02.34	1
1B000861000C1	02.39	1
1B000881	02.37	15
1B000881000DE	02.37	15
1B000881000HA	02.37	15
1B000881000MD	02.37	15
1B000881000XN2	02.37	15
1B0008830000C	02.37	16
1B000885	02.26	1B
1B000885000DE	02.26	1B
1B000885000HA	02.26	1B
1B000885000XN2	02.26	1B
1B000954	02.26	4
1B000959	06.04	16
1B000983	02.30	38
1B000992	02.30	1B
1B000992000DE	02.30	1B
1B000992000HA	02.30	1B
1B000992000MD	02.30	1B
1B000992000XN2	02.30	1B
1B001007	03.01	2B
1B001007000DE	03.01	2B
1B001007000HA	03.01	2B
1B001007000MD	03.01	2B
1B001007000XN2	03.01	2B
1B001014	02.31	11
1B001017	02.34	2
1B001059	03.06	1
1B001078	02.38	8
1B001083	02.26	1C
1B001083000MD	02.26	1C
1B001096	03.01	13
1B001132	02.37	17
1B001175R	02.47	15
1B001324	02.39	1
1B001417	02.38	10
1B001422	02.33	7
1B001467	02.47	19B
1B001599	02.27	1
1C000167	04.02	63
1C000171	05.02	7
1C000253	05.02	5
1C000266	05.02	2
1C000270	05.02	23
1C000271	05.02	22
1C000272	05.02	24
1C0004295	04.02	1
1C000499	04.02	67
1C000500	04.02	65
1C0005065	04.02	61
1C000508	04.02	60
1C000548	04.02	72
1C000550	02.25	14
1C000615	04.12	16
1C000617	04.12	19

Código	Nº Tabla	Pos.
1C0006215	04.02	58
1C000630	05.02	25
1C000677	05.02	26
1C000686	02.25	1
1C000781	04.11	1
1C000781	04.12	1B
1C000798	04.12	3
1C000799	04.12	3
1C000803	04.11	2
1C000805	04.11	2
1C000832	05.02	1
1C000835	04.02	78
1C000890	05.02	9
1D0001275	04.02	75
1D0001275	04.10	20
1D000261	06.03	10
1D000261	06.03	7
1D000414	06.08	1
1D000475	06.03	6
1D000476	06.03	9
1D000477	06.04	6
1D000478	06.04	9
1D000483	06.03	1
1D000488	06.06	28
1D000504	06.06	32
1D000506	06.06	35
1D000516	06.04	1
1D000564	03.02	1B
1D000642	06.03	1
1D000680	06.08	24
1D000772	03.02	2B
217280	02.46	27
217280	05.01	18
231590	04.02	56
239388	01.05	10
239388	01.05	4
239388	01.15	4
250522	06.04	14
252420	02.30	19
252945	06.08	4
252945	06.08	4
253327	06.03	2
253937	02.46	9
254485	01.45	11
254485	02.31	5
254485	02.33	10
254485	02.37	5
254485	02.47	7
254485	02.55	27
254485	02.55	4
254485	02.55	8
254485	06.05	6
254485	06.06	36
257134	05.01	16
257134	06.08	19
257404	02.55	3
257614	02.30	23
258146	01.15	8
258146	01.45	6
258160	02.47	10
258249	02.30	2
258249	02.31	6
258249	03.01	3
259166	01.45	15
259348	04.02	13
259349	02.30	15
259349	04.02	15

Código	Nº Tabla	Pos.
259349	04.02	52
259349	06.05	8
259830	02.31	7
259830	06.05	3
259832	02.47	9
260918	01.36	7
260918	01.45	2
265451	05.01	8
265451	05.02	16
266845	04.01	6
267038	04.10	3
267115	03.01	7
267819	04.02	54
268158	04.10	8
268596	02.30	10
268596	02.30	20
268596	02.37	14
268596	03.01	8
269755	01.25	13
270216	06.06	4
270793	01.15	10
270793	03.02	5
271434	03.06	12
271452	03.06	10
271453	03.06	7
271477	04.02	51
271740	04.01	7
271779	04.01	13
272426	02.25	8
272750	04.01	17
272836	05.01	20
273460	04.01	16
273693	04.02	20
273754	02.25	5
274246	01.14	18
277916	01.05	21
277916	01.07	9
277916	01.18	9
285536	01.23	17
285846	01.10	10
287073	04.12	21
287913	01.18	4
288245	01.45	19
288245	02.32	12
288245	02.33	3
288245	02.37	7
288245	02.46	15
288245	02.55	11
288474	01.23	19
290860	06.08	3
291017	06.06	10
292022	06.03	4
292022	06.04	2
292507	06.08	8
292723	06.03	3
294678	03.01	5
294723	06.01	5
294877	06.01	1
295789	02.25	16
296456	02.39	3
296458	06.03	5
297027	01.10	18
297498	02.30	25
297498	06.01	6
298581	02.46	5
298594	02.46	7
298604	02.01	2

Código	Nº Tabla	Pos.
298731	02.46	3
298838	02.46	8
298903	02.46	6
299071	02.37	19
299557	02.01	13
299972	02.30	33
299972	02.46	18
319532	05.01	4
319532	05.02	19
319538	02.44	7
411296	01.10	12
414837	01.18	20
414837	01.20	2
414838	01.11	19
414838	01.23	14
414838	02.47	3
430264	01.15	12
430585	01.14	9
431065	01.05	26
431089	01.14	8
433232	01.14	16
434885	01.13	9
434947	02.25	12
435629	01.10	2
436438	01.10	7
436695	01.18	6
436947	01.42	12
463195	02.32	3
478115	01.05	6
478115	01.07	10
478985	01.15	3
479132	01.45	12
479515	01.21	7
479986	01.18	12
479986	01.23	8
480853	01.10	3
482302	04.02	66
483226	01.14	3
483711	01.10	6
483767	01.05	19
483785	01.05	14
483889	01.13	13
483914	01.10	9
483918	01.18	18
484034	01.05	11
484123	01.11	10
484123	01.23	12
484819	01.11	2
484819	01.11	5
485047	01.05	24
485080	01.19	3
485655	01.05	18
485703	01.25	14
485868	01.18	21
486081	01.05	13
486324	01.13	10
486324	01.14	19
486343	01.11	7
486974	01.11	15
487211	01.25	12
487832	01.11	11
487833	01.11	14
487936	01.14	13
487989	01.12	7
497042	03.06	14
497042	03.06	16
497545	01.02	2

Código	Nº Tabla	Pos.
497592	01.02	3
498342	03.02	4
56127R	04.01	9
561433	04.02	55
56286R	04.02	18
56347R	04.11	1
56347R	04.12	1A
563728	04.12	13
564629	01.18	10
56465R	02.25	9
56474R	04.01	1
56484R	04.02	39
56484R	04.12	5
57313R	02.55	16
57314R	02.55	20
57323R	02.45	1
57326R	02.01	6
57327R	02.01	8
57333R	02.55	13
573426	02.46	2
573918	02.47	16
575249	02.30	16
575249	02.31	8
575249	02.33	2
575249	02.46	13
575607	02.30	21
575819	02.30	14
576464	02.38	2
576542	02.47	13
576546	02.47	14
576748	02.47	21
577005	02.30	22
577128	02.46	20
577129	02.46	17
577131	02.46	16
577174	02.30	1A
57717400DE	02.30	1A
57717400GV	02.30	1A
57717400HA	02.30	1A
57717400XN2	02.30	1A
577175	02.30	18
57717500DE	02.30	18
57717500GV	02.30	18
57717500HA	02.30	18
57717500MD	02.30	18
57717500XN2	02.30	18
577180	02.31	2
577181	02.31	3
577182	02.31	11
577183	02.55	9
577187	02.55	28
577195	02.55	5
577201	02.55	12
577384	02.55	18
577395000C	02.30	12
577396000C	02.30	11
577397	02.01	5
577398	02.01	4
577399	02.30	27
577400	02.30	28
577405000C	02.01	14
577433	02.55	19
577447	02.30	29
577453	02.30	34
577454	02.46	1
577456	02.46	11
577468	02.30	24

Código	Nº Tabla	Pos.
577471	02.46	14
577473	02.32	5
57747300DE	02.32	5
57747300GV	02.32	5
57747300HA	02.32	5
57747300MD	02.32	5
57747300XN2	02.32	5
577474	02.32	4
57747400DE	02.32	4
57747400GV	02.32	4
57747400HA	02.32	4
57747400MD	02.32	4
57747400XN2	02.32	4
577492	02.39	2
577594	02.30	31
577620	02.30	35
577620	02.46	19
577620	02.46	23
577856000C	02.30	8
577857000C	02.30	9
577861	02.30	26
580561	06.08	9
58093R	06.05	4
58115R	06.05	10
58120R	06.06	15
58142R	01.20	1
581904	06.03	10
581904	06.03	7
582041	02.46	29
58224R	01.21	1
58226R	01.21	4B
582298	02.25	4
58233R	02.37	18
58266R	06.04	1
58267R	06.03	1
582787	04.02	9
582828	04.02	11
582850	02.25	7
582851	02.25	6
582988	06.01	7
582990	02.46	24
583158	06.05	1
583236	06.06	16
583864	06.03	11
583864	06.03	8
584121	02.46	22
584211	06.08	2
584520	06.08	21
584599	06.01	3
584669	02.55	25
584877	02.37	13
584884	02.37	8
584934	02.31	10
584970	06.03	6
584971	06.03	9
584972	06.04	6
584973	06.04	9
58503R	04.10	1
597149	04.10	7
597317	04.01	10
597418	01.15	17
597528	04.12	12
597564	01.21	2
597564	04.12	6
597565	04.12	7
597679	04.11	3
597679	04.12	2

Código	Nº Tabla	Pos.
597758	04.02	30
597856	05.01	7
597857	04.01	12
597914	04.01	5
598143	04.10	6
598237	04.01	23
598277	04.11	2
598278	04.12	3
598654	04.02	41
598715	04.12	4
598917	04.01	2
599009	04.02	25
599059	04.01	24
599077	04.01	22
599097	02.25	11
599208	01.42	9
599246	04.01	8
599250	04.01	18
599561	02.25	17
599593	04.10	12A
599677	02.33	4
599678	03.01	10
59967800DE	03.01	10
59967800GV	03.01	10
59967800HA	03.01	10
59967800MD	03.01	10
59967800XN2	03.01	10
599679	03.01	9
59967900DE	03.01	9
59967900GV	03.01	9
59967900HA	03.01	9
59967900MD	03.01	9
59967900XN2	03.01	9
600161	04.01	3
601556	04.02	20
601815	04.01	15
620236	02.37	6
620395	02.01	7
620395	02.01	9
620415	02.46	21
620452	02.30	32
620693	02.30	37
620737	02.47	8
62110200C2	02.39	1
62110200F3	02.39	1
621137	02.32	2
62113700DE	02.32	2
62113700GV	02.32	2
62113700HA	02.32	2
62113700MD	02.32	2
62113700XN2	02.32	2
621138	02.32	1
62113800DE	02.32	1
62113800GV	02.32	1
62113800HA	02.32	1
62113800MD	02.32	1
62113800XN2	02.32	1
621141	02.34	2
621143	02.26	1A
62114340DE	02.26	1A
62114340XN2	02.26	1A
6211435000HA	02.26	1A
62114350GV	02.26	1A
621145	02.33	7
621146	02.47	15
621155	02.34	1
621157	06.06	2

Código	Nº Tabla	Pos.
621498	02.39	4
621582	02.47	1
621830	06.05	2
621914	03.01	11
622357	06.04	15
622554	02.44	3
622824	02.37	1
62282400DE	02.37	1
62282400GV	02.37	1
62282400HA	02.37	1
62282400XN2	02.37	1
622838	06.06	5
622839	02.55	29
623013	02.55	21
623162	02.47	6
623319	02.38	3
6235635	02.37	2
623575	02.32	11
623576	02.44	2
623673	02.55	2
623776	02.30	30
623920	02.44	4
623977	02.44	1
638534	02.46	4
638536	06.04	3
639028	01.20	3
639560	06.08	11
639687	01.12	8
639843	06.08	25
640289	06.06	9
640485	01.10	14
640504	03.02	2A
640879	06.08	6
641105	06.06	11
6411235	01.42	13
641358	06.01	4
641359	06.01	2
641532	06.08	13
641541	01.23	22
641547	06.08	14
641548	02.30	17
641599	06.08	20
641609	06.01	2
641643	06.06	24
641709	06.06	1
641743	06.01	4
641745	06.01	5
641761	06.01	1
641859	06.01	9
641933	06.05	7
642032	06.01	8
642044	01.36	8
642275	06.06	6
642660	06.08	1
643034	02.47	12
643132	02.46	10
643159	03.02	1A
643277	06.06	26
643413	04.10	23
643452	06.05	7
647161	05.01	11
647161	05.02	18
648076	03.06	9
6483975	04.02	2
649635	05.01	19
649876	04.02	12
650075	04.02	7

Código	Nº Tabla	Pos.
650639	03.06	8
650693	04.02	8
650755	04.01	11
650849	04.02	48
650907	04.02	71
651028	02.39	6
651029	02.33	1
65102900DE	02.33	1
65102900GV	02.33	1
65102900HA	02.33	1
65102900MD	02.33	1
65102900XN2	02.33	1
651253	05.01	2
6526455	03.06	1
652681	03.01	1
65268100DE	03.01	1
65268100GV	03.01	1
65268100HA	03.01	1
65268100MD	03.01	1
65268100XN2	03.01	1
652682	03.01	2A
65268200DE	03.01	2A
65268200GV	03.01	2A
65268200HA	03.01	2A
65268200XN2	03.01	2A
652706	06.06	7
653501	02.55	15
655554	03.06	2
656021	02.47	10
656022	02.47	9
656219	02.38	1
656220	02.38	5
656238	02.38	4
656331	06.06	25
656437	02.55	17
656449	02.55	22
656637	02.31	1
65663700DE	02.31	1
65663700GV	02.31	1
65663700HA	02.31	1
65663700MD	02.31	1
65663700XN2	02.31	1
656648	02.31	9
656656	06.08	23
656873	02.46	2
656977	02.38	6
657046	03.06	17
657110	02.55	1
657584	02.38	11
665553	02.25	1
666139	05.01	3
666139	05.02	12
666146	04.12	3
666404	04.11	2
667152	04.02	40
667312	05.01	14
668021	05.02	11
668874	03.06	2
669115	04.02	70
6691315	04.02	59
669282	04.10	19
672066	02.43	2
672200	02.38	7
6722835	02.01	3
6722845	02.01	1
6722845000HA	02.01	1
67228450DE	02.01	1

Código	Nº Tabla	Pos.
67228450GV	02.01	1
67228450XN2	02.01	1
672290	02.43	8
672310	02.43	1
672317	02.43	11
672319	02.43	9
672320	02.43	5
672330	02.43	6
672340	02.43	3
672380	02.43	7
672902	02.27	2
673243	03.06	11
675510	02.47	18
680071	06.06	27
680228	06.06	9
709047	02.01	11
709047	02.55	7
709047	04.02	34
709047	04.10	17
709047	04.11	5
709047	04.12	20
709047	04.12	9
709047	05.01	13
709047	05.01	5
709047	05.02	14
709047	05.02	20
709116	02.43	10
709532	01.36	4
709674	04.02	73
82518R	01.14	4
82545R	04.10	13
825952	01.18	17
826165	01.23	16
82635R	01.23	20
8263885	01.42	6
82649R	01.18	15
82650R	01.18	25
827085	01.05	23
82723R	01.18	22
82737R	01.20	4
82753R	01.14	5
82782R	01.18	23
827831	01.45	13
82783R	01.18	16
82817R	01.11	3
82817R	01.11	6
828217	01.13	12
82831R	01.10	20
828421	01.12	5
828480	01.10	8
828662	01.19	2
828717	01.14	6
82878R	01.05	9
828961	04.11	6
828961	04.12	10
828961	05.02	29
82897R	01.23	5
8290405	01.23	7
8291395	01.11	16
829206	01.25	4
82941R	01.13	5
82948R	01.18	1
82952R	01.21	8
829534	01.12	1
829536	01.12	4
829593	01.18	2
829661	01.05	17

Código	Nº Tabla	Pos.
82991R	01.23	3
830056	01.45	10
830057	01.45	18
830061	01.05	20
830061	01.36	6
830061	04.10	21
83018R	01.05	5
83018R	01.25	5
830249	01.12	3
83034R	01.25	3
83050R0A	01.06	1
83050R0B	01.06	1
831174	01.10	21
831995	01.45	5
831997	01.45	4
832130	01.05	22
833673	01.14	12
833674	01.14	11
833701	01.05	8
833989	01.13	11
834044	01.14	10
834187	01.42	10
834187	02.01	12
834266	01.15	11
834951	02.43	4
840193	01.13	6
840344	01.18	19
840504	01.23	15
840507	01.23	21
840533	01.13	8
8410015	01.25	6
841782	01.42	5
842090	01.15	7
842093	01.15	9
842204	01.13	3
842385	01.21	9
842389	01.23	6
842390	01.19	9
842683	01.42	7
8427035	01.20	5
842908	01.42	3
842908	04.12	17
843028	01.13	4
843364	01.18	11
843568	01.23	18
8440494	01.14	17
844094	01.12	9
844483	04.10	10
844582	01.05	12
844730	01.23	2
844758	01.45	3
8447595	01.23	4
844864	01.42	2
844927	01.42	4
8449404	01.42	8
844964	01.15	6
845605	01.10	17
845753	01.10	19
845861	01.05	25
846096	01.18	7
846098	01.18	13
847116	01.18	14
847183	04.02	68
847266	01.45	1
847516	01.18	24
847716	01.23	9
847717	01.23	11

Código	Nº Tabla	Pos.
847928	01.18	27
847929	01.18	3
847931	01.25	9
848039	04.12	11
848168	01.10	21
8481875	01.25	1
848452	01.42	11
848724	01.20	6
849480	01.13	2
8494905	01.21	5
871458	01.15	14
8714725	01.15	1
8722515	01.14	14
872493	01.15	16
872635	01.12	2
872999	01.10	5
873009	01.10	4
873034	01.21	4A
8732885	01.36	5
873351	01.25	2
873653	01.36	9
8738755	01.25	7
874958	01.07	3
874960	01.07	4
875005	01.07	7
875096	01.07	6
875111	01.05	15
875112	01.07	8
875113	01.07	8
875114	01.07	8
875694	01.36	2
8759585	01.11	8
876367	01.07	5
876457	01.07	1
8764580001	01.07	2
8764580002	01.07	2
8764580003	01.07	2
8764580004	01.07	2
877136	01.12	6
877285	01.05	2
877289	01.21	6
877308	01.11	12
877309	01.11	9
877310	01.11	11
877432	01.10	11
8774465	01.42	1
877528	01.19	1
878626	01.19	4
878647	01.14	2
878651	01.14	7
878906	01.10	22
878940	01.19	5
8798315	01.23	1
8800501	01.10	1
880285	04.02	76
880650	01.11	13
880651	01.11	17A
880950	01.13	7
895839	02.38	9
9004461229000	04.10	25
939278	05.02	6
951685	02.34	3
967351	02.25	10
969224	02.47	17
969224	04.02	14
969224	05.02	8
969224	06.06	34

Código	Nº Tabla	Pos.
969224	06.06	8
969348	06.06	23
975855	02.01	10
AP8212406	03.02	3
AP9150472	01.23	23
B013841	01.11	17B
B0139460001	01.06	1
B0139460002	01.06	1
B015159	01.07	3
B015160	01.07	4
B015161	01.07	5
B016425	01.05	3
B016426	01.18	5
B016426	02.39	5
B016774	01.18	20
B016774	01.20	2
B016777	01.18	26
B016777	02.25	15
B016777	05.02	27
B016777	05.02	28
B016777	06.05	5
B016777	06.06	31
B016792	01.15	15
B016792	01.15	18
B016792	01.15	5
B016792	01.18	8
B016792	02.33	8
B016792	06.06	3
B016799	01.11	18
B016805	01.25	12
B016806	01.25	11
B016807	01.10	13
B016807	01.23	10
B016808	01.10	19
B0168895	01.25	8
B0172810001	01.05	1
B0172810002	01.05	1
B017342	01.07	11
B018147	01.10	15
B0184835	01.11	1
B0184845	01.11	4
B019352	01.11	1
B019354	01.11	4
CM001432	02.47	19A
CM001902	02.55	31
CM001904	01.12	10
CM001904	01.12	11
CM001904	01.19	7
CM001904	01.19	8
CM001904	02.55	14
CM001904	02.55	32
CM001905	02.55	33
CM001907	02.55	34
CM001908	02.55	35
CM001914	02.47	20
CM001914	02.47	22
CM001915	02.55	36
CM001922	01.19	6
CM001922	02.55	38
CM002910	01.45	14
CM006311	02.30	36
CM006902	06.08	15
CM006903	02.55	37
CM006903	06.08	12
CM006904	06.08	16
CM006907	05.01	15
CM006907	06.08	12

Código	Nº Tabla	Pos.
CM006911	06.08	12
CM012811	02.46	25
CM012813	02.46	26
CM013201	02.47	23
CM013202	06.08	22
CM017406	06.03	13
CM017406	06.04	13
CM017408	02.30	7
CM017409	03.01	4
CM017410	02.30	3
CM017410	02.30	40
CM017410	02.31	12
CM017410	02.32	7
CM017410	04.02	17
CM017410	04.02	53
CM017418	03.01	12
CM023703	02.46	12
CM025707	02.47	11
CM067806	04.01	4
CM068301	05.01	1
CM068320	05.02	10
CM073407	02.45	3
CM073408	02.45	2
CM074101	05.01	10
CM074101	05.02	17
CM074801	03.06	13
CM074806	03.06	13
CM074901	03.06	15
CM074907	03.06	15
CM077701	02.55	30
CM077703	06.08	17
CM079725	03.06	6
CM084805	01.36	1
CM084826	01.36	1
CM144134	01.14	1
CM144408	01.13	1
CM155107	01.15	13
CM1583275	01.02	1
CM1583525	01.02	1
CM162202	01.25	10
CM178601	02.30	4
CM178601	02.31	13
CM178601	02.32	9
CM178603	02.30	39
CM178604	02.30	2
CM178604	03.01	3
CM178606	02.55	10
CM178607	02.30	13
CM178609	02.32	8
CM178610	02.30	6
CM179101	02.26	2
CM179101	02.32	6
CM179201	02.37	4
CM179201	02.55	6
CM179201	06.05	3
CM179301	02.37	3
CM179301	02.55	26
CM179301	06.04	17
CM179301	06.04	4
CM179305	06.04	4
CM180701	03.01	15
CM225730	06.08	5

Grupo	Motor
Código	01.02
Descripción	Motor completo
Revisión	1

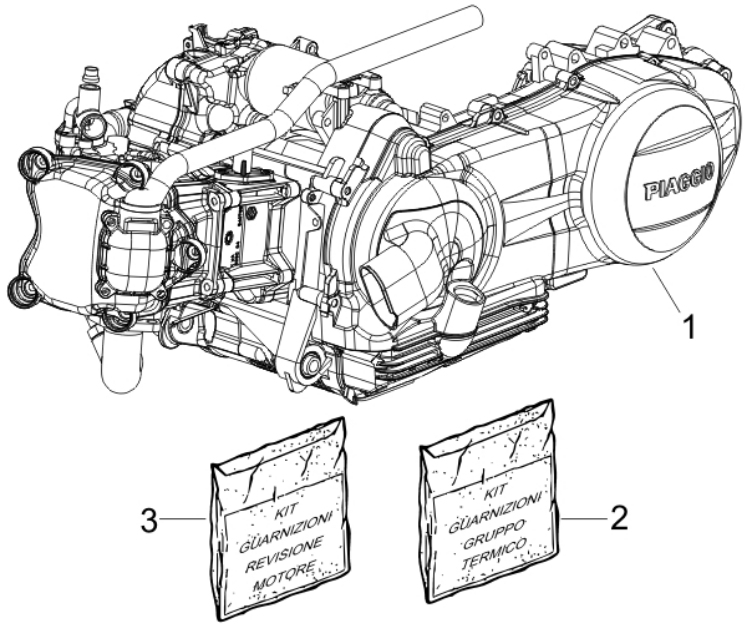

Pos.	Código	Descripción	Cant.	Variantes
1	CM1583275	Motor 300 4T/4V E3 i.e.	1	
1	CM1583525	Motor 300 4T/4V	1	**Versión:**ABS Version[ABS], Touring ABS Version[T]
2	497545	Kit junta cilindro	1	
3	497592	Serie juntas motor	1	

Grupo	Motor
Código	01.05
Descripción	Cárter
Revisión	1

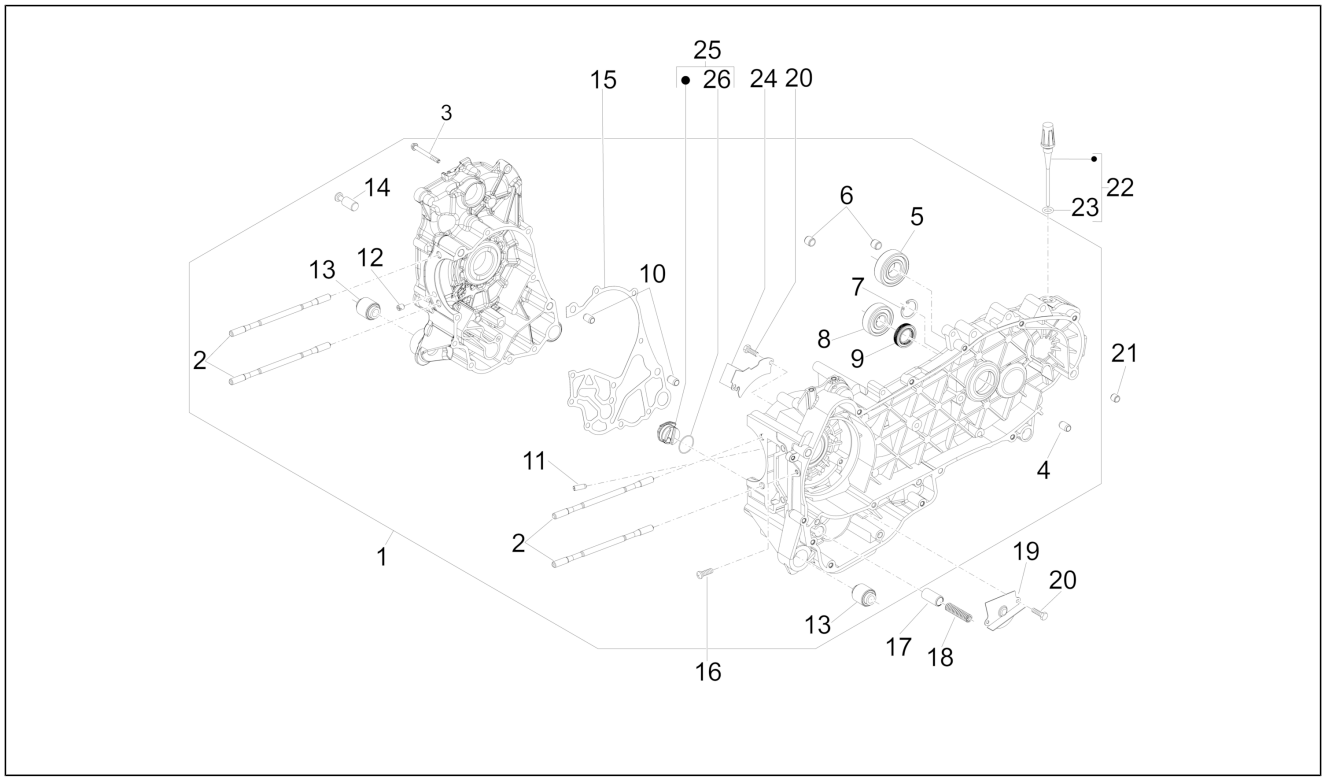

Pos.	Código	Descripción	Cant.	Variantes
1	B0172810001	Carter cat1	1	
1	B0172810002	Carter cat2	1	
2	877285	Prisionero	4	
3	B016425	Torn. CH con reborde M6x60	10	
4	239388	Espina 6,5x9,5x15	2	
5	83018R	Cojinete 15x42x13	2	
6	478115	Perno de referencia Ø11xØ8,1x10	2	
7	000674	Anillo de retención 25x26.9x1.2	1	
8	833701	Cojinete 20x47x14	1	
9	82878R	Gasket ring 20-32-7	1	
10	239388	Espina 6,5x9,5x15	2	
11	484034	Surtidor	1	
12	844582	Surtidor D 1.1	1	
13	486081	Casquillo elástico	2	
14	483785	Perno engche muelles	1	
15	875111	Junta	1	
16	018575	Tornillo M5x10	1	
17	829661	Oil pressure valve	1	
18	485655	Muelle	1	
19	483767	Mampara aceite inferior	1	
20	830061	Torn. CH con reborde M5x16	4	
21	277916	Perno de referencia	1	
22	832130	Varilla de nivel aceite completa	1	
23	827085	Gasket ring 14,43x9,19x2,62	1	
24	485047	Mampara aceite superior	1	
25	845861	Encastre porta filtro	1	
26	431065	Junta	1	

Grupo	Motor
Código	01.06
Descripción	Cigüeñal
Revisión	1

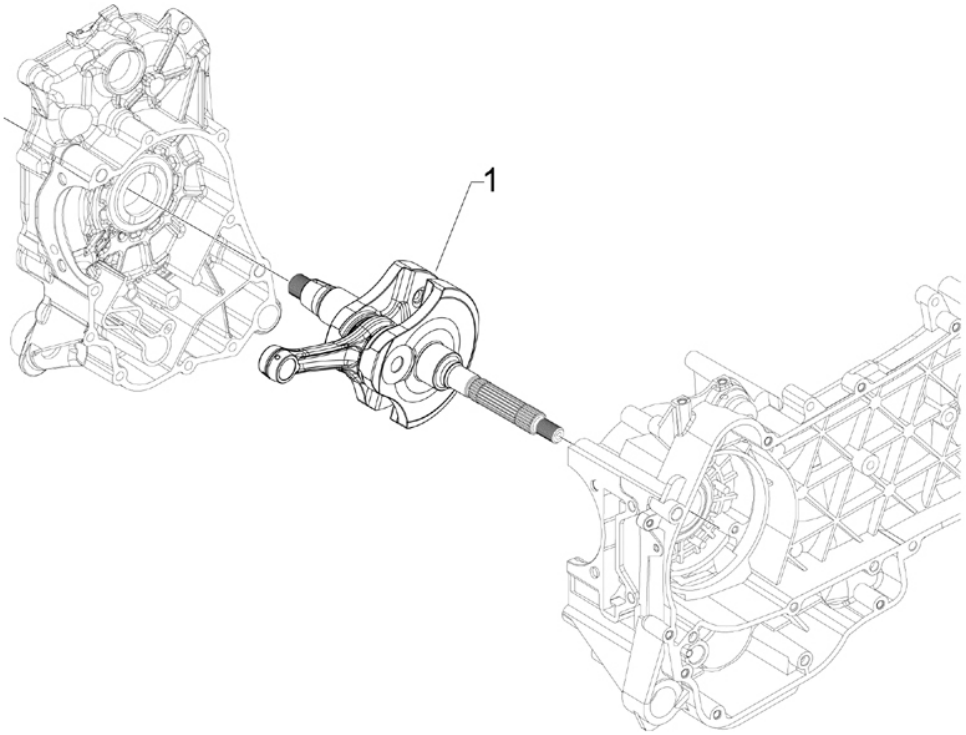

Pos.	Código	Descripción	Cant.	Variantes
1	83050R0A	Cigueñale completo cat. 1	1	
1	83050R0B	Cigueñale completo cat. 2	1	
1	B0139460001	Cigüenãl completo Cat.1	1	
1	B0139460002	Cigüenãl completo Cat.2	1	

Grupo	Motor
Código	01.07
Descripción	Grupo cilindro-pistón-eje
Revisión	1

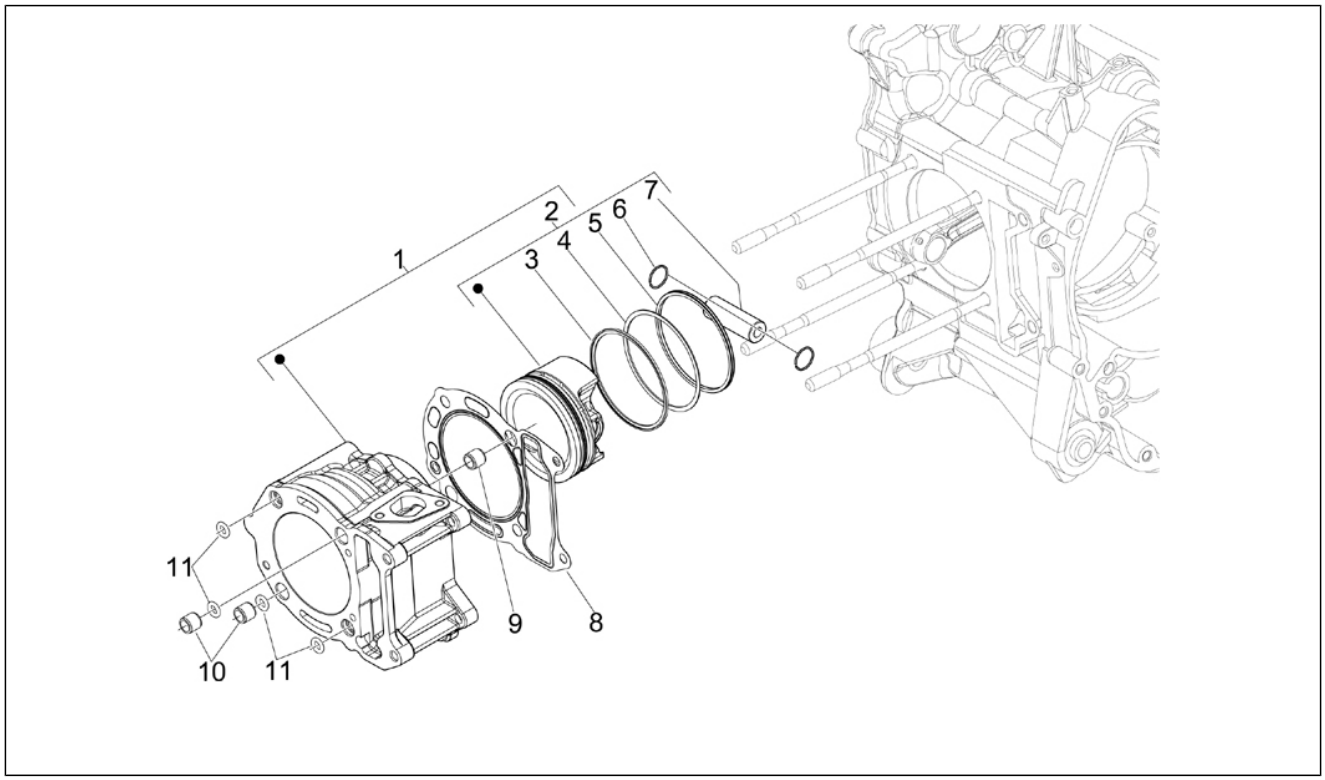

Pos.	Código	Descripción	Cant.	Variantes
1	876457	Grupo cilindro pistón bulón	1	
2	8764580001	Grupo piston-eje Cat.1	1	
2	8764580002	Grupo piston-eje Cat.2	1	
2	8764580003	Grupo piston-eje Cat.3	1	
2	8764580004	Grupo piston-eje Cat.4	1	
3	874958	Aro de compresiòn Ø 75x1,5	1	
3	B015159	Aro de compresiòn Ø 75x1,5	1	
4	874960	Segmento raspador Ø 75x1,2	1	
4	B015160	Segmento raspador Ø 75x1,2	1	
5	876367	Segmento raspador Ø 75x2,5	1	
5	B015161	Segmento raspador Ø 75x2,5	1	
6	875096	Anillo elástico	2	
7	875005	Pasador	1	
8	875112	Junta base cilindro 0,4 mm	1	
8	875113	Junta base cilindro 0,6 mm	1	
8	875114	Junta base cilindro 0,8 mm	1	
9	277916	Perno de referencia	2	
10	478115	Perno de referencia Ø11xØ8,1x10	2	
11	B017342	Junta tórica	4	

Grupo	Motor
Código	01.10
Descripción	Grupo culata - Valvula
Revisión	1

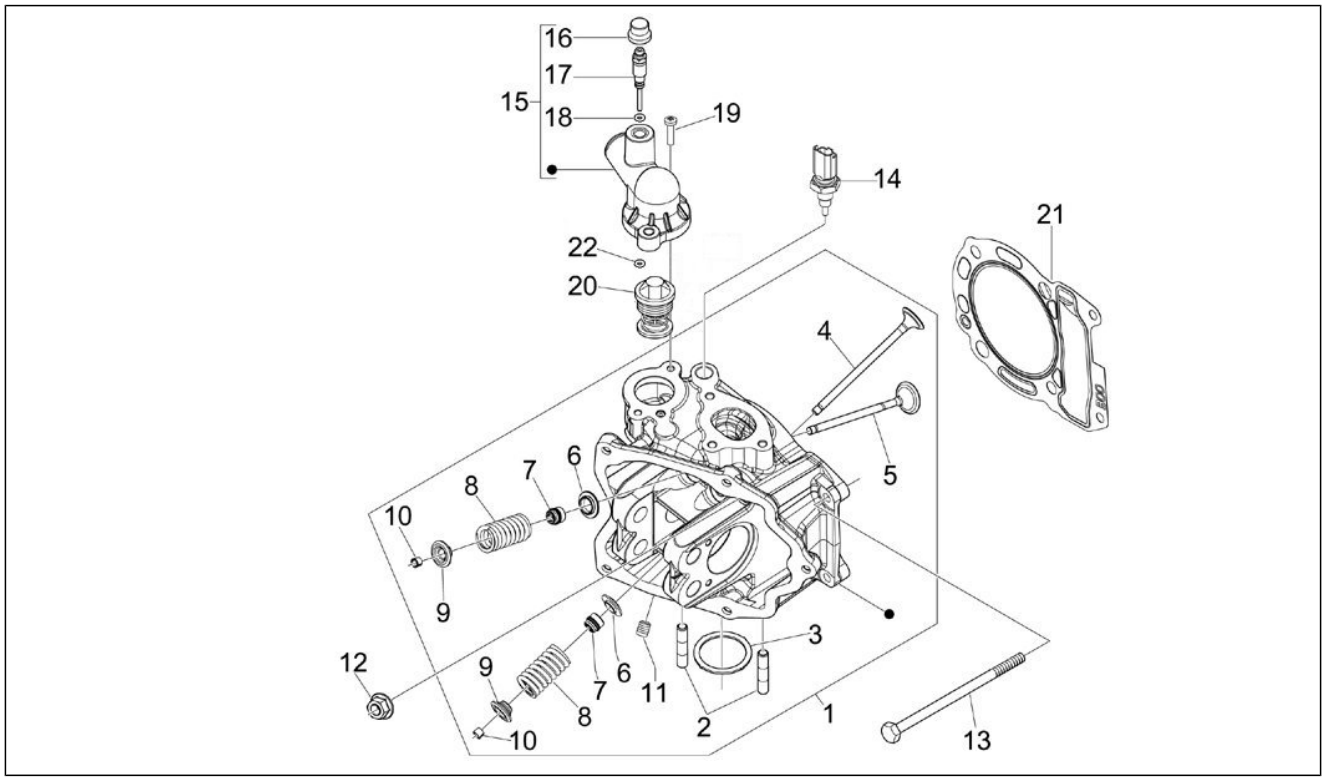

Pos.	Código	Descripción	Cant.	Variantes
1	8800501	Culata de cilindro completa leader 300 cc.	1	
2	435629	Prisionero M7	2	
3	480853	Junta escape	1	
4	873009	Válvula de escape	2	
5	872999	Válvula de admisión	2	
6	483711	Cazoleta inferior	4	
7	436438	Anillo de ret.válvula	4	
8	828480	Muelle	4	
9	483914	Cazoleta superior	4	
10	285846	Semicono válvula	8	
11	877432	Tapón	1	
12	411296	Tuerca M8x1,25	4	
13	B016807	Tornillo M6x112,5	2	
14	640485	Bulbo temperatura agua	1	
15	B018147	Tapa termostato	1	
16	063435	Capuchón salida aire	1	
17	845605	Tornillo de purga	1	
18	297027	Junta	1	
19	845753	Tornillo M5x20	2	
19	B016808	Tornilla Torx M5x20	2	
20	82831R	Termostato	1	
21	831174	Junta culata 0,3mm	1	
21	848168	Junta culata 0,3mm	1	
22	878906	Junta	1	

Grupo	Motor
Código	01.11
Descripción	Grupo soporte balancines
Revisión	1

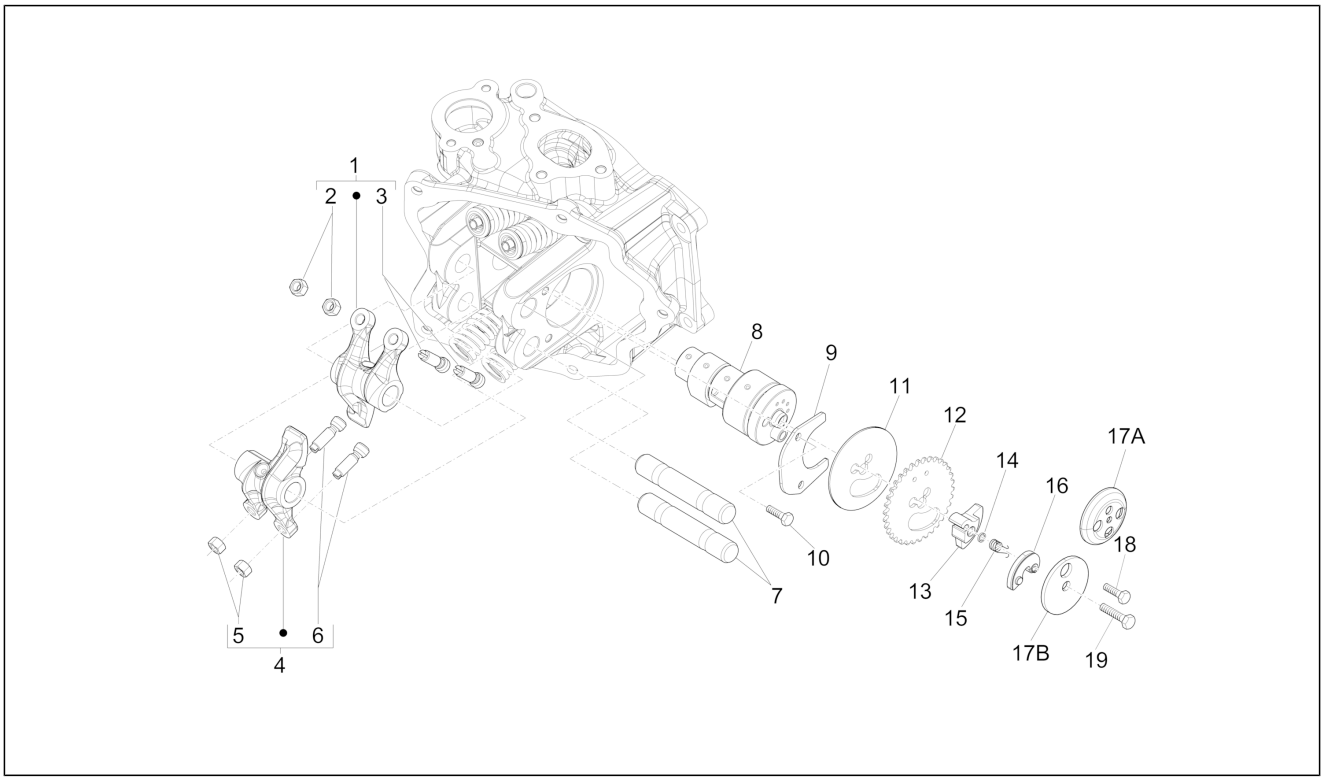

Pos.	Código	Descripción	Cant.	Variantes
1	B0184835	Balancín lado admisión completo	1	
1	B019352	Balancín de admisión completo	1	**Versión:**ABS Version[ABS], Touring ABS Version[T]
2	484819	Tuerca	2	
3	82817R	Tornillo embrague	2	
4	B0184845	Balancín lado escape completo	1	
4	B019354	Balancín de escape completo	1	**Versión:**ABS Version[ABS], Touring ABS Version[T]
5	484819	Tuerca	2	
6	82817R	Tornillo embrague	2	
7	486343	Eje balancín	2	
8	8759585	Árbol de levas con P.I.	1	
9	877309	Chapa del árbol de levas	1	
10	484123	Torn. CH con reborde	2	
11	487832	Arandela	1	
11	877310	Arandela	1	
12	877308	Corona distribución	1	
13	880650	Contrapeso descompresor	1	
14	487833	Junta	1	
15	486974	Muelle	1	
16	8291395	Masa de decompresiòn	1	
18	018538	Tornillo Allen M5x30	1	
18	B016799	Tornillo Allen M5x30	1	
19	414838	Tornillo M6x35	1	
17A	880651	Campana de decompresiòn	1	
17B	B013841	Arandela	1	

Grupo	Motor
Código	01.12
Descripción	Tapa culata
Revisión	1

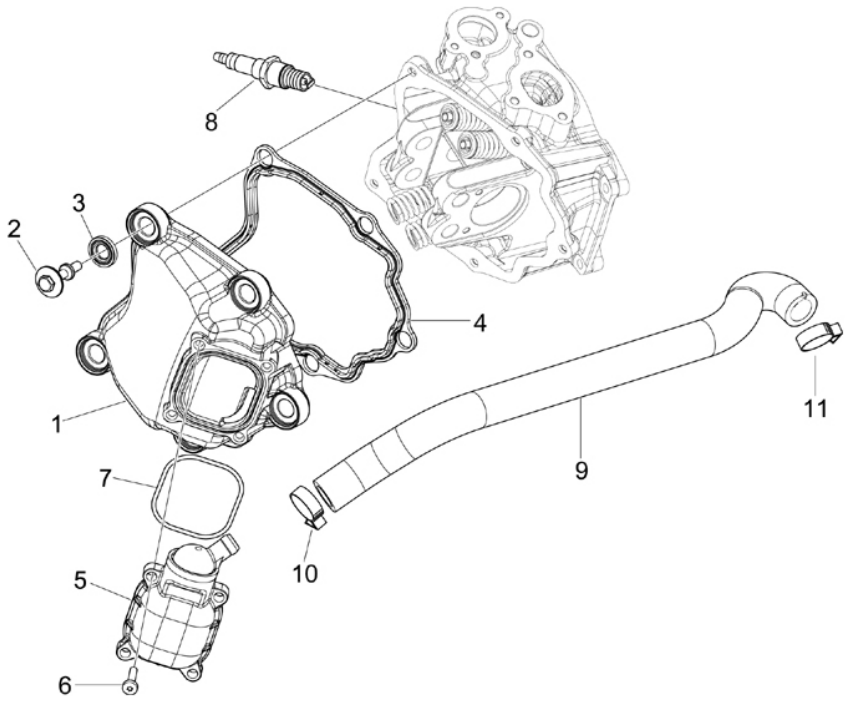

Pos.	Código	Descripción	Cant.	Variantes
1	829534	Tapa culata	1	
2	872635	Tornillo especial	5	
3	830249	Taco	5	
4	829536	Junta tapa culata	1	
5	828421	Válvula resp.aceite	1	
6	877136	Tornillo autorrosc. M5x20	4	
7	487989	Junta	1	
8	639687	Bujía CR8EKB	1	
9	844094	Tubo respiradero aceite motor	1	
10	CM001904	Faja stringitubo	1	
11	CM001904	Faja stringitubo	1	

Grupo	Motor
Código	01.13
Descripción	Polea conductora
Revisión	1

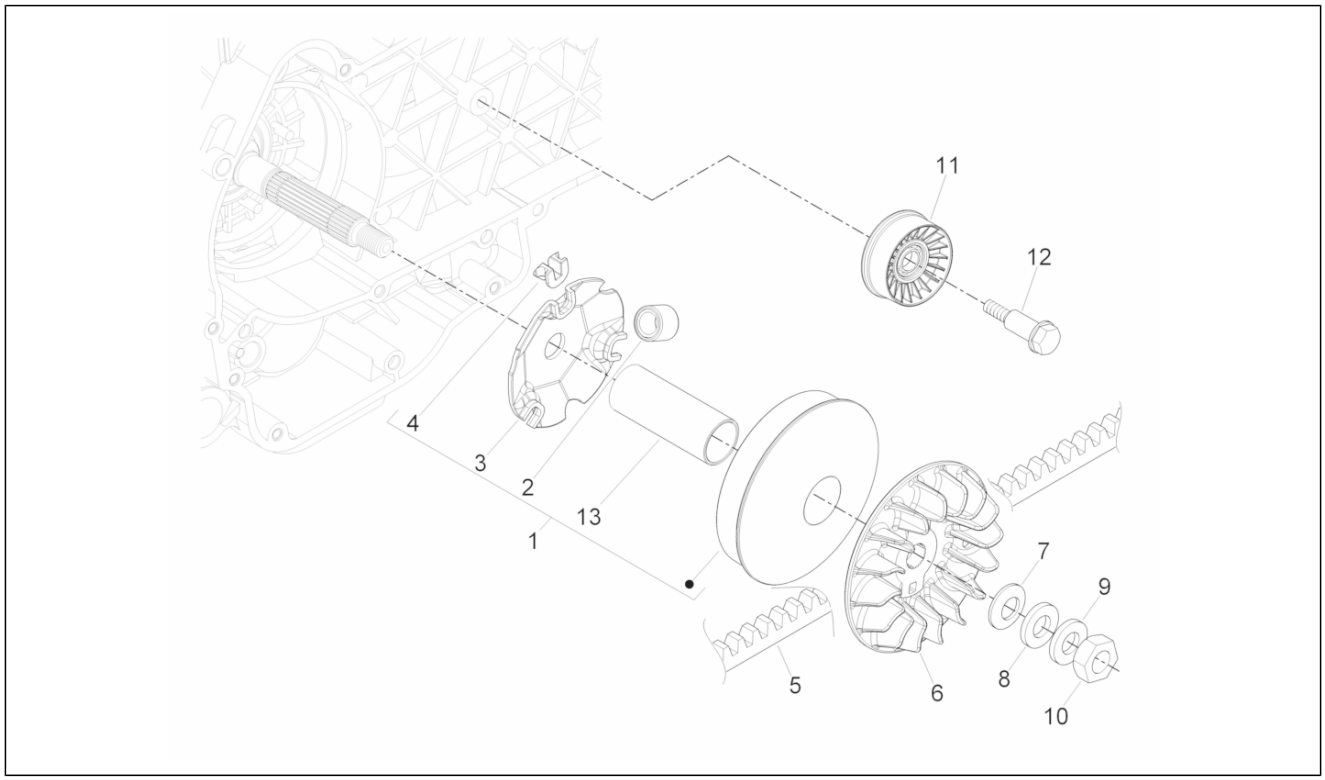

Pos.	Código	Descripción	Cant.	Variantes
1	CM144408	Contenedor de rodillos completo	1	
2	849480	Masa centríf.	6	
3	842204	Contrste rodillos	1	
4	843028	Patín	3	
5	82941R	Correa trapezoidal	1	
6	840193	Polea primaria fija	1	
7	880950	Muelle de taza	1	
8	840533	Arandela plana 12.1x36x2	1	
9	434885	Arandela plana 17x32x1	1	
10	486324	Tuerca M12x1.25	1	
11	833989	Polea dentada	1	
12	828217	Tornillo especial	1	
13	483889	Distanciador	1	

Grupo	Motor
Código	01.14
Descripción	Polea conducida
Revisión	1

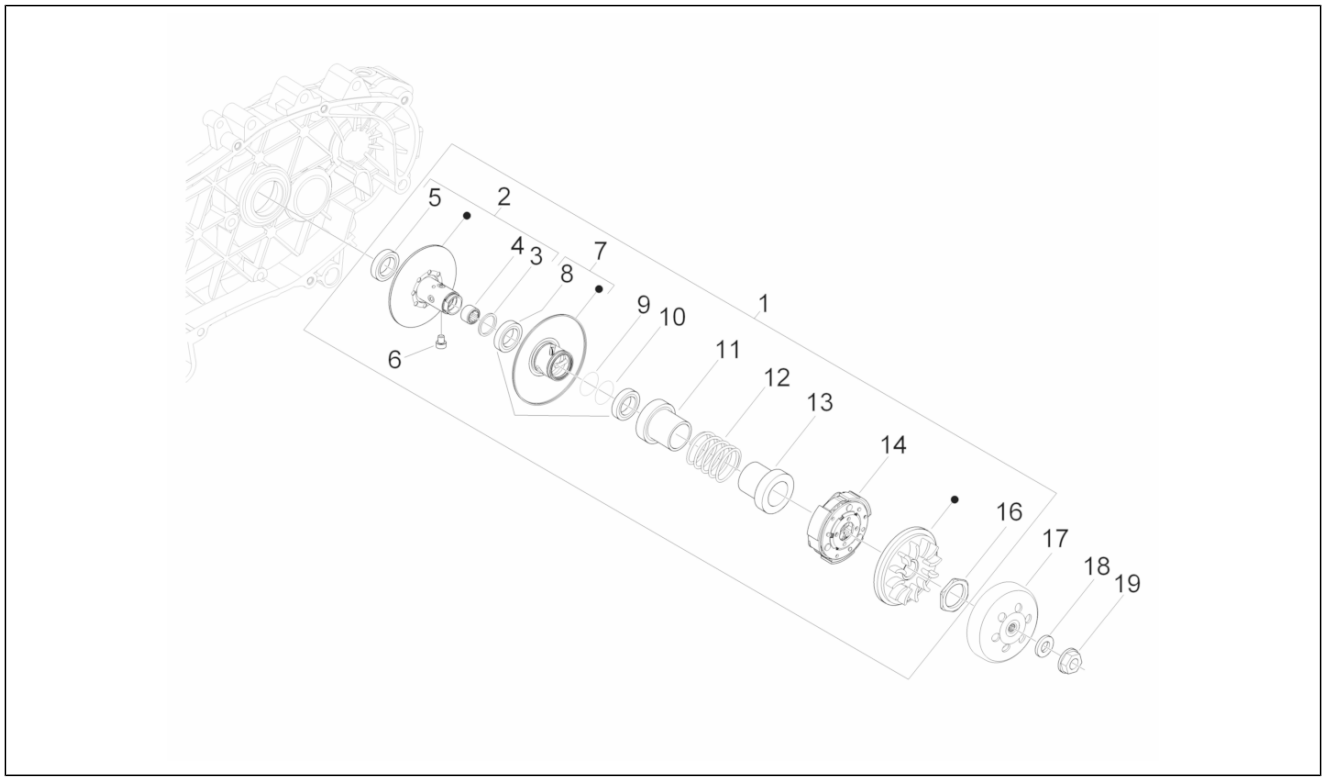

Pos.	Código	Descripción	Cant.	Variantes
1	CM144134	Polea secund.cpl	1	
2	878647	Polea sec. fija cnj.	1	
3	483226	Anillo elástico	1	
4	82518R	Jaula de agujas 20x29x18	1	
5	82753R	Cojinete 17x30x7	1	
6	828717	Perno de guía L=12,5	4	
7	878651	Polea secundaria móvil compl.	1	
8	431089	Gasket ring	2	
9	430585	Junta	1	
10	834044	Junta tórica	1	
11	833674	Cubeta	1	
12	833673	Muelle variador	1	
13	487936	Cazoleta lado embrague	1	
14	8722515	Embrague centrífugo completo	1	
16	433232	Virola	1	
17	8440494	Tambor de embr.	1	
18	274246	Arandela plana 22x12,1x1	1	
19	486324	Tuerca M12x1.25	1	

Grupo	Motor
Código	01.15
Descripción	Tapa cárter - Refrigeracion cárter
Revisión	1

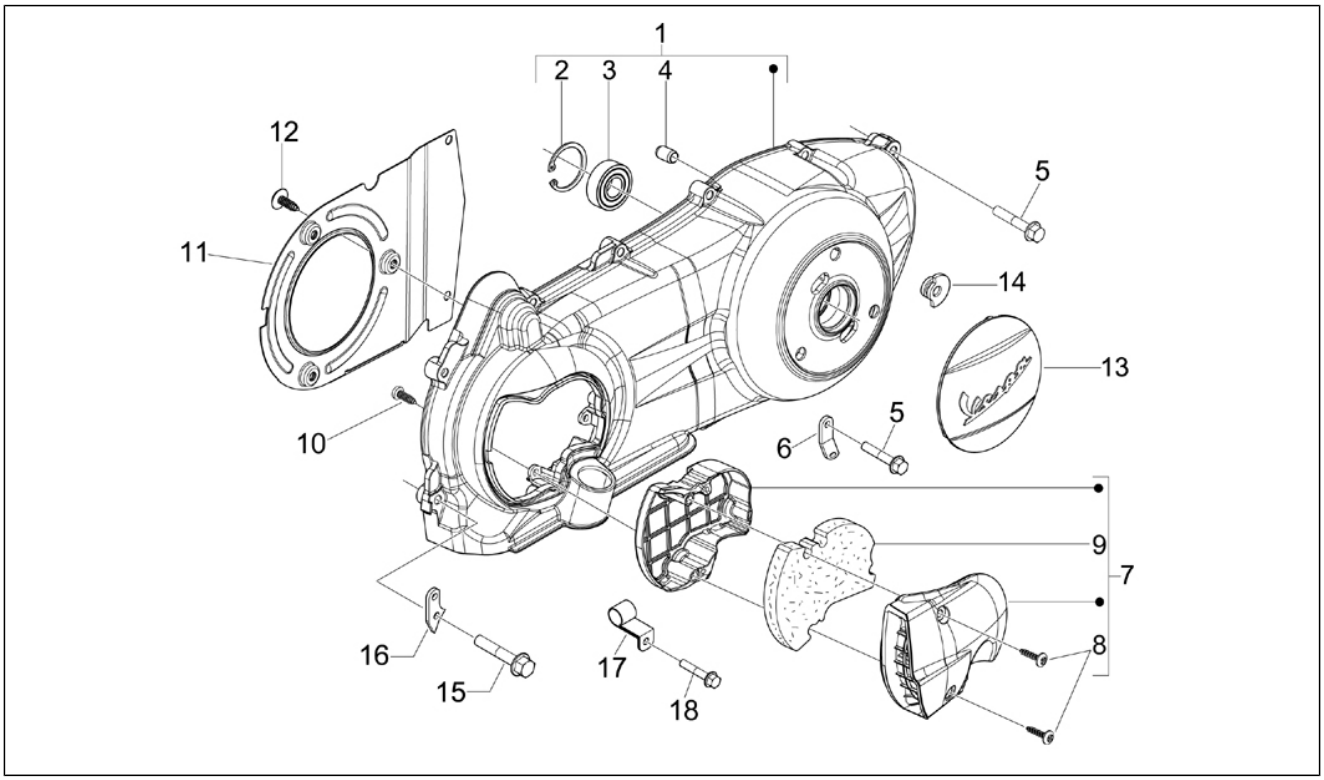

Pos.	Código	Descripción	Cant.	Variantes
1	8714725	Tapa de la transmisión con P.I.	1	
2	006635	Anillo elástico	1	
3	478985	Cojinete	1	
4	239388	Espina 6,5x9,5x15	2	
5	B016792	Torn. CH con reborde M6x30	8	
6	844964	Abrazadera fijación	1	
7	842090	Tapa refrigeración	1	
8	258146	Torn. autorr. M3x20	2	
9	842093	Elemento filtrante	1	
10	270793	Tornillo TBCIC 3,8x16	3	
11	834266	Desviador aire	1	
12	430264	Tornillo autoaterrajable	5	
13	CM155107	"Tapa de la transmisión ""Vespa"""	1	
14	871458	Taco de retención	3	
15	B016792	Torn. CH con reborde M6x30	1	
16	872493	Placa	1	
17	597418	Abrazadera	1	
18	B016792	Torn. CH con reborde M6x30	1	

Grupo	Motor
Código	01.18
Descripción	Bomba de aceite
Revisión	1

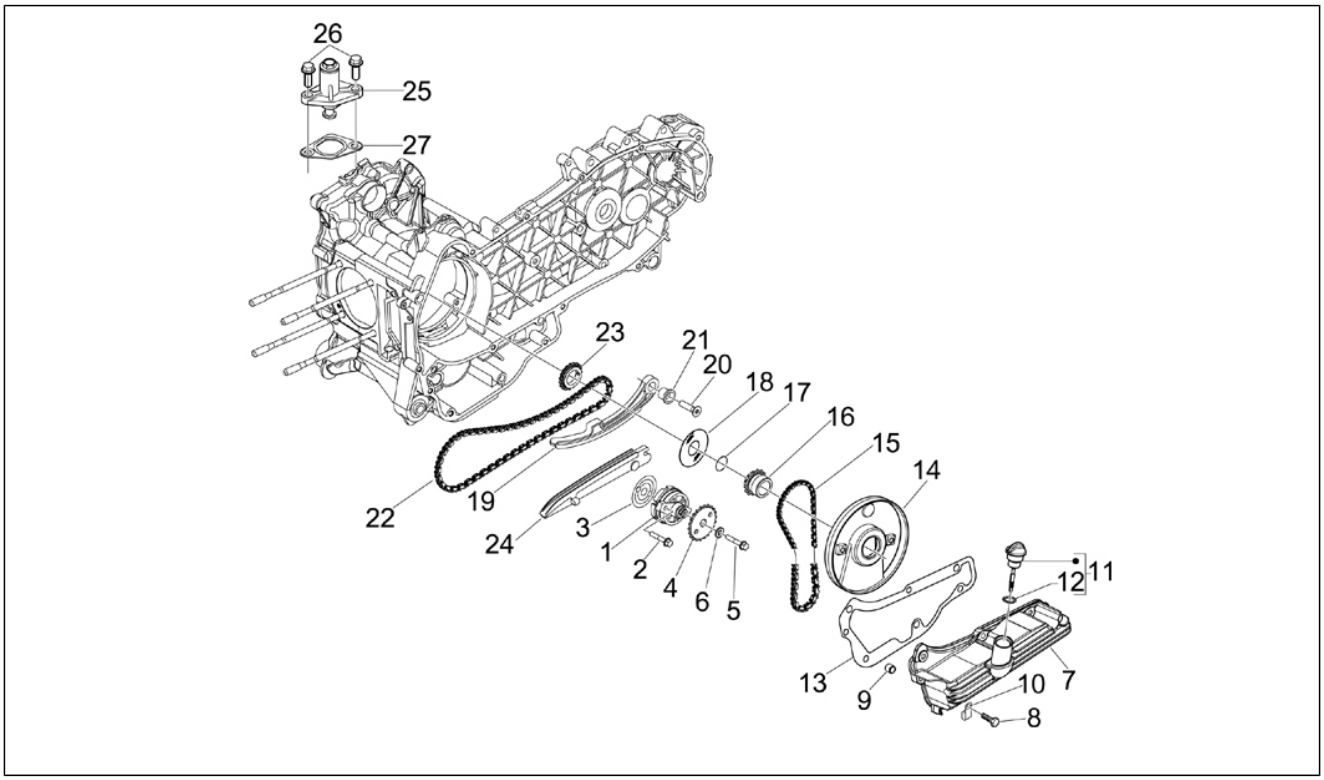

Pos.	Código	Descripción	Cant.	Variantes
1	82948R	Bomba del aceite completa	1	
2	829593	Torn. CH con reborde M5x35	2	
3	847929	Junta cárter-bomba aceite	1	
4	287913	Engran. bomba aceite	1	
5	B016426	Torn. CH con reborde M6x14	1	
6	436695	Muelle de taza Ø6,4xØ20x2	1	
7	846096	Copa aceite motor	1	
8	B016792	Torn. CH con reborde M6x30	8	
9	277916	Perno de referencia	3	
10	564629	Abrazadera	2	
11	843364	Tapa aceite completo	1	
12	479986	Junta tórica	1	
13	846098	Junta	1	
14	847116	Tapa distribución	1	
15	82649R	Cadena bomba aceite	1	
16	82783R	Piñón mando bomba aceite	1	
17	825952	Gasket ring	1	
18	483918	Arandela retén de aceite	1	
19	840344	Varilla tensor de cadena	1	
20	414837	Torn. CH con reborde M6x25	1	
20	B016774	Torn. CH con reborde M6x25	1	
21	485868	Distanciador	1	
22	82723R	Cadena distribución	1	
23	82782R	Piñón de la cadena de distribución	1	
24	847516	Patín tensor de cadena	1	
25	82650R	Tensor de cadena completo	1	
26	B016777	Torn. CH con reborde M6x16	2	
27	847928	Junta	1	

Grupo	Motor
Código	01.19
Descripción	Bomba de agua
Revisión	1

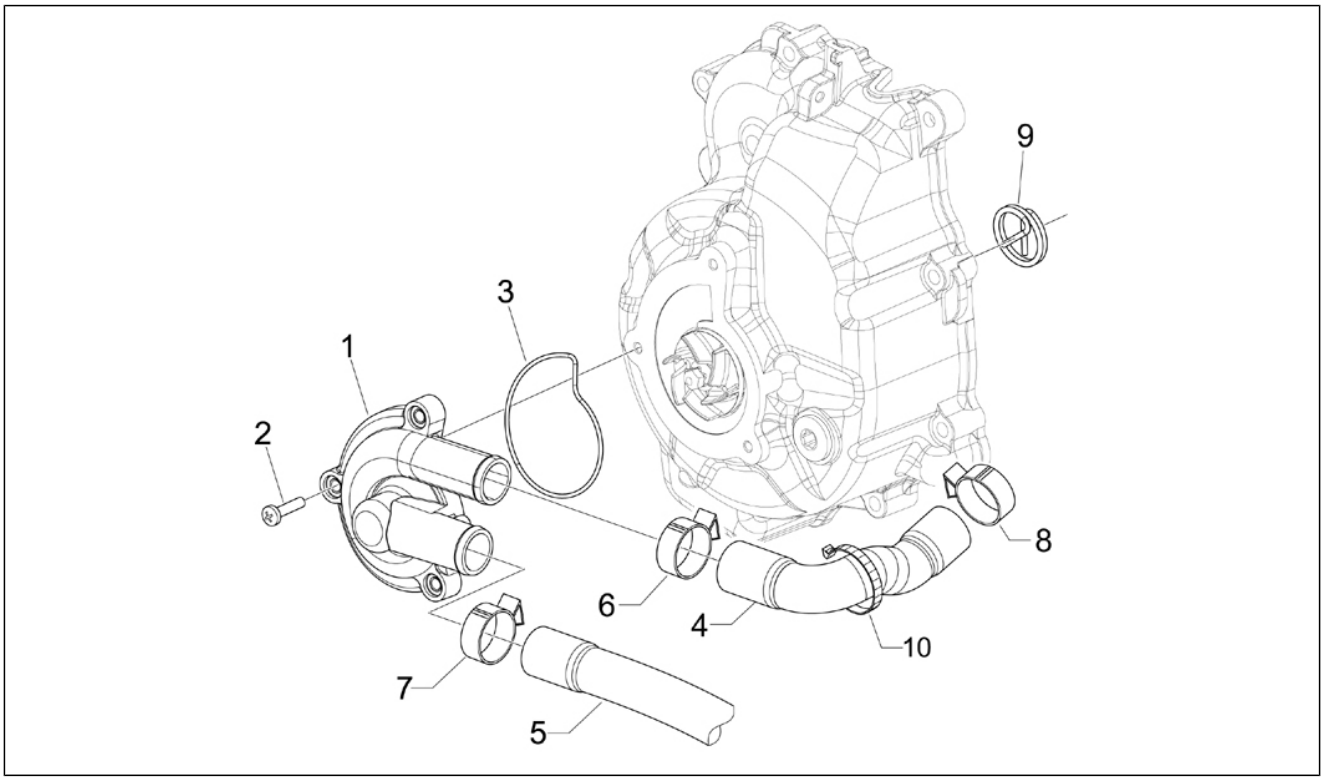

Pos.	Código	Descripción	Cant.	Variantes
1	877528	Tapa bomba agua	1	
2	828662	Tornillo M5x22	3	
3	485080	Junta tórica	1	
4	878626	Tubo bomba-cilindro	1	
5	878940	Tubo by-pass	1	
6	CM001922	Faja stringitubo	2	
7	CM001904	Faja stringitubo	1	
8	CM001904	Faja stringitubo	1	
9	842390	Arrastre	1	
10	145298	Abrazadera ajustable L=180mm	1	

Grupo	Motor
Código	01.20
Descripción	Arranque - Arranque electrico
Revisión	1

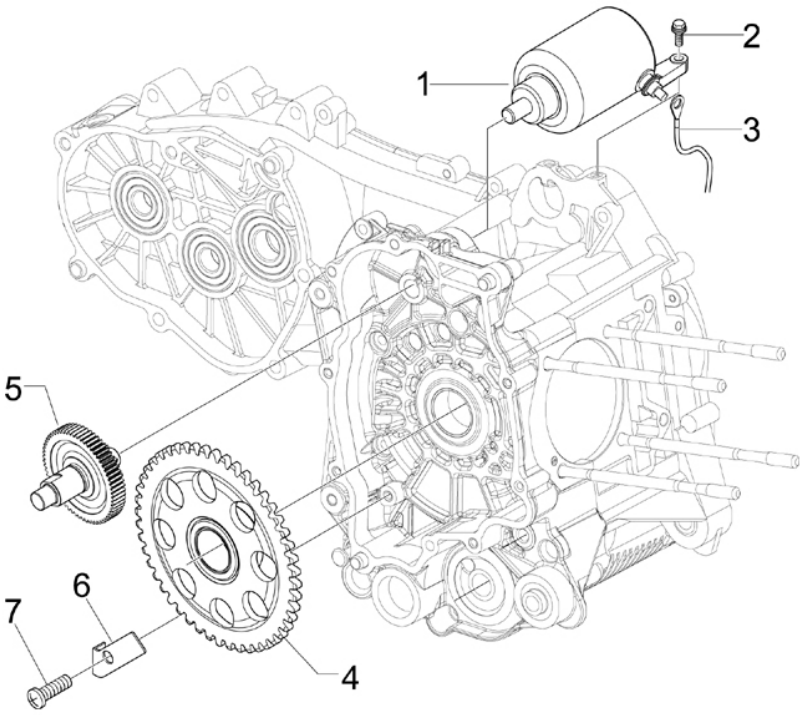

Pos.	Código	Descripción	Cant.	Variantes
1	58142R	Motor arranque	1	
2	414837	Torn. CH con reborde M6x25	2	
2	B016774	Torn. CH con reborde M6x25	2	
3	639028	Cable motor de arranque	1	
4	82737R	Corona arranque eléctrico	1	
5	8427035	Transm.motor arranque	1	
6	1A000235	Placa contenedor corona	1	
6	848724	Placa contenedor corona	1	
7	008375	Tornillo M6x14	1	

Grupo	Motor
Código	01.21
Descripción	Volante magnetico
Revisión	1

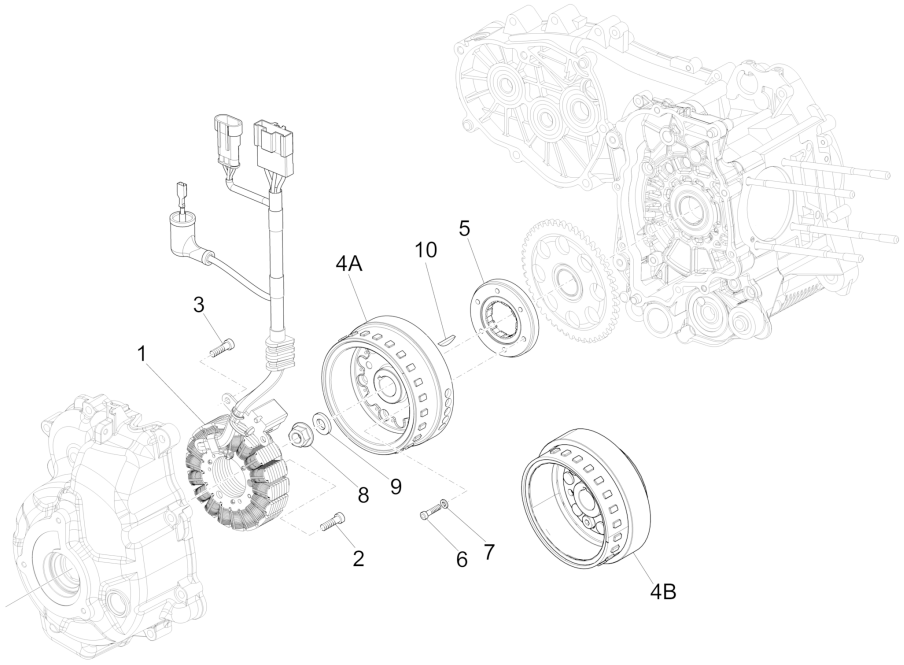

Pos.	Código	Descripción	Cant.	Variantes
1	58224R	Stator	1	
2	597564	Tornillo	3	
3	018575	Tornillo M5x10	2	
5	8494905	Rueda libre completa	1	
6	877289	Tornillo Allen M6x24	6	
7	479515	Arandela partida	6	
8	82952R	Tuerca especial	1	
9	842385	Arandela plana	1	
10	000097	Chaveta	1	
4A	873034	Rotor completo (Kokusan)	1	
4B	58226R	Rotor con rueda libre	1	**Versión:**ABS Version[ABS], Touring ABS Version[T]

Grupo	Motor
Código	01.23
Descripción	Tapa volante magnetico - Filtro de aceite
Revisión	1

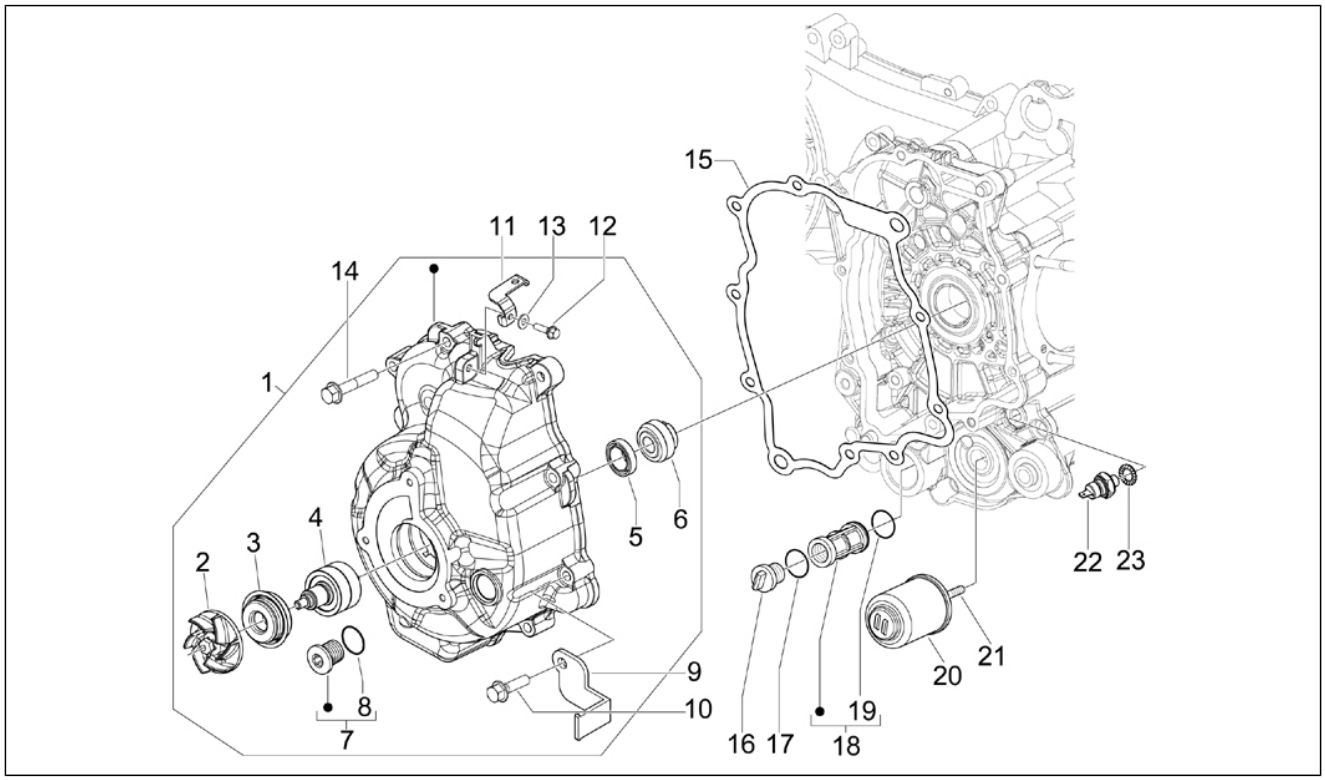

Pos.	Código	Descripción	Cant.	Variantes
1	8798315	Tapa volante cpl.	1	
2	844730	Rodete bmba agua cpl	1	
3	82991R	Gasket ring	1	
4	8447595	Eje bomba de agua	1	
5	82897R	Gasket ring 20x30x5	1	
6	842389	Arrastre para rodete bomba	1	
7	8290405	Descrizionelunga	1	
8	479986	Junta tórica	1	
9	847716	Placa sonda lambda	1	
10	B016807	Tornillo M6x112,5	1	
11	847717	Placa de retención cables	1	
12	484123	Torn. CH con reborde	1	
13	012528	Arandela	1	
14	414838	Tornillo M6x35	9	
15	840504	Junta tapa volante	1	
16	826165	Tapón filtro aceite	1	
17	285536	Junta tórica 31,47x1,78	1	
18	843568	Filtro aceite admisión	1	
19	288474	Junta tórica 20,35x1,78	1	
20	82635R	Filtro aceite	1	
21	840507	Tornillo especial filtro aceite	1	
22	641541	Sensor de presión de aceite	1	
23	AP9150472	Arandela 10,5x17x1,5	1	

Grupo	Motor
Código	01.25
Descripción	Grupo reductor
Revisión	1

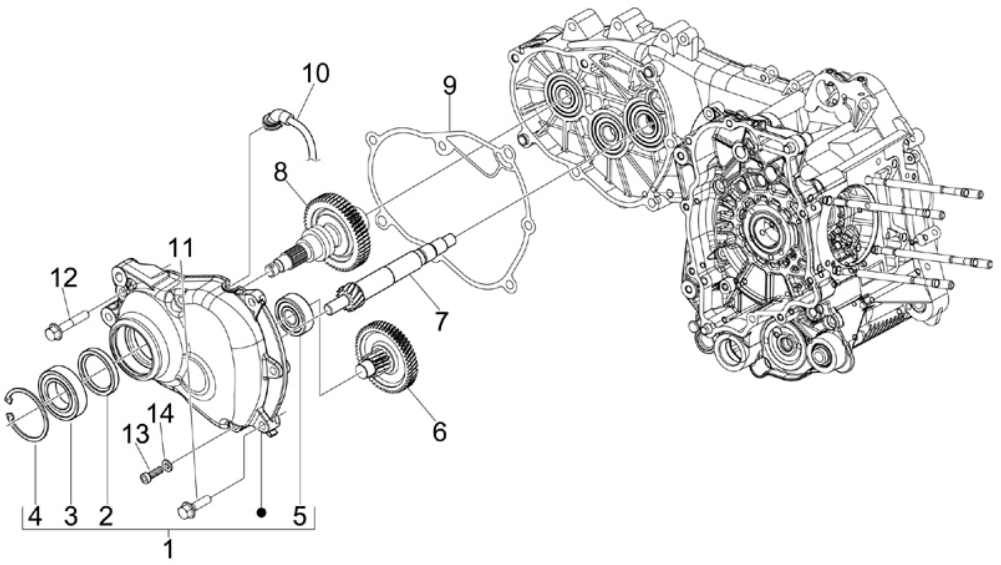

Pos.	Código	Descripción	Cant.	Variantes
1	8481875	Tapa reductor	1	
2	873351	Retén aceite 38x50x7	1	
3	83034R	Cojinete radial 30x55x13	1	
4	829206	Anillo de retención	1	
5	83018R	Cojinete 15x42x13	1	
6	8410015	Eje transmisión Z=21/50	1	
7	8738755	Eje polea conducida Z=14	1	
8	B0168895	Eje rueda trasera	1	
9	847931	Junta	1	
10	CM162202	Tubo respiradero reductor completo	1	
11	B016806	Torn. CH con reborde M8x40	1	
12	487211	Torn. CH con reborde M8x45	6	
12	B016805	Torn. CH con reborde M8x45	6	
13	269755	Tornillo Allen M8x12	1	
14	485703	Arandela 8.2x12x1	1	

Grupo	Motor
Código	01.36
Descripción	Cuerpo con mariposa - Inyector - Racord admisión
Revisión	1

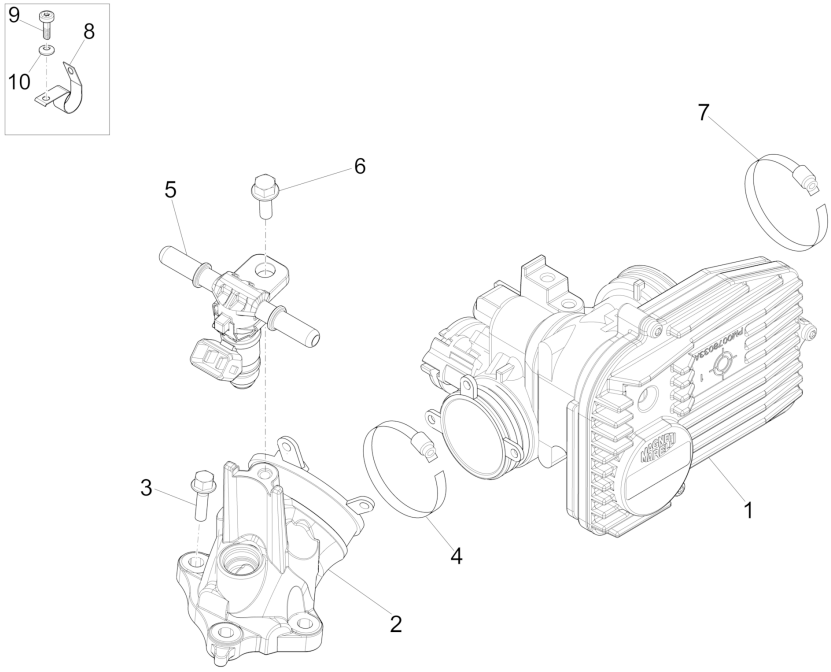

Pos.	Código	Descripción	Cant.	Variantes
1	CM084805	Cuerpo de mariposa con centralita electrónica	1	
1	CM084826	Cuerpo de mariposa con centralita electrónica	1	**Versión:**ABS Version[ABS], Touring ABS Version[T]
2	875694	Conexion de admision	1	
3	018639	Tornillo c. hex. M6x20	3	
4	709532	Faja stringitubo	1	
5	8732885	Inyector completo	1	
6	830061	Torn. CH con reborde M5x16	1	
7	260918	Faja stringitubo	1	
8	642044	Abrazadera metálica	1	
9	873653	Tornilla M5X15	1	
10	006078	Arandela plana 12x5.2x1	1	

Grupo	Motor
Código	01.42
Descripción	Silenciador
Revisión	1

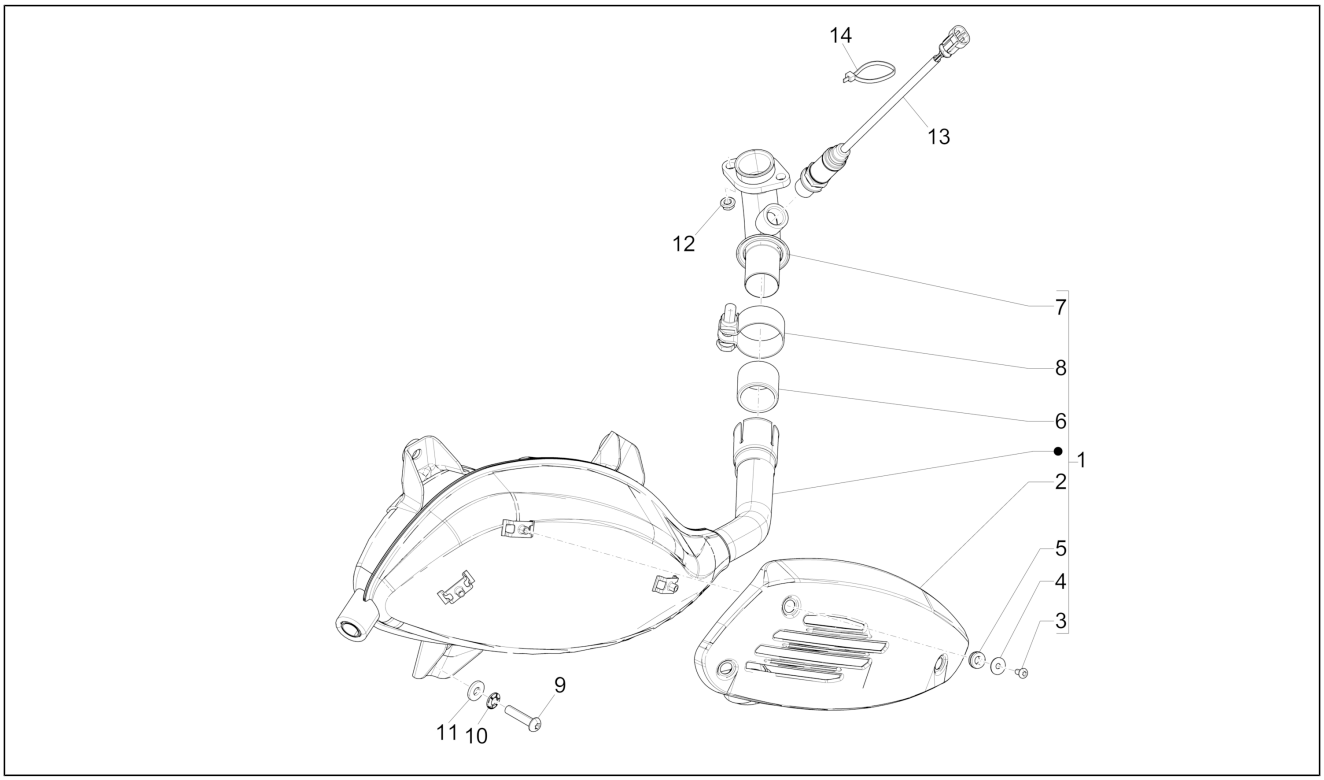

Pos.	Código	Descripción	Cant.	Variantes
1	8774465	Silenciador completo kat	1	
2	844864	Protección	1	
3	842908	Tornillo M5x10	3	
4	844927	Arandela plana	3	
5	841782	Pasacables	3	
6	8263885	Casquillo de grafito	1	
7	842683	Colector escape	1	
8	8449404	Faja stringitubo	1	
9	599208	Tornillo c. hex. M8x30	3	
10	834187	Arandela elástica 16x8,2x2,2	3	
11	848452	Arandela plana 19,3x8,2x2,5	3	
12	436947	Tuerca	2	
13	6411235	Sonda lamda	1	
14	145298	Abrazadera ajustable L=180mm	1	

Grupo	Motor
Código	01.45
Descripción	Filtro de aire
Revisión	1

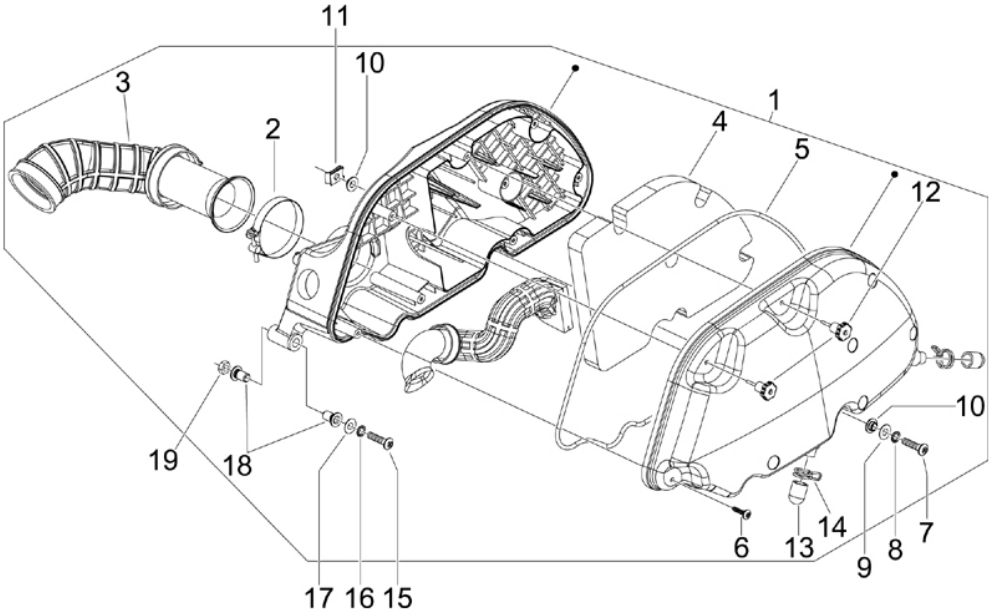

Pos.	Código	Descripción	Cant.	Variantes
1	847266	Caja depurador	1	
2	260918	Faja stringitubo	1	
3	844758	Manguito depurador / cuerpo de mariposa	1	
4	831997	Filtro aire	1	
5	831995	Junta	1	
6	258146	Torn. autorr. M3x20	6	
7	018640	Tornillo TC M6x50	2	
8	012533	Arand. Dentada 6,6x11x0	2	
9	003056	Arandela plana 6,4x12x1	2	
10	830056	Casquillo moleteado	4	
11	254485	Placa elastica M6	2	
12	479132	Pomo	2	
13	827831	Capuchón	2	
14	CM002910	Abrazadera	2	
15	259166	Tornillo	1	
16	012533	Arand. Dentada 6,6x11x0	1	
17	003056	Arandela plana 6,4x12x1	1	
18	830057	Buje	2	
19	288245	Tuerca de seguridad M6	1	

Grupo	Chasis - Partes plástico - Carrocerias
Código	02.01
Descripción	Chasis/carrocería
Revisión	1

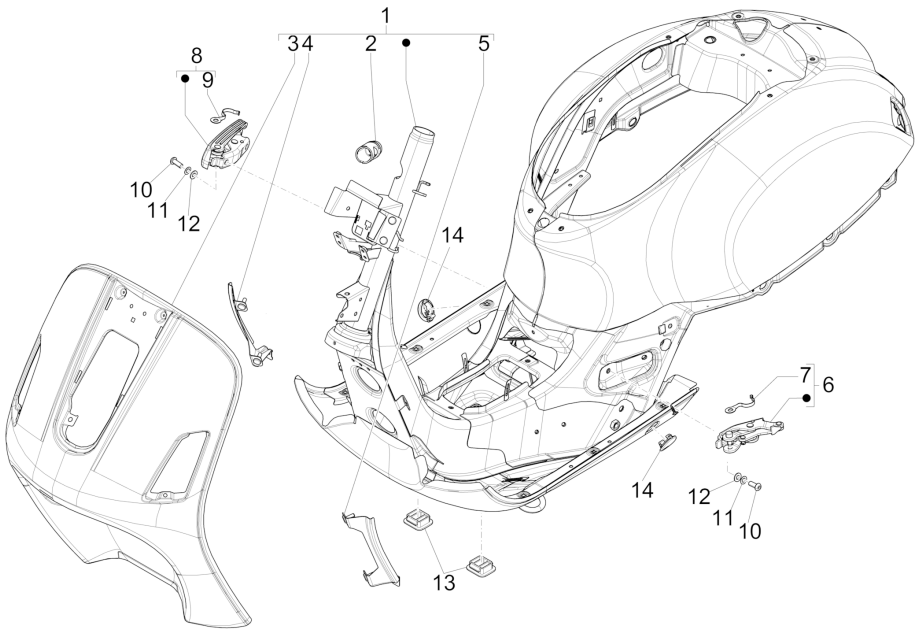

Pos.	Código	Descripción	Cant.	Variantes
1	1B0007525	Bastidor completo	1	
1	1B0007525000DE	Bastidor con P.I. pintado	1	**COLOR VEHÍCULO:**Azul Midnight[222/A]
1	1B0007525000HA	Bastidor con P.I. pintado	1	**COLOR VEHÍCULO:**Gris Dolomita[770/B]
1	1B000752500XN2	Bastidor con P.I. pintado	1	**COLOR VEHÍCULO:**Nero Vulcano[98/A]
1	1B0008375	Bastidor completo	1	**Versión:**ABS Version[ABS], Touring ABS Version[T]
1	1B0008375000DE	Bastidor con P.I. pintado	1	**COLOR VEHÍCULO:**Azul Midnight[222/A] **Versión:**ABS Version[ABS]
1	1B0008375000HA	Bastidor con P.I. pintado	1	**COLOR VEHÍCULO:**Gris Dolomita[770/B] **COLOR VEHÍCULO:**Gris Dolomita[770/B] **Versión:**ABS Version[ABS]
1	1B0008375000MD	Bastidor con P.I. pintado	1	**COLOR VEHÍCULO:**Marrone genesi[129/A] **Versión:**Touring ABS Version[T]
1	1B000837500XN2	Bastidor con P.I. pintado	1	**COLOR VEHÍCULO:**Nero Vulcano[98/A] **Versión:**ABS Version[ABS]
1	6722845	Bastidor completo	1	
1	6722845000HA	Bastidor con P.I. pintado	1	**COLOR VEHÍCULO:**Gris Dolomita[770/B]
1	67228450DE	Bastidor con P.I. pintado	1	**COLOR VEHÍCULO:**Azul Midnight[222/A]
1	67228450GV	Bastidor con P.I. pintado	1	**COLOR VEHÍCULO:**Bronce Perseo[578]
1	67228450XN2	Bastidor con P.I. pintado	1	**COLOR VEHÍCULO:**Nero Vulcano[98/A]
2	298604	Soporte cerradura	1	
3	6722835	ESCUDO DELANTERO	1	
4	577398	Not available	1	
5	577397	Not available	1	
6	57326R	Reposapiés izq.	1	
7	620395	Muelle	1	
8	57327R	Reposapiés der.	1	
9	620395	Muelle	1	
10	975855	Tornillo	4	
11	709047	Arandela elástica	4	

Grupo	Chasis - Partes plástico - Carrocerias
Código	02.01
Descripción	Chasis/carrocería
Revisión	1

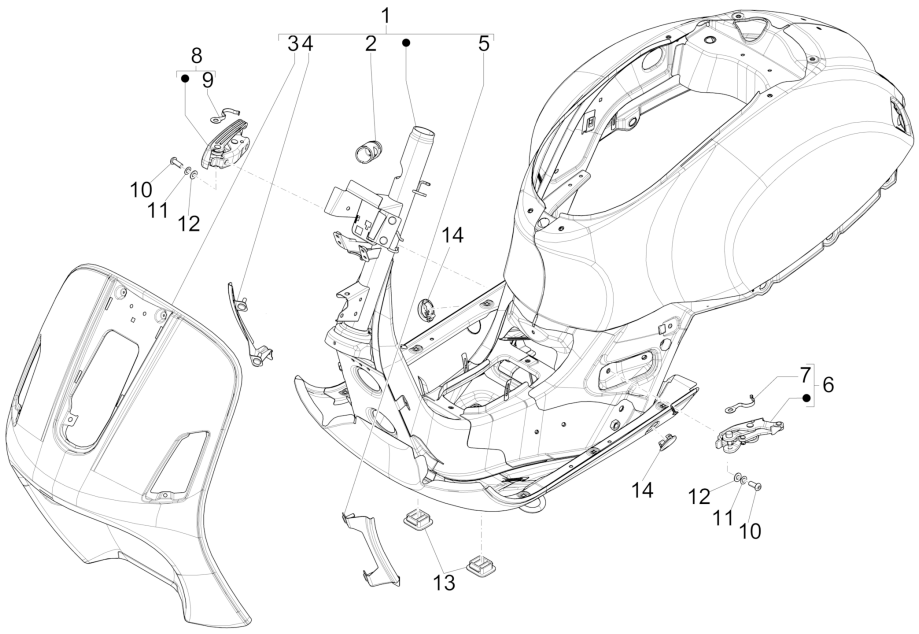

Pos.	Código	Descripción	Cant.	Variantes
12	834187	Arandela elástica 16x8,2x2,2	2	
13	299557	Tapón	2	
14	577405000C	Tapón spoiler	2	**COLOR VEHÍCULO:**Azul Midnight[222/A] **COLOR VEHÍCULO:**Nero Vulcano[98/A] **COLOR VEHÍCULO:**Gris Dolomita[770/B] **COLOR VEHÍCULO:**Bronce Perseo[578] **COLOR VEHÍCULO:**Gris Dolomita[770/B] **Versión:**ABS Version[ABS] **COLOR VEHÍCULO:**Nero Vulcano[98/A] **Versión:**ABS Version[ABS] **COLOR VEHÍCULO:**Azul Midnight[222/A] **Versión:**ABS Version[ABS] **COLOR VEHÍCULO:**Marrone genesi[129/A] **Versión:**Touring ABS Version[T]

Grupo	Chasis - Partes plástico - Carrocerias
Código	02.25
Descripción	Caballete/s
Revisión	1

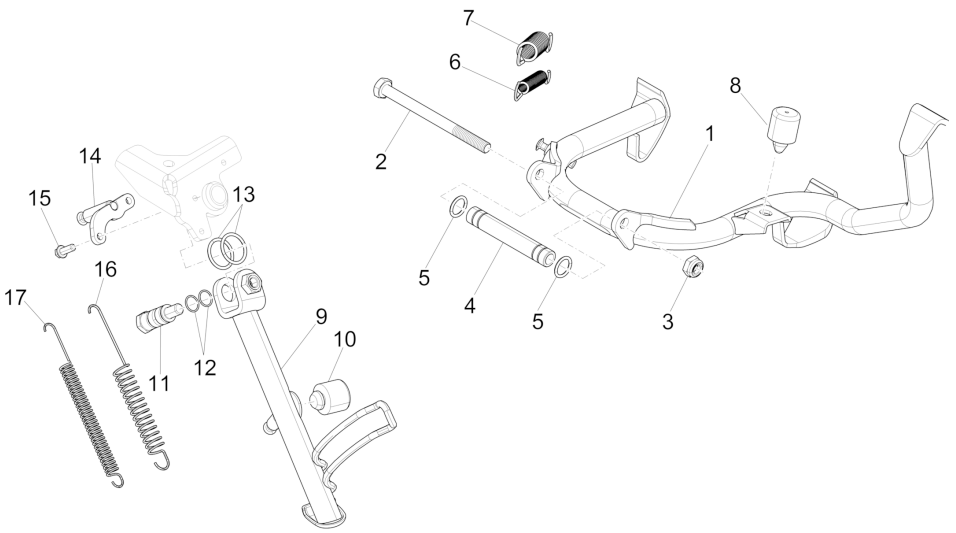

Pos.	Código	Descripción	Cant.	Variantes
1	1C000686	Caballete central con P.I.	1	
1	665553	Caballete con P.I.	1	
2	030115	Tornillo c. hex. M10x130	1	
3	002440	Tuerca de seguridad M10	1	
4	582298	Distanciador	1	
5	273754	Junta tórica	2	
6	582851	Mlle retorno caball.	1	
7	582850	Mlle ret.caball.int.	1	
8	272426	Taco	1	
9	56465R	Caballete lateral	1	
10	967351	Taco	1	
11	599097	Perno caballete	1	
12	434947	Junta tórica 12,42x1	2	
13	191189	Junta	2	
14	1C000550	Soporte	1	
15	B016777	Torn. CH con reborde M6x16	2	
16	295789	Muelle	1	
17	599561	Muelle	1	

Grupo	Chasis - Partes plástico - Carrocerias
Código	02.26
Descripción	Escudo delantero
Revisión	1

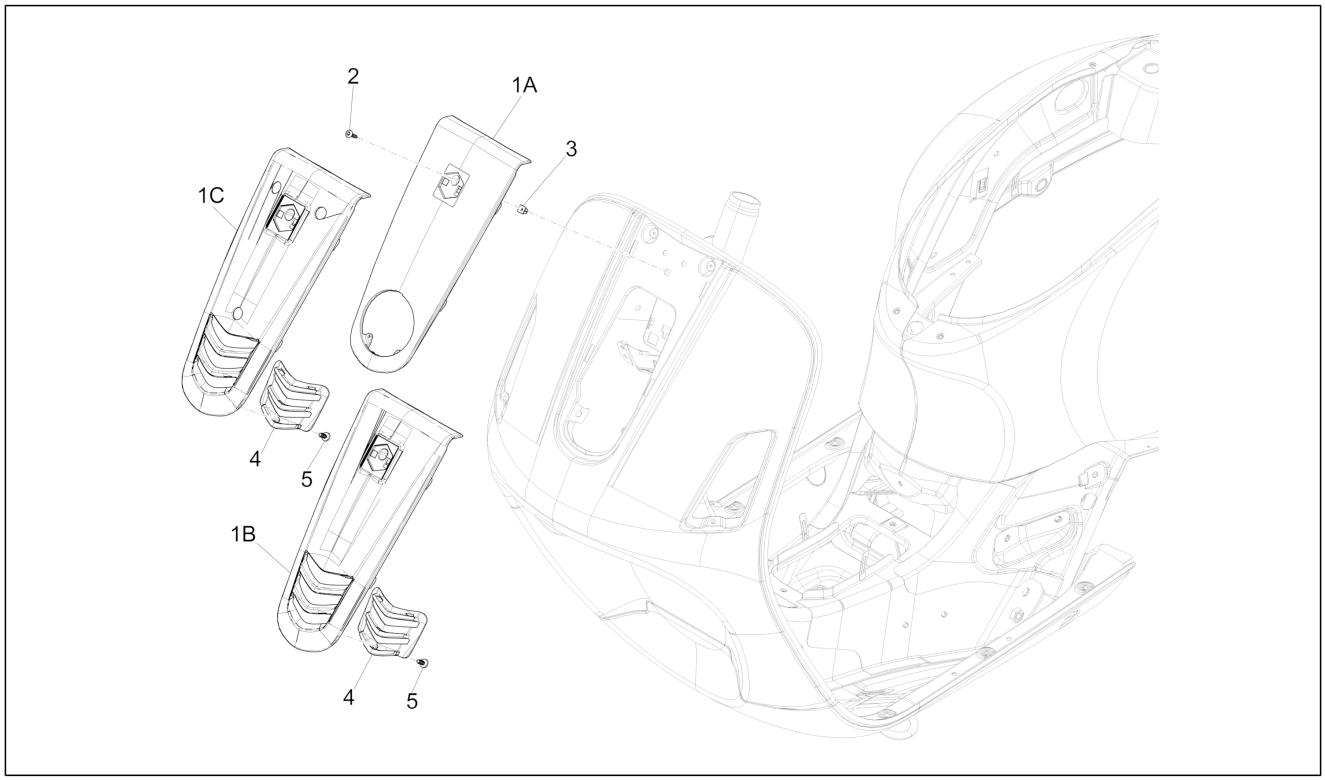

Pos.	Código	Descripción	Cant.	Variantes
2	CM179101	Tornillo autoaterrajable	1	
3	199190	Taco de expansión	1	
4	1B000954	Rejilla cubredirección	1	
5	008432	Tornillo d3,5x9,5	1	
1A	621143	Cubredirección	1	
1A	62114340DE	Cubredirección	1	**COLOR VEHÍCULO:**Azul Midnight[222/A]
1A	62114340XN2	Cubredirección	1	**COLOR VEHÍCULO:**Nero Vulcano[98/A]
1A	6211435000HA	Cubredirección	1	**COLOR VEHÍCULO:**Gris Dolomita[770/B]
1A	62114350GV	Cubredirección	1	**COLOR VEHÍCULO:**Bronce Perseo[578]
1B	1B000885	Cubredirección	1	
1B	1B000885000DE	Cubredirección pintado	1	**COLOR VEHÍCULO:**Azul Midnight[222/A] **Versión:**ABS Version[ABS]
1B	1B000885000HA	Cubredirección pintado	1	**COLOR VEHÍCULO:**Gris Dolomita[770/B] **Versión:**ABS Version[ABS]
1B	1B000885000XN2	Cubredirección pintado	1	**COLOR VEHÍCULO:**Nero Vulcano[98/A] **Versión:**ABS Version[ABS]
1C	1B001083	Cubredirección	1	**Versión:**Touring ABS Version[T]
1C	1B001083000MD	Cubredirección pintado	1	**COLOR VEHÍCULO:**Marrone genesi[129/A] **Versión:**Touring ABS Version[T]

Grupo	Chasis - Partes plástico - Carrocerias
Código	02.27
Descripción	Parabrisas - Cristales
Revisión	1

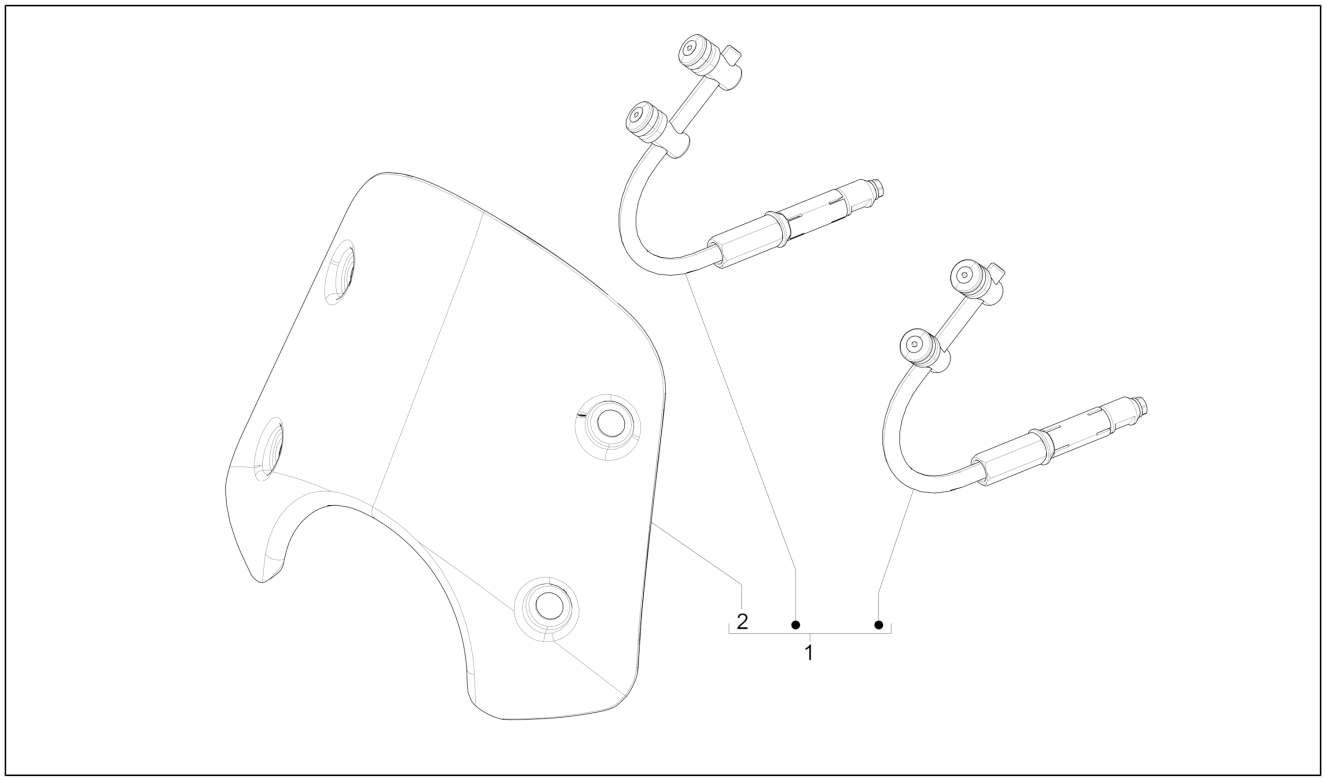

Pos.	Código	Descripción	Cant.	Variantes
1	1B001599	Kit Parabrisas	1	
2	672902	Parabrisas	1	

Grupo	Chasis - Partes plástico - Carrocerias
Código	02.30
Descripción	Maletero delantero - Contraescudo
Revisión	1

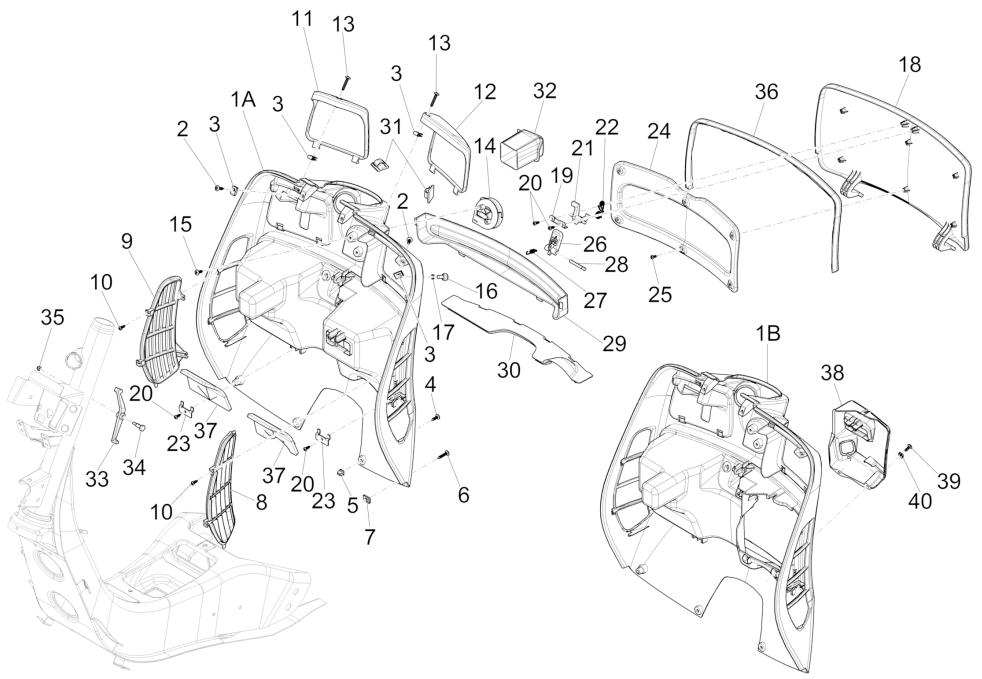

Pos.	Código	Descripción	Cant.	Variantes
2	258249	Tornillo 4,2x19	4	
2	CM178604	Tornillo autorrosc.	4	
3	CM017410	Placa elastica	4	
4	CM178601	Tornillo autorrosc. D4.2x16	2	
5	199190	Taco de expansión	2	
6	CM178610	Tornillo autoaterrajable	2	
7	CM017408	Placa	4	
8	577856000C	Rejilla izquierda	1	**COLOR VEHÍCULO:**Azul Midnight[222/A] **COLOR VEHÍCULO:**Nero Vulcano[98/A] **COLOR VEHÍCULO:**Gris Dolomita[770/B] **COLOR VEHÍCULO:**Bronce Perseo[578] **COLOR VEHÍCULO:**Gris Dolomita[770/B] **Versión:**ABS Version[ABS] **COLOR VEHÍCULO:**Nero Vulcano[98/A] **Versión:**ABS Version[ABS] **COLOR VEHÍCULO:**Azul Midnight[222/A] **Versión:**ABS Version[ABS] **COLOR VEHÍCULO:**Marrone genesi[129/A] **Versión:**Touring ABS Version[T]
9	577857000C	Rejilla derecha	1	**COLOR VEHÍCULO:**Azul Midnight[222/A] **COLOR VEHÍCULO:**Nero Vulcano[98/A] **COLOR VEHÍCULO:**Gris Dolomita[770/B] **COLOR VEHÍCULO:**Bronce Perseo[578] **COLOR VEHÍCULO:**Gris Dolomita[770/B] **Versión:**ABS Version[ABS] **COLOR VEHÍCULO:**Nero Vulcano[98/A] **Versión:**ABS Version[ABS] **COLOR VEHÍCULO:**Azul Midnight[222/A] **Versión:**ABS Version[ABS] **COLOR VEHÍCULO:**Marrone genesi[129/A] **Versión:**Touring ABS Version[T]
10	268596	Tornillo autorrosc. D4x13	8	
11	577396000C	Portezuela der.	1	**COLOR VEHÍCULO:**Azul Midnight[222/A] **COLOR VEHÍCULO:**Nero Vulcano[98/A]

Grupo	Chasis - Partes plástico - Carrocerias
Código	02.30
Descripción	Maletero delantero - Contraescudo
Revisión	1

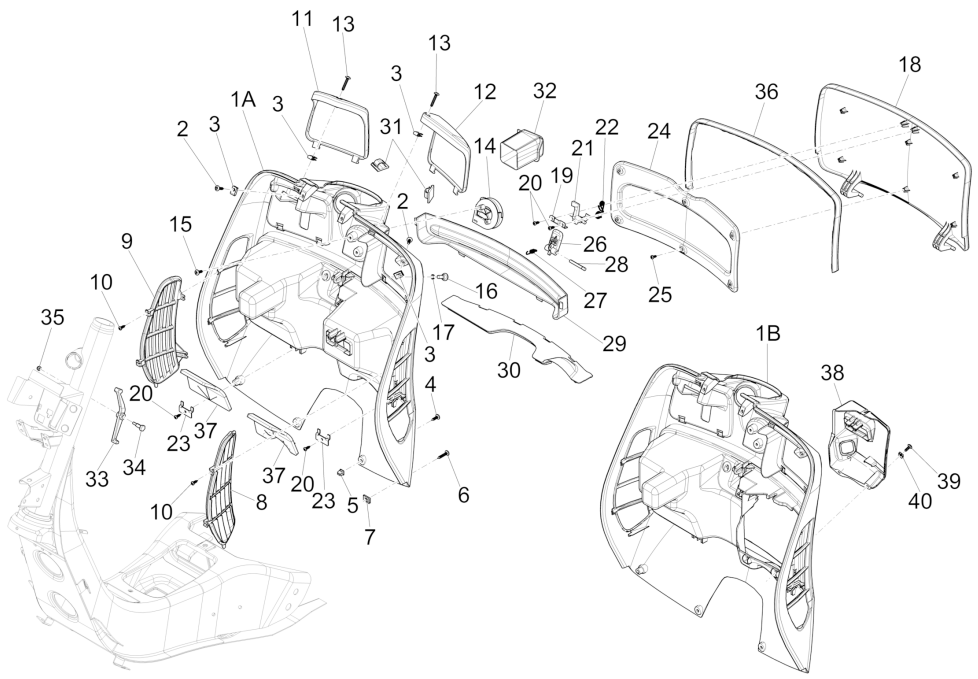

Pos.	Código	Descripción	Cant.	Variantes
				COLOR VEHÍCULO: Gris Dolomita[770/B] **COLOR VEHÍCULO:**Bronce Perseo[578] **COLOR VEHÍCULO:**Gris Dolomita[770/B] **Versión:**ABS Version[ABS] **COLOR VEHÍCULO:**Nero Vulcano[98/A] **Versión:**ABS Version[ABS] **COLOR VEHÍCULO:**Azul Midnight[222/A] **Versión:**ABS Version[ABS] **COLOR VEHÍCULO:**Marrone genesi[129/A] **Versión:**Touring ABS Version[T]
12	577395000C	Portezuela izq.	1	**COLOR VEHÍCULO:**Azul Midnight[222/A] **COLOR VEHÍCULO:**Nero Vulcano[98/A] **COLOR VEHÍCULO:**Gris Dolomita[770/B] **COLOR VEHÍCULO:**Bronce Perseo[578] **COLOR VEHÍCULO:**Gris Dolomita[770/B] **Versión:**ABS Version[ABS] **COLOR VEHÍCULO:**Nero Vulcano[98/A] **Versión:**ABS Version[ABS] **COLOR VEHÍCULO:**Azul Midnight[222/A] **Versión:**ABS Version[ABS] **COLOR VEHÍCULO:**Marrone genesi[129/A] **Versión:**Touring ABS Version[T]
13	CM178607	Tornillo autorrosc.	2	
14	575819	Gancho para bolsos	1	
15	259349	Tornillo M4,2x13	2	
16	575249	Tornillo con manguito M6	1	
17	641548	Arandela 8,6x6,2x1	1	
18	577175	Portezuela maletero delantero	1	
18	57717500DE	Portezuela maletero delantero	1	**COLOR VEHÍCULO:**Azul Midnight[222/A] **COLOR VEHÍCULO:**Azul Midnight[222/A] **Versión:**ABS Version[ABS]
18	57717500GV	Portezuela maletero delantero	1	**COLOR VEHÍCULO:**Bronce Perseo[578]
18	57717500HA	Portezuela maletero delantero	1	**COLOR VEHÍCULO:**Gris Dolomita[770/B] **COLOR VEHÍCULO:**Gris Dolomita[770/B]

Grupo	Chasis - Partes plástico - Carrocerias
Código	02.30
Descripción	Maletero delantero - Contraescudo
Revisión	1

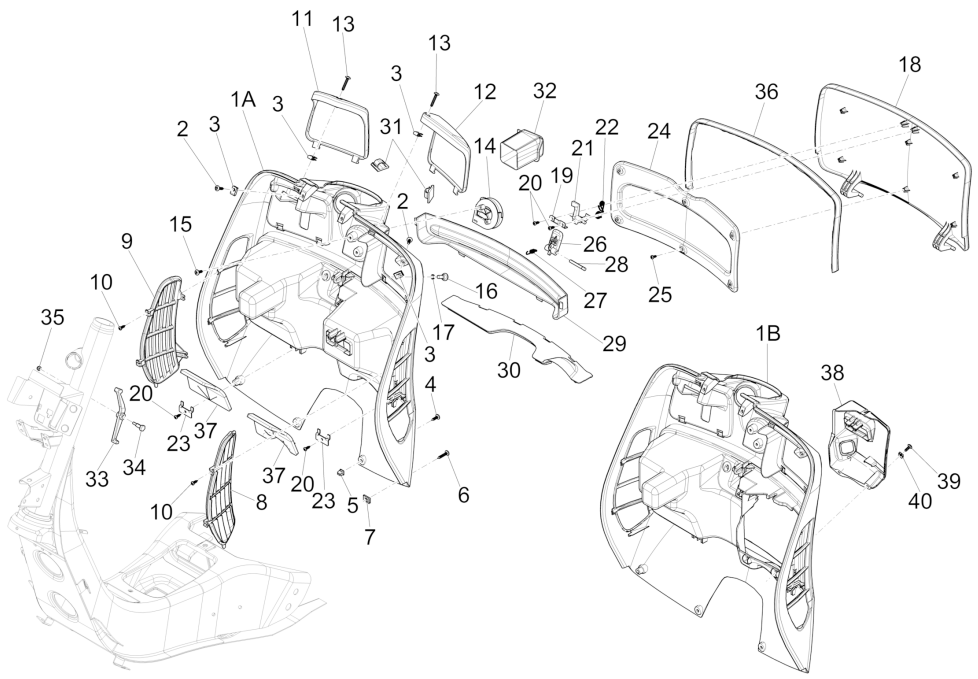

Pos.	Código	Descripción	Cant.	Variantes
				Versión:ABS Version[ABS]
18	57717500MD	Portezuela maletero delantero	1	**COLOR VEHÍCULO:**Marrone genesi[129/A] **Versión:**Touring ABS Version[T]
18	57717500XN2	Portezuela maletero delantero	1	**COLOR VEHÍCULO:**Nero Vulcano[98/A] **COLOR VEHÍCULO:**Nero Vulcano[98/A] **Versión:**ABS Version[ABS]
19	252420	Escuadra	1	
1A	577174	Maleta delantera	1	
1A	57717400DE	Maleta delantera	1	**COLOR VEHÍCULO:**Azul Midnight[222/A]
1A	57717400GV	Maleta delantera	1	**COLOR VEHÍCULO:**Bronce Perseo[578]
1A	57717400HA	Maleta delantera	1	**COLOR VEHÍCULO:**Gris Dolomita[770/B]
1A	57717400XN2	Maleta delantera	1	**COLOR VEHÍCULO:**Nero Vulcano[98/A]
1B	1B000992	Maleta delantera	1	**Versión:**ABS Version[ABS], Touring ABS Version[T]
1B	1B000992000DE	Maleta delantera	1	**COLOR VEHÍCULO:**Azul Midnight[222/A] **Versión:**ABS Version[ABS]
1B	1B000992000HA	Maleta delantera	1	**COLOR VEHÍCULO:**Gris Dolomita[770/B] **Versión:**ABS Version[ABS]
1B	1B000992000MD	Maleta delantera	1	
1B	1B000992000XN2	Maleta delantera	1	**COLOR VEHÍCULO:**Nero Vulcano[98/A] **Versión:**ABS Version[ABS]
20	268596	Tornillo autorrosc. D4x13	4	
21	575607	Pestillo	1	
22	577005	Muelle	1	
23	257614	Escuadra	2	
24	577468	Contratapa	1	
25	297498	Tornillo autorrosc. M3,5x13	6	
26	577861	Palanca	1	
27	577399	Muelle	1	
28	577400	Perno	1	
29	577447	Cerco	1	

Grupo	Chasis - Partes plástico - Carrocerias
Código	02.30
Descripción	Maletero delantero - Contraescudo
Revisión	1

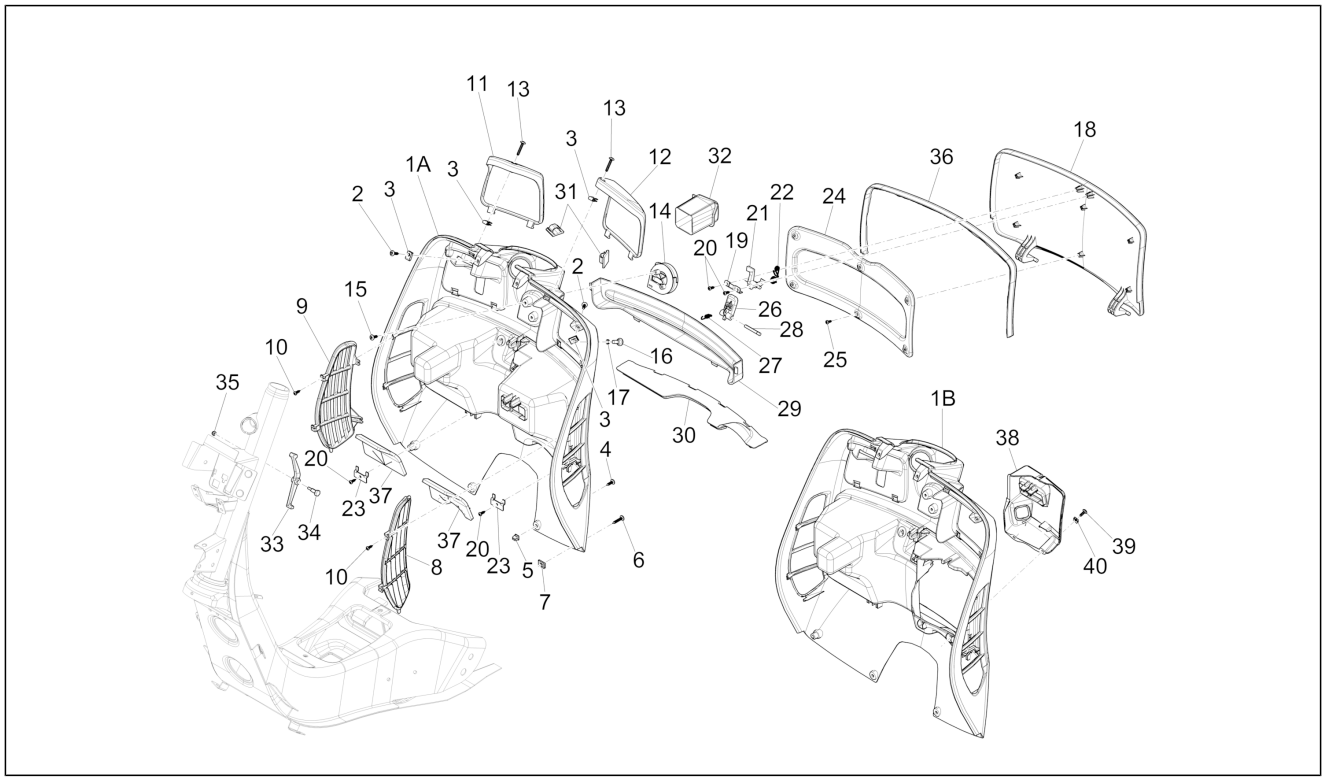

Pos.	Código	Descripción	Cant.	Variantes
30	623776	paratia interna bauletto	1	
31	577594	Abrazadera elástica	2	
32	620452	Tapón	1	
33	299972	Tornillo especial	1	
34	577453	Palanca para cerradura	1	
35	577620	Tuerca de seguridad	1	
36	CM006311	Junta registro	1	
37	620693	Proteccion	2	
38	1B000983	Tapa baúl	1	
39	CM178603	Tornillo autorrosc. D4.2x13	3	
40	CM017410	Placa elastica	3	

Grupo	Chasis - Partes plástico - Carrocerias
Código	02.31
Descripción	Cubierta central - Estribos
Revisión	1

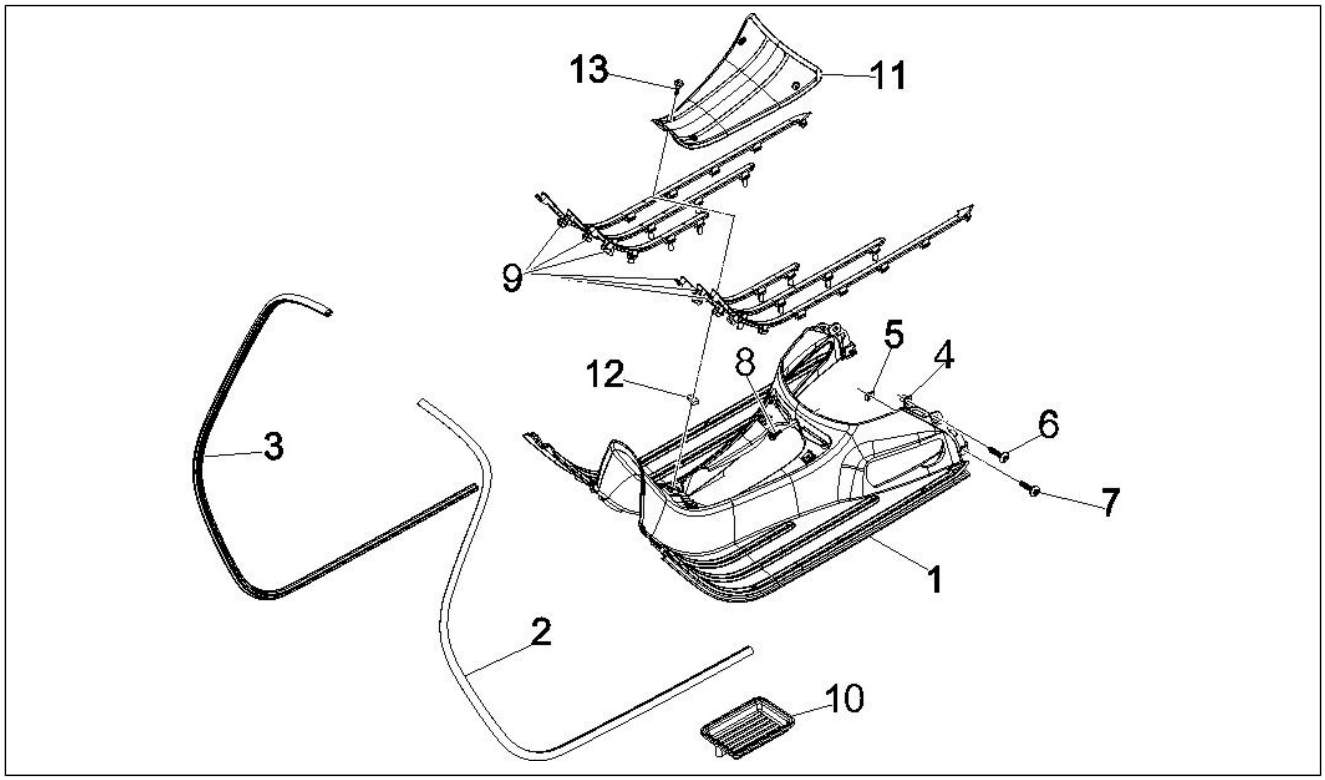

Pos.	Código	Descripción	Cant.	Variantes
1	656637	Reposapiés	1	
1	65663700DE	Reposapiés	1	**COLOR VEHÍCULO:**Azul Midnight[222/A] **COLOR VEHÍCULO:**Azul Midnight[222/A] **Versión:**ABS Version[ABS]
1	65663700GV	Reposapiés	1	**COLOR VEHÍCULO:**Bronce Perseo[578]
1	65663700HA	Reposapiés	1	**COLOR VEHÍCULO:**Gris Dolomita[770/B] **COLOR VEHÍCULO:**Gris Dolomita[770/B] **Versión:**ABS Version[ABS]
1	65663700MD	Reposapiés	1	**COLOR VEHÍCULO:**Marrone genesi[129/A] **Versión:**Touring ABS Version[T]
1	65663700XN2	Reposapiés	1	**COLOR VEHÍCULO:**Nero Vulcano[98/A] **COLOR VEHÍCULO:**Nero Vulcano[98/A] **Versión:**ABS Version[ABS]
2	577180	Borde escudo	1	
3	577181	Borde escudo	1	
4	199190	Taco de expansión	6	
5	254485	Placa elastica M6	2	
6	258249	Tornillo 4,2x19	6	
7	259830	Tornillo métrico M6x20	2	
8	575249	Tornillo con manguito M6	1	
9	656648	Kit ribetes estribo	1	
10	584934	Cubeta	1	
11	1B001014	Tapa batería	1	**Versión:**ABS Version[ABS], Touring ABS Version[T]
11	577182	Tapa batería	1	
12	CM017410	Placa elastica	4	
13	CM178601	Tornillo autorrosc. D4.2x16	4	

Grupo	Chasis - Partes plástico - Carrocerias
Código	02.32
Descripción	Cubiertas laterales - Spoiler
Revisión	1

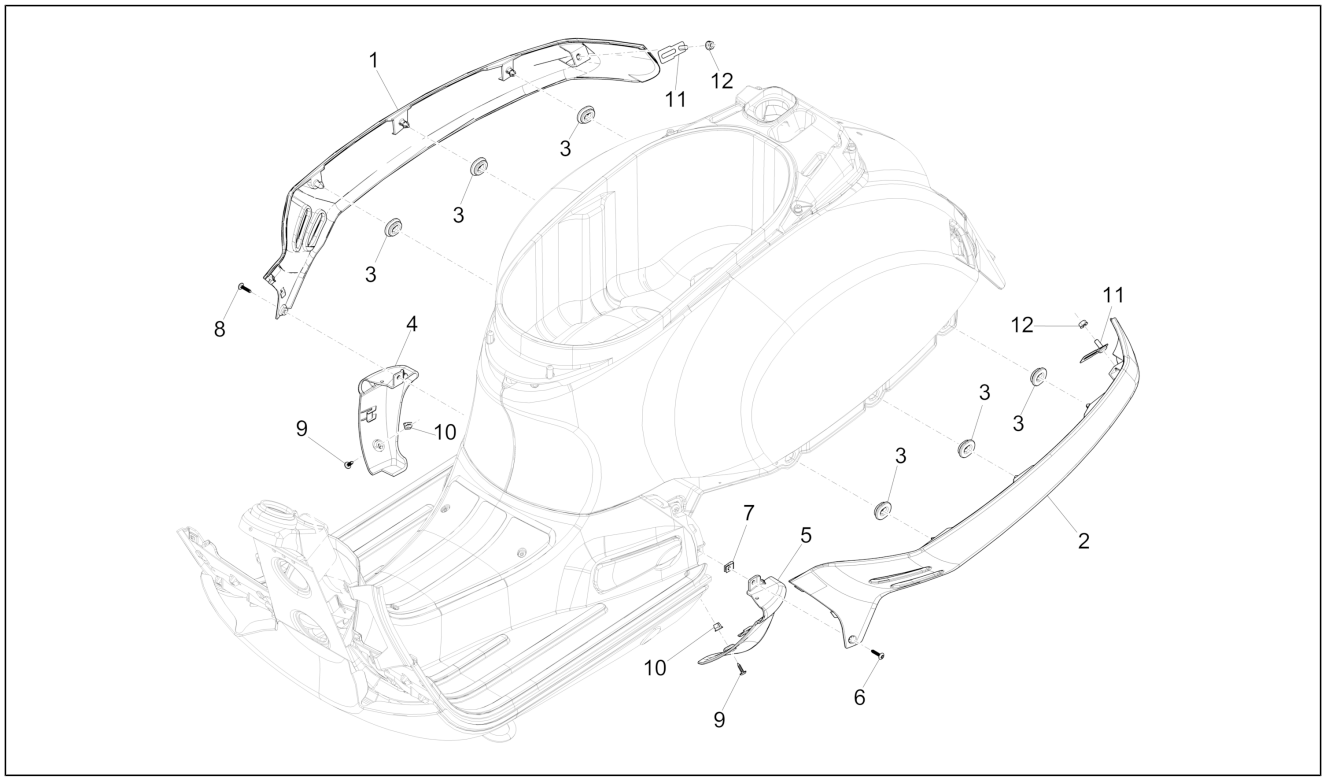

Pos.	Código	Descripción	Cant.	Variantes
1	621138	Cubierta lateral der.	1	
1	62113800DE	Cubierta lateral der.	1	**COLOR VEHÍCULO:**Azul Midnight[222/A] **COLOR VEHÍCULO:**Azul Midnight[222/A] **Versión:**ABS Version[ABS]
1	62113800GV	Cubierta lateral der.	1	**COLOR VEHÍCULO:**Bronce Perseo[578]
1	62113800HA	Cubierta lateral der.	1	**COLOR VEHÍCULO:**Gris Dolomita[770/B] **COLOR VEHÍCULO:**Gris Dolomita[770/B] **Versión:**ABS Version[ABS]
1	62113800MD	Cubierta lateral der.	1	**COLOR VEHÍCULO:**Marrone genesi[129/A] **Versión:**Touring ABS Version[T]
1	62113800XN2	Cubierta lateral der.	1	**COLOR VEHÍCULO:**Nero Vulcano[98/A] **COLOR VEHÍCULO:**Nero Vulcano[98/A] **Versión:**ABS Version[ABS]
2	621137	Cubierta lateral izq.	1	
2	62113700DE	Cubierta lateral izq.	1	**COLOR VEHÍCULO:**Azul Midnight[222/A] **COLOR VEHÍCULO:**Azul Midnight[222/A] **Versión:**ABS Version[ABS]
2	62113700GV	Cubierta lateral izq.	1	**COLOR VEHÍCULO:**Bronce Perseo[578]
2	62113700HA	Cubierta lateral izq.	1	**COLOR VEHÍCULO:**Gris Dolomita[770/B] **COLOR VEHÍCULO:**Gris Dolomita[770/B] **Versión:**ABS Version[ABS]
2	62113700MD	Cubierta lateral izq.	1	**COLOR VEHÍCULO:**Marrone genesi[129/A] **Versión:**Touring ABS Version[T]
2	62113700XN2	Cubierta lateral izq.	1	**COLOR VEHÍCULO:**Nero Vulcano[98/A] **COLOR VEHÍCULO:**Nero Vulcano[98/A] **Versión:**ABS Version[ABS]
3	463195	Tampón elástico	6	
4	577474	Terminal der. spoiler	1	
4	57747400DE	Terminal der.	1	**COLOR VEHÍCULO:**Azul Midnight[222/A] **COLOR VEHÍCULO:**Azul Midnight[222/A] **Versión:**ABS Version[ABS]
4	57747400GV	Terminal der.	1	**COLOR VEHÍCULO:**Bronce Perseo[578]

Grupo	Chasis - Partes plástico - Carrocerias
Código	02.32
Descripción	Cubiertas laterales - Spoiler
Revisión	1

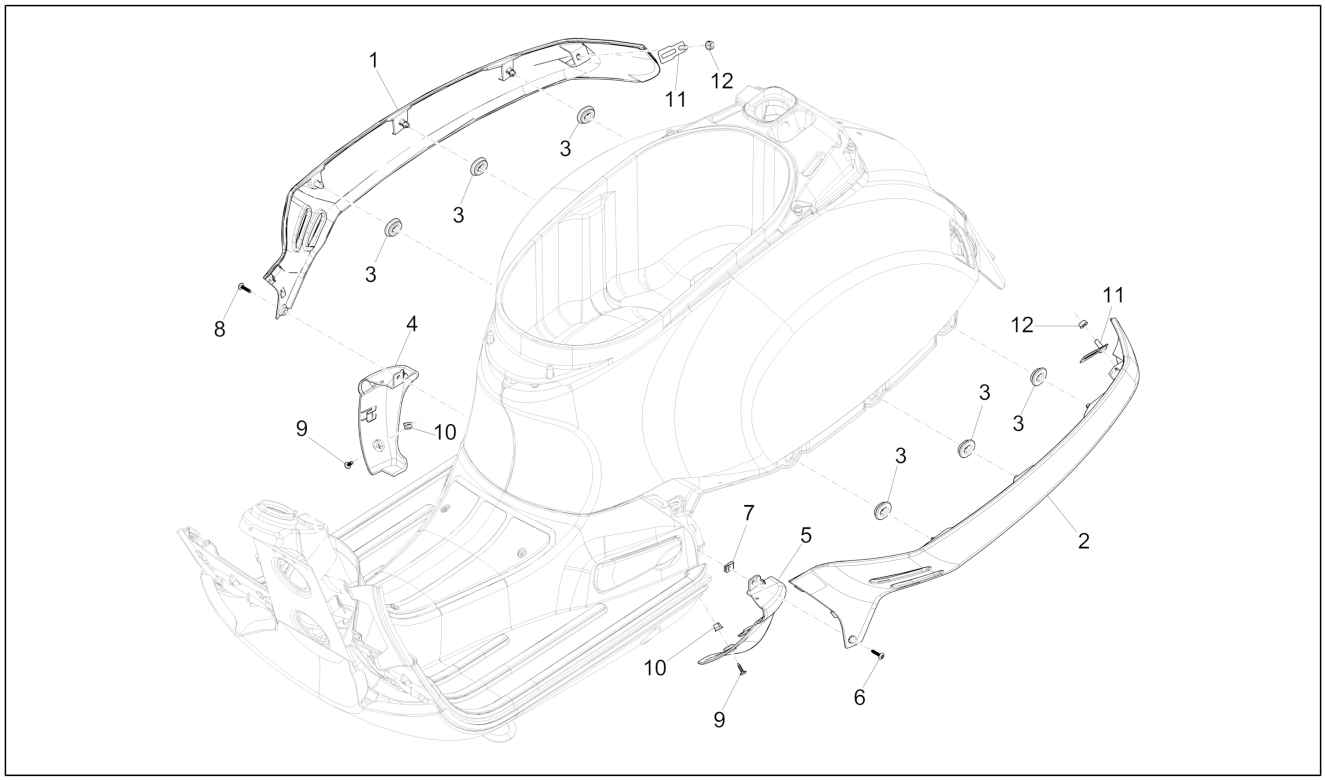

Pos.	Código	Descripción	Cant.	Variantes
4	57747400HA	Terminal der.	1	**COLOR VEHÍCULO:**Gris Dolomita[770/B] **COLOR VEHÍCULO:**Gris Dolomita[770/B] **Versión:**ABS Version[ABS]
4	57747400MD	Terminal der.	1	**COLOR VEHÍCULO:**Marrone genesi[129/A] **Versión:**Touring ABS Version[T]
4	57747400XN2	Terminal der.	1	**COLOR VEHÍCULO:**Nero Vulcano[98/A] **COLOR VEHÍCULO:**Nero Vulcano[98/A] **Versión:**ABS Version[ABS]
5	577473	Terminal izq.	1	
5	57747300DE	Terminal izq.	1	**COLOR VEHÍCULO:**Azul Midnight[222/A] **COLOR VEHÍCULO:**Azul Midnight[222/A] **Versión:**ABS Version[ABS]
5	57747300GV	Terminal izq.	1	**COLOR VEHÍCULO:**Bronce Perseo[578]
5	57747300HA	Terminal izq.	1	**COLOR VEHÍCULO:**Gris Dolomita[770/B] **COLOR VEHÍCULO:**Gris Dolomita[770/B] **Versión:**ABS Version[ABS]
5	57747300MD	Terminal izq.	1	**COLOR VEHÍCULO:**Marrone genesi[129/A] **Versión:**Touring ABS Version[T]
5	57747300XN2	Terminal izq.	1	**COLOR VEHÍCULO:**Nero Vulcano[98/A] **COLOR VEHÍCULO:**Nero Vulcano[98/A] **Versión:**ABS Version[ABS]
6	CM179101	Tornillo autoaterrajable	1	
7	CM017410	Placa elastica	1	
8	CM178609	Torn. autorr.	1	
9	CM178601	Tornillo autorrosc. D4.2x16	2	
10	199190	Taco de expansión	2	
11	623575	Placa fij.lat.peq.	2	
12	288245	Tuerca de seguridad M6	2	

Grupo	Chasis - Partes plástico - Carrocerias
Código	02.33
Descripción	Alojamiento rueda - Guardabarros
Revisión	1

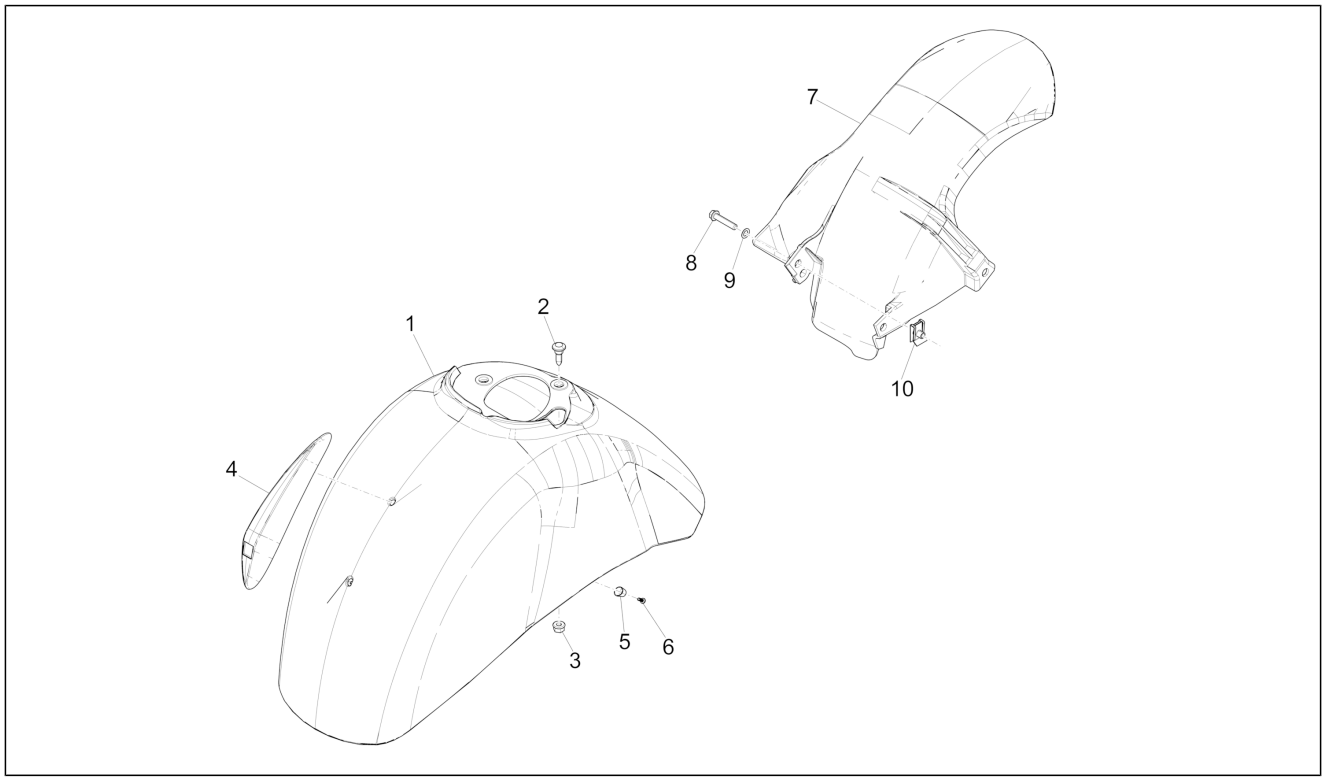

Pos.	Código	Descripción	Cant.	Variantes
1	651029	GUARDABARROS DELANTERO	1	
1	65102900DE	GUARDABARROS DELANTERO	1	**COLOR VEHÍCULO:**Azul Midnight[222/A] **COLOR VEHÍCULO:**Azul Midnight[222/A] **Versión:**ABS Version[ABS]
1	65102900GV	GUARDABARROS DELANTERO	1	**COLOR VEHÍCULO:**Bronce Perseo[578]
1	65102900HA	GUARDABARROS DELANTERO	1	**COLOR VEHÍCULO:**Gris Dolomita[770/B] **COLOR VEHÍCULO:**Gris Dolomita[770/B] **Versión:**ABS Version[ABS]
1	65102900MD	GUARDABARROS DELANTERO	1	**COLOR VEHÍCULO:**Marrone genesi[129/A] **Versión:**Touring ABS Version[T]
1	65102900XN2	GUARDABARROS DELANTERO	1	**COLOR VEHÍCULO:**Nero Vulcano[98/A] **COLOR VEHÍCULO:**Nero Vulcano[98/A] **Versión:**ABS Version[ABS]
2	575249	Tornillo con manguito M6	3	
3	288245	Tuerca de seguridad M6	3	
4	599677	Cresta para guardabarros	1	
5	192598	Cápsula	2	
6	015727	Tornillo autorrosc. 2,9x9,5	2	
7	1B001422	GUARDABARROS TRASERO	1	**Versión:**ABS Version[ABS], Touring ABS Version[T]
7	621145	Guardabarros tras.	1	
8	B016792	Torn. CH con reborde M6x30	1	
9	006966	Arandela elástica 6,4x11x0,5	1	
10	254485	Placa elastica M6	1	

Grupo	Chasis - Partes plástico - Carrocerias
Código	02.34
Descripción	Alojamiento casco - Parte debajo sillìn
Revisión	1

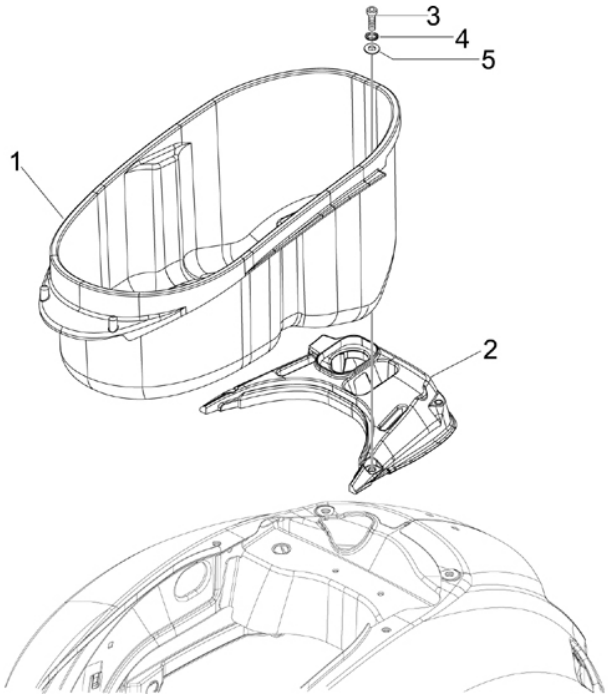

Pos.	Código	Descripción	Cant.	Variantes
1	1B000860	Portacasco	1	**Versión:**ABS Version[ABS], Touring ABS Version[T]
1	621155	Compart.portacasco	1	
2	1B001017	Tapa sillín	1	**Versión:**ABS Version[ABS], Touring ABS Version[T]
2	621141	Tapa sillín	1	
3	951685	Tornillo	2	
4	012533	Arand. Dentada 6,6x11x0	2	
5	013777	Arandela 6.4x13x1.5	2	

Grupo	Chasis - Partes plástico - Carrocerias
Código	02.37
Descripción	Cubierta trasera - Salpicador
Revisión	1

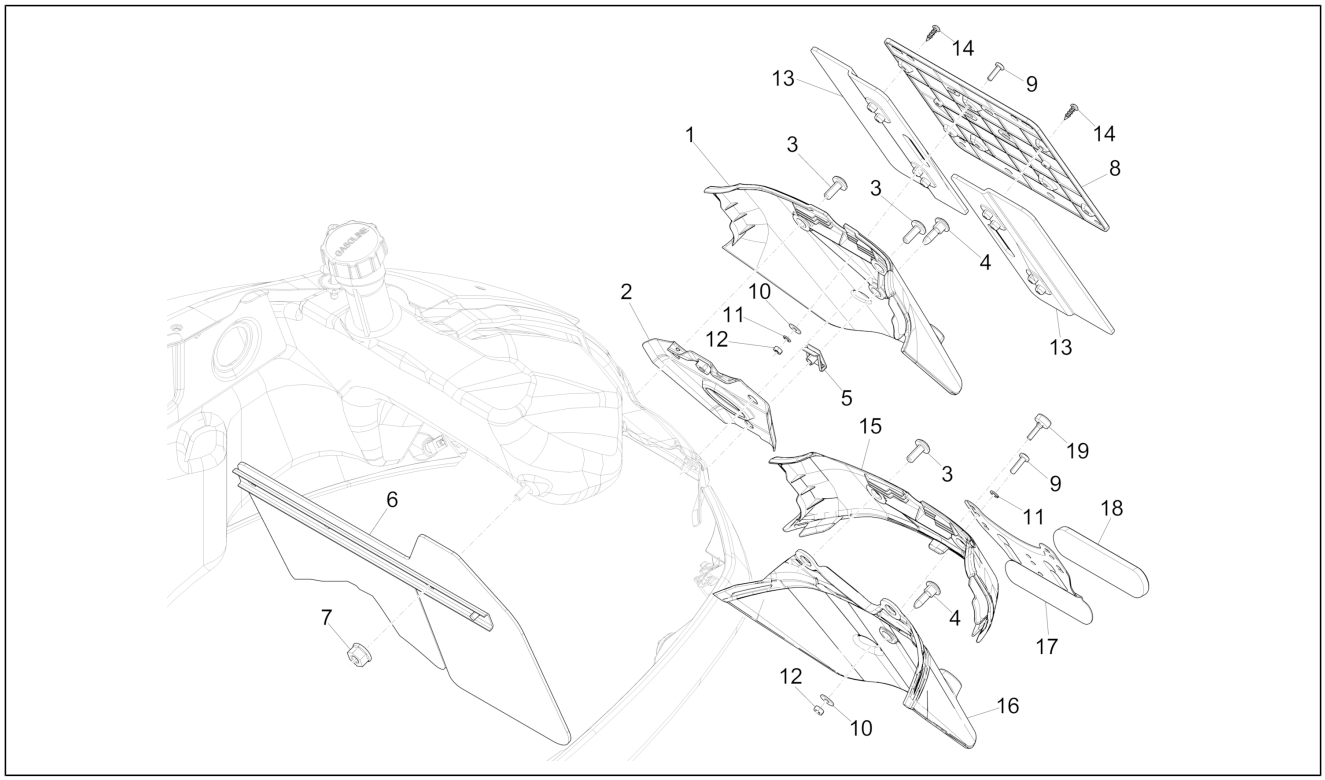

Pos.	Código	Descripción	Cant.	Variantes
1	622824	Cubierta tras.	1	
1	62282400DE	Cubierta tras.	1	**COLOR VEHÍCULO:**Azul Midnight[222/A]
1	62282400GV	Cubierta tras.	1	**COLOR VEHÍCULO:**Bronce Perseo[578]
1	62282400HA	Cubierta tras.	1	**COLOR VEHÍCULO:**Gris Dolomita[770/B]
1	62282400XN2	Cubierta tras.	1	**COLOR VEHÍCULO:**Nero Vulcano[98/A]
2	6235635	Soporte protección tras.	1	
3	CM179301	Tornilla M6x16	2	
4	CM179201	Tornillo métrico M6x22	1	
5	254485	Placa elastica M6	1	
6	620236	Parasalpicaduras	1	
7	288245	Tuerca de seguridad M6	2	
8	584884	Portamatrícula	1	
9	015996	Tornillo M4x12	3	
10	013763	Arandela plana 4,2x12x1	3	
11	016404	Arandela plana 4,2x7,6x0,9	3	
12	020104	Tuerca M4	3	
13	584877	Prolongación portamatrícula	2	
14	268596	Tornillo autorrosc. D4x13	4	
15	1B000881	Cierre superior faldilla guardabarros	1	**Versión:**ABS Version[ABS], Touring ABS Version[T]
15	1B000881000DE	Cierre superior faldilla guardabarros	1	**COLOR VEHÍCULO:**Azul Midnight[222/A] **Versión:**ABS Version[ABS]
15	1B000881000HA	Cierre superior faldilla guardabarros	1	**COLOR VEHÍCULO:**Gris Dolomita[770/B] **Versión:**ABS Version[ABS]
15	1B000881000MD	Cierre superior faldilla guardabarros	1	**COLOR VEHÍCULO:**Marrone genesi[129/A] **Versión:**Touring ABS Version[T]
15	1B000881000XN2	Cierre superior faldilla guardabarros	1	**COLOR VEHÍCULO:**Nero Vulcano[98/A] **Versión:**ABS Version[ABS]
16	1B0008830000C	Parasalp. trasero	1	**COLOR VEHÍCULO:**Azul Midnight[222/A] **Versión:**ABS Version[ABS] **COLOR VEHÍCULO:**Gris Dolomita[770/B]

Grupo	Chasis - Partes plástico - Carrocerias
Código	02.37
Descripción	Cubierta trasera - Salpicador
Revisión	1

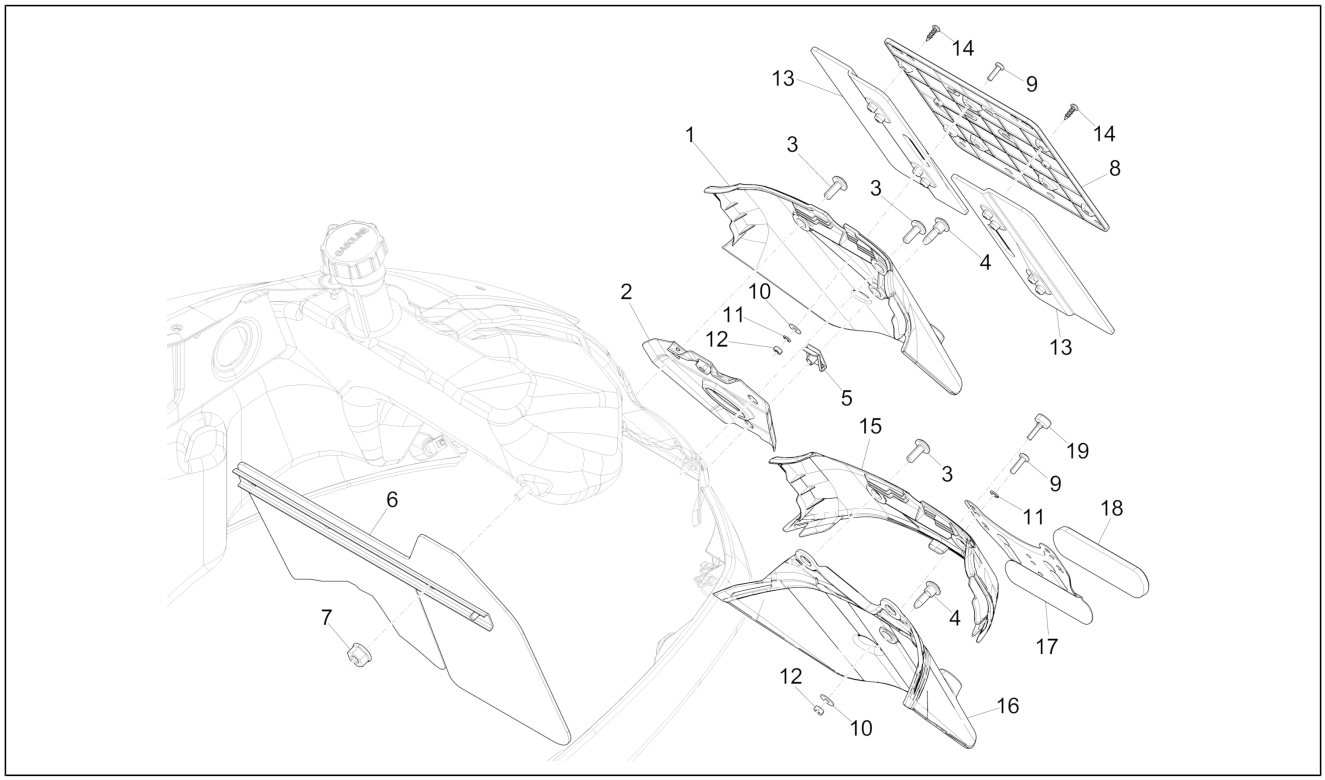

Pos.	Código	Descripción	Cant.	Variantes
				Versión:ABS Version[ABS] **COLOR VEHÍCULO:**Nero Vulcano[98/A] **Versión:**ABS Version[ABS] **COLOR VEHÍCULO:**Marrone genesi[129/A] **Versión:**Touring ABS Version[T]
17	1B001132	Soporte catafaro	1	**Versión:**ABS Version[ABS], Touring ABS Version[T]
18	58233R	Reflector trasero	1	**Versión:**ABS Version[ABS], Touring ABS Version[T]
19	299071	Taco	3	**Versión:**ABS Version[ABS], Touring ABS Version[T]

Grupo	Chasis - Partes plástico - Carrocerias
Código	02.38
Descripción	Letreros - Escudos
Revisión	1

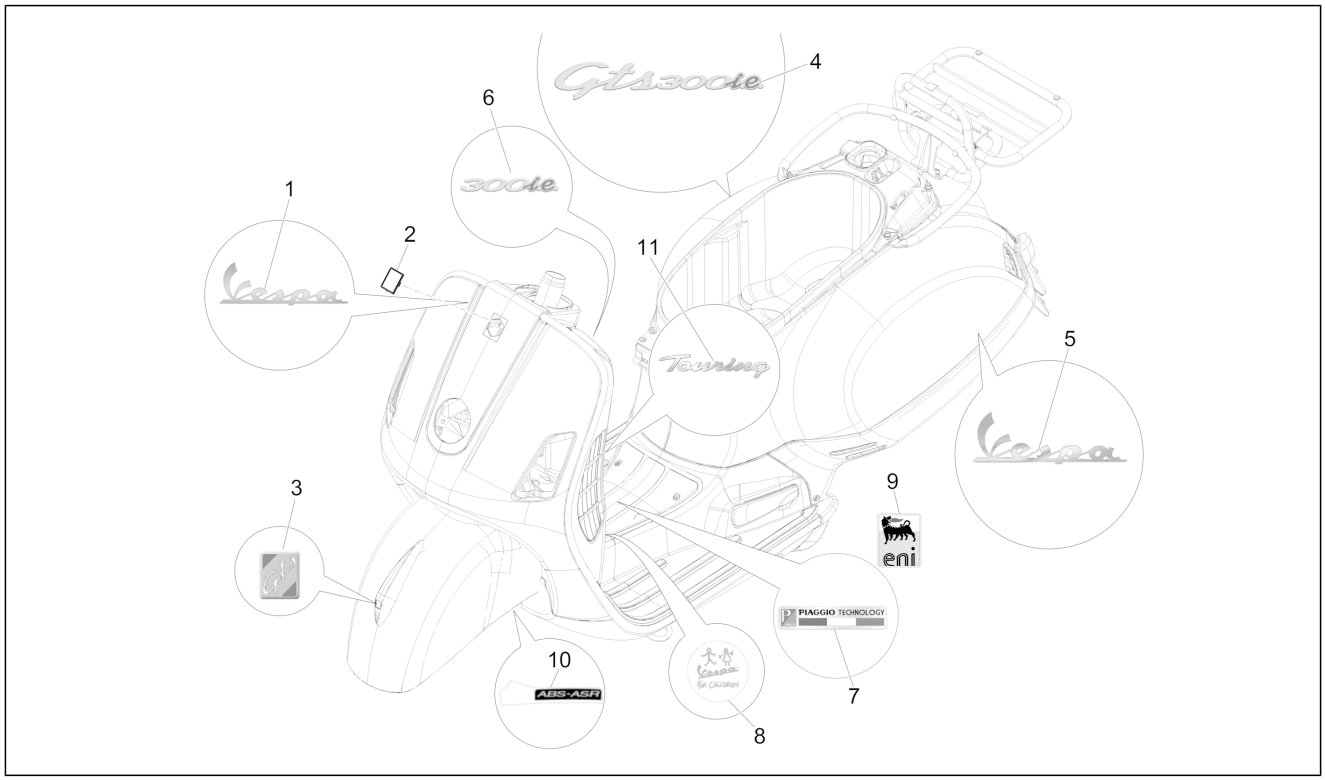

Pos.	Código	Descripción	Cant.	Variantes
1	656219	"Placa frontal ""Vespa"""	1	
2	576464	Escudo "Piaggio"	1	
3	623319	Logo GTS	1	
4	656238	Placa GTS 300 ie	1	
5	656220	"Placa lateral ""Vespa"""	1	
6	656977	"Placa ""300ie"""	1	
7	672200	"Placa ""Piaggio Technology"""	1	
8	1B001078	Placa "Vespa For children"	1	
9	895839	"Placa ""Eni"""	2	
10	1B001417	Placa adhesiva ABS-ASR	1	**Versión:**ABS Version[ABS], Touring ABS Version[T]
11	657584	"PLACA ""Touring"" "	1	**Versión:**Touring ABS Version[T]

Grupo	Chasis - Partes plástico - Carrocerias
Código	02.39
Descripción	Sillín/asientos - Bolsa herramienta
Revisión	1

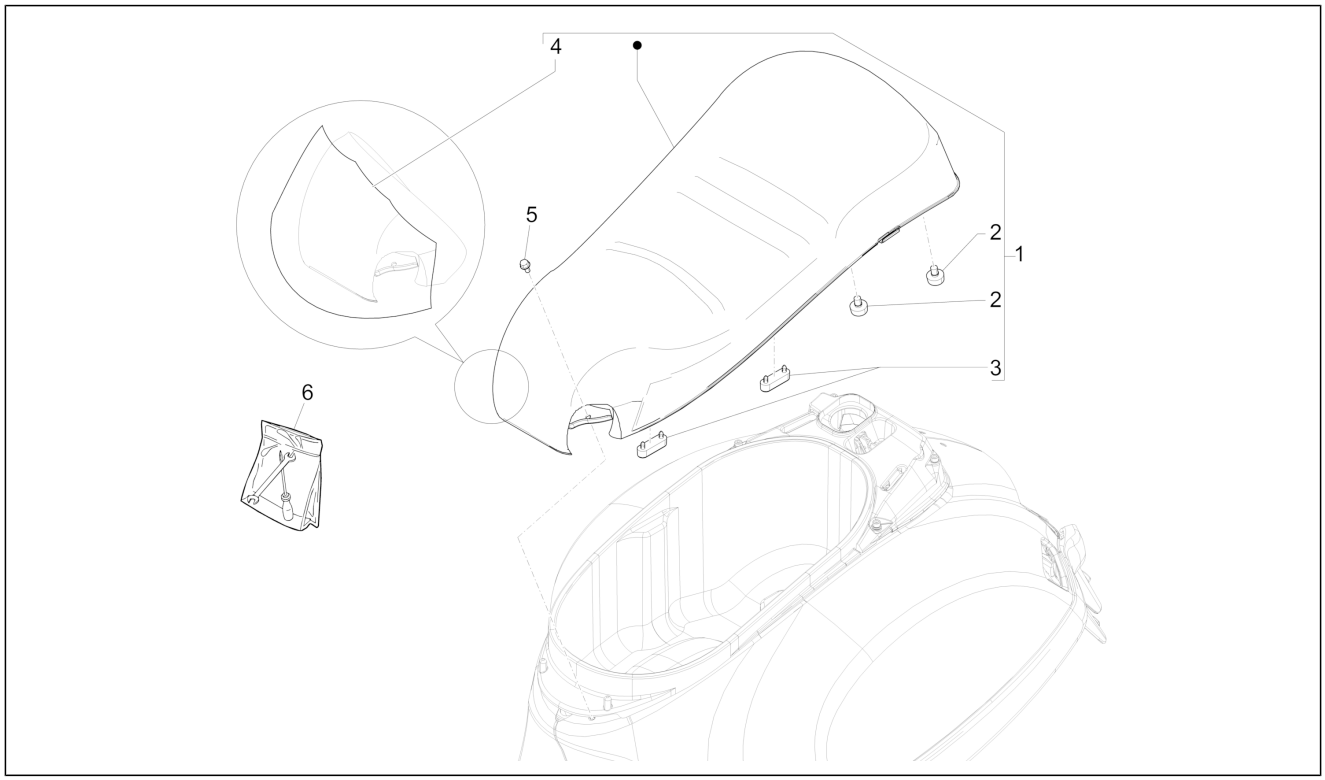

Pos.	Código	Descripción	Cant.	Variantes
1	1B000861000C1	Asiento completo	1	**COLOR VEHÍCULO:**Azul Midnight[222/A] **Versión:**ABS Version[ABS] **COLOR VEHÍCULO:**Gris Dolomita[770/B] **Versión:**ABS Version[ABS] **COLOR VEHÍCULO:**Nero Vulcano[98/A] **Versión:**ABS Version[ABS]
1	1B001324	Asiento completo	1	**Versión:**Touring ABS Version[T]
1	62110200C2	Sillin cpl.	1	**COLOR VEHÍCULO:**Bronce Perseo[578] **COLOR VEHÍCULO:**Gris Dolomita[770/B]
1	62110200F3	Sillin cpl.	1	**COLOR VEHÍCULO:**Azul Midnight[222/A] **COLOR VEHÍCULO:**Nero Vulcano[98/A]
2	577492	Taco	2	
3	296456	Taco	2	
4	621498	Cofia protecciòn sillìn	1	
5	B016426	Torn. CH con reborde M6x14	2	
6	651028	Trousse outils compl.	1	

Grupo	Chasis - Partes plástico - Carrocerias
Código	02.43
Descripción	Portaequipajes delantero
Revisión	1

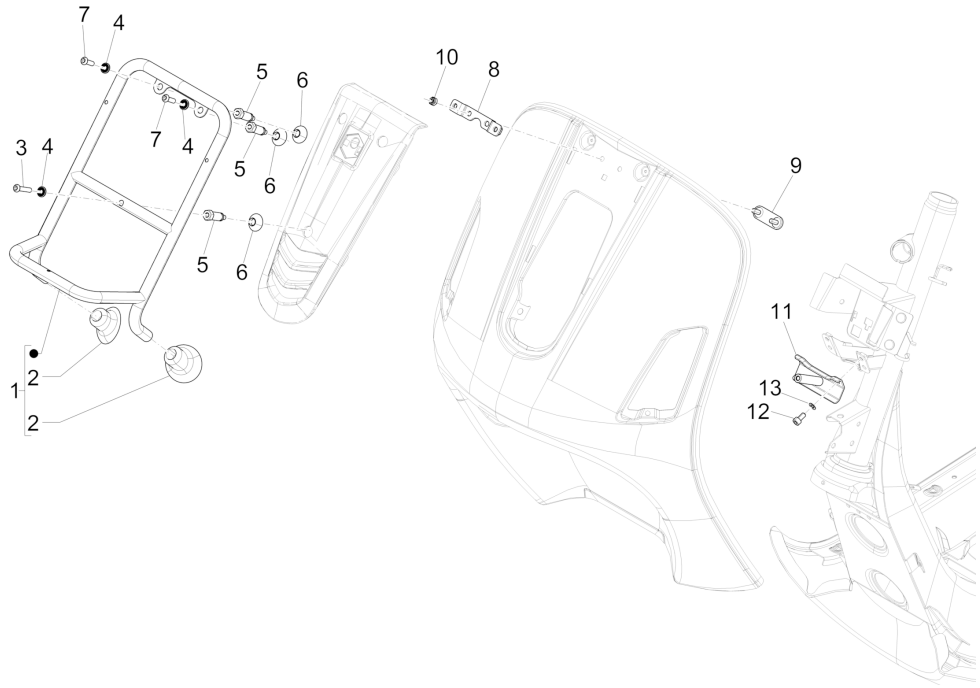

Pos.	Código	Descripción	Cant.	Variantes
1	672310	Portaequipajes delantero completo	1	**Versión:**Touring ABS Version[T]
2	672066	Ventosa de goma para portaequipajes	2	**Versión:**Touring ABS Version[T]
3	672340	Tornillo	1	**Versión:**Touring ABS Version[T]
4	834951	Arandela cónica	3	**Versión:**Touring ABS Version[T]
5	672320	Distanciador	3	**Versión:**Touring ABS Version[T]
6	672330	Junta	3	**Versión:**Touring ABS Version[T]
7	672380	Tornillo	2	**Versión:**Touring ABS Version[T]
8	672290	Soporte	1	**Versión:**Touring ABS Version[T]
9	672319	Estribo con P.I.	1	**Versión:**Touring ABS Version[T]
10	709116	Tuerca	2	**Versión:**Touring ABS Version[T]
11	672317	Abrazadera	1	**Versión:**Touring ABS Version[T]
12	122675	Tornillo Allen	2	**Versión:**Touring ABS Version[T]
13	012536	Arand. Dentada 11x6,3	2	**Versión:**Touring ABS Version[T]

Grupo	Chasis - Partes plástico - Carrocerias
Código	02.44
Descripción	Portaequipajes trasero
Revisión	1

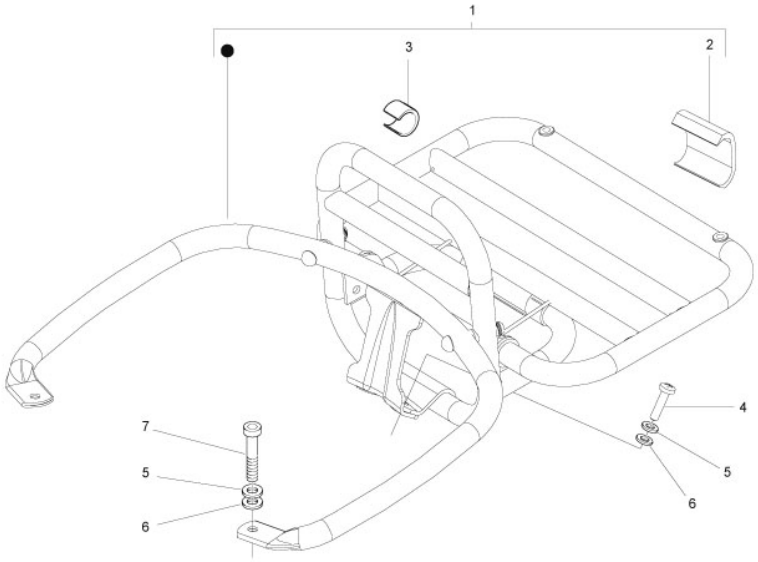

Pos.	Código	Descripción	Cant.	Variantes
1	623977	Portaequipajes trasero completo	1	
2	623576	Retención ménsula	1	
3	622554	Tapón para portaequipajes	3	
4	623920	Tornillo torx	2	
5	012533	Arand. Dentada 6,6x11x0	4	
6	013777	Arandela 6.4x13x1.5	4	
7	319538	Tornillo Allen M6x30	2	

Grupo	Chasis - Partes plástico - Carrocerias
Código	02.45
Descripción	Retrovisor/es
Revisión	1

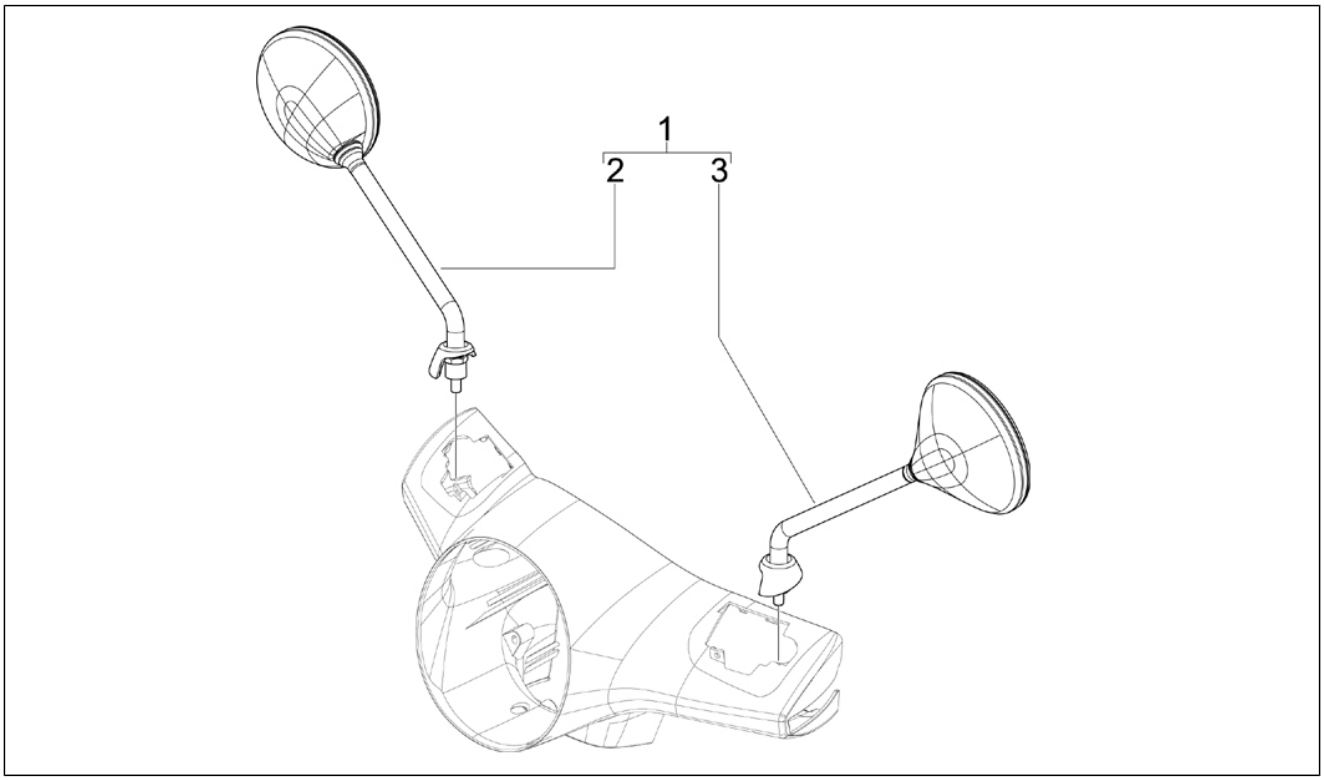

Pos.	Código	Descripción	Cant.	Variantes
1	57323R	Epejo retrovisor	1	
2	CM073408	Espejo retrovisor der. (Fu Hwa)	1	
3	CM073407	Espejo retrovisor izq. (Fu Hwa)	1	

Grupo	Chasis - Partes plástico - Carrocerias
Código	02.46
Descripción	Cerraduras
Revisión	1

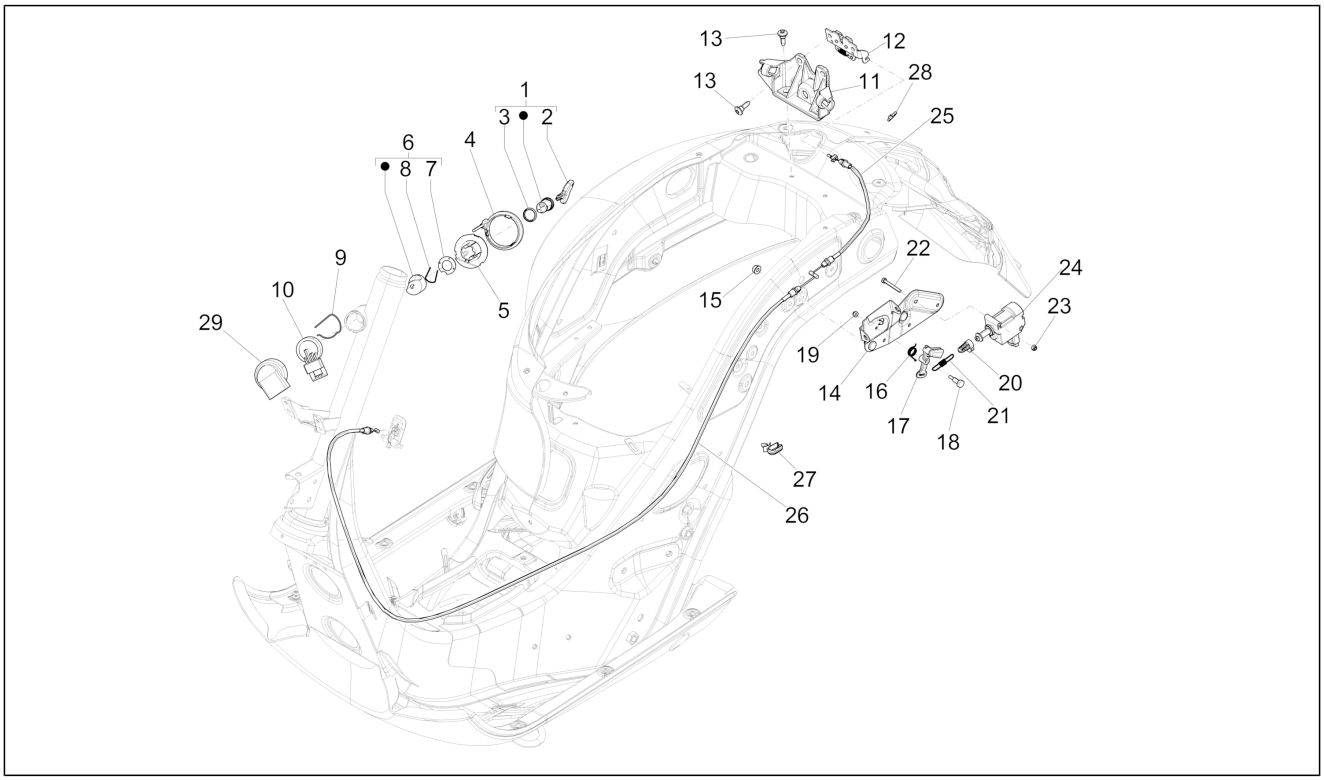

Pos.	Código	Descripción	Cant.	Variantes
1	577454	Cilindros y llaves	1	
2	573426	Preforjado llave con trasponder Giobert	1	
2	656873	Preforjado llave con trasponder Minda	1	
3	298731	Gasket ring	1	
4	638534	Antena immobilizer	1	
5	298581	Cuerpo cerradura	1	
6	298903	Bloque cerradura completo	1	
7	298594	Arandela plana	1	
8	298838	Muelle de retención del cilindro	1	
9	253937	Muelle	1	
10	643132	Conmutador de llave	1	
11	577456	Estribo	1	
12	CM023703	Cerradura sillín	1	
13	575249	Tornillo con manguito M6	4	
14	577471	Placa	1	
15	288245	Tuerca de seguridad M6	2	
16	577131	Muelle	1	
17	577129	Palanca	1	
18	299972	Tornillo especial	1	
19	577620	Tuerca de seguridad	1	
20	577128	Joint	1	
21	620415	Muelle	1	
22	584121	Tornillo autorrosc.	2	
23	577620	Tuerca de seguridad	2	
24	582990	Válvula solenoide	1	
25	CM012811	Transmisión	1	
26	CM012813	Transmisión	1	
27	217280	Abrazadera	1	

Grupo	Chasis - Partes plástico - Carrocerias
Código	02.46
Descripción	Cerraduras
Revisión	1

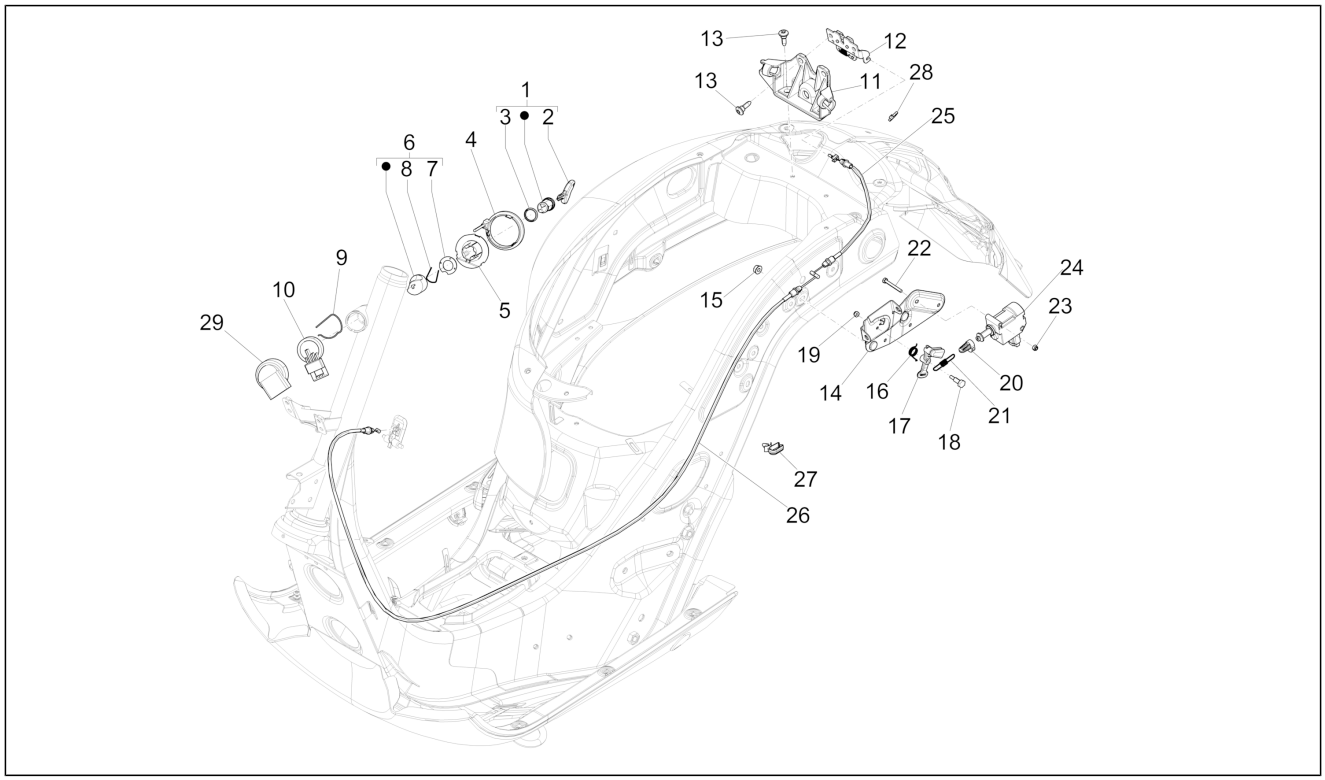

Pos.	Código	Descripción	Cant.	Variantes
28	191117	Abrazadera	1	
29	582041	Capuchón conmutador	1	

Grupo	Chasis - Partes plástico - Carrocerias
Código	02.47
Descripción	Depósito carburante
Revisión	1

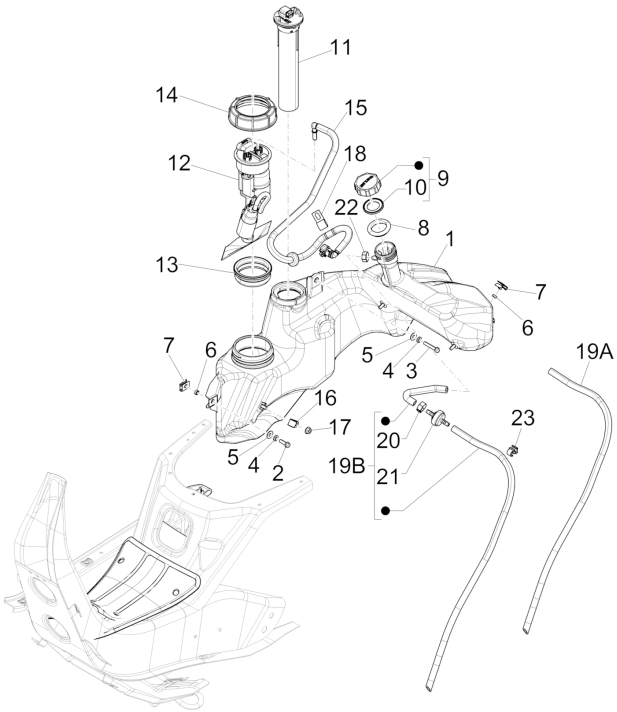

Pos.	Código	Descripción	Cant.	Variantes
1	621582	DEPÓSITO COMBUSTIBLE	1	
2	018639	Tornillo c. hex. M6x20	2	
3	414838	Tornillo M6x35	1	
4	016406	Arandela elástica 6,4x11,8x1	3	
5	013880	Arandela plana 16x6,5x1,5	3	
6	623162	Distanciador	2	
7	254485	Placa elastica M6	2	
8	620737	Junta depósito gasol.	1	
9	259832	Tapón depósito	1	
9	656022	Tapon tanque	1	**Versión:**ABS Version[ABS], Touring ABS Version[T]
10	258160	Junta del tapón depósito de combustible	1	
10	656021	Junta del tapón depósito de combustible	1	**Versión:**ABS Version[ABS], Touring ABS Version[T]
11	CM025707	Indicador nivel gasolina	1	
12	643034	Grupo bomba de combustible completa	1	
13	576542	Junta	1	
14	576546	Virola	1	
15	1B001175R	Tubo combustible con racores	1	**Versión:**ABS Version[ABS], Touring ABS Version[T]
15	621146	Tubo alimentación combustible	1	
16	573918	Abrazadera	1	
17	969224	Tuerca	1	
18	675510	Abrazadera	3	
20	CM001914	Faja stringitubo	1	**Versión:**ABS Version[ABS], Touring ABS Version[T]
21	576748	Valvula seguridad	1	**Versión:**ABS Version[ABS], Touring ABS Version[T]
22	CM001914	Faja stringitubo	1	
23	CM013201	Muelle	3	
19A	CM001432	Tubo alivio depósito Ø5x10 L.1060	1	
19B	1B001467	Respiradero completo	1	**Versión:**ABS Version[ABS], Touring ABS Version[T]

Grupo	Chasis - Partes plástico - Carrocerias
Código	02.55
Descripción	Instalación de refrigeracion
Revisión	1

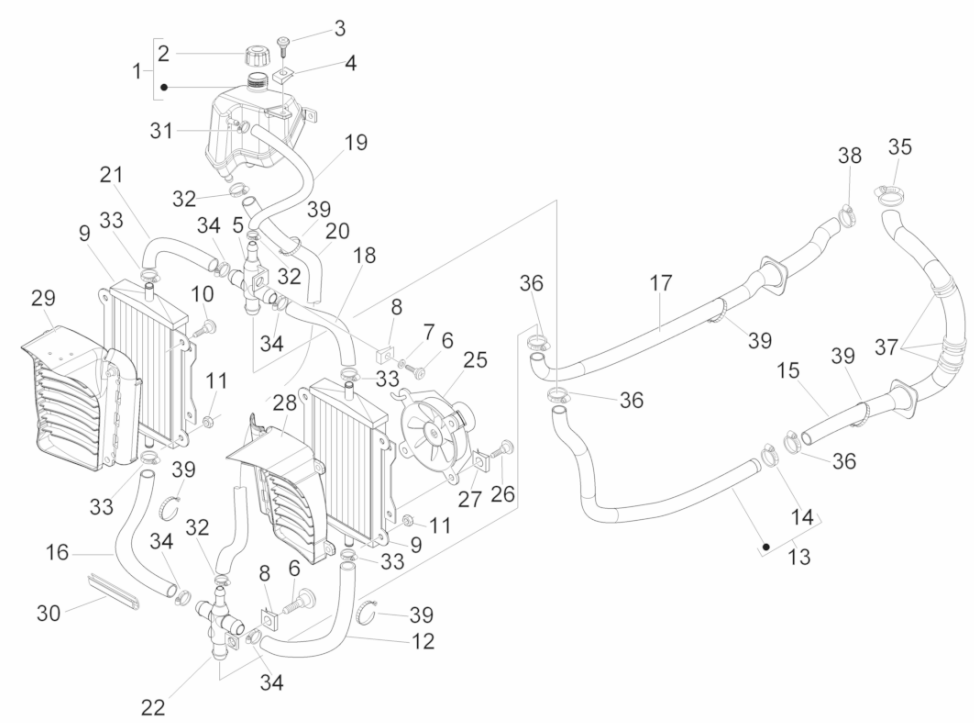

Pos.	Código	Descripción	Cant.	Variantes
1	657110	Tanque lìquido refrigerante	1	
2	623673	Tapón dep. expansión	1	
3	257404	Tornillo	2	
4	254485	Placa elastica M6	1	
5	577195	Empalme	1	
6	CM179201	Tornillo métrico M6x22	2	
7	709047	Arandela elástica	1	
8	254485	Placa elastica M6	2	
9	577183	Radiador	2	
10	CM178606	Tornillo autorrosc. 4,2x16	2	
11	288245	Tuerca de seguridad M6	6	
12	577201	Tubo de conexión del radiador der-racor inferior	1	
13	57333R	Tubo de conexión del racor superior	1	
14	CM001904	Faja stringitubo	1	
15	653501	Tubo empalme-culata	1	
16	57313R	Tubo de conexión del radiador izq-racor inferior	1	
17	656437	Tubo racor inferior	1	
18	577384	Tubo	1	
19	577433	Tubo	1	
20	57314R	Tubo	1	
21	623013	Tubo	1	
22	656449	Racor para tubos de agua	1	
25	584669	Motor ventilador	1	
26	CM179301	Tornilla M6x16	3	
27	254485	Placa elastica M6	3	
28	577187	Deflector de aire izq.	1	
29	622839	Deflector de aire der.	1	
30	CM077701	Protección 45 mm	1	

Grupo	Chasis - Partes plástico - Carrocerias
Código	02.55
Descripción	Instalación de refrigeracion
Revisión	1

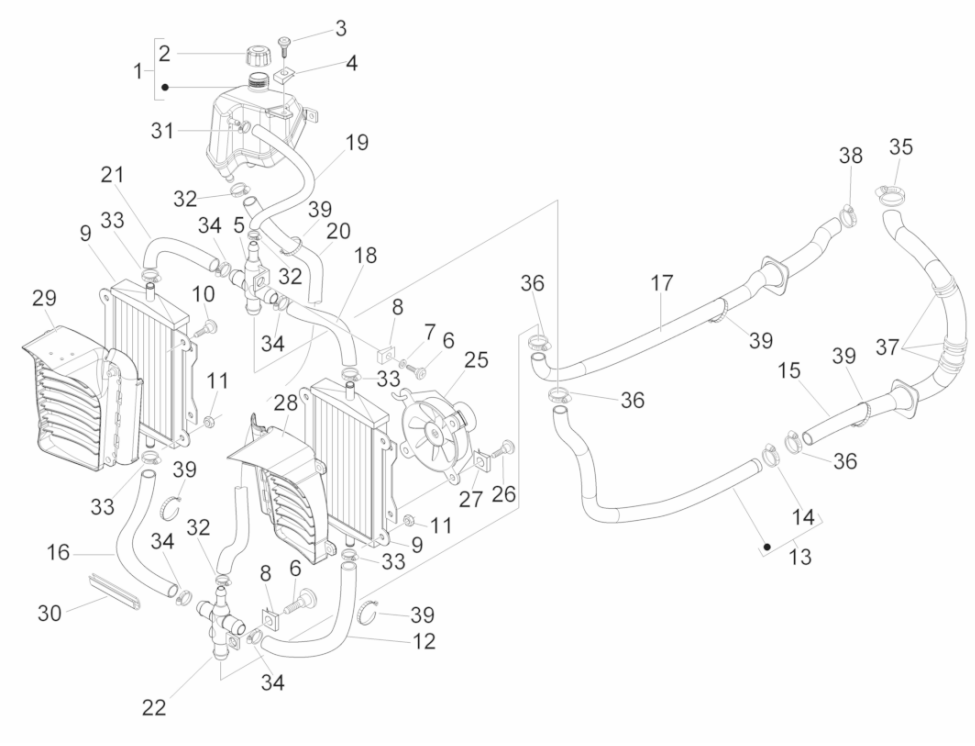

Pos.	Código	Descripción	Cant.	Variantes
31	CM001902	Faja stringitubo	1	
32	CM001904	Faja stringitubo	3	
33	CM001905	Faja stringitubo	4	
34	CM001907	Faja stringitubo	4	
35	CM001908	Faja stringitubo	1	
36	CM001915	Faja stringitubo	3	
37	CM006903	Clip de retención tubos/cables	3	
38	CM001922	Faja stringitubo	2	
39	145298	Abrazadera ajustable L=180mm	5	

Grupo	Manillar/Dirección
Código	03.01
Descripción	Coberturas manillar
Revisión	1

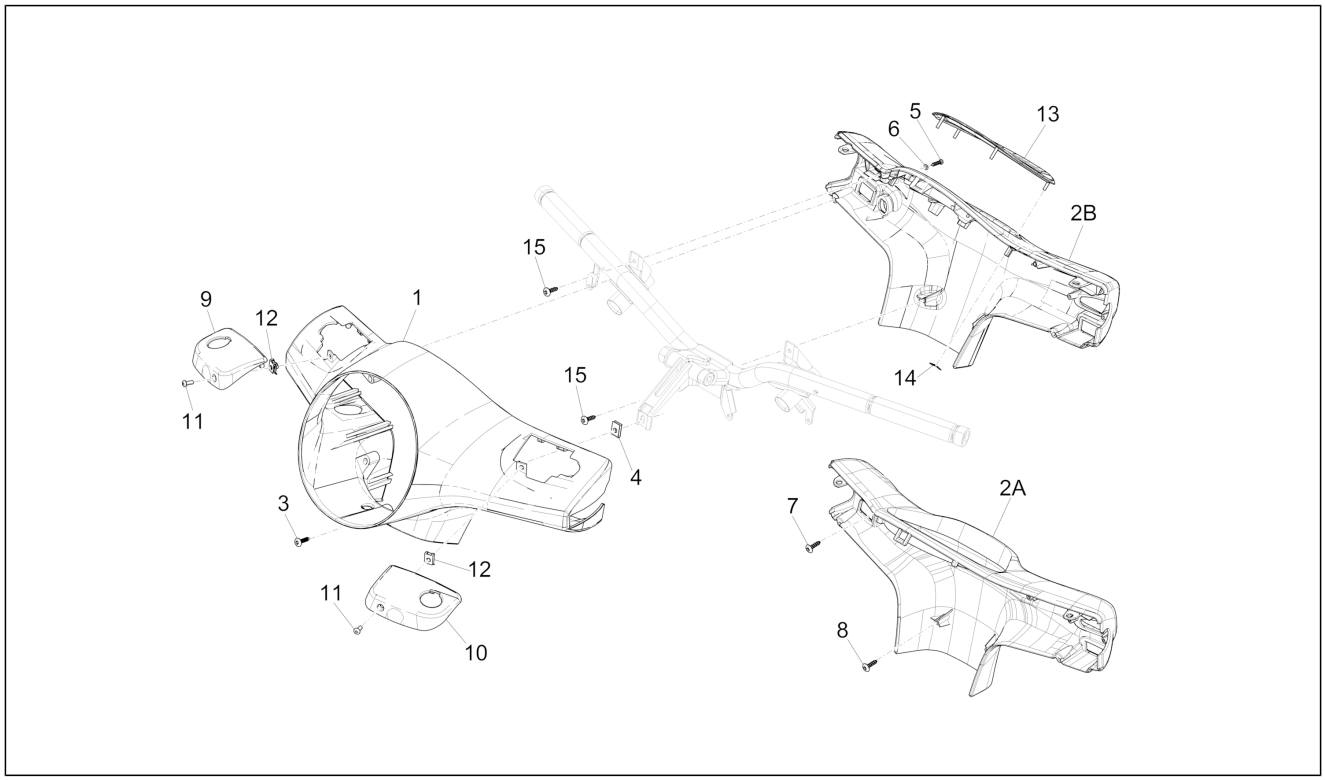

Pos.	Código	Descripción	Cant.	Variantes
1	652681	Cubre manillar delantero	1	
1	65268100DE	Cubre manillar delantero	1	**COLOR VEHÍCULO:**Azul Midnight[222/A] **COLOR VEHÍCULO:**Nero Vulcano[98/A] **Versión:**ABS Version[ABS]
1	65268100GV	Cubre manillar delantero	1	**COLOR VEHÍCULO:**Bronce Perseo[578]
1	65268100HA	Cubre manillar delantero	1	**COLOR VEHÍCULO:**Gris Dolomita[770/B] **COLOR VEHÍCULO:**Gris Dolomita[770/B] **Versión:**ABS Version[ABS]
1	65268100MD	Cubre manillar delantero	1	**COLOR VEHÍCULO:**Marrone genesi[129/A] **Versión:**Touring ABS Version[T]
1	65268100XN2	Cubre manillar delantero	1	**COLOR VEHÍCULO:**Nero Vulcano[98/A] **COLOR VEHÍCULO:**Nero Vulcano[98/A] **Versión:**ABS Version[ABS]
3	258249	Tornillo 4,2x19	1	
3	CM178604	Tornillo autorrosc.	1	**Versión:**ABS Version[ABS], Touring ABS Version[T]
4	CM017409	Placa elastica	1	
5	294678	Tornillo autorrosc. 3.5x16	2	
6	003053	Arandela	2	
7	267115	Tornillo autorrosc. M4x16	2	
8	268596	Tornillo autorrosc. D4x13	2	
9	599679	Tapa bomba derecha	1	
9	59967900DE	Tapa bomba derecha	1	**COLOR VEHÍCULO:**Azul Midnight[222/A] **COLOR VEHÍCULO:**Azul Midnight[222/A] **Versión:**ABS Version[ABS]
9	59967900GV	Tapa bomba derecha	1	**COLOR VEHÍCULO:**Bronce Perseo[578]
9	59967900HA	Tapa bomba derecha	1	**COLOR VEHÍCULO:**Gris Dolomita[770/B] **COLOR VEHÍCULO:**Gris Dolomita[770/B] **Versión:**ABS Version[ABS]
9	59967900MD	Tapa bomba derecha	1	
9	59967900XN2	Tapa bomba derecha	1	**COLOR VEHÍCULO:**Nero Vulcano[98/A] **COLOR VEHÍCULO:**Nero Vulcano[98/A]

Grupo	Manillar/Dirección
Código	03.01
Descripción	Coberturas manillar
Revisión	1

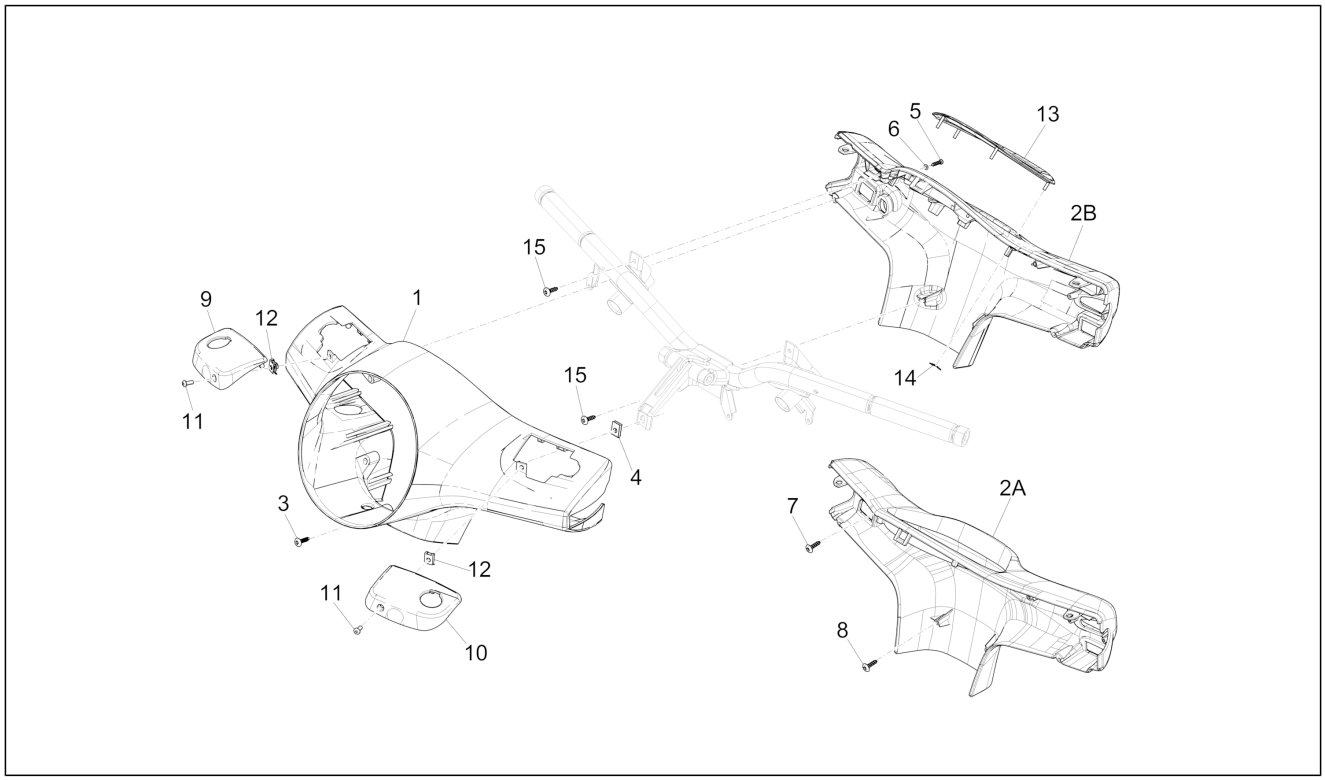

Pos.	Código	Descripción	Cant.	Variantes
				Versión:ABS Version[ABS]
10	599678	Tapa de la bomba izq.	1	
10	59967800DE	Tapa de la bomba izq.	1	**COLOR VEHÍCULO:**Azul Midnight[222/A] **COLOR VEHÍCULO:**Azul Midnight[222/A] **Versión:**ABS Version[ABS]
10	59967800GV	Tapa de la bomba izq.	1	**COLOR VEHÍCULO:**Bronce Perseo[578]
10	59967800HA	Tapa de la bomba izq.	1	**COLOR VEHÍCULO:**Gris Dolomita[770/B] **COLOR VEHÍCULO:**Gris Dolomita[770/B] **Versión:**ABS Version[ABS]
10	59967800MD	Tapa bomba izq.	1	**COLOR VEHÍCULO:**Marrone genesi[129/A] **Versión:**Touring ABS Version[T]
10	59967800XN2	Tapa de la bomba izq.	1	**COLOR VEHÍCULO:**Nero Vulcano[98/A] **COLOR VEHÍCULO:**Nero Vulcano[98/A] **Versión:**ABS Version[ABS]
11	621914	Tornillo	2	
12	CM017418	Placa	2	
13	1B001096	Marco grupo instrumentos	1	**Versión:**ABS Version[ABS], Touring ABS Version[T]
14	008108	Placa elastica	4	**Versión:**ABS Version[ABS], Touring ABS Version[T]
15	CM180701	Tornillo autorrosc. D4x16	4	**Versión:**ABS Version[ABS], Touring ABS Version[T]
2A	652682	Cubre manillar tras.	1	
2A	65268200DE	Cubre manillar tras.	1	**COLOR VEHÍCULO:**Azul Midnight[222/A]
2A	65268200GV	Cubre manillar tras.	1	**COLOR VEHÍCULO:**Bronce Perseo[578]
2A	65268200HA	Cubre manillar tras.	1	**COLOR VEHÍCULO:**Gris Dolomita[770/B]
2A	65268200XN2	Cubre manillar tras.	1	**COLOR VEHÍCULO:**Nero Vulcano[98/A]
2B	1B001007	Cubre manillar tras.	1	
2B	1B001007000DE	Cubre manillar tras.	1	**COLOR VEHÍCULO:**Azul Midnight[222/A] **Versión:**ABS Version[ABS]
2B	1B001007000HA	Cubre manillar tras.	1	**COLOR VEHÍCULO:**Gris Dolomita[770/B] **Versión:**ABS Version[ABS]
2B	1B001007000MD	Cubre manillar tras.	1	

Grupo	Manillar/Dirección
Código	03.01
Descripción	Coberturas manillar
Revisión	1

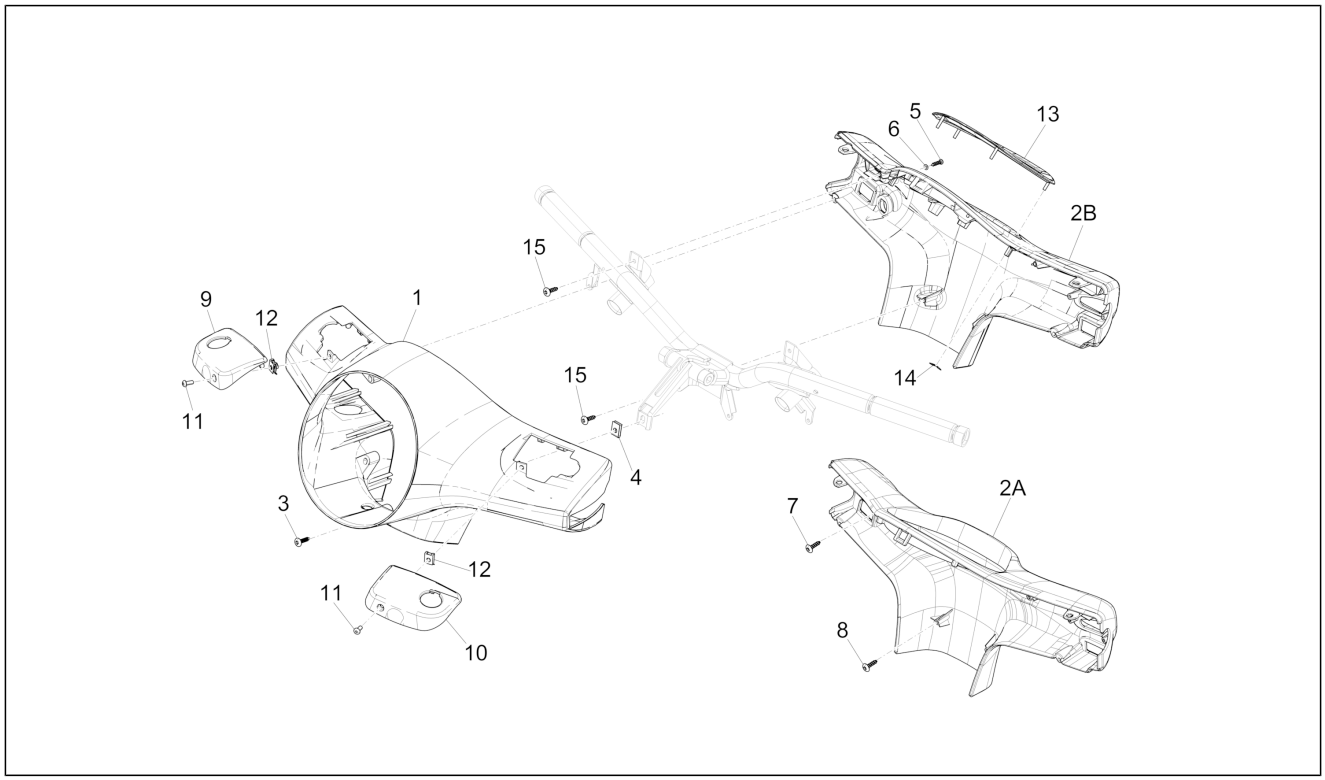

Pos.	Código	Descripción	Cant.	Variantes
2B	1B001007000XN2	Cubre manillar tras.	1	**COLOR VEHÍCULO:**Nero Vulcano[98/A] **Versión:**ABS Version[ABS]

Grupo	Manillar/Dirección
Código	03.02
Descripción	Tablero de instrumentos - Cruscotto
Revisión	1

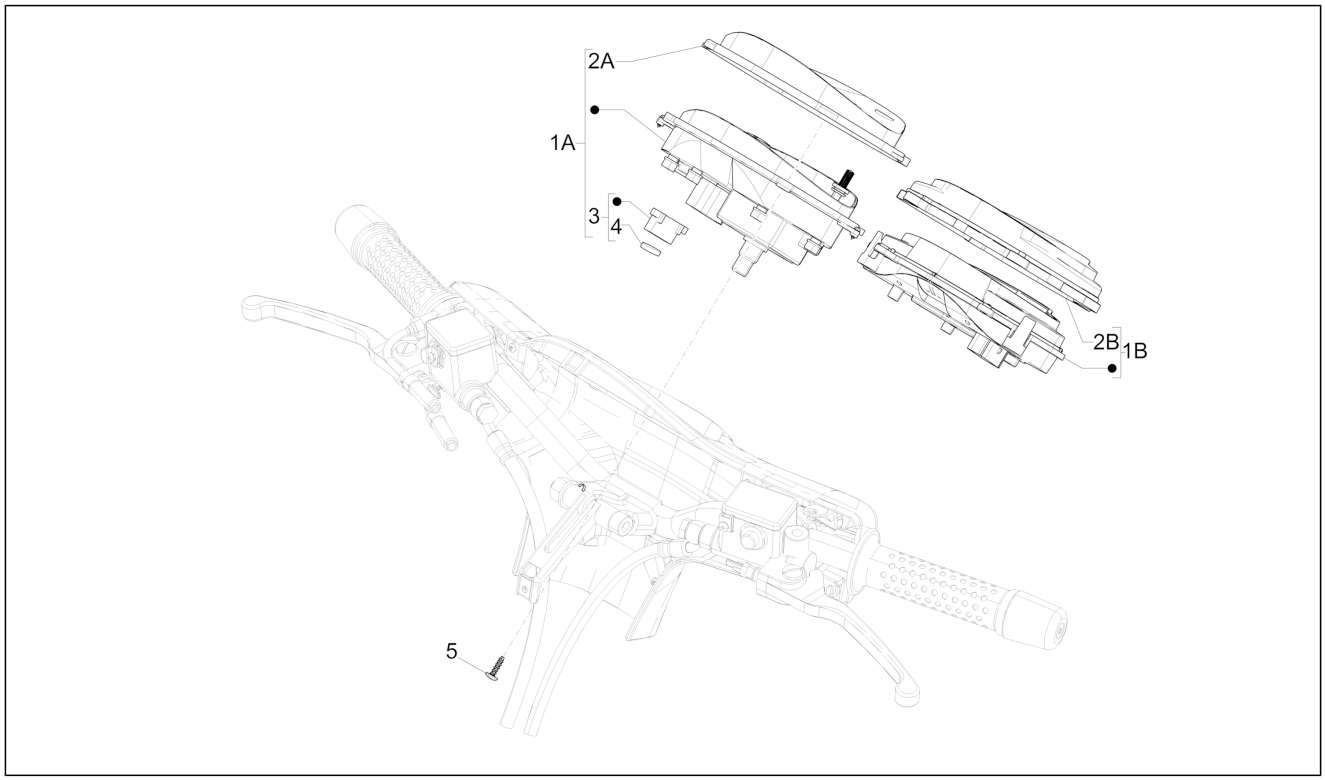

Pos.	Código	Descripción	Cant.	Variantes
3	AP8212406	Reloj digital	1	
4	498342	Pila para reloj	1	
5	270793	Tornillo TBCIC 3,8x16	4	
1A	643159	Tablero de instr.	1	
1B	1D000564	Tablero de instr.	1	**Versión:**ABS Version[ABS], Touring ABS Version[T], Inghilterra[UK]
2A	640504	Transparente grupo instrumentos Pricol	1	
2B	1D000772	transparente	1	

Grupo	Manillar/Dirección
Código	03.06
Descripción	Manillar - Bomba freno
Revisión	1

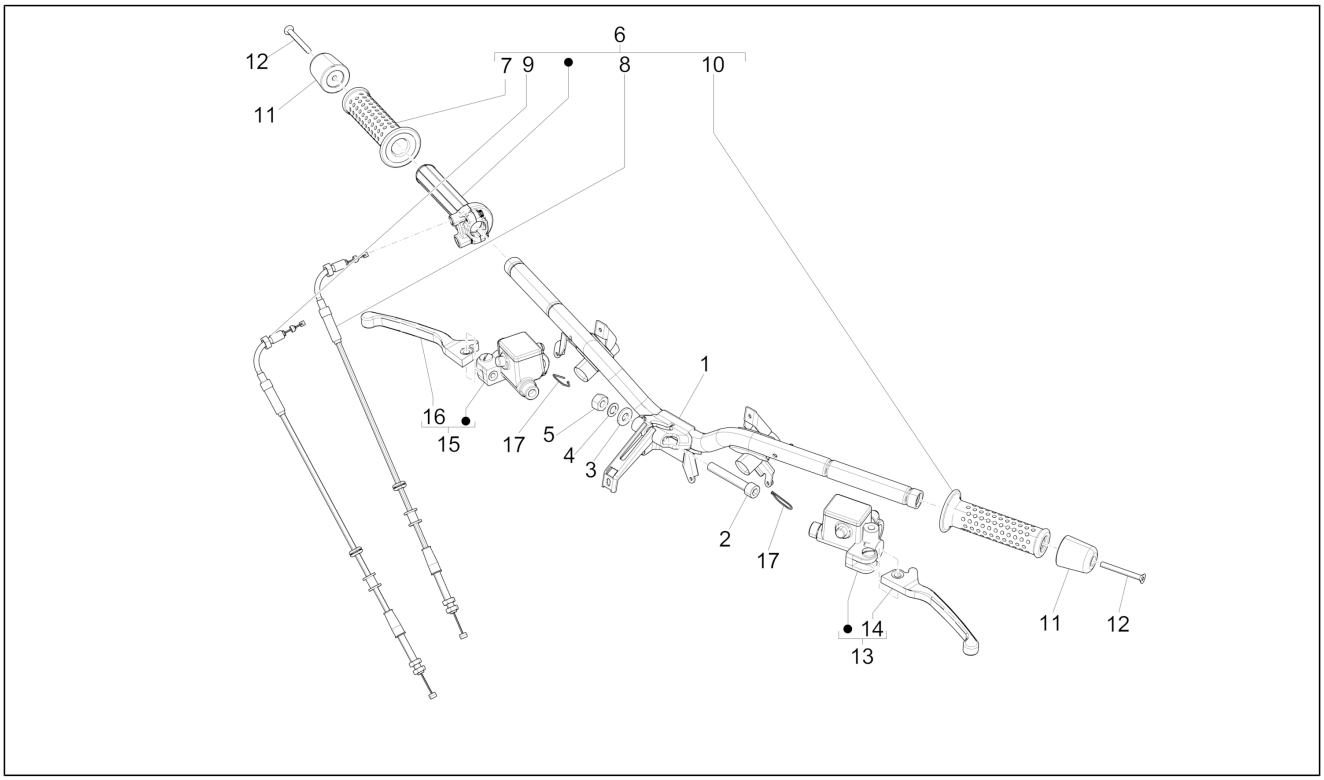

Pos.	Código	Descripción	Cant.	Variantes
1	1B001059	Manillar con P.I.	1	**Versión:**ABS Version[ABS], Touring ABS Version[T], Inghilterra[UK]
1	6526455	Manillar con P.I.	1	
2	655554	Tornillo Allen M10x65	1	
2	668874	Tornillo Allen	1	**Versión:**ABS Version[ABS], Touring ABS Version[T], Inghilterra[UK]
3	012543	Arandela elástica plana con dentado interno 17x10,3x2	1	
4	178790	Arandela plana 22x10,3x2,5	1	
5	015330	Tuerca M10	1	
6	CM079725	Manecilla accionamiento gas completo	1	
7	271453	Puño der.	1	
8	650639	Transmisiòn accionador abertura gas	1	
9	648076	Transmisiòn accionador cerradura gas	1	
10	271452	Puño izq.	1	
11	673243	Termin.peso antivib.	2	
12	271434	Vite M6x55	2	
13	CM074801	Bomba freno trasero (Heng Tong)	1	
13	CM074806	Bomba freno trasero	1	**Versión:**ABS Version[ABS], Touring ABS Version[T], Inghilterra[UK]
14	497042	Pal. fr. del.	1	
15	CM074901	Bomba del freno delantero completa (Heng Tong)	1	
15	CM074907	Bomba hidráulica del freno delantero	1	**Versión:**ABS Version[ABS], Touring ABS Version[T], Inghilterra[UK]
16	497042	Pal. fr. del.	1	
17	657046	Muelle	2	**Versión:**ABS Version[ABS], Touring ABS Version[T], Inghilterra[UK]

Grupo	Suspensiones - Ruedas
Código	04.01
Descripción	Brazo oscilante
Revisión	1

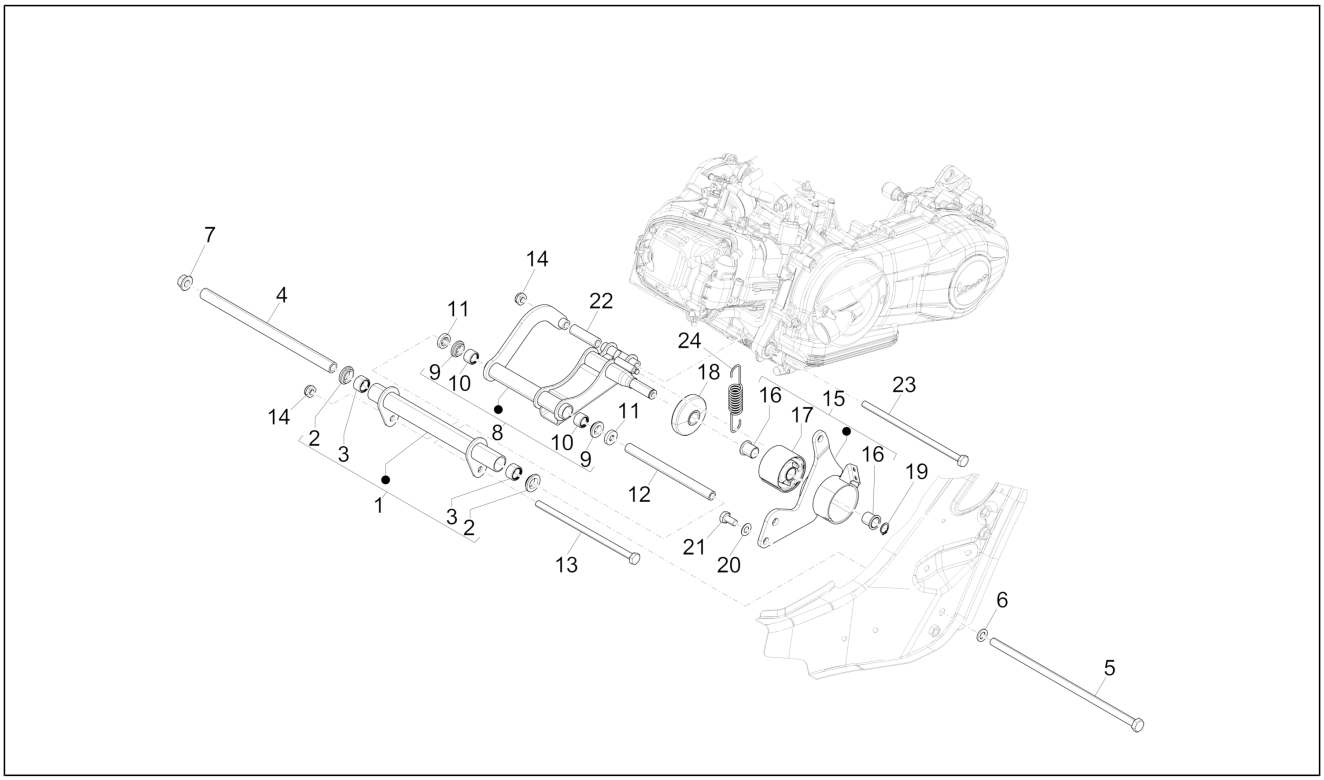

Pos.	Código	Descripción	Cant.	Variantes
1	56474R	Brazo oscilante lado chasis	1	
2	598917	Buje	2	
3	600161	Jaula rodillos	2	
4	CM067806	Distanciador	1	
5	597914	Tornillo hexagonal M12x324	1	
6	266845	Arandela	1	
7	271740	Tuerca M12	1	
8	599246	Brazo oscilante lado motor	1	
9	56127R	Jaula rodillos	2	
10	597317	Buje	2	
11	650755	Distanciador	2	
12	597857	Distanciador	1	
13	271779	Tornillo hexagonal M10x215	1	
14	002440	Tuerca de seguridad M10	2	
15	601815	Brida soporte silentbloc	1	
16	273460	Buje	2	
17	272750	Casquillo elástico	1	
18	599250	Casquillo elástico	1	
19	006416	Anillo de retención	1	
20	012535	Arandela	2	
21	031153	Perno	2	
22	599077	Distanciador	1	
23	598237	Tornillo M10x220	1	
24	599059	Muelle	1	

Grupo	Suspensiones - Ruedas
Código	04.02
Descripción	Horquilla/Tubo direccion - Conjunto tejuelos
Revisión	1

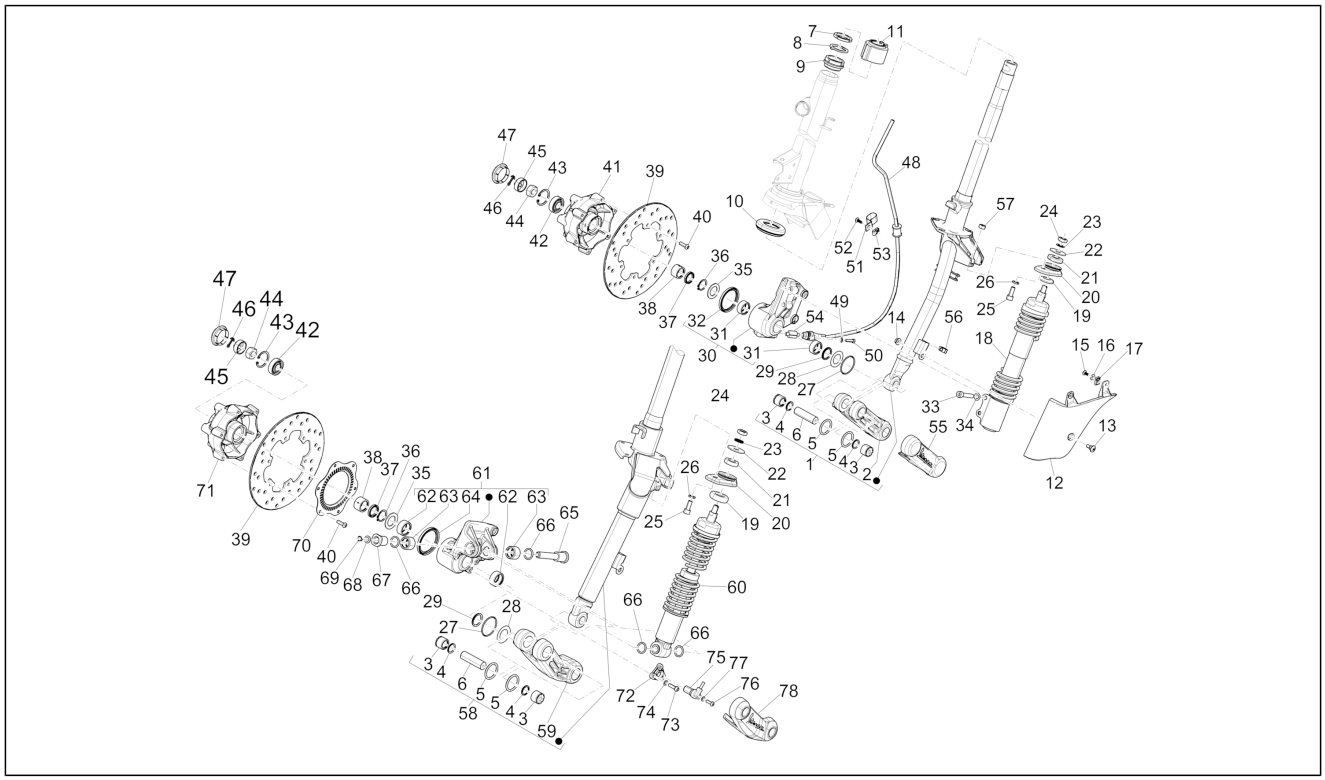

Pos.	Código	Descripción	Cant.	Variantes
1	1C0004295	Tubo de la dirección con brazo	1	
2	6483975	Brazo de la suspensión izq.	1	
3	198513	Casquillo	2	
4	119219	Gasket ring	2	
5	006731	Junta	2	
6	177451	Pasador	1	
7	650075	Anillo de rodadura inferior	1	
8	650693	Anillo de rodadura superior	1	
9	582787	Placa segur. direc.	1	
10	0111094	Tuerca anular del tubo de la dirección	1	
11	582828	Collarín	1	
12	649876	Cubierta de la suspensión delantera	1	
13	259348	Tornillo +espiga	1	
14	969224	Tuerca	1	
15	259349	Tornillo M4,2x13	2	
16	012528	Arandela	2	
17	CM017410	Placa elastica	1	
18	56286R	Del.Amortiguador cpl.	1	
19	174874	Taco	1	
20	273693	Mensula	1	
20	601556	Ménsula fijación amortiguador	1	
21	174085	Taco	1	
22	174088	Arandela	1	
23	012535	Arandela	1	
24	021210	Tuerca	1	
25	599009	Tornillo M8x20	2	
26	016408	Arandela elástica 13,75x8,15x4,5	2	
27	177408	Junta tórica	1	

Grupo	Suspensiones - Ruedas
Código	04.02
Descripción	Horquilla/Tubo direccion - Conjunto tejuelos
Revisión	1

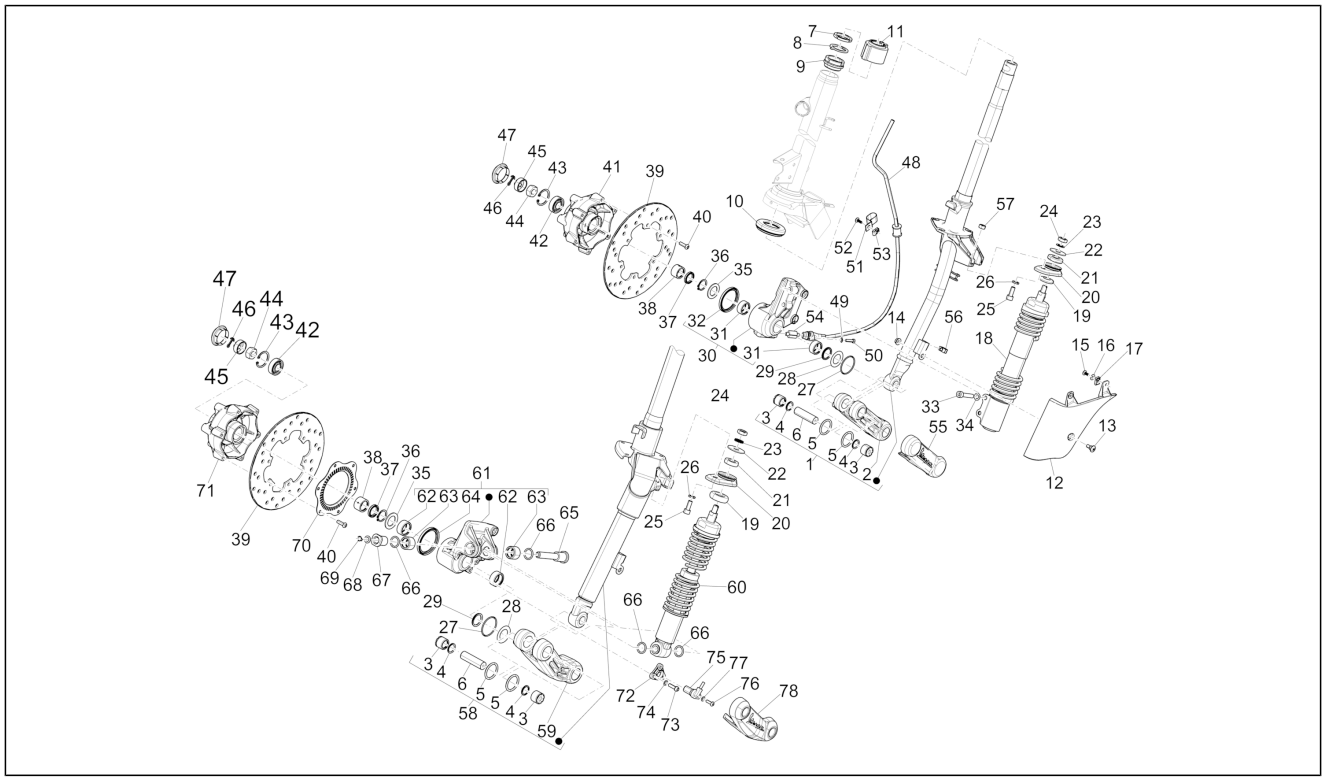

Pos.	Código	Descripción	Cant.	Variantes
28	177445	Arandela	1	
29	177521	Anillo	1	
30	597758	Soporte	1	
31	177436	Casquillo	2	
32	177494	Anillo	1	
33	149104	Tornillo Allen M8x40	2	
34	709047	Arandela elástica	2	
35	177414	Arandela	1	
36	006422	Anillo	1	
37	177443	Gasket ring	1	
38	177442	Cojinete de agujas	1	
39	56484R	Disco freno	1	
40	667152	Tornillo M6x20	6	
41	598654	Cubo	1	
42	177610	Cojinete	1	
43	006635	Anillo elástico	1	
44	021114	Tuerca	1	
45	177609	Casquete	1	
46	012789	Clavija	1	
47	092517	Tapón	1	
48	650849	Transmisión cuenta Km	1	
49	006975	Arandela Ø5,3xØ10x0,5	1	
50	031058	Tornillo M5x16	1	
51	271477	Abrazadera	1	
52	259349	Tornillo M4,2x13	1	
53	CM017410	Placa elastica	1	
54	267819	Carrete	1	
55	561433	Cubrebrazo de la suspensión delantera	1	

Grupo	Suspensiones - Ruedas
Código	04.02
Descripción	Horquilla/Tubo direccion - Conjunto tejuelos
Revisión	1

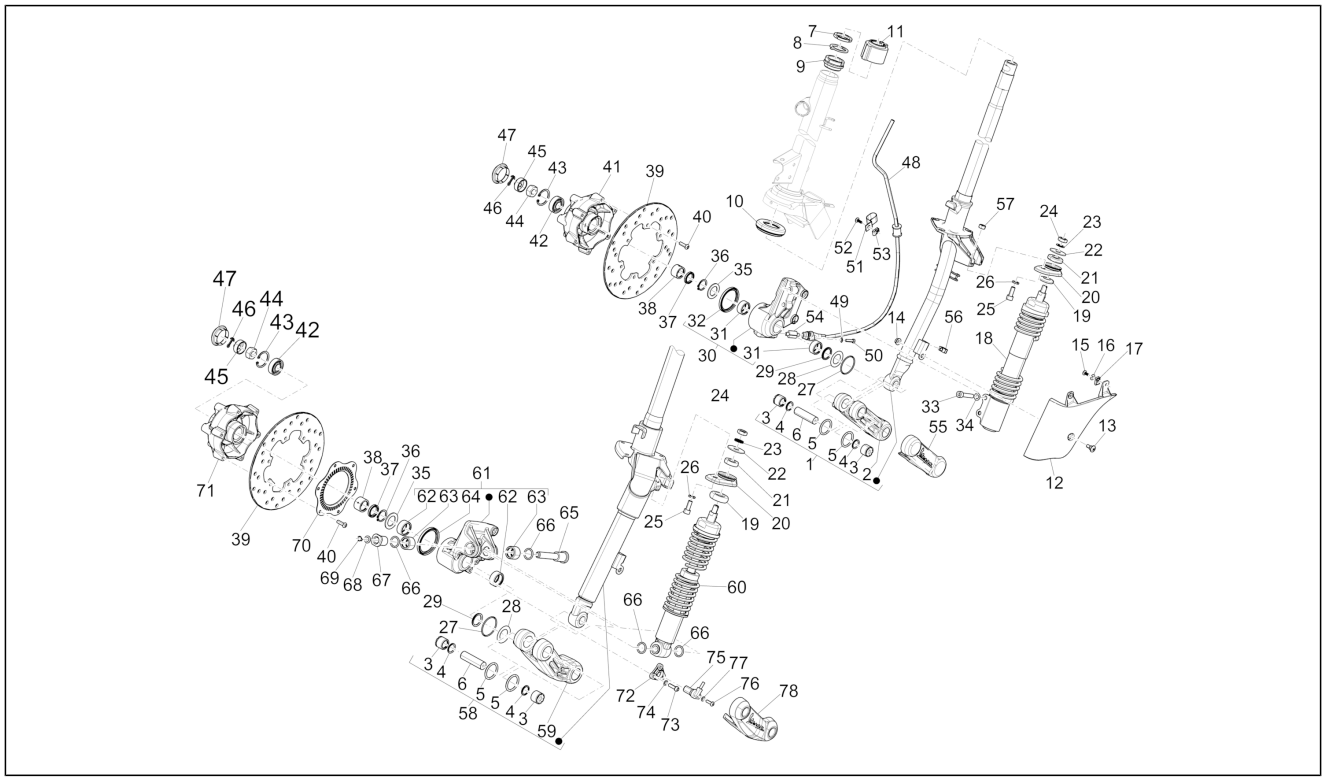

Pos.	Código	Descripción	Cant.	Variantes
56	231590	Clip elástico	1	
57	020108	Tuerca M8x6,5	2	
58	1C0006215	Tubo de la dirección con brazo incluido	1	**Versión:**ABS Version[ABS], Touring ABS Version[T], Inghilterra[UK]
59	6691315	Brazo de la suspensión izq.	1	**Versión:**ABS Version[ABS], Touring ABS Version[T], Inghilterra[UK]
60	1C000508	Del.Amortiguador cpl.	1	**Versión:**ABS Version[ABS], Touring ABS Version[T], Inghilterra[UK]
61	1C0005065	Soporte del amortiguador y pinza completa	1	**Versión:**ABS Version[ABS], Touring ABS Version[T], Inghilterra[UK]
62	177436	Casquillo	2	**Versión:**ABS Version[ABS], Touring ABS Version[T], Inghilterra[UK]
63	1C000167	Jaula rodillos	2	**Versión:**ABS Version[ABS], Touring ABS Version[T], Inghilterra[UK]
64	177494	Anillo	1	**Versión:**ABS Version[ABS], Touring ABS Version[T], Inghilterra[UK]
65	1C000500	perno roscado	1	**Versión:**ABS Version[ABS], Touring ABS Version[T], Inghilterra[UK]
66	482302	Gasket ring	4	**Versión:**ABS Version[ABS], Touring ABS Version[T], Inghilterra[UK]
67	1C000499	Buje roscado	1	**Versión:**ABS Version[ABS], Touring ABS Version[T], Inghilterra[UK]
68	847183	Arandela	1	**Versión:**ABS Version[ABS], Touring ABS Version[T], Inghilterra[UK]
69	006408	Arandela	1	**Versión:**ABS Version[ABS], Touring ABS Version[T], Inghilterra[UK]
70	669115	Rueda fónica ABS delantera	1	**Versión:**ABS Version[ABS], Touring ABS Version[T], Inghilterra[UK]
71	650907	Cubo de la rueda delantera con P.I.	1	**Versión:**ABS Version[ABS], Touring ABS Version[T], Inghilterra[UK]
72	1C000548	Estribo soporte del sensor ABS	1	**Versión:**ABS Version[ABS], Touring ABS Version[T], Inghilterra[UK]

Grupo	Suspensiones - Ruedas
Código	04.02
Descripción	Horquilla/Tubo direccion - Conjunto tejuelos
Revisión	1

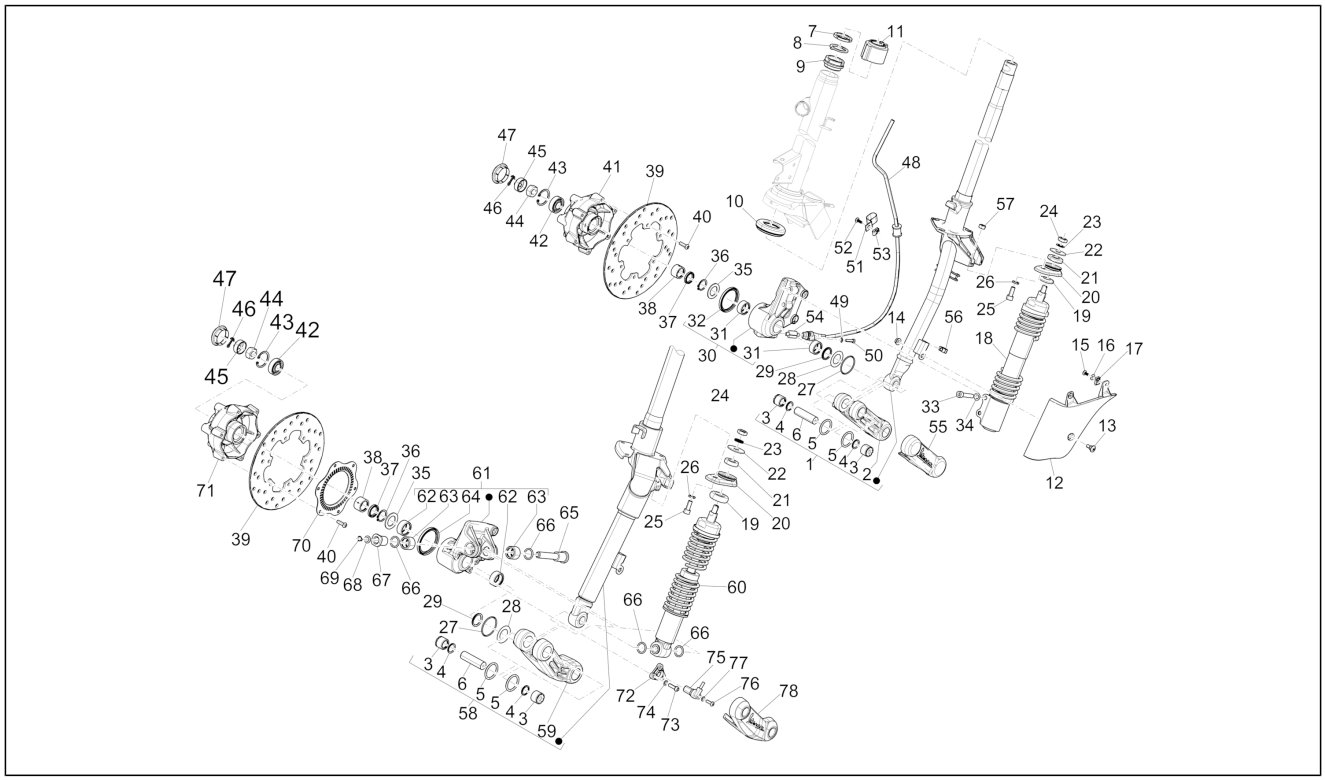

Pos.	Código	Descripción	Cant.	Variantes
73	709674	Tornillo Allen M6x20	2	**Versión:**ABS Version[ABS], Touring ABS Version[T], Inghilterra[UK]
74	006976	Arandela elástica 12x6,4x0,5	2	**Versión:**ABS Version[ABS], Touring ABS Version[T], Inghilterra[UK]
75	1D0001275	Sensor delantero ABS	1	**Versión:**ABS Version[ABS], Touring ABS Version[T], Inghilterra[UK]
76	880285	Tornilla Torx	1	**Versión:**ABS Version[ABS], Touring ABS Version[T], Inghilterra[UK]
77	006975	Arandela Ø5,3xØ10x0,5	1	**Versión:**ABS Version[ABS], Touring ABS Version[T], Inghilterra[UK]
78	1C000835	Cubierta el brazo oscilante	1	**Versión:**ABS Version[ABS], Touring ABS Version[T], Inghilterra[UK]

Grupo	Suspensiones - Ruedas
Código	04.10
Descripción	Suspensión trasera - Amortiguador/es
Revisión	1

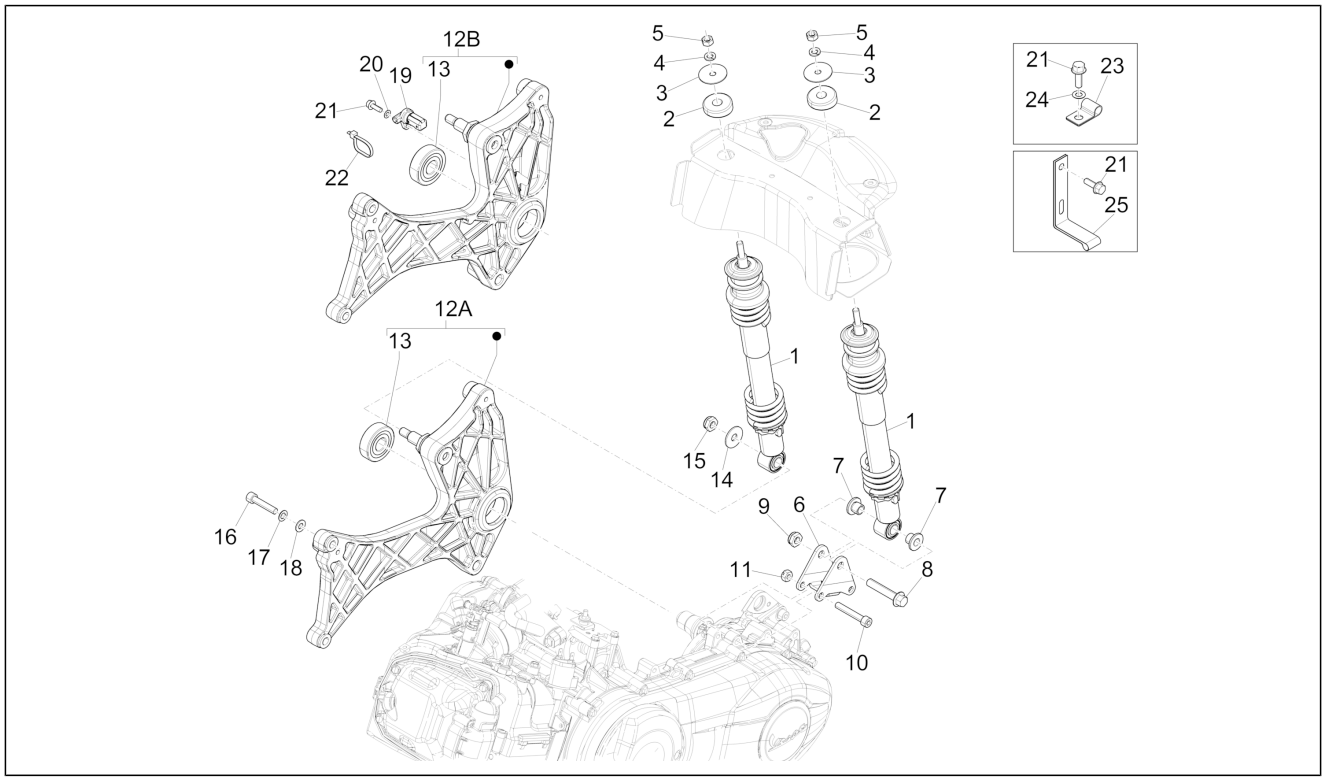

Pos.	Código	Descripción	Cant.	Variantes
1	58503R	Amortiguador post.	2	
2	178150	Tapón superior	2	
3	267038	Arandela plana	2	
4	016408	Arandela elástica 13,75x8,15x4,5	2	
5	021108	Tuerca M8	2	
6	598143	Placa	1	
7	597149	Buje	2	
8	268158	Torn. CH con reborde M10	1	
9	002440	Tuerca de seguridad M10	1	
10	844483	Tornillo Allen M8x50	2	
11	020008	Tuerca M8	2	
13	82545R	Cojinete de bolas	1	
14	013962	Arandela	1	
15	002440	Tuerca de seguridad M10	1	
16	149104	Tornillo Allen M8x40	2	
17	709047	Arandela elástica	2	
18	003058	Arandela plana 15x8,4x1,5	2	
19	669282	Arandela plana	1	**Versión:**ABS Version[ABS], Touring ABS Version[T], Inghilterra[UK]
20	1D0001275	Sensor delantero ABS	1	**Versión:**ABS Version[ABS], Touring ABS Version[T], Inghilterra[UK]
21	830061	Torn. CH con reborde M5x16	3	**Versión:**ABS Version[ABS], Touring ABS Version[T], Inghilterra[UK]
22	145298	Abrazadera ajustable L=180mm	1	**Versión:**ABS Version[ABS], Touring ABS Version[T], Inghilterra[UK]
23	643413	Abrazadera	1	**Versión:**ABS Version[ABS], Touring ABS Version[T], Inghilterra[UK]
24	006975	Arandela Ø5,3xØ10x0,5	1	**Versión:**ABS Version[ABS], Touring ABS Version[T], Inghilterra[UK]

Grupo	Suspensiones - Ruedas
Código	04.10
Descripción	Suspensión trasera - Amortiguador/es
Revisión	1

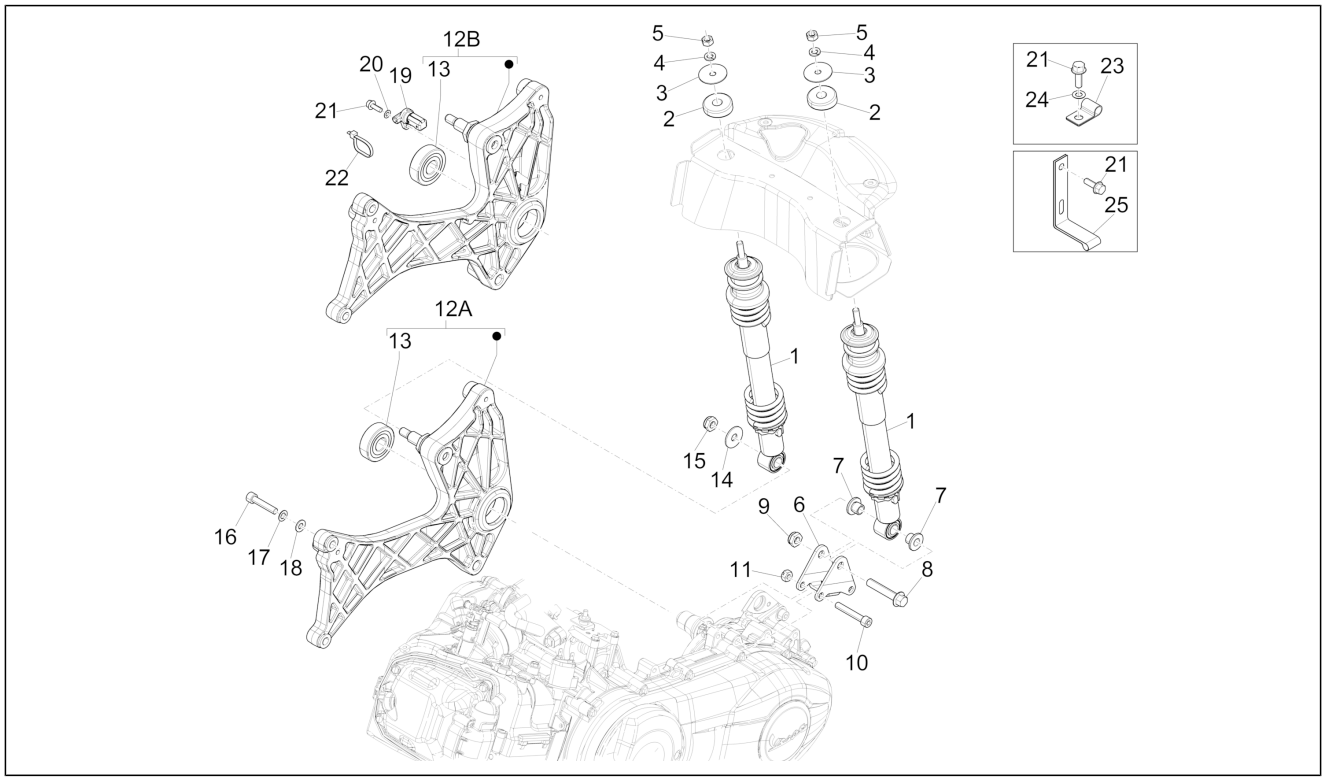

Pos.	Código	Descripción	Cant.	Variantes
25	9004461229000	Abrazadera	1	**Versión:**ABS Version[ABS], Touring ABS Version[T], Inghilterra[UK]
12A	599593	Brazo derecho	1	
12B	1A001903	Brazo derecho	1	**Versión:**ABS Version[ABS], Touring ABS Version[T], Inghilterra[UK]

Grupo	Suspensiones - Ruedas
Código	04.11
Descripción	Rueda delantera
Revisión	1

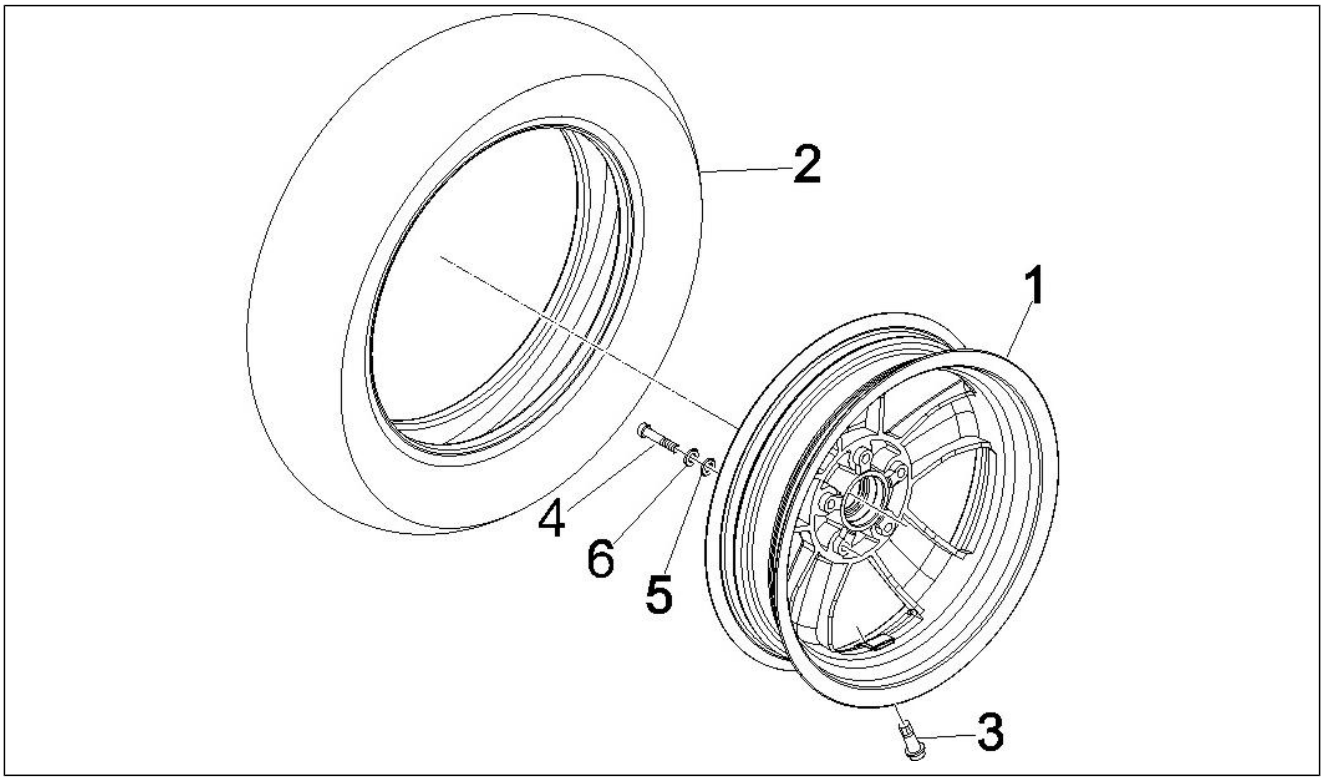

Pos.	Código	Descripción	Cant.	Variantes
1	1C000781	Rueda 3.00x12"	1	**Versión:**ABS Version[ABS], Touring ABS Version[T], Inghilterra[UK]
1	56347R	Rueda 3.00x12"	1	
2	1C000803	Neumático (Sava) 120/70-12"	1	**Versión:**ABS Version[ABS], Touring ABS Version[T], Inghilterra[UK]
2	1C000805	Neumático (Michelin) 120/70-12"	1	**Versión:**ABS Version[ABS], Touring ABS Version[T], Inghilterra[UK]
2	598277	Neumático (Sava) 120/70 R12	1	
2	666404	Neumático (Michelin) 120/70-12"	1	
3	597679	Vàlvula para tubeless	1	
4	149104	Tornillo Allen M8x40	5	
5	709047	Arandela elástica	5	
6	828961	Arandela plana 8,2x17x2,5	5	

Grupo	Suspensiones - Ruedas
Código	04.12
Descripción	Rueda trasera
Revisión	1

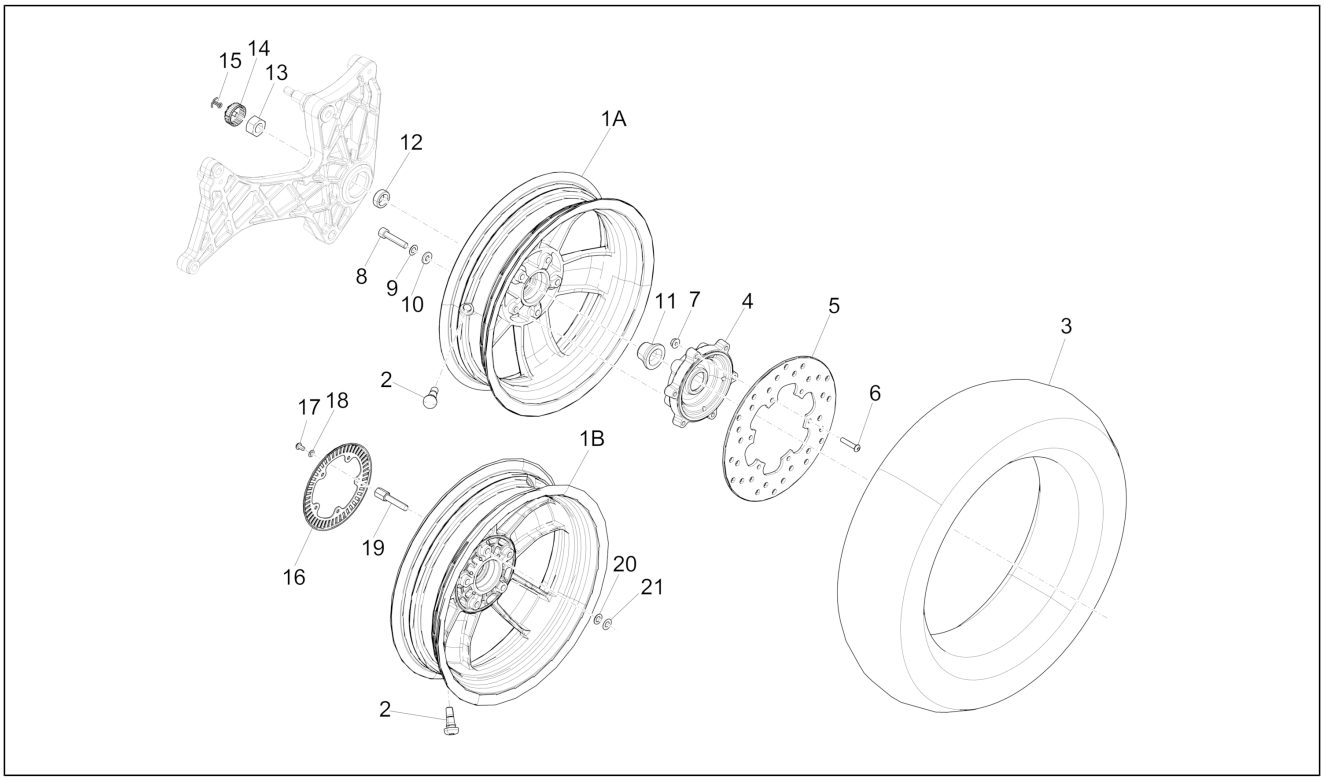

Pos.	Código	Descripción	Cant.	Variantes
2	597679	Vàlvula para tubeless	1	
3	1C000798	Neumático (Sava) 130/70-12"	1	**Versión:**ABS Version[ABS], Touring ABS Version[T], Inghilterra[UK]
3	1C000799	Neumático (Michelin) 130/70-12"	1	**Versión:**ABS Version[ABS], Touring ABS Version[T], Inghilterra[UK]
3	598278	Neumático (Sava) 130/70 R12	1	
3	666146	Neumático (Michelin) 130/70-12"	1	
4	598715	Buje rueda tras.	1	
5	56484R	Disco freno	1	
6	597564	Tornillo	6	
7	597565	Tuerca de seguridad	6	
8	149104	Tornillo Allen M8x40	5	
9	709047	Arandela elástica	5	
10	828961	Arandela plana 8,2x17x2,5	5	
11	848039	Espaciador rueda	1	
12	597528	Distanciador	1	
13	563728	Tuerca M16x13	1	
14	194423	Casquete sujeta tuerca	1	
15	012789	Clavija	1	
16	1C000615	Rueda fónica trasera ABS	1	**Versión:**ABS Version[ABS], Touring ABS Version[T], Inghilterra[UK]
17	842908	Tornillo M5x10	5	**Versión:**ABS Version[ABS], Touring ABS Version[T], Inghilterra[UK]
18	006965	Arandela 5.3x10x10	5	**Versión:**ABS Version[ABS], Touring ABS Version[T], Inghilterra[UK]
19	1C000617	Tornillo hexagonal	5	**Versión:**ABS Version[ABS], Touring ABS Version[T], Inghilterra[UK]
1A	56347R	Rueda 3.00x12"	1	
1B	1C000781	Rueda 3.00x12"	1	**Versión:**ABS Version[ABS], Touring ABS Version[T], Inghilterra[UK]

Grupo	Suspensiones - Ruedas
Código	04.12
Descripción	Rueda trasera
Revisión	1

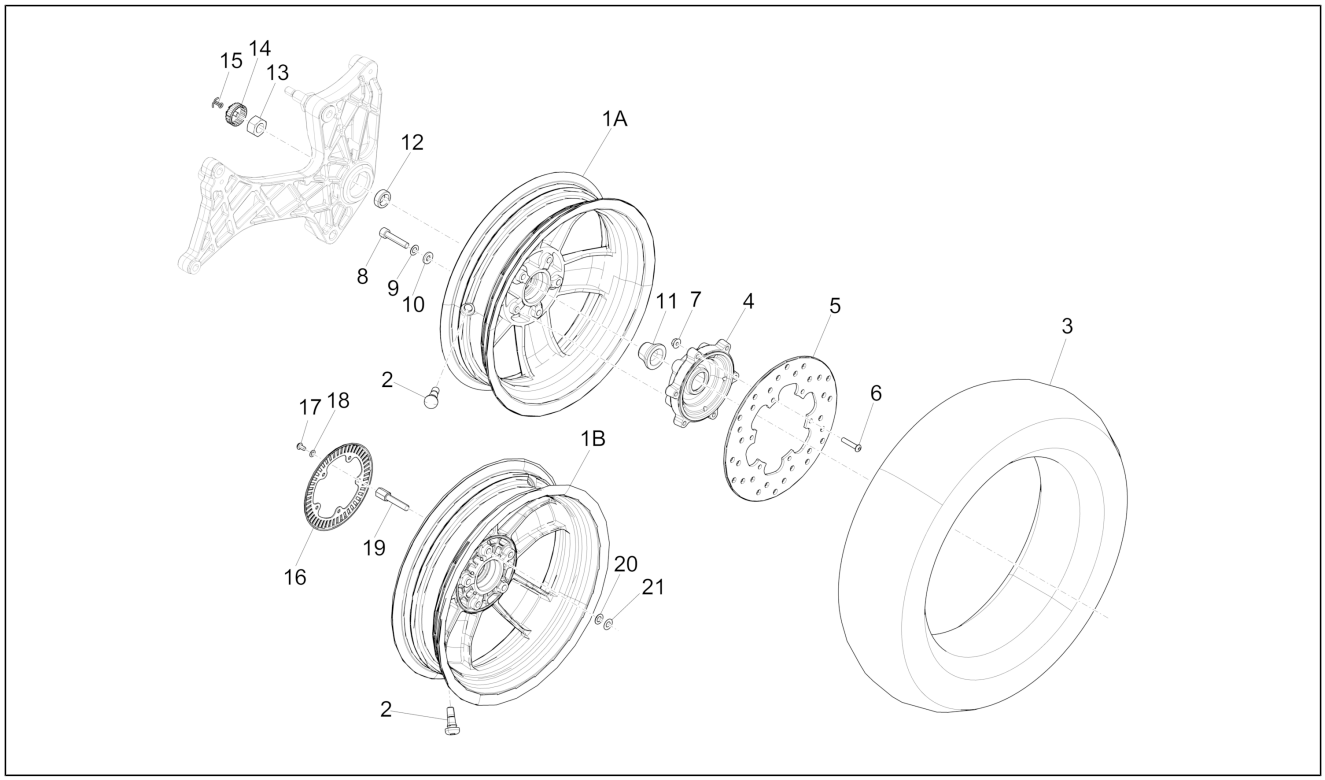

Pos.	Código	Descripción	Cant.	Variantes
20	709047	Arandela elástica	5	**Versión:**ABS Version[ABS], Touring ABS Version[T], Inghilterra[UK]
21	287073	Arandela de compensación	5	**Versión:**ABS Version[ABS], Touring ABS Version[T], Inghilterra[UK]

Grupo	Instalación de frenos - Transmisiones
Código	05.01
Descripción	Tuberìas frenos - Pinzas del freno
Revisión	1

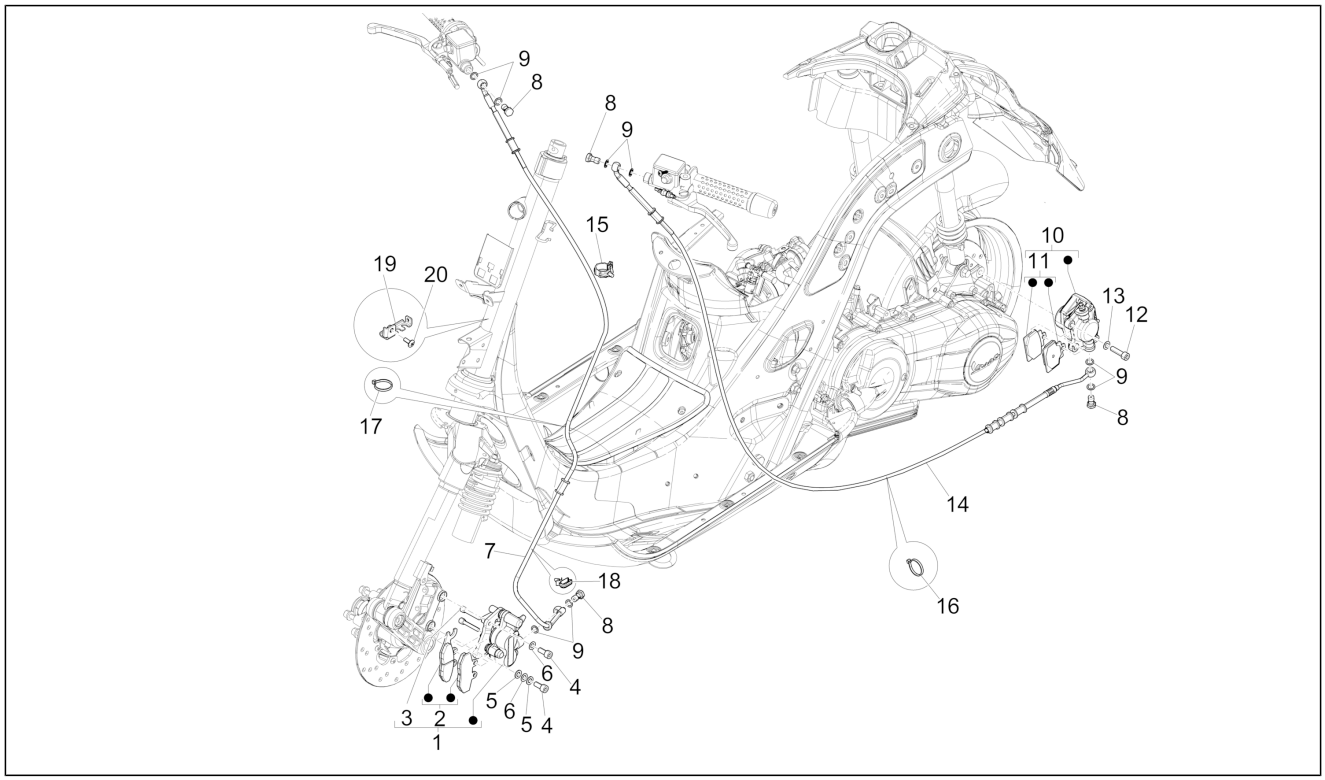

Pos.	Código	Descripción	Cant.	Variantes
1	CM068301	Pinza freno (Heng Tong)	1	
2	651253	Par pastillas de freno (Heng Tong)	1	
3	666139	Perno tope pl. freno	2	
4	319532	Tornillo	2	
5	709047	Arandela elástica	2	
6	003058	Arandela plana 15x8,4x1,5	2	
7	597856	Tubería hidráulica del freno delantero	1	
8	265451	Tornillo tubo aceite M10x18	1	
9	127927	Junta	2	
10	CM074101	Pinza freno	1	
11	647161	Par pastillas de freno trasero	1	
12	149104	Tornillo Allen M8x40	2	
13	709047	Arandela elástica	2	
14	667312	Tubería hidráulica del freno trasero	1	
15	CM006907	Clip de retención tubos/cables L=16	1	
16	257134	Abrazadera ajustable L=277	1	
17	145298	Abrazadera ajustable L=180mm	2	
18	217280	Abrazadera	1	
19	649635	Estribo con P.I.	1	
20	272836	Tornillo M6x16	1	

Grupo	Instalación de frenos - Transmisiones
Código	05.02
Descripción	Tuberìas frenos - Pinzas del freno (ABS)
Revisión	1

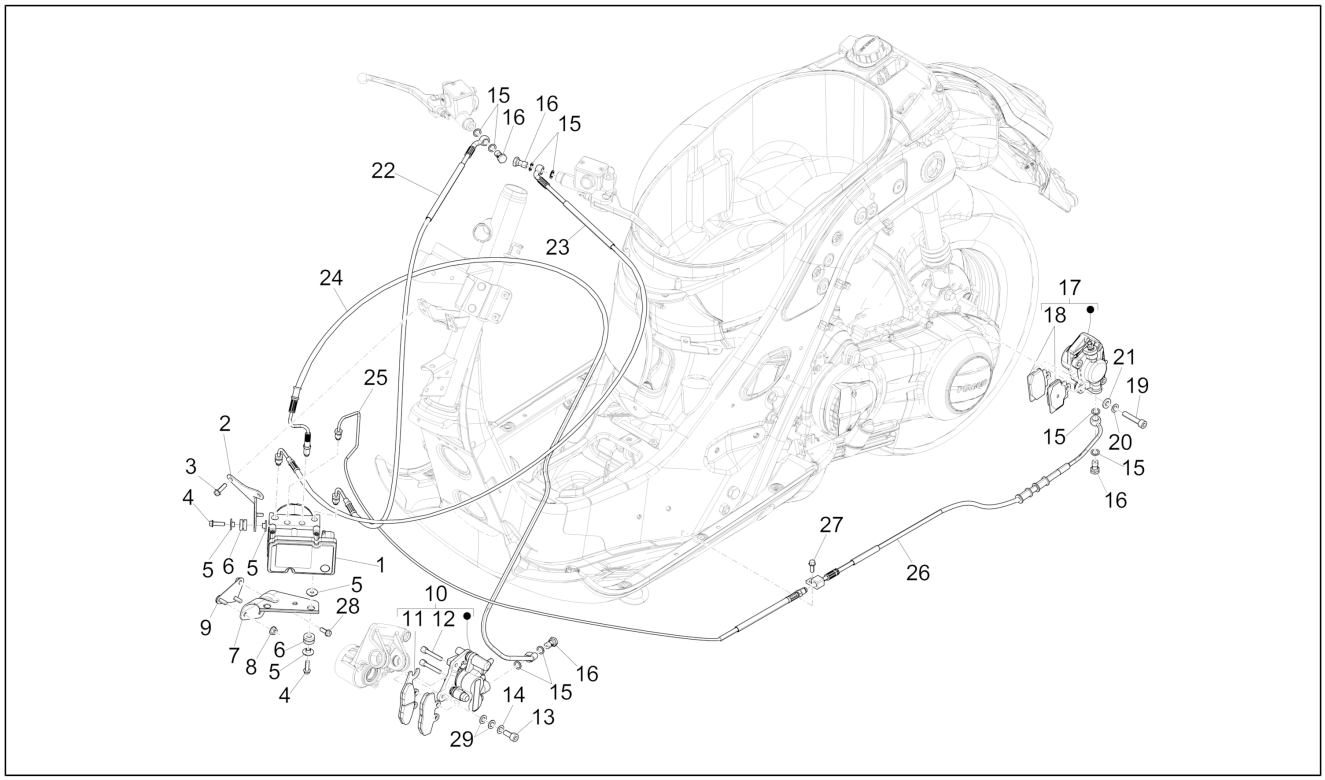

Pos.	Código	Descripción	Cant.	Variantes
1	1C000832	Unidad de mando electrohidráulico ABS	1	**Versión:**ABS Version[ABS], Touring ABS Version[T]
2	1C000266	Soporte ABS	1	**Versión:**ABS Version[ABS], Touring ABS Version[T]
3	018639	Tornillo c. hex. M6x20	2	**Versión:**ABS Version[ABS], Touring ABS Version[T]
4	018639	Tornillo c. hex. M6x20	3	**Versión:**ABS Version[ABS], Touring ABS Version[T]
5	1C000253	Distanciador	6	**Versión:**ABS Version[ABS], Touring ABS Version[T]
6	939278	Taco	3	**Versión:**ABS Version[ABS], Touring ABS Version[T]
7	1C000171	Estribo de fijación	1	**Versión:**ABS Version[ABS], Touring ABS Version[T]
8	969224	Tuerca	2	**Versión:**ABS Version[ABS], Touring ABS Version[T]
9	1C000890	Staffa completa	1	**Versión:**ABS Version[ABS], Touring ABS Version[T]
10	CM068320	Pinza freno delantero	1	**Versión:**ABS Version[ABS], Touring ABS Version[T]
11	668021	Par pastillas de freno	1	**Versión:**ABS Version[ABS], Touring ABS Version[T]
12	666139	Perno tope pl. freno	2	**Versión:**ABS Version[ABS], Touring ABS Version[T]
13	149104	Tornillo Allen M8x40	2	**Versión:**ABS Version[ABS]
14	709047	Arandela elástica	2	**Versión:**ABS Version[ABS]
15	127927	Junta	8	**Versión:**ABS Version[ABS]
16	265451	Tornillo tubo aceite M10x18	4	**Versión:**ABS Version[ABS]
17	CM074101	Pinza freno	1	**Versión:**ABS Version[ABS], Touring ABS Version[T]
18	647161	Par pastillas de freno trasero	1	**Versión:**ABS Version[ABS], Touring ABS Version[T]
19	319532	Tornillo	2	**Versión:**ABS Version[ABS], Touring ABS Version[T]
20	709047	Arandela elástica	2	**Versión:**ABS Version[ABS], Touring ABS Version[T]
21	003058	Arandela plana 15x8,4x1,5	2	**Versión:**ABS Version[ABS], Touring ABS Version[T]
22	1C000271	Tubos de la bomba de freno der. - unidad ABS	1	**Versión:**ABS Version[ABS], Touring ABS Version[T]
23	1C000270	Tubazione freno pompa sx - unità ABS	1	**Versión:**ABS Version[ABS], Touring ABS Version[T]
24	1C000272	Tubo del freno de la unidad ABS - pinza del freno delantero	1	**Versión:**ABS Version[ABS], Touring ABS Version[T]
25	1C000630	Tubazione freno posteriore - giunzione - unità ABS	1	**Versión:**ABS Version[ABS], Touring ABS Version[T]
26	1C000677	Tuberìa freno trasero	1	**Versión:**ABS Version[ABS], Touring ABS Version[T]
27	B016777	Torn. CH con reborde M6x16	1	

Grupo	Instalación de frenos - Transmisiones
Código	05.02
Descripción	Tuberìas frenos - Pinzas del freno (ABS)
Revisión	1

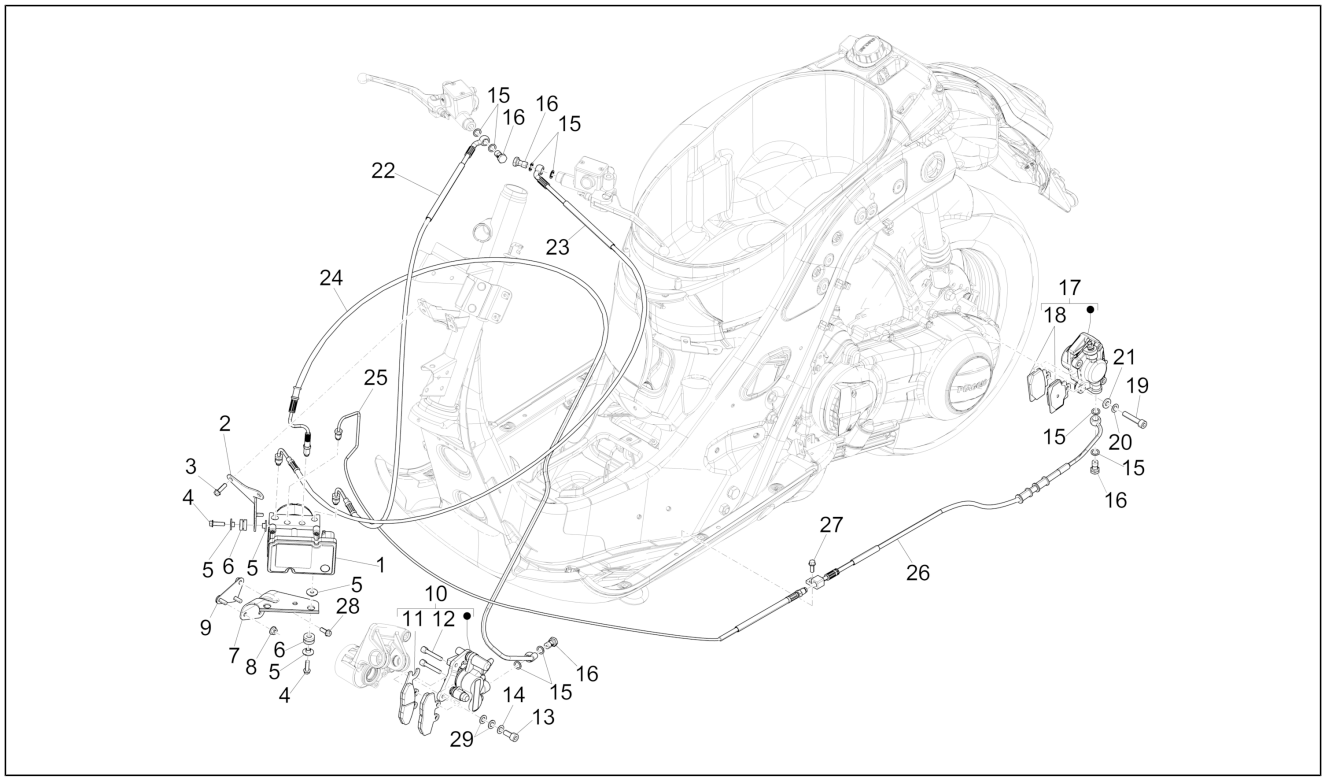

Pos.	Código	Descripción	Cant.	Variantes
28	B016777	Torn. CH con reborde M6x16	1	**Versión:**ABS Version[ABS], Touring ABS Version[T]
29	828961	Arandela plana 8,2x17x2,5	2	**Versión:**ABS Version[ABS], Touring ABS Version[T]

Grupo	Instalación eléctrica
Código	06.01
Descripción	Conmutadores - Conmutadores - Pulsadores - Interruptores
Revisión	1

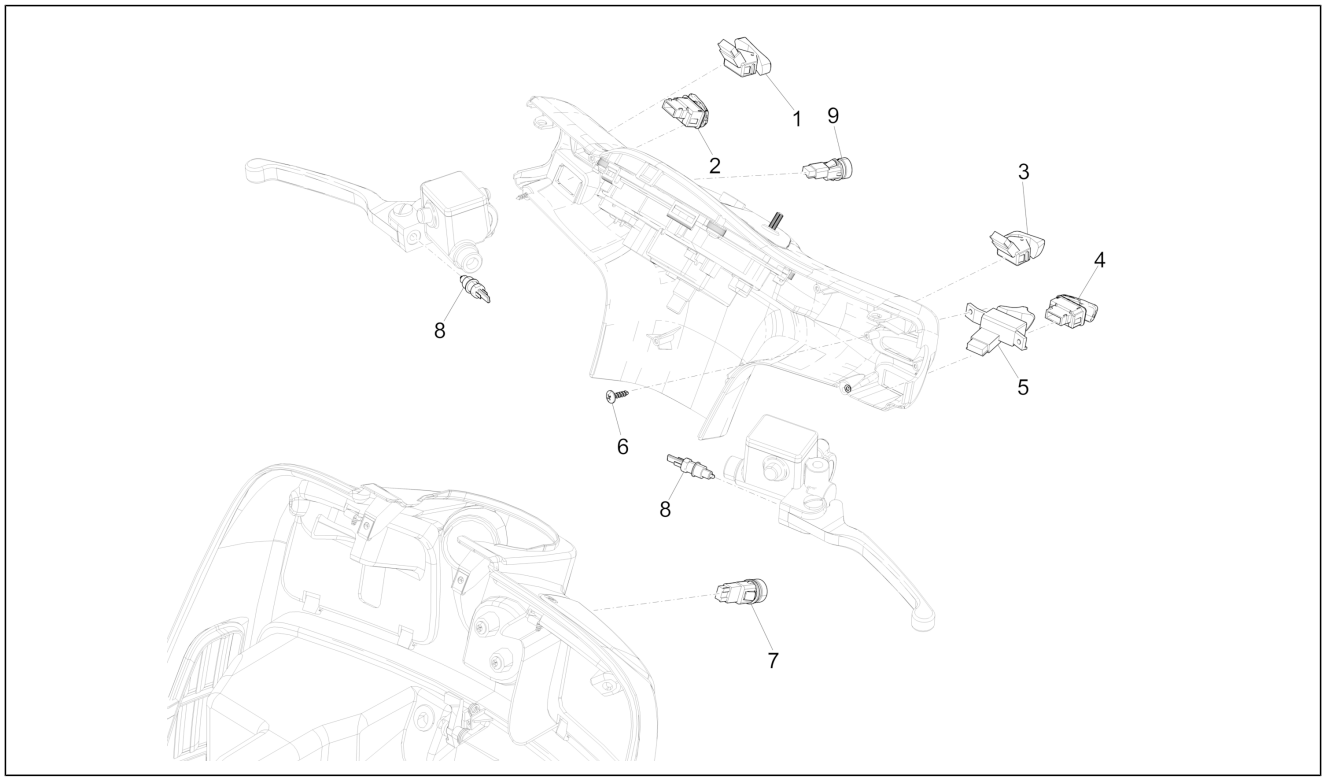

Pos.	Código	Descripción	Cant.	Variantes
1	294877	Desviador luz	1	
1	641761	Desviador luz	1	**Versión:**ABS Version[ABS], Touring ABS Version[T]
2	641359	Pulsador arranque	1	
2	641609	Pulsador de arranque	1	
3	584599	Interruptor de paro del motor	1	
4	641358	Pulsador clacson	1	
4	641743	Boton	1	
5	294723	Conmutador intermitentes	1	
5	641745	Conmutador intermitente	1	**Versión:**ABS Version[ABS], Touring ABS Version[T]
6	297498	Tornillo autorrosc. M3,5x13	2	
7	582988	Pulsador apertura sillín	1	
8	642032	Pulsador stop	2	
9	641859	Pulsante Mode	1	**Versión:**ABS Version[ABS], Touring ABS Version[T]

Grupo	Instalación eléctrica
Código	06.03
Descripción	Faros delanteros - Indicadores de dirección
Revisión	1

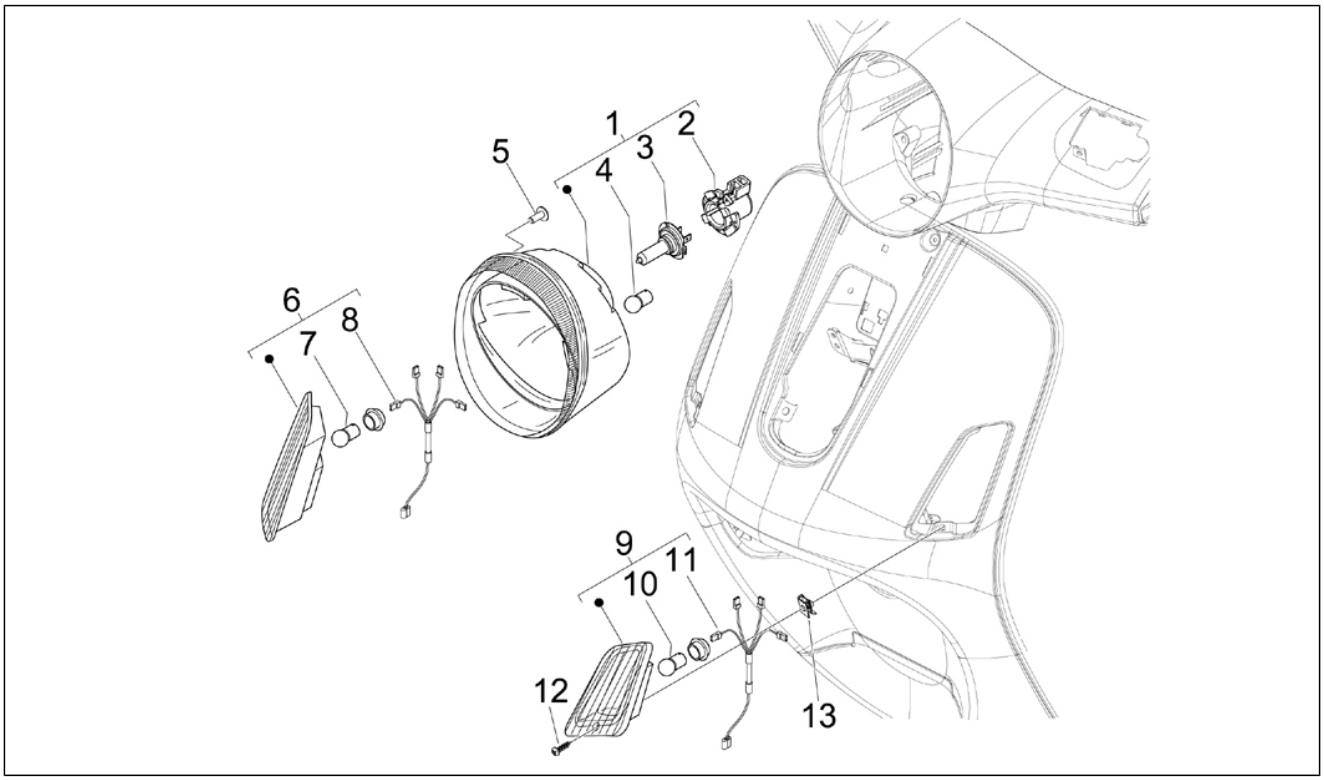

Pos.	Código	Descripción	Cant.	Variantes
1	1D000483	Proyector compl.	1	**Versión:**ABS Version[ABS], Touring ABS Version[T]
1	1D000642	Faro delantero completo	1	**Versión:**ABS Version[ABS], Inghilterra[UK]
1	58267R	Proyector compl.	1	
2	253327	Portalámparas	1	
3	292723	Lámpara H4 60/55W 12V	1	
4	292022	Lámpara 12V-5W	1	
5	296458	Tornillo autorrosc. L=35 mm	4	
6	1D000475	Intermitente delantero derecho	1	**Versión:**ABS Version[ABS], Touring ABS Version[T], Inghilterra[UK]
6	584970	Intermitente delantero DCH.	1	
7	1D000261	Lámpara halógena 12V-6W	1	**Versión:**ABS Version[ABS], Touring ABS Version[T], Inghilterra[UK]
7	581904	Lámpara	2	
8	583864	Grupo de cables	1	
9	1D000476	Intermitente delantero izquierdo	1	**Versión:**ABS Version[ABS], Touring ABS Version[T], Inghilterra[UK]
9	584971	Intermitente delantero IZQ.	1	
10	1D000261	Lámpara halógena 12V-6W	1	**Versión:**ABS Version[ABS], Touring ABS Version[T], Inghilterra[UK]
10	581904	Lámpara	2	
11	583864	Grupo de cables	1	
12	008457	Torn. autorr. M4,2x19	2	
13	CM017406	Placa	2	

Grupo	Instalación eléctrica
Código	06.04
Descripción	Faros traseros - Indicadores de dirección
Revisión	1

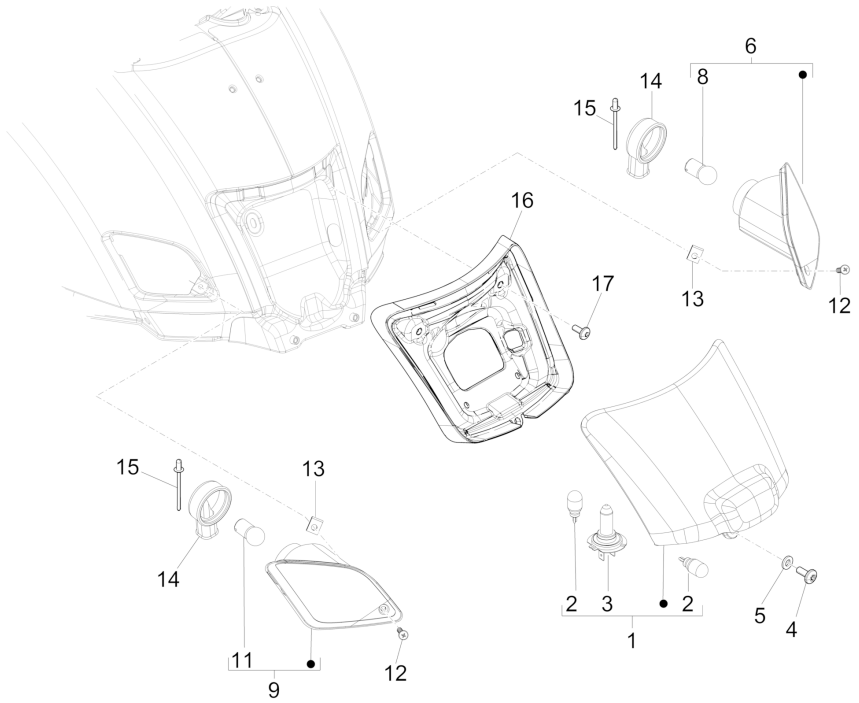

Pos.	Código	Descripción	Cant.	Variantes
1	1D000516	Piloto trasero	1	**Versión:**ABS Version[ABS], Touring ABS Version[T], Inghilterra[UK]
1	58266R	Faro trasero completo	1	
2	292022	Lámpara 12V-5W	2	
3	638536	Lámpara 12V-16W	1	
4	CM179301	Tornilla M6x16	1	
4	CM179305	Tornillo M6x25	1	**Versión:**ABS Version[ABS], Touring ABS Version[T], Inghilterra[UK]
5	006976	Arandela elástica 12x6,4x0,5	1	
6	1D000477	Intermitente trasero der.	1	**Versión:**ABS Version[ABS], Touring ABS Version[T], Inghilterra[UK]
6	584972	Intermitente trasero DCH.	1	
8	181746	Lámpara 12V-10W	1	
9	1D000478	Intermitente trasero izq.	1	**Versión:**ABS Version[ABS], Touring ABS Version[T], Inghilterra[UK]
9	584973	Intermitente trasero IZQ.	1	
11	181746	Lámpara 12V-10W	1	
12	008457	Torn. autorr. M4,2x19	2	
13	CM017406	Placa	2	
14	250522	Capuchón	2	
15	622357	Remache	2	
16	1B000959	Marco faro	1	**Versión:**ABS Version[ABS], Touring ABS Version[T], Inghilterra[UK]
17	CM179301	Tornilla M6x16	2	**Versión:**ABS Version[ABS], Touring ABS Version[T], Inghilterra[UK]

Grupo	Instalación eléctrica
Código	06.05
Descripción	Telerruptores - Bateria - Claxon
Revisión	1

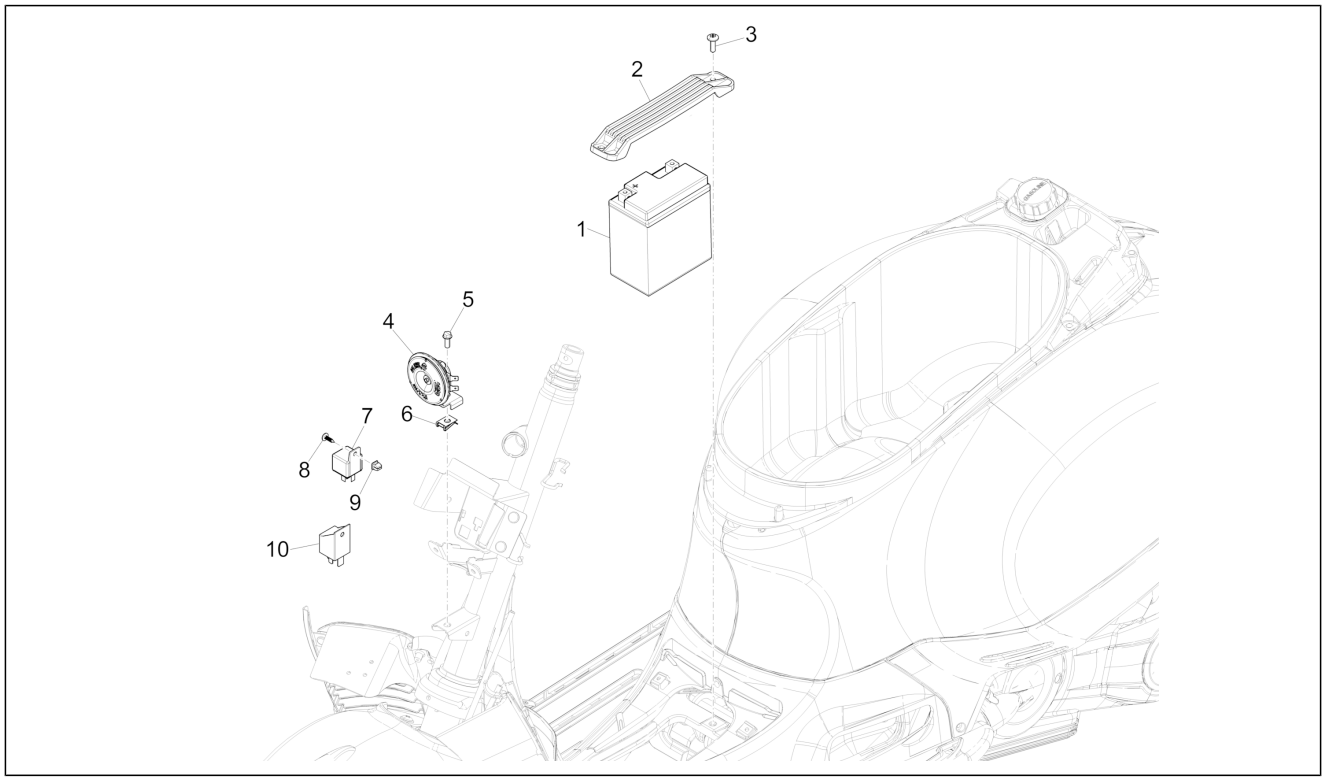

Pos.	Código	Descripción	Cant.	Variantes
1	583158	Batería (Yuasa) 12V-10Ah	1	
2	621830	Soporte bateria	1	
3	259830	Tornillo métrico M6x20	2	
3	CM179201	Tornillo métrico M6x22	2	**Versión:**ABS Version[ABS], Touring ABS Version[T], Inghilterra[UK]
4	58093R	Claxon	1	
5	B016777	Torn. CH con reborde M6x16	1	
6	254485	Placa elastica M6	1	
7	641933	Telerruptor con resistencia 12V-30A	3	
7	643452	Microrelé con resistencia 12V-30A/10A	3	**Versión:**ABS Version[ABS], Touring ABS Version[T], Inghilterra[UK]
8	259349	Tornillo M4,2x13	1	
9	199190	Taco de expansión	1	
10	58115R	Telerruptor de arranque 12V-80A	1	

Grupo	Instalación eléctrica
Código	06.06
Descripción	Reguladores de tensión - Centralitas electrónicas - Bobina A.T.
Revisión	1

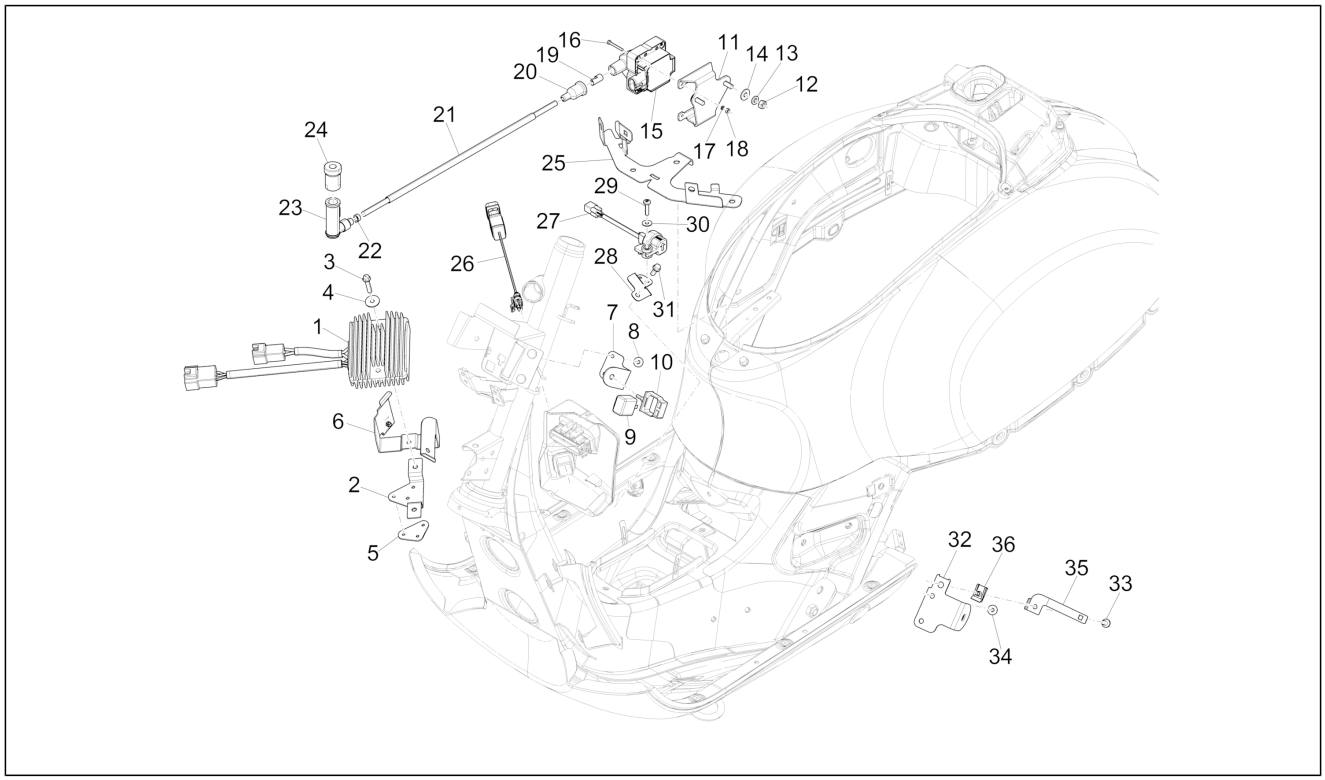

Pos.	Código	Descripción	Cant.	Variantes
1	641709	Regulador de tensión	1	
2	621157	Estribo del soporte del regulador de tensión	1	
3	B016792	Torn. CH con reborde M6x30	2	
4	270216	Arandela plana	1	
5	622838	Placa de fijación del regulador	1	
6	642275	Estribo soporte conectores	1	
7	652706	Estribo dispositivo intermitente	1	
8	969224	Tuerca	2	
9	640289	Dispositivo intermitentes	1	
9	680228	Dispositivo intermitentes	1	**Versión:**ABS Version[ABS], Touring ABS Version[T], Inghilterra[UK]
10	291017	Soporte elástico	1	
11	641105	Estribo soporte de la bobina AT	1	
12	020106	Tuerca M6	2	
13	016406	Arandela elástica 6,4x11,8x1	2	
14	013880	Arandela plana 16x6,5x1,5	2	
15	58120R	Bobina A.T.	1	
16	583236	Tornillo M3x20	4	
17	012554	Arandela 3.2x5.7x0.9	4	
18	020003	Tuerca m3	4	
19	015014	Terminal cable	1	
20	071671	Capuchón aislante	1	
21	080341	Cable base A.T.	1	
22	145298	Abrazadera ajustable L=180mm	1	
23	969348	Capuchón blind.	1	
24	641643	Abrazadera protección bujia	1	
25	656331	Estribo soporte conectores	1	

Grupo	Instalación eléctrica
Código	06.06
Descripción	Reguladores de tensión - Centralitas electrónicas - Bobina A.T.
Revisión	1

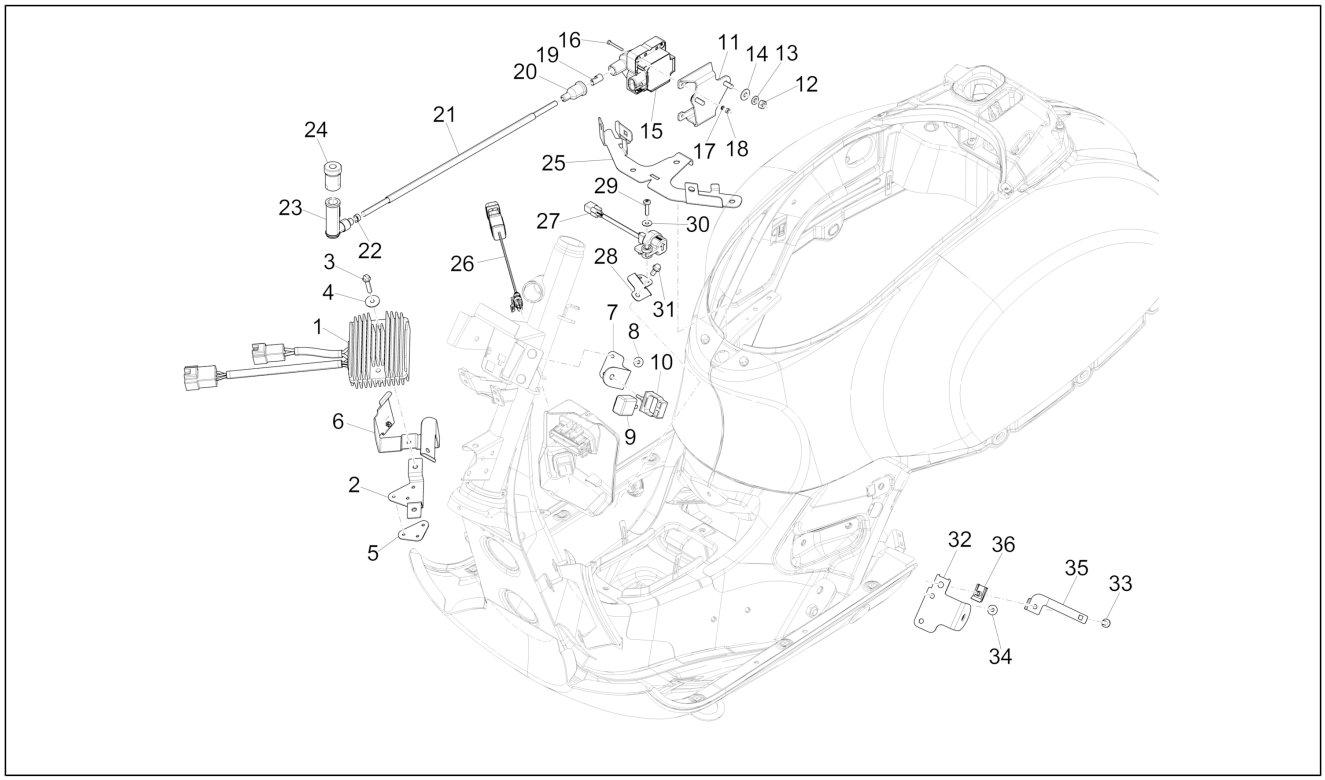

Pos.	Código	Descripción	Cant.	Variantes
26	643277	Toma USB	1	**Versión:**ABS Version[ABS], Touring ABS Version[T], Inghilterra[UK]
27	680071	Sensor antivuelco	1	**Versión:**ABS Version[ABS], Touring ABS Version[T], Inghilterra[UK]
28	1D000488	Estribo del sensor antivuelco	1	**Versión:**ABS Version[ABS], Touring ABS Version[T], Inghilterra[UK]
29	015856	Tornillo M5x21	1	**Versión:**ABS Version[ABS], Touring ABS Version[T], Inghilterra[UK]
30	097733	Arandela plana Ø5,3xØ14x1	1	**Versión:**ABS Version[ABS], Touring ABS Version[T], Inghilterra[UK]
31	B016777	Torn. CH con reborde M6x16	1	**Versión:**ABS Version[ABS], Touring ABS Version[T], Inghilterra[UK]
32	1D000504	Estribo dispositivo intermitente	1	**Versión:**ABS Version[ABS], Touring ABS Version[T], Inghilterra[UK]
33	015946	Tornillo	1	**Versión:**ABS Version[ABS], Touring ABS Version[T], Inghilterra[UK]
34	969224	Tuerca	2	
35	1D000506	Estribo conectores	1	**Versión:**ABS Version[ABS], Touring ABS Version[T], Inghilterra[UK]
36	254485	Placa elastica M6	1	**Versión:**ABS Version[ABS], Touring ABS Version[T], Inghilterra[UK]

Grupo	Instalación eléctrica
Código	06.08
Descripción	Grupo cables principal
Revisión	1

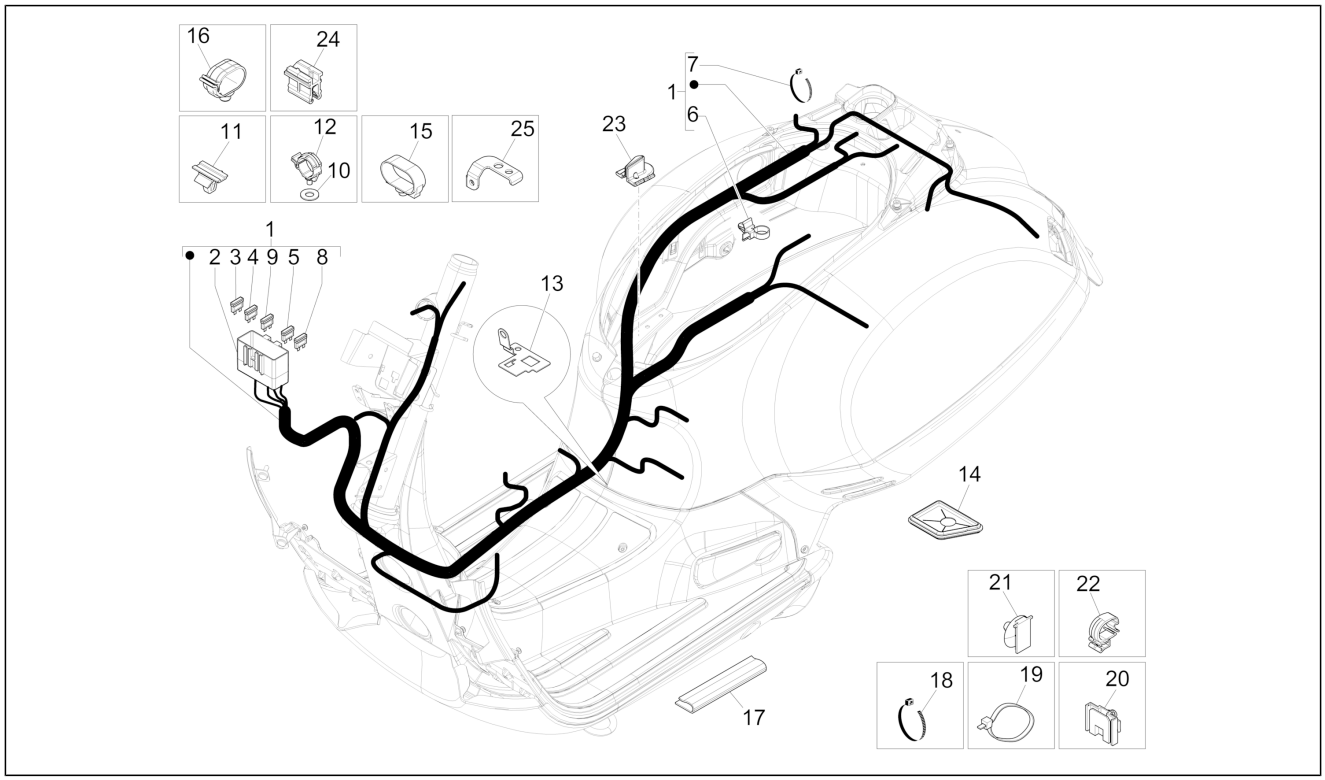

Pos.	Código	Descripción	Cant.	Variantes
1	1D000414	Conjunto cables bastidor	1	**Versión:**ABS Version[ABS], Touring ABS Version[T], Inghilterra[UK]
1	642660	Conjunto cables bastidor	1	
2	584211	Caja portafusibles	1	
3	290860	Fusible 15A	2	
4	252945	Fusible 7,5A	4	
4	252945	Fusible 7,5A	3	**Versión:**ABS Version[ABS], Touring ABS Version[T], Inghilterra[UK]
5	CM225730	Fusible 30A	1	
6	640879	Abrazadera 2,7x132	1	
7	145298	Abrazadera ajustable L=180mm	1	
8	292507	Fusible 10A	1	**Versión:**ABS Version[ABS], Touring ABS Version[T], Inghilterra[UK]
9	580561	Fusible 20A	1	**Versión:**ABS Version[ABS], Touring ABS Version[T], Inghilterra[UK]
10	097734	Arandela	1	
11	639560	Tenacilla para conector	1	
12	CM006903	Clip de retención tubos/cables	1	
12	CM006907	Clip de retención tubos/cables L=16	2	
12	CM006911	Muelle retención	1	
13	641532	Estribo porta-fusibles	1	
14	641547	Tapón	1	
15	CM006902	Muelle retención	2	
16	CM006904	Muelle retención l=27	3	
17	CM077703	Protección	4	
18	145298	Abrazadera ajustable L=180mm	6	
19	257134	Abrazadera ajustable L=277	3	
20	641599	Muelle conectores	1	
21	584520	Muelle conector	1	

Grupo	Instalación eléctrica
Código	06.08
Descripción	Grupo cables principal
Revisión	1

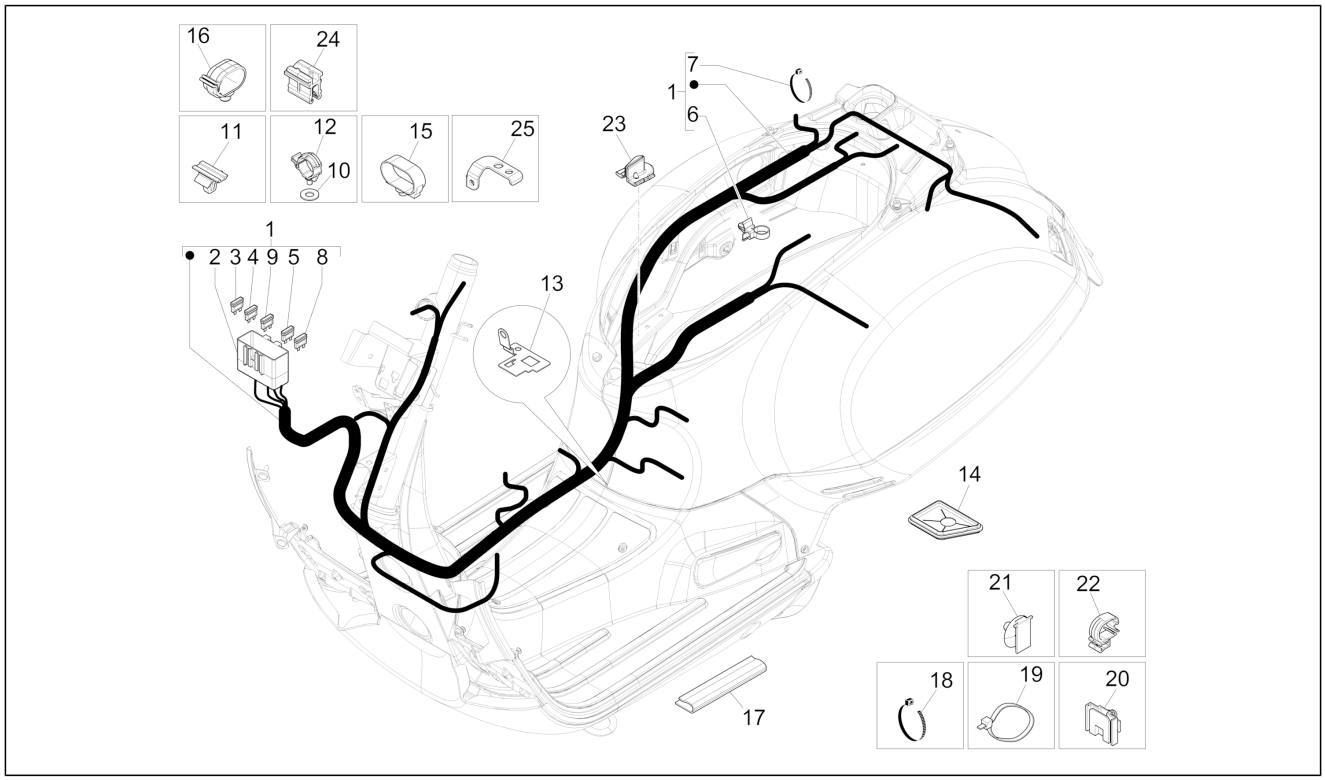

Pos.	Código	Descripción	Cant.	Variantes
22	CM013202	Clip de retención tubos/cables	1	
23	656656	Protección	1	
24	1D000680	Muelle conectores	2	**Versión:**ABS Version[ABS], Touring ABS Version[T]
25	639843	Estribo	2	