PIAGGIO & C. s.p.a.

CATÁLOGO DE PIEZAS DE REPUESTO

Vespa GTS 250 ABS 2005-2009

Prefijo chasis: ZAPM45101
Prefijo motor: M451M

Vespa GTS 250 **NVG4000U03**

Índice

Productos terminados....4
Índice alfanumérico....5
Motor....11
Tabla 01.02 - Motor completo....11
Tabla 01.05 - Cárter....12
Tabla 01.06 - Cigüeñal....14
Tabla 01.07 - Grupo cilindro-pistón-eje....15
Tabla 01.10 - Grupo culata - Valvula....16
Tabla 01.11 - Grupo soporte balancines....17
Tabla 01.12 - Tapa culata....18
Tabla 01.13 - Polea conductora....19
Tabla 01.14 - Polea conducida....20
Tabla 01.15 - Tapa cárter - Refrigeracion cárter....21
Tabla 01.18 - Bomba de aceite....22
Tabla 01.19 - Bomba de agua....24
Tabla 01.20 - Arranque - Arranque electrico....25
Tabla 01.21 - Volante magnetico....26
Tabla 01.23 - Tapa volante magnetico - Filtro de aceite....27
Tabla 01.25 - Grupo reductor....28
Tabla 01.36 - Cuerpo con mariposa - Inyector - Racord admisión....29
Tabla 01.42 - Silenciador....30
Tabla 01.45 - Filtro de aire....31
Chasis - Partes plástico - Carrocerias....32
Tabla 02.01 - Chasis/carrocería....32
Tabla 02.25 - Caballete/s....33
Tabla 02.26 - Escudo delantero....34
Tabla 02.30 - Maletero delantero - Contraescudo....35
Tabla 02.31 - Cubierta central - Estribos....39
Tabla 02.32 - Cubiertas laterales - Spoiler....40
Tabla 02.33 - Alojamiento rueda - Guardabarros....43
Tabla 02.34 - Alojamiento casco - Parte debajo sillìn....44
Tabla 02.37 - Cubierta trasera - Salpicador....45
Tabla 02.38 - Letreros - Escudos....47
Tabla 02.39 - Sillín/asientos - Bolsa herramienta....48
Tabla 02.44 - Portaequipajes trasero....49
Tabla 02.45 - Retrovisor/es....50
Tabla 02.46 - Cerraduras....51
Tabla 02.47 - Depósito carburante....52
Tabla 02.53 - Instalación de alimentación....53
Tabla 02.55 - Instalación de refrigeracion....54
Manillar/Dirección....56
Tabla 03.01 - Coberturas manillar....56
Tabla 03.02 - Tablero de instrumentos - Cruscotto....59

Tabla 03.06 - Manillar - Bomba freno....60
Suspensiones - Ruedas....61
Tabla 04.01 - Brazo oscilante....61
Tabla 04.02 - Horquilla/Tubo direccion - Conjunto tejuelos....62
Tabla 04.10 - Suspensión trasera - Amortiguador/es....65
Tabla 04.11 - Rueda delantera....67
Tabla 04.12 - Rueda trasera....68
Instalación de frenos - Transmisiones....69
Tabla 05.01 - Tuberìas frenos - Pinzas del freno....69
Tabla 05.03 - Transmisiónes....72
Instalación eléctrica....73
Tabla 06.01 - Conmutadores - Conmutadores - Pulsadores - Interruptores....73
Tabla 06.03 - Faros delanteros - Indicadores de dirección....74
Tabla 06.04 - Faros traseros - Indicadores de dirección....75
Tabla 06.05 - Telerruptores - Bateria - Claxon....76
Tabla 06.06 - Reguladores de tensión - Centralitas electrónicas - Bobina A.T....77
Tabla 06.08 - Grupo cables principal....78

Productos terminados

Código	Validez
NVG4000U03	
NVG490AU03	**COLOR VEHÍCULO:**Negro brillante[94]
NVG49AAU03	**COLOR VEHÍCULO:**Negro brillante[94]
NVG4DDAU03	**COLOR VEHÍCULO:**Midnight[222/A]
NVG4DEAU03	**COLOR VEHÍCULO:**Midnight[222/A]
NVG4EICU03	**COLOR VEHÍCULO:**Gris Stardust[760/A]
NVG4EUCU03	**COLOR VEHÍCULO:**Gris Clarito Matallizado[711/B]
NVG4F2CU03	**COLOR VEHÍCULO:**Gris Excalibur[738/A]
NVG4GPCU03	**COLOR VEHÍCULO:**Amarillo Lime[928/A]
NVG4GVAU03	**COLOR VEHÍCULO:**Bronzo Metallizzato[579]
NVG4M5AU03	**COLOR VEHÍCULO:**Marrone Metallizzato[112/A]
NVG4NDAU03	**COLOR VEHÍCULO:**Negro Grafito[79/A]
NVG4R7AU03	**COLOR VEHÍCULO:**Rojo Dragon[894]
NVG4RIAU03	**COLOR VEHÍCULO:**Rojo Vintage[820/A]
NVG4XNAU03	**COLOR VEHÍCULO:**Negro Competition[98/A]

Código	Nº Tabla	Pos.
000097	01.21	8
000674	01.05	2
002440	02.25	9
002440	04.01	10
002440	04.10	10
002440	04.10	5
003053	03.01	7
003054	06.01	12
003056	01.45	17
003056	01.45	9
003058	04.10	16
003058	05.01	47
006078	04.02	61
006078	06.03	19
006416	04.01	15
006422	04.02	22
006635	01.15	2
006635	04.02	51
006731	04.02	5
006966	02.33	5
006966	02.44	5
006975	04.02	24
006976	06.04	4
008375	01.20	8
008457	06.03	15
008457	06.04	15
0111094	04.02	10
012528	01.23	14
012528	04.02	15
012533	01.45	16
012533	01.45	8
012533	02.39	8
012533	02.44	5
012535	04.02	43
012535	04.10	24
012543	03.06	10
012554	06.06	4
012789	04.02	54
012789	04.10	15
013763	02.37	11
013777	02.39	9
013777	02.44	6
013880	02.47	2
013880	06.06	7
013962	04.10	9
014754	02.30	24
015014	06.06	6
015330	03.06	11
015727	02.33	3
016343	04.02	60
016404	02.37	12
016406	02.47	3
016406	06.05	6
016406	06.06	8
016408	04.02	38
016408	04.10	11
016626	04.10	9
016686	03.02	6
018538	01.11	13
018575	01.05	17
018575	01.21	6
018575	01.21	9
018591	02.37	13
018639	01.36	5
018639	02.47	4
018640	01.45	7
020003	06.06	5

Código	Nº Tabla	Pos.
020008	04.10	4
020104	02.37	14
020106	06.06	9
020108	04.02	40
020108	05.01	2
021108	04.10	12
021114	04.02	52
021210	04.02	44
030115	02.25	8
031056	03.02	4
031058	04.02	23
031091	02.47	4
031091	05.01	10
031091	05.01	8
031119	04.02	37
031119	05.01	16
031119	05.01	3
031153	04.10	23
063435	01.10	16
071671	06.06	10
080341	06.06	11
092517	04.02	55
119219	04.02	4
123394	03.06	3
127927	05.01	40
127927	05.01	51
140435	02.46	4
145298	01.42	15
145298	04.02	67
145298	06.08	6
149104	04.02	33
149104	04.10	17
149104	04.11	4
149104	05.01	42
168077	02.55	25
174085	04.02	41
174088	04.02	42
174874	04.02	35
177408	04.02	18
177414	04.02	21
177436	04.02	30
177442	04.02	48
177443	04.02	47
177445	04.02	19
177451	04.02	3
177494	04.02	31
177521	04.02	20
177609	04.02	53
177610	04.02	50
178149	04.10	2
178150	04.10	13
178790	03.06	12
181746	06.04	11
181746	06.04	7
191189	02.25	2
192598	02.33	4
194423	04.10	18
198513	04.02	6
199190	02.26	3
199190	02.30	25
199190	02.31	4
199190	02.32	11
199190	06.05	9
1U0000765	04.02	1
219165	05.01	38
230636	04.02	63
231590	04.02	66

Código	Nº Tabla	Pos.
239388	01.05	13
239388	01.05	3
239388	01.15	4
241936	05.01	14
241937	03.02	5
250522	06.03	20
250522	06.04	16
252420	02.30	6
252945	06.08	4
253327	06.03	2
253937	02.46	5
254485	01.45	11
254485	02.31	5
254485	02.33	6
254485	02.37	4
254485	02.47	9
254485	02.55	30
254485	02.55	5
254485	02.55	9
254485	06.04	17
254485	06.05	2
257134	05.01	26
257134	06.08	17
257614	02.30	7
258146	01.15	8
258146	01.45	6
258160	02.47	11
258249	02.30	26
258249	02.30	36
258249	02.31	6
258249	03.01	8
258403	06.01	1
259166	01.45	15
259348	04.02	12
259349	02.30	28
259349	02.30	43
259349	02.30	8
259349	02.31	13
259349	02.32	12
259349	04.02	14
259349	04.02	64
259349	06.05	10
259372	02.30	30
259372	02.30	32
259830	02.31	7
259830	06.05	14
259832	02.47	10
260918	01.36	4
260918	01.45	2
265451	05.01	29
265451	05.01	52
266841	04.02	26
266845	04.01	6
267038	04.10	14
267115	03.01	9
267819	04.02	28
267958	02.26	2
268158	04.10	6
268596	02.30	5
268596	02.30	9
268596	02.37	16
268596	03.01	10
269118	04.02	25
269755	01.25	13
270793	01.15	10
270793	02.55	3
270793	03.02	3

Código	Nº Tabla	Pos.
271147	04.02	46
271434	03.06	8
271452	03.06	4
271453	03.06	5
271477	04.02	62
271740	04.01	7
271807	04.01	8
272426	02.25	15
272750	04.10	31
272836	02.37	5
272836	02.55	6
272836	05.01	15
272836	06.04	5
272836	06.08	10
273460	04.10	32
273693	04.02	36
273754	02.25	10
274246	01.14	20
277916	01.05	26
277916	01.07	9
277916	01.18	9
285536	01.18	12
285846	01.10	10
287913	01.18	2
288245	01.45	19
288245	02.37	9
288245	02.46	2
288245	02.55	2
288474	01.23	16
290860	06.08	5
292022	06.03	3
292022	06.03	7
292022	06.04	2
292507	06.08	3
292723	06.03	4
294678	03.01	11
294723	06.01	2
294877	06.01	3
295789	02.25	3
296456	02.39	2
296458	06.03	5
297027	01.10	18
297498	02.30	10
297498	06.03	16
298581	02.46	6
298604	02.01	2
298604	02.46	27
298731	02.46	23
298838	02.46	10
298903	02.46	7
299557	02.01	12
299972	02.30	34
299972	02.46	13
307166	05.01	28
319538	02.44	7
323990	01.21	7
411296	01.10	12
411311	01.05	4
414837	01.18	15
414837	01.20	9
414838	01.11	9
414838	01.23	4
414838	02.47	5
430264	01.15	12
430585	01.14	4
431065	01.05	25
431089	01.14	17

Código	Nº Tabla	Pos.
432142	01.05	27
433232	01.14	5
433800	06.03	18
434541	01.18	16
434541	06.05	3
434885	01.13	9
434947	02.25	4
435629	01.10	2
436438	01.10	7
436695	01.18	3
436947	01.42	14
463195	02.32	7
478115	01.05	5
478115	01.07	10
478985	01.15	3
479132	01.45	12
479515	01.21	3
479986	01.18	11
479986	01.19	18
480853	01.10	3
482305	01.14	18
483226	01.14	9
483711	01.10	6
483767	01.05	18
483785	01.05	6
483889	01.13	2
483914	01.10	9
483918	01.18	20
484034	01.05	7
484123	01.11	11
484123	01.23	15
4847395	01.11	1
4847405	01.11	4
484819	01.11	2
484819	01.11	5
484908	01.07	3
485047	01.05	19
485080	01.19	12
485655	01.05	20
485703	01.25	14
485868	01.18	17
486075	01.23	8
486081	01.05	9
486324	01.13	10
486324	01.14	21
486343	01.11	7
486363	01.07	4
486974	01.11	15
487211	01.25	6
487832	01.11	16
487833	01.11	17
487936	01.14	6
487989	01.12	6
497551	01.02	2
497585	01.02	3
56127R	04.01	13
561433	04.02	17
56286R	04.02	32
562923	03.06	6
56347R	04.11	1
56347R	04.12	1
563728	04.10	19
564053	04.02	27
564629	01.18	28
564629	05.01	13
56465R	02.25	14
56474R	04.01	1

Código	Nº Tabla	Pos.
564761	05.01	27
56484R	04.02	45
56484R	04.12	4
564878	04.01	18
567642	02.37	8
57313R	02.55	11
57314R	02.55	12
57323R	02.45	1
57326R	02.01	7
57327R	02.01	5
57333R	02.55	13
573426	02.46	24
57356R	02.38	6
57357R	02.38	5
574646	02.32	8
575249	02.30	27
575249	02.31	8
575249	02.33	12
575249	02.37	6
575249	02.46	3
575249	02.55	10
575249	02.55	31
575607	02.30	11
575819	02.30	12
576464	02.38	4
576542	02.53	7
576546	02.53	8
577005	02.30	13
577128	02.46	14
577129	02.46	15
577131	02.46	16
577175	02.30	2
5771750090	02.30	2
57717500DE	02.30	2
57717500F2	02.30	2
57717500ND	02.30	2
57717500R7	02.30	2
57717500RI	02.30	2
57717500XN2	02.30	2
577180	02.31	2
577181	02.31	3
577182	02.31	11
577183	02.55	1
577187	02.55	16
577195	02.55	29
577201	02.55	18
577205	02.55	20
577384	02.55	19
577395	02.30	29
577395000C	02.30	29
577396000C	02.30	31
577397	02.01	4
577398	02.01	3
577399	02.30	14
577400	02.30	15
577405000C	02.32	13
5774050042	02.32	13
5774050043	02.32	13
577406	02.31	10
577433	02.55	21
577447	02.30	16
577453	02.30	37
577454	02.46	22
577456	02.46	25
577468	02.30	17
577471	02.46	17
577473	02.32	3

Código	Nº Tabla	Pos.
5774730090	02.32	3
57747300DE	02.32	3
57747300EU	02.32	3
57747300F2	02.32	3
57747300GP	02.32	3
57747300GV	02.32	3
57747300M5	02.32	3
57747300ND	02.32	3
57747300R7	02.32	3
57747300RI	02.32	3
57747300XN2	02.32	3
577474	02.32	4
5774740090	02.32	4
57747400DE	02.32	4
57747400EI	02.32	4
57747400EU	02.32	4
57747400F2	02.32	4
57747400GP	02.32	4
57747400GV	02.32	4
57747400M5	02.32	4
57747400ND	02.32	4
57747400R7	02.32	4
57747400RI	02.32	4
57747400XN2	02.32	4
577492	02.39	3
577594	02.30	18
577620	02.30	35
577620	02.46	18
577856000C	02.30	19
5778560043	02.30	19
577857000C	02.30	20
5778570043	02.30	20
577861	02.30	21
580653	06.08	7
58070R	01.21	1
58071R	01.21	2
58092R	06.05	1
58110R	01.21	2
581142	06.05	12
58115R	06.05	8
58120R	06.06	1
58142R	01.20	1
581440	06.08	8
582041	06.01	4
582298	02.25	11
58266R	06.04	1
58267R	06.03	1
582787	04.02	9
582828	03.06	14
582850	02.25	12
582851	02.25	13
582988	06.01	6
582990	02.46	19
583236	06.06	3
583282	02.55	28
583282	06.08	20
584121	02.46	20
584211	06.08	2
584332	06.03	12
584332	06.03	9
584344	01.42	12
584520	06.08	19
584599	06.01	8
584669	02.55	4
584678	06.04	13
584679	06.04	9
584726	06.03	6

Código	Nº Tabla	Pos.
584867	06.05	4
584877	02.37	15
584884	02.37	10
584953	06.01	11
584972	06.04	6
584973	06.04	10
58503R	04.10	1
597149	04.10	7
597317	04.01	12
597418	05.01	57
597528	04.10	21
597564	04.12	5
597565	04.12	6
597633	05.01	29
597679	04.11	3
597679	04.12	3
597758	04.02	29
597857	04.01	4
597912	05.01	9
597914	04.01	5
598134	04.02	39
598143	04.10	3
598237	04.01	16
598277	04.11	2
598278	04.12	2
598615	04.02	11
598615000C	04.02	11
598615000C	04.02	11
59861500DE	04.02	11
59861500ND	04.02	11
598715	04.12	7
598917	04.01	2
598919	05.01	48
599059	04.01	19
599077	04.01	17
599097	02.25	5
599208	01.42	9
599246	04.01	11
599250	04.01	14
599561	02.25	6
599593	04.10	27
599677	02.33	2
599678	03.01	3
5996780090	03.01	3
59967800DE	03.01	3
59967800EI	03.01	3
59967800EU	03.01	3
59967800F2	03.01	3
59967800GP	03.01	3
59967800GV	03.01	3
59967800M5	03.01	3
59967800ND	03.01	3
59967800R7	03.01	3
59967800RI	03.01	3
59967800XN2	03.01	3
599679	03.01	4
5996790090	03.01	4
59967900DE	03.01	4
59967900EI	03.01	4
59967900EU	03.01	4
59967900F2	03.01	4
59967900GP	03.01	4
59967900GV	03.01	4
59967900M5	03.01	4
59967900ND	03.01	4
59967900R7	03.01	4
59967900RI	03.01	4

Código	Nº Tabla	Pos.
59967900XN2	03.01	4
600161	04.01	3
600164	05.01	31
600165	05.01	32
600256	05.01	33
600276	05.01	17
600276	05.01	4
60057900EI	02.33	1
6006655	04.02	58
600924	04.02	56
601122	04.02	49
601288	03.06	7
601641	05.01	34
601655	04.02	57
601686	05.01	20
601688	05.01	21
601689	05.01	22
601690	05.01	53
601786	05.01	1
601815	04.10	30
601835	05.01	23
620236	02.37	7
620395	02.01	6
620395	02.01	8
620414	02.30	38
620415	02.46	21
620452	02.30	33
620693	02.30	22
620737	02.47	7
620870	02.30	39
62110200F1	02.39	1
62110200F2	02.39	1
62110200F3	02.39	1
621137	02.32	1
6211370090	02.32	1
62113700DE	02.32	1
62113700EI	02.32	1
62113700EU	02.32	1
62113700F2	02.32	1
62113700GP	02.32	1
62113700GV	02.32	1
62113700M5	02.32	1
62113700ND	02.32	1
62113700R7	02.32	1
62113700RI	02.32	1
62113700XN2	02.32	1
621138	02.32	2
6211380090	02.32	2
62113800DE	02.32	2
62113800EI	02.32	2
62113800EU	02.32	2
62113800F2	02.32	2
62113800GP	02.32	2
62113800GV	02.32	2
62113800M5	02.32	2
62113800ND	02.32	2
62113800R7	02.32	2
62113800RI	02.32	2
62113800XN2	02.32	2
621141	02.34	2
621143	02.26	1
6211434090	02.26	1
6211434090	02.26	1
62114340DE	02.26	1
62114340F2	02.26	1
62114340ND	02.26	1
62114340ND	02.26	1

Código	Nº Tabla	Pos.
62114340XN2	02.26	1
62114350GP	02.26	1
62114350GP	02.26	1
62114350ND	02.26	1
62114350R7	02.26	1
62114350RI	02.26	1
62114360F2	02.26	1
62114360F2	02.26	1
62114360F2	02.26	1
621145	02.33	8
621146	02.53	1
621152	02.53	2
621155	02.34	1
621157	06.06	15
621365	02.55	27
621485	02.30	40
621485	05.01	35
621498	02.39	4
621581	02.53	9
621582	02.47	1
621585	02.53	6
621830	06.05	13
622052	02.55	22
622399	02.38	2
622554	02.44	3
622824	02.37	1
6228240090	02.37	1
62282400DE	02.37	1
62282400EU	02.37	1
62282400F2	02.37	1
62282400GP	02.37	1
62282400GV	02.37	1
62282400M5	02.37	1
62282400ND	02.37	1
62282400R7	02.37	1
62282400RI	02.37	1
62282400XN2	02.37	1
622838	06.06	17
622839	02.55	17
62291400R7	02.01	1
62291400RI	02.01	1
62291401	02.01	1
6229145090	02.01	1
62291450DE	02.01	1
62291450F2	02.01	1
62291450GP	02.01	1
62291450ND	02.01	1
62291450RI	02.01	1
62291460F2	02.01	1
622948	01.15	16
623013	02.55	23
623162	02.47	12
623319	02.38	3
623337	02.30	1
6233370090	02.30	1
62333700DE	02.30	1
62333700F2	02.30	1
62333700ND	02.30	1
62333700R7	02.30	1
62333700RI	02.30	1
62333700XN2	02.30	1
623339	02.30	41
623361	06.06	2
62344700DE	03.01	2
62344700F2	03.01	2
62344700GP	03.01	2
62344700ND	03.01	2

Código	Nº Tabla	Pos.
62344700R7	03.01	2
62344700RI	03.01	2
6234480090	03.01	1
62344800EI	03.01	1
62344800F2	03.01	1
62344800GP	03.01	1
6235635	02.37	2
623575	02.32	9
623576	02.44	2
623673	02.55	8
623743	02.53	10
623770	02.30	44
623920	02.44	4
623977	02.44	1
638534	02.46	26
638536	06.04	3
638563	06.03	10
638563	06.03	13
638715	06.03	8
638716	06.03	11
638733	06.05	4
638792	06.03	17
638934	06.08	11
6389495	01.36	1
639000	01.10	14
639026	06.08	9
639028	01.20	2
639030	06.08	13
639067	06.08	1
639082	06.05	5
639110	06.06	14
639359	03.02	2
639843	06.08	21
639914	06.08	1
640278	03.02	1
641105	06.06	2
641320	01.12	11
641358	06.01	10
641359	06.01	9
641541	01.23	9
641933	06.05	11
643132	06.01	5
646762	05.01	36
646803	03.06	16
646803	03.06	18
646867	05.01	24
6468845	05.01	37
646905	05.01	7
647042	05.01	25
647078	05.01	54
647149	05.01	31
647161	05.01	55
648163	05.03	2
6483975	04.02	2
650075	04.02	7
650693	04.02	8
650839	05.03	1
650849	05.03	1
651029	02.33	1
6510290090	02.33	1
65102900DE	02.33	1
65102900EU	02.33	1
65102900F2	02.33	1
65102900GP	02.33	1
65102900ND	02.33	1
65102900R7	02.33	1
65102900RI	02.33	1

Código	Nº Tabla	Pos.
65102900XN2	02.33	1
651173	02.39	5
6526455	03.06	1
652681	03.01	1
65268100DE	03.01	1
65268100EU	03.01	1
65268100F2	03.01	1
65268100GP	03.01	1
65268100GV	03.01	1
65268100M5	03.01	1
65268100R7	03.01	1
65268100RI	03.01	1
65268100XN2	03.01	1
652682	03.01	2
6526820090	03.01	2
6526820090	03.01	2
65268200DE	03.01	2
65268200EU	03.01	2
65268200F2	03.01	2
65268200GP	03.01	2
65268200GV	03.01	2
65268200M5	03.01	2
65268200R7	03.01	2
65268200RI	03.01	2
65268200XN2	03.01	2
65323000F2	02.31	1
65323000ND	02.31	1
65323000RI	02.31	1
655554	03.06	13
656235	02.38	1
656449	02.55	24
656637	02.31	1
6566370090	02.31	1
65663700DE	02.31	1
65663700R7	02.31	1
65663700XN2	02.31	1
656648	02.31	9
657110	02.55	7
665553	02.25	1
6722835	02.26	4
67228400XN2	02.01	1
673243	03.06	9
709047	02.01	10
709047	04.02	34
709047	04.10	22
709047	04.11	5
709047	05.01	18
709047	05.01	43
709047	05.01	5
709047	05.01	50
709532	01.36	7
82518R	01.14	11
82545R	04.10	28
825481	01.42	16
825952	01.18	21
826165	01.18	13
82635R	01.23	10
8263885	01.42	6
82649R	01.18	5
82650R	01.18	14
827085	01.05	23
82723R	01.18	22
827277	01.25	8
82737R	01.20	3
82753R	01.14	12
82782R	01.18	23
827831	01.45	13

Código	Nº Tabla	Pos.
82783R	01.18	6
82806R	01.21	1
82817R	01.11	3
82817R	01.11	6
828210	06.06	13
828217	01.13	14
82831R	01.10	20
828421	01.12	5
828480	01.10	8
828662	01.19	11
828717	01.14	7
82878R	01.05	10
828961	04.11	6
828961	05.01	45
82897R	01.19	3
8290405	01.19	19
8291395	01.11	19
829206	01.25	5
82941R	01.13	8
82948R	01.18	1
829529	01.07	5
82952R	01.21	11
829534	01.12	1
829536	01.12	2
829593	01.18	8
829661	01.05	21
82991R	01.19	4
830056	01.45	10
830057	01.45	18
830061	01.05	16
830061	01.36	6
83007101	01.25	10
83018R	01.05	8
83018R	01.25	2
830249	01.12	4
83034R	01.25	3
830486	01.07	6
830862	01.25	15
831174	01.10	21
831995	01.45	5
831997	01.45	4
832130	01.05	22
833673	01.14	13
833674	01.14	14
833701	01.05	11
833722	01.18	4
833722	02.39	6
833989	01.13	13
834040	05.01	19
834040	05.01	6
834044	01.14	15
834187	01.42	11
834187	02.01	11
834266	01.15	11
840193	01.13	7
840344	01.18	19
840489	01.05	14
840504	01.23	5
840507	01.23	11
840533	01.13	11
8410015	01.25	11
8415390001	01.07	2
8415390002	01.07	2
8415390003	01.07	2
8415390004	01.07	2
841782	01.42	5
842041	04.02	59

Código	Nº Tabla	Pos.
842090	01.15	7
842093	01.15	9
842204	01.13	3
842360	01.10	11
8423835001	01.06	1
8423835002	01.06	1
842385	01.21	10
842389	01.19	2
842390	01.19	16
842683	01.42	8
8427035	01.20	7
842870	01.13	5
842908	01.42	3
843028	01.13	6
843364	01.18	10
843517	01.07	1
843568	01.23	12
8440494	01.14	19
844094	01.12	10
844483	04.10	8
844582	01.05	15
844730	01.19	1
844757	01.45	1
844758	01.45	3
8447595	01.19	5
844864	01.42	2
844927	01.42	4
8449404	01.42	7
844964	01.15	6
845605	01.10	17
845753	01.10	19
845861	01.05	24
846096	01.18	26
846098	01.18	29
847116	01.18	24
847233	01.05	17
847266	01.45	1
847516	01.18	25
847679	01.21	5
847716	01.23	7
847717	01.23	13
8477915	01.11	10
8477975	01.21	4
847928	01.18	18
847929	01.18	7
847931	01.25	9
847974	01.42	13
848039	04.10	20
8481875	01.25	1
848452	01.42	10
848724	01.20	6
8494905	01.21	4
871458	01.15	14
8714725	01.15	1
8722515	01.14	2
872269	01.36	6
872493	01.15	16
872635	01.12	3
872999	01.10	5
873009	01.10	4
873351	01.25	4
8738755	01.25	10
873980	01.25	7
875111	01.05	28
875112	01.07	8
875113	01.07	8
875114	01.07	8

Código	Nº Tabla	Pos.
875694	01.36	2
877136	01.12	7
877285	01.05	12
877309	01.11	12
877528	01.19	9
877771	01.11	8
878626	01.19	13
878647	01.14	8
878651	01.14	16
8786935001	01.05	1
8786935002	01.05	1
878940	01.19	8
8798315	01.19	17
8802111	01.10	1
880650	01.11	14
880651	01.11	18
880950	01.13	12
951685	02.39	10
963486	01.07	7
967351	02.25	7
969224	02.32	10
969224	02.33	13
969224	02.53	5
969224	04.02	13
969224	05.01	11
969224	05.01	39
969296	06.08	12
969348	06.06	12
975855	02.01	9
B0144125	01.42	1
B016792	01.15	15
B016792	01.15	5
B016792	01.18	27
B016792	02.33	7
B016792	05.01	56
B016792	06.06	16
B016807	01.10	13
B016807	01.23	6
B0168885	01.25	12
B017342	01.07	11
B018147	01.10	15
CM001432	02.53	3
CM001903	02.55	32
CM001904	01.12	8
CM001904	01.12	9
CM001904	01.19	14
CM001904	01.19	7
CM001904	02.55	14
CM001904	02.55	33
CM001905	02.55	34
CM001907	02.55	35
CM001908	01.19	15
CM001908	02.55	14
CM001908	02.55	36
CM001915	02.55	37
CM001922	02.55	40
CM002903	05.01	6
CM002910	01.45	14
CM006311	02.30	3
CM006902	06.08	14
CM006903	02.55	38
CM006903	06.08	14
CM006904	06.08	16
CM006906	06.08	15
CM006911	05.01	12
CM012811	02.46	11
CM012813	02.46	12

Código	Nº Tabla	Pos.
CM013201	02.53	4
CM013202	06.08	18
CM017406	06.03	14
CM017406	06.04	14
CM017408	02.30	23
CM017409	03.01	6
CM017410	02.30	4
CM017410	02.30	42
CM017410	02.31	12
CM017410	02.32	5
CM017410	04.02	16
CM017410	04.02	65
CM017418	03.01	5
CM017802	02.55	39
CM023703	02.46	1
CM025709	02.47	8
CM060965	03.06	2
CM063607	03.06	17
CM067801	04.01	9
CM068301	05.01	46
CM073407	02.45	3
CM073408	02.45	2
CM074101	05.01	41
CM074803	03.06	15
CM078201	01.36	3
CM1425905	01.02	1
CM144134	01.14	1
CM144407	01.13	1
CM155106	01.15	13
CM162202	01.25	15
CM179201	02.37	6
CM179201	02.55	10
CM179301	02.37	5
CM179301	02.55	6

Grupo	Motor
Código	01.02
Descripción	Motor completo
Revisión	1

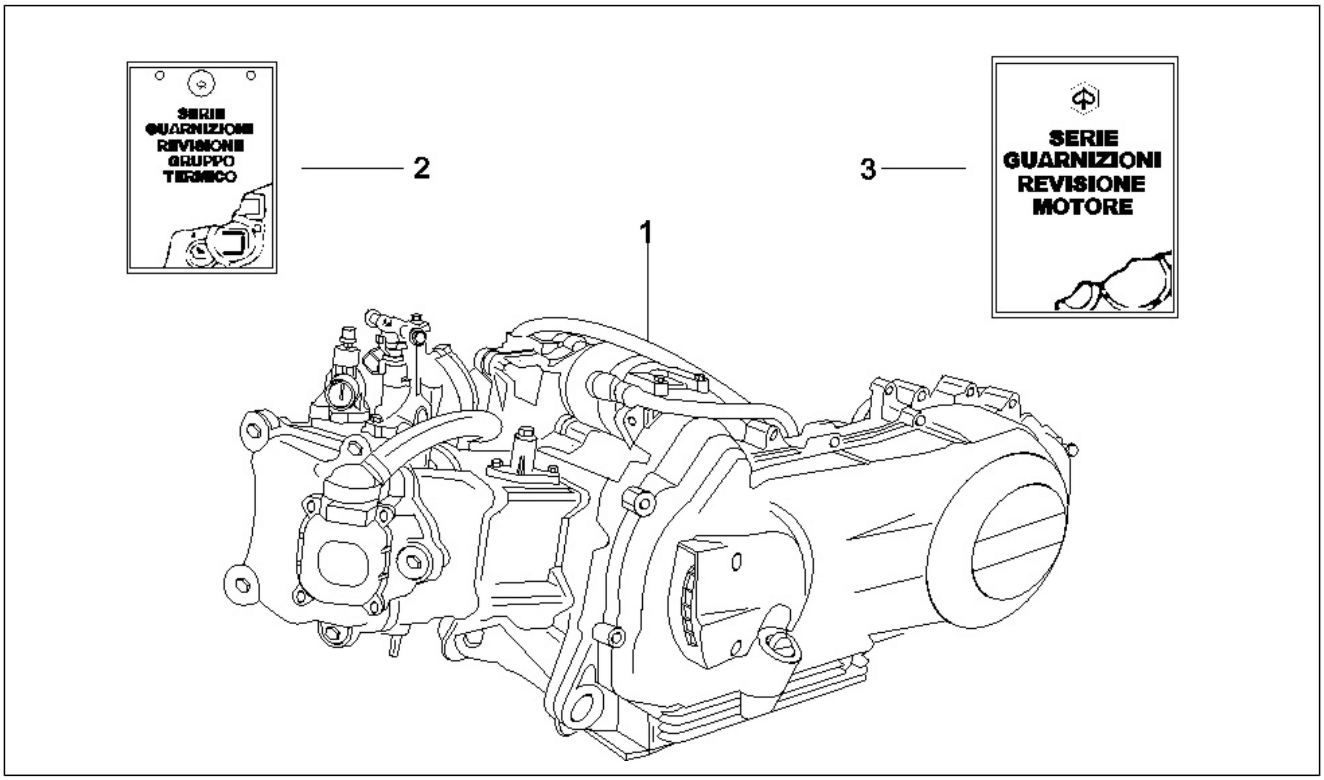

Pos.	Código	Descripción	Cant.	Variantes
1	CM1425905	Motor 250 4T/4V E3 IE	1	
2	497551	Juego de juntas	1	
3	497585	Juntas motor-lote	1	

Grupo	Motor
Código	01.05
Descripción	Cárter
Revisión	1

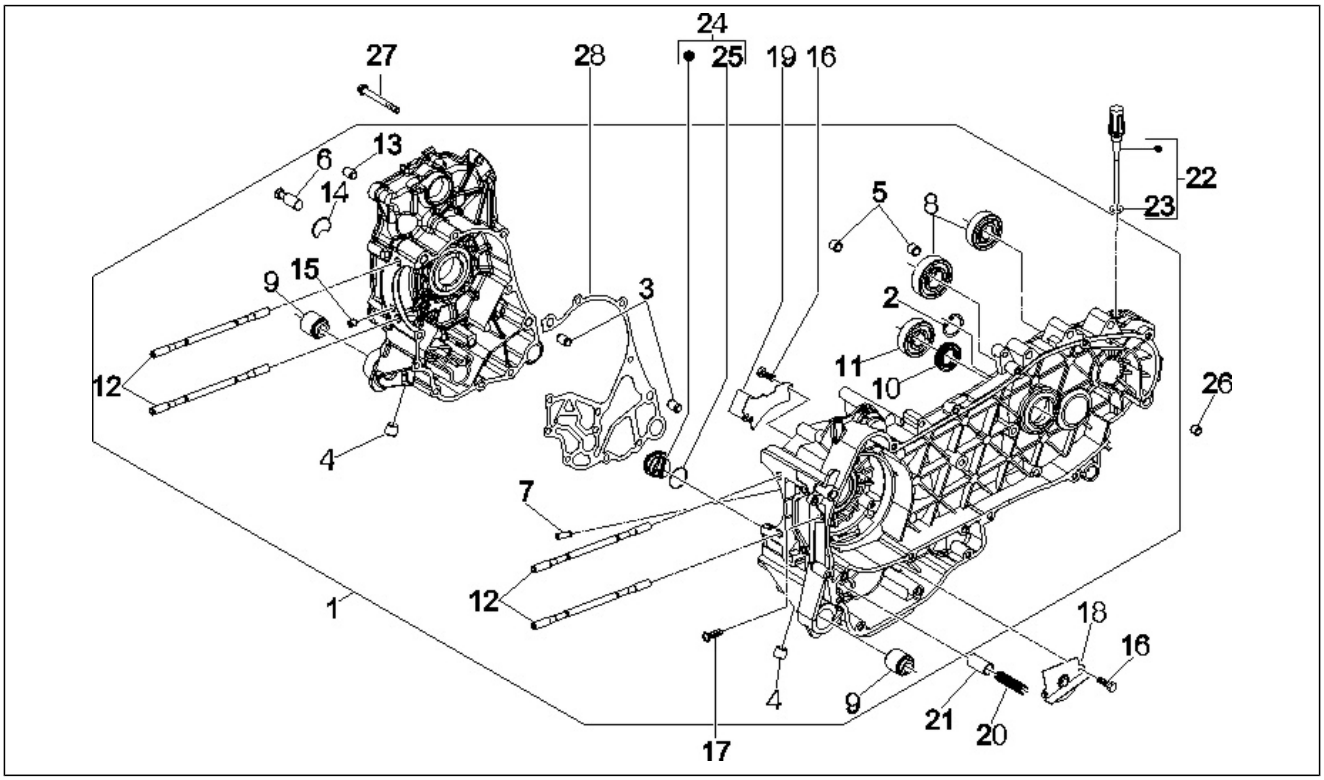

Pos.	Código	Descripción	Cant.	Variantes
1	8786935001	Carter Cat.1	1	
1	8786935002	Carter Cat.2	1	
2	000674	Anillo de retención 25x26.9x1.2	1	
3	239388	Espina 6,5x9,5x15	2	
4	411311	Tapón	2	
5	478115	Perno de referencia Ø11xØ8,1x10	2	
6	483785	Perno engche muelles	1	
7	484034	Surtidor	1	
8	83018R	Cojinete 15x42x13	2	
9	486081	Casquillo elástico	2	
10	82878R	Gasket ring 20-32-7	1	
11	833701	Cojinete 20x47x14	1	
12	877285	Prisionero	4	
13	239388	Espina 6,5x9,5x15	2	
14	840489	Cubeta	1	
15	844582	Surtidor D 1.1	1	
16	830061	Torn. CH con reborde M5x16	4	
17	018575	Tornillo M5x10	1	
17	847233	Tornillo	1	
18	483767	Paratia olio inferiore	1	
19	485047	Paratia olio superiore	1	
20	485655	Muelle	1	
21	829661	Oil pressure valve	1	
22	832130	Astina livello olio completa	1	
23	827085	Gasket ring 14,43x9,19x2,62	1	
24	845861	Inserto porta filtro	1	
25	431065	Junta	1	
26	277916	Perno de referencia	1	

Grupo	Motor
Código	01.05
Descripción	Cárter
Revisión	1

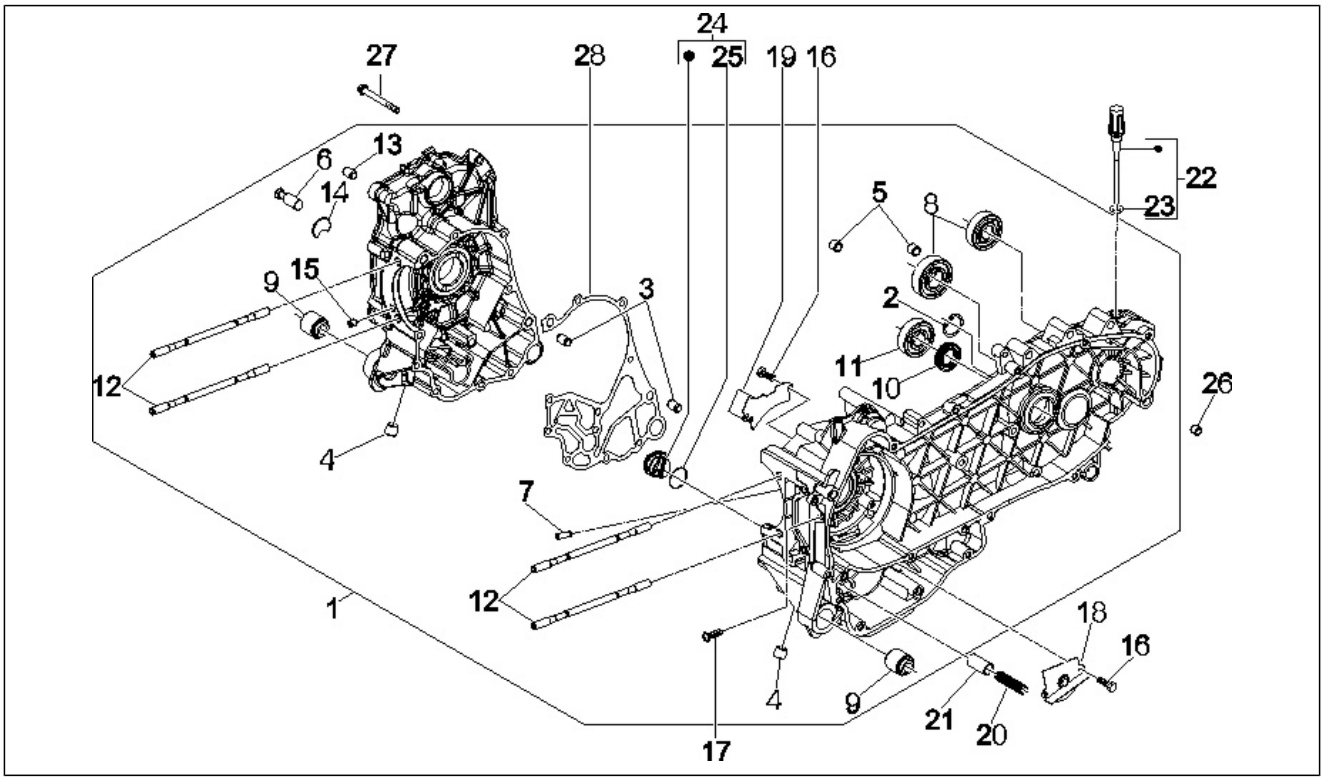

Pos.	Código	Descripción	Cant.	Variantes
27	432142	Tornillo M6x60	10	
28	875111	Junta	1	

Grupo	Motor
Código	01.06
Descripción	Cigüeñal
Revisión	1

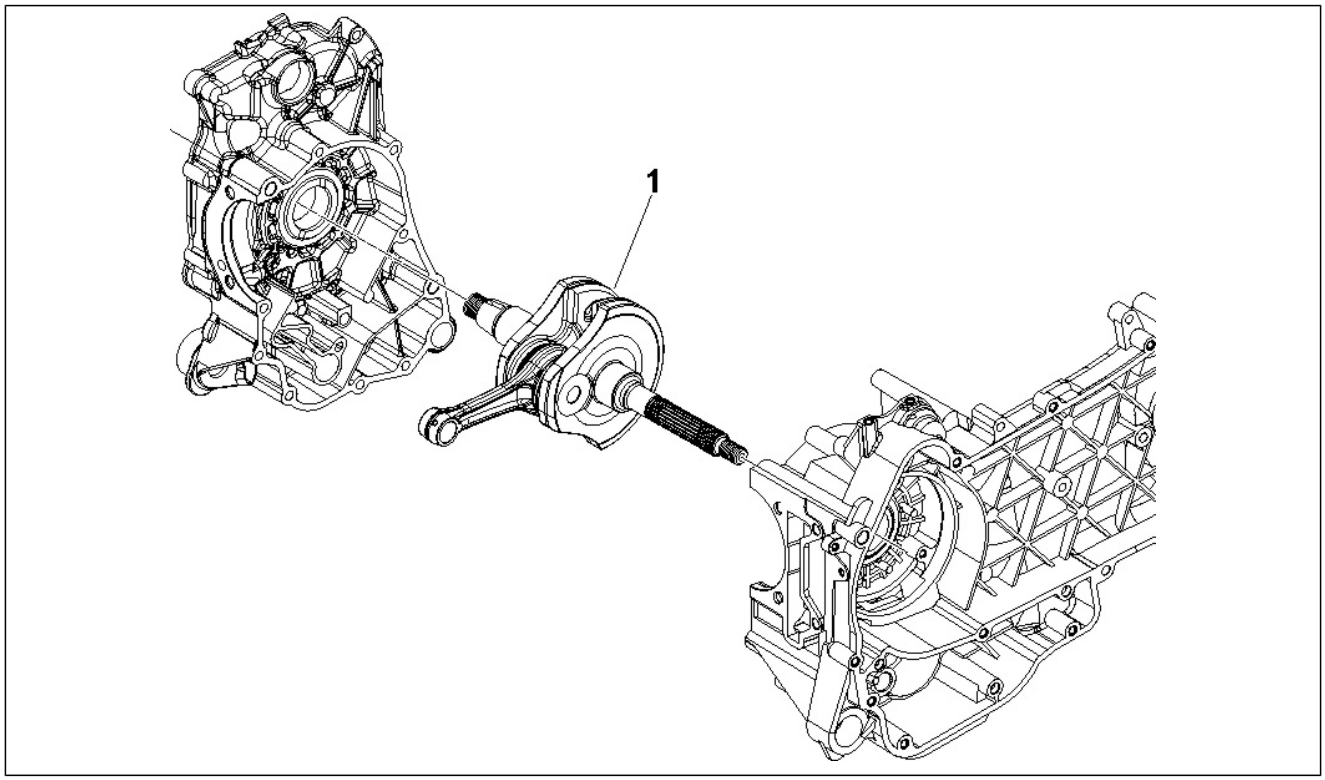

Pos.	Código	Descripción	Cant.	Variantes
1	8423835001	Cigüeñal cpl. cat1	1	
1	8423835002	Cigüeñal cpl. cat2	1	

Grupo	Motor
Código	01.07
Descripción	Grupo cilindro-pistón-eje
Revisión	1

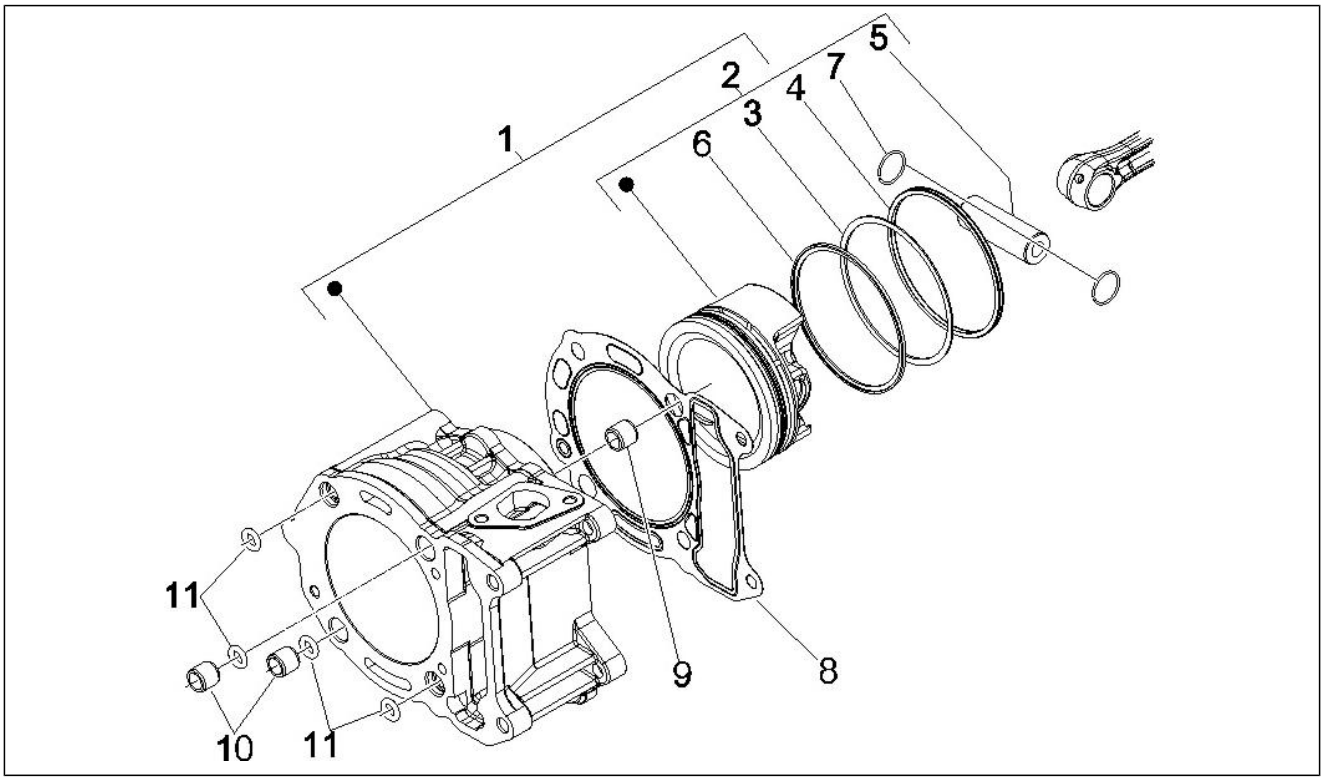

Pos.	Código	Descripción	Cant.	Variantes
1	843517	Cilindro con pistón cpl.	1	
2	8415390001	Gr. pistón-bulón	1	
2	8415390002	Gr. pistón-bulón	1	
2	8415390003	Gr. pistón-bulón	1	
2	8415390004	Gr. pistón-bulón	1	
3	484908	Rascador de aceite 72x1	1	
4	486363	Rascador de aceite 72x2,5	1	
5	829529	Pasador	1	
6	830486	Segmento 72x1.5	1	
7	963486	Anillo elástico	2	
8	875112	Junta base cilindro 0,4 mm	1	
8	875113	Junta base cilindro 0,6 mm	1	
8	875114	Junta base cilindro 0,8 mm	1	
9	277916	Perno de referencia	2	
10	478115	Perno de referencia Ø11xØ8,1x10	2	
11	B017342	Junta tórica	4	

Grupo	Motor
Código	01.10
Descripción	Grupo culata - Valvula
Revisión	1

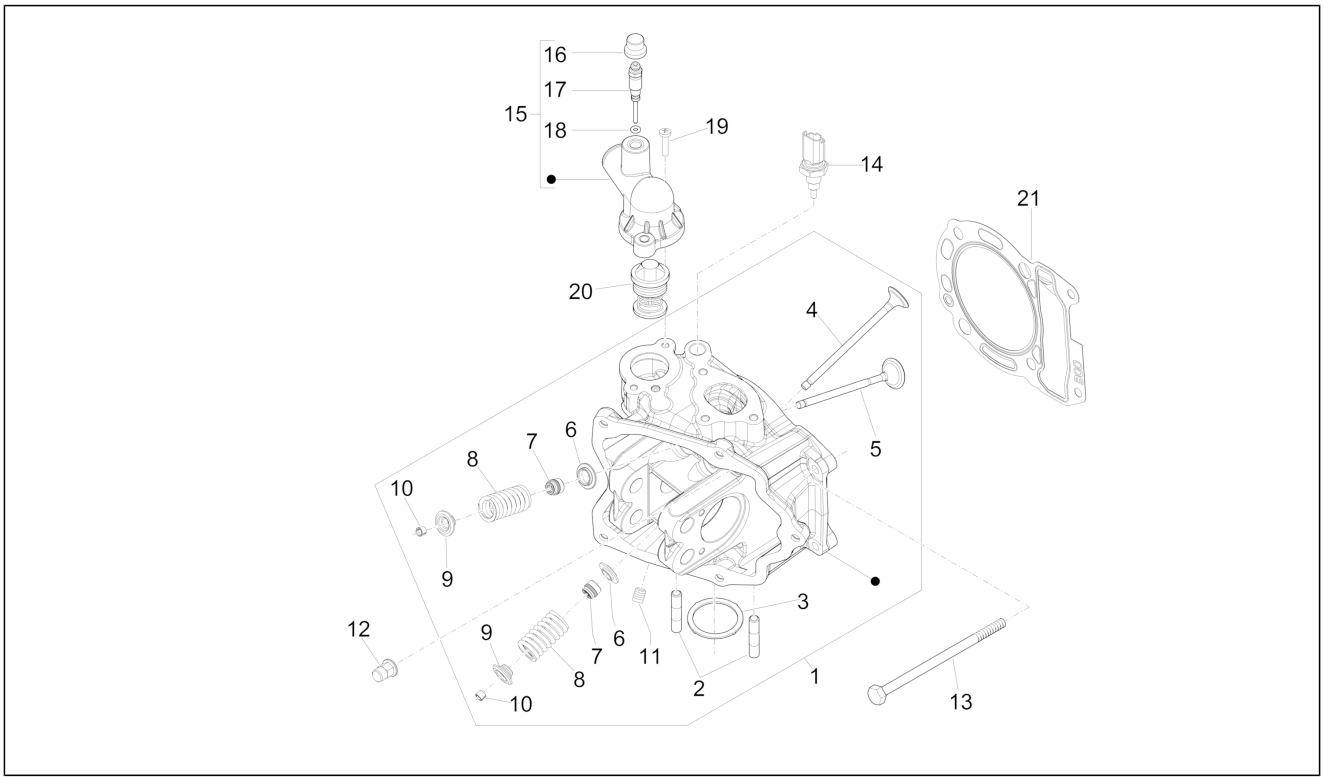

Pos.	Código	Descripción	Cant.	Variantes
1	8802111	Culata completa	1	
2	435629	Prisionero M7	2	
3	480853	Junta escape	1	
4	873009	Válvula de escape	2	
5	872999	Válvula de admisión	2	
6	483711	Scodellino inferiore	4	
7	436438	Anillo de ret.válvula	4	
8	828480	Muelle	4	
9	483914	Scodellino superiore	4	
10	285846	Semicono válvula	8	
11	842360	Tapón M6x10	1	
12	411296	Tuerca M8x1,25	4	
13	B016807	Tornillo M6x112,5	2	
14	639000	Bulbo temperatura agua	1	
15	B018147	Tapa termostato	1	
16	063435	Capuchón salida aire	1	
17	845605	Bleeding screw	1	
18	297027	Junta	1	
19	845753	Tornillo M5x20	2	
20	82831R	Termostato	1	
21	831174	Junta culata 0,3mm	1	

Grupo	Motor
Código	01.11
Descripción	Grupo soporte balancines
Revisión	1

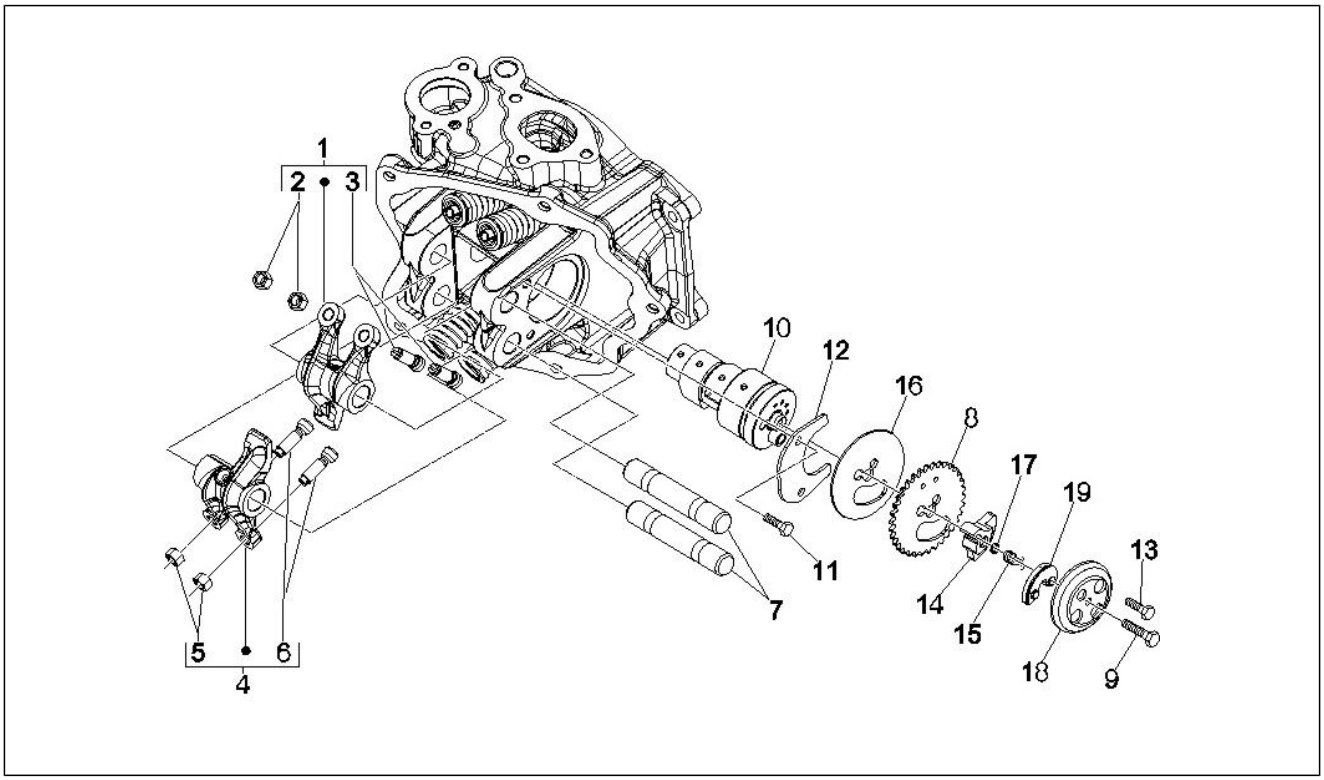

Pos.	Código	Descripción	Cant.	Variantes
1	4847395	Bilanciere lato aspirazione completo	1	
2	484819	Tuerca	2	
3	82817R	Tornillo embrague	2	
4	4847405	Balancín. cnj. escape	1	
5	484819	Tuerca	2	
6	82817R	Tornillo embrague	2	
7	486343	Eje balancín	2	
8	877771	Corona distribución	1	
9	414838	Tornillo M6x35	1	
10	8477915	Camshaft	1	
11	484123	Torn. CH con reborde	2	
12	877309	Lamierino albero a camme	1	
13	018538	Tornillo Allen M5x30	1	
14	880650	Contrappeso decompressore	1	
15	486974	Muelle	1	
16	487832	Arandela	1	
17	487833	Junta	1	
18	880651	Campana de decompresiòn	1	
19	8291395	Masa de decompresiòn	1	

Grupo	Motor
Código	01.12
Descripción	Tapa culata
Revisión	1

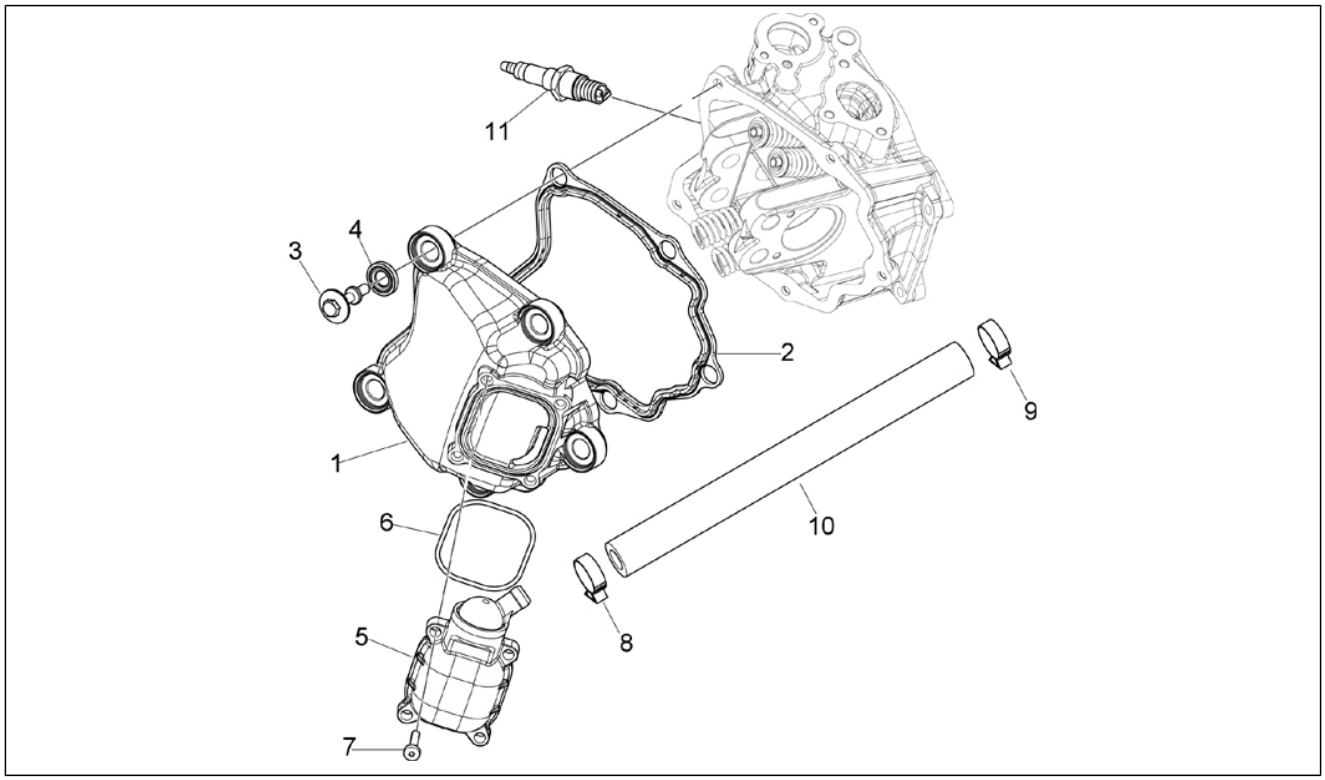

Pos.	Código	Descripción	Cant.	Variantes
1	829534	Tapa culata	1	
2	829536	Junta tapa culata	1	
3	872635	Tornillo especial	5	
4	830249	Taco	5	
5	828421	Válvula resp.aceite	1	
6	487989	Junta	1	
7	877136	Tornillo autorrosc. M5x20	4	
8	CM001904	Faja stringitubo	1	
9	CM001904	Faja stringitubo	1	
10	844094	Tubo respiradero aceite motor	1	
11	641320	Bujía RG4HCX (Champion)	1	

Grupo	Motor
Código	01.13
Descripción	Polea conductora
Revisión	1

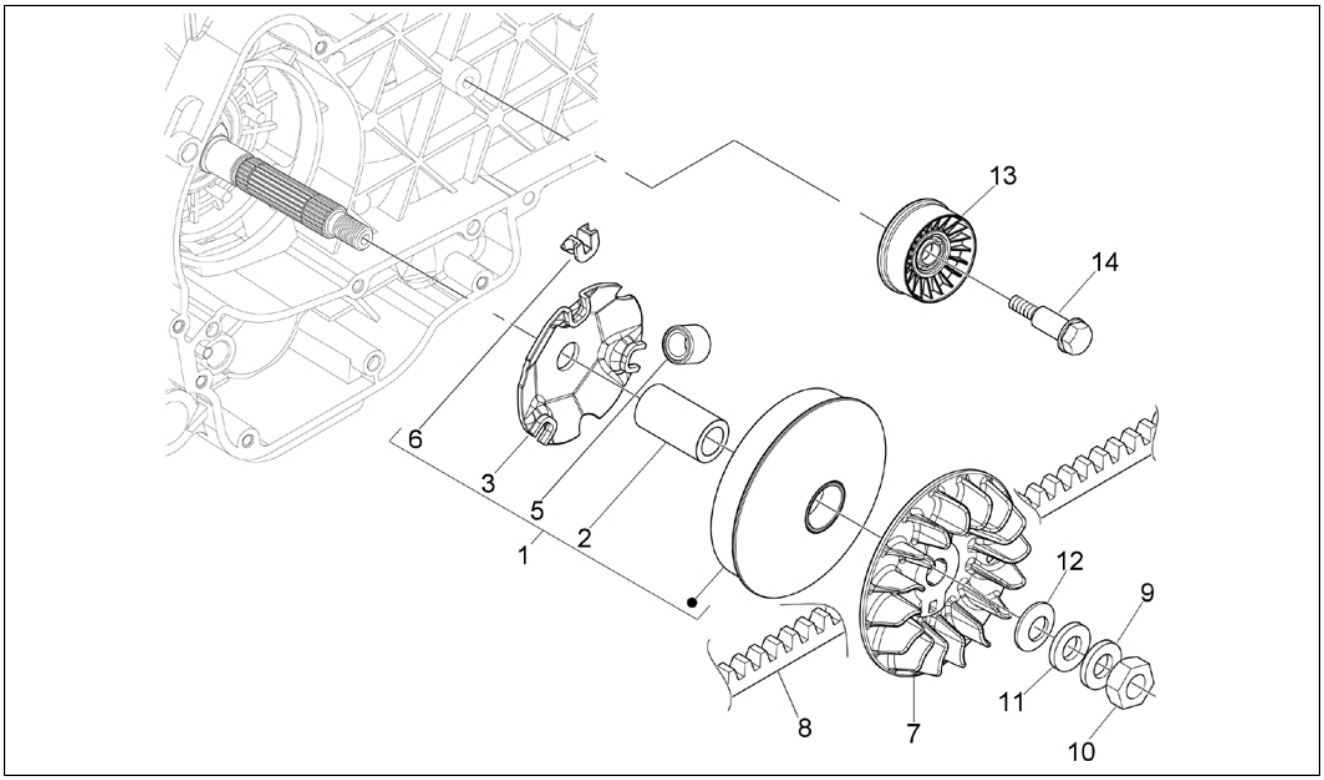

Pos.	Código	Descripción	Cant.	Variantes
1	CM144407	Semipolea motriz cpl.	1	
2	483889	Distanciador	1	
3	842204	Contrste rodillos	1	
5	842870	Rodillo	6	
6	843028	Patín	3	
7	840193	Polea primaria fija	1	
8	82941R	Correa trapezoidal	1	
9	434885	Arandela plana 17x32x1	1	
10	486324	Tuerca M12x1.25	1	
11	840533	Arandela plana 12.1x36x2	1	
12	880950	Muelle de taza	1	
13	833989	Polea dentada	1	
14	828217	Tornillo especial	1	

Grupo	Motor
Código	01.14
Descripción	Polea conducida
Revisión	1

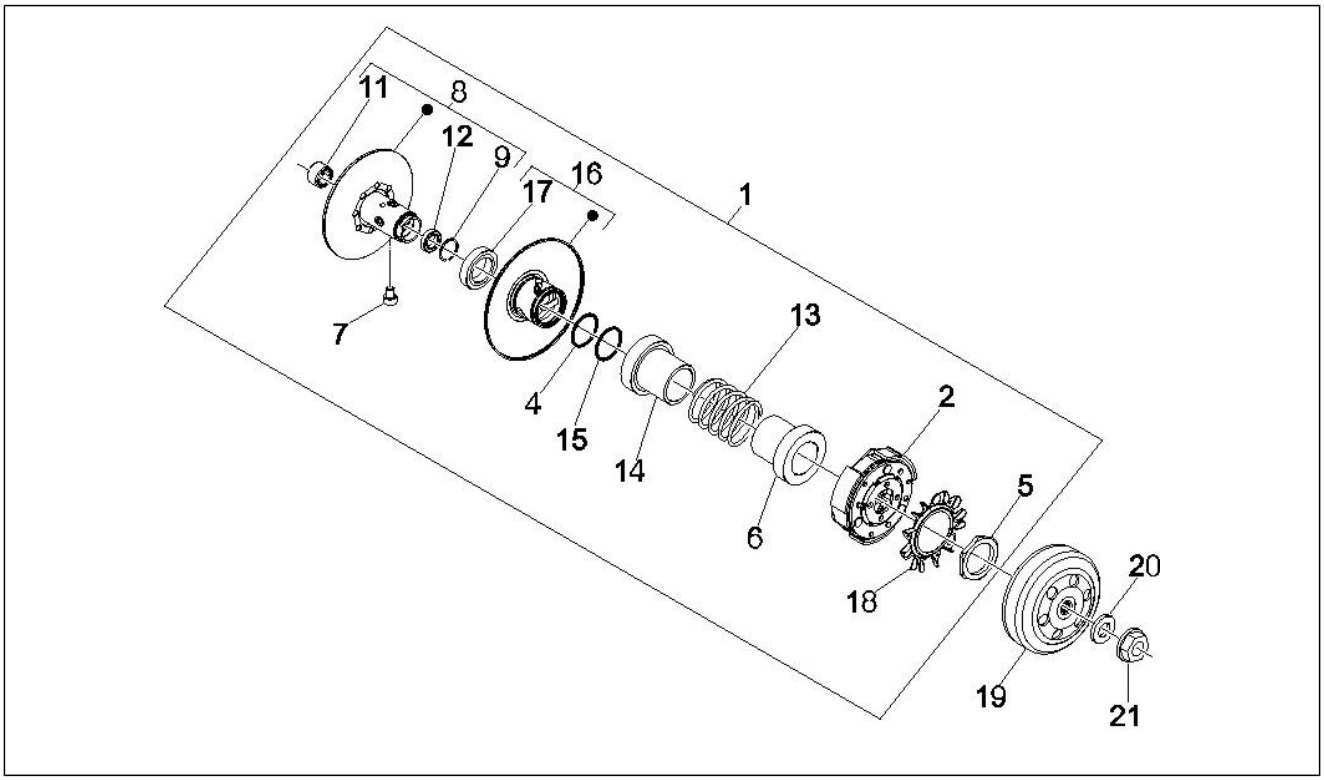

Pos.	Código	Descripción	Cant.	Variantes
1	CM144134	Polea secund.cpl	1	
2	8722515	Embrague centrífugo completo	1	
4	430585	Junta	1	
5	433232	Virola	1	
6	487936	Scodellino lato frizione	1	
7	828717	Perno de guía L=12,5	4	
8	878647	Polea sec. fija cnj.	1	
9	483226	Anillo elástico	1	
11	82518R	Jaula de agujas 20x29x18	1	
12	82753R	Cojinete 17x30x7	1	
13	833673	Muelle variador	1	
14	833674	Cubeta	1	
15	834044	Junta tórica	1	
16	878651	Polea secundaria móvil compl.	1	
17	431089	Gasket ring	2	
18	482305	Ventilador	1	
19	8440494	Tambor de embr.	1	
20	274246	Arandela plana 22x12,1x1	1	
21	486324	Tuerca M12x1.25	1	

Grupo	Motor
Código	01.15
Descripción	Tapa cárter - Refrigeracion cárter
Revisión	1

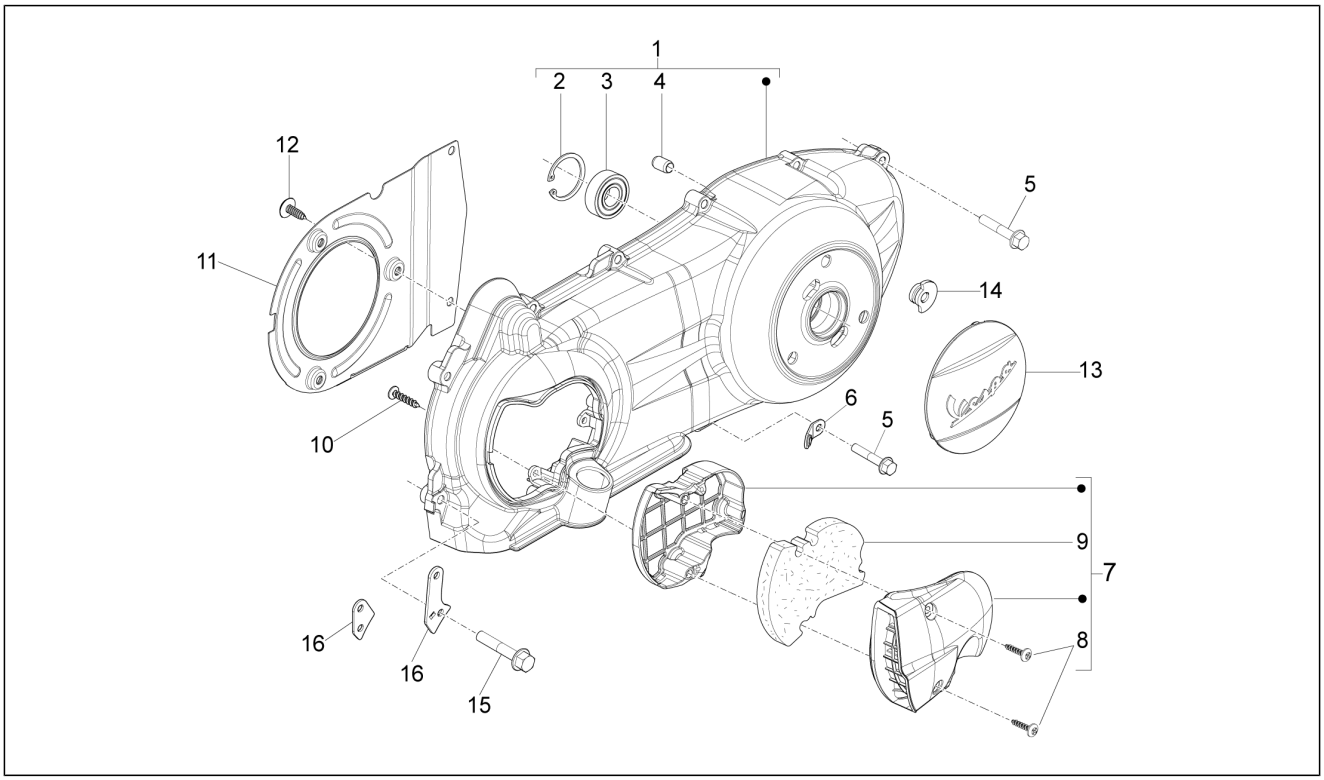

Pos.	Código	Descripción	Cant.	Variantes
1	8714725	Coperchio trasmissione con P.I.	1	
2	006635	Anillo elástico	1	
3	478985	Cojinete	1	
4	239388	Espina 6,5x9,5x15	2	
5	B016792	Torn. CH con reborde M6x30	8	
6	844964	Abrazadera fijación	1	
7	842090	Tapa refrigeración	1	
8	258146	Torn. autorr. M3x20	2	
9	842093	Elemento filtrante	1	
10	270793	Vite TBCIC 3,8x16	3	
11	834266	Desviador aire	1	
12	430264	Tornillo autoaterrajable	5	
13	CM155106	Coperchietto trasmissione "Vespa"	1	
14	871458	Taco de montaje	3	
15	B016792	Torn. CH con reborde M6x30	1	
16	622948	Placa	1	
16	872493	Placa	1	

Grupo	Motor
Código	01.18
Descripción	Bomba de aceite
Revisión	1

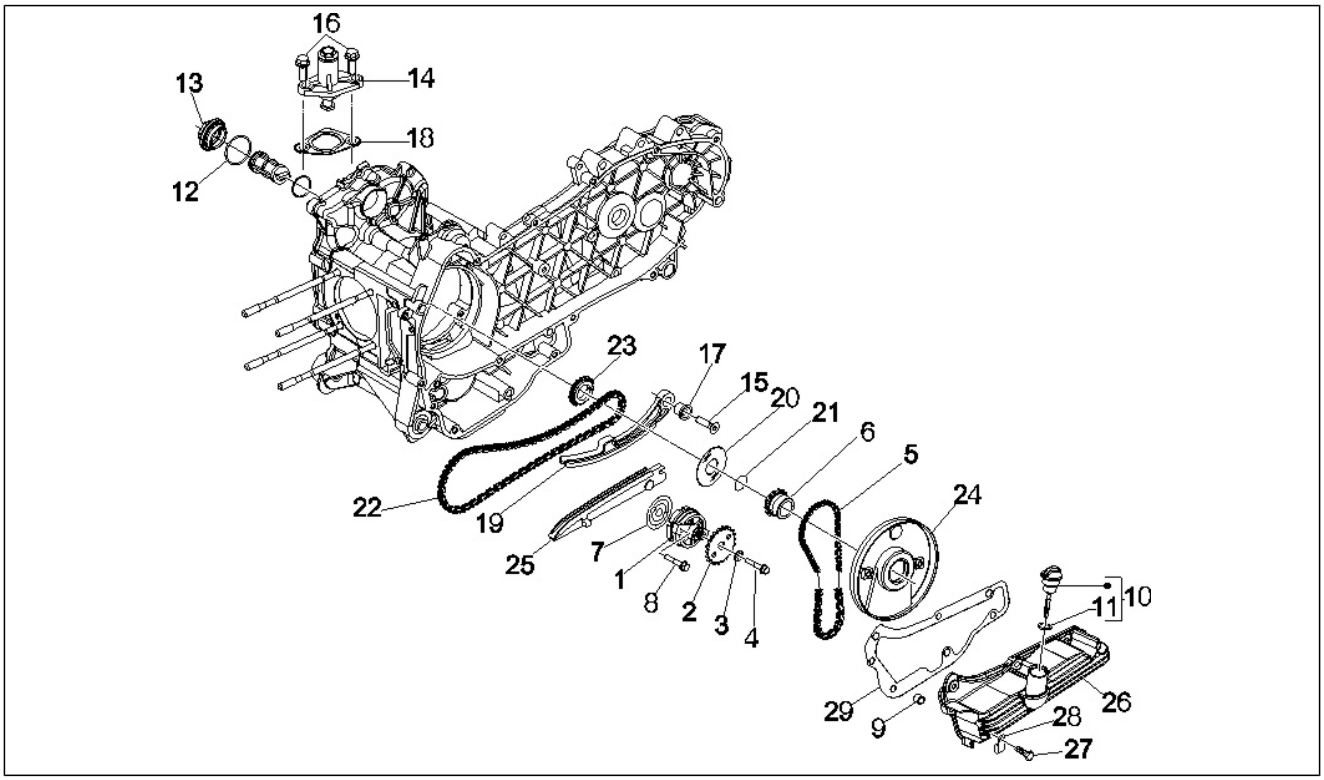

Pos.	Código	Descripción	Cant.	Variantes
1	82948R	Bomba del aceite completa	1	
2	287913	Engran. bomba aceite	1	
3	436695	Muelle de taza Ø6,4xØ20x2	1	
4	833722	Torn. CH con reborde M6x14	1	
5	82649R	Cadena bomba aceite	1	
6	82783R	Piñón mando bomba aceite	1	
7	847929	Junta cárter-bomba aceite	1	
8	829593	Torn. CH con reborde M5x35	2	
9	277916	Perno de referencia	3	
10	843364	Tapa aceite completo	1	
11	479986	Junta tórica	1	
12	285536	Junta tórica 31,47x1,78	1	
13	826165	Tapón filtro aceite	1	
14	82650R	Tendicatena completo	1	
15	414837	Torn. CH con reborde M6x25	1	
16	434541	Torn. CH con reborde M6x16	2	
17	485868	Distanciador	1	
18	847928	Junta	1	
19	840344	Varilla tensor de cadena	1	
20	483918	Rondella paraolio	1	
21	825952	Gasket ring	1	
22	82723R	Cadena distribución	1	
23	82782R	Pignone catena distribuzione	1	
24	847116	Tapa distribución	1	
25	847516	Patín tensor de cadena	1	
26	846096	Copa aceite motor	1	
27	B016792	Torn. CH con reborde M6x30	7	
28	564629	Abrazadera	2	

Grupo	Motor
Código	01.18
Descripción	Bomba de aceite
Revisión	1

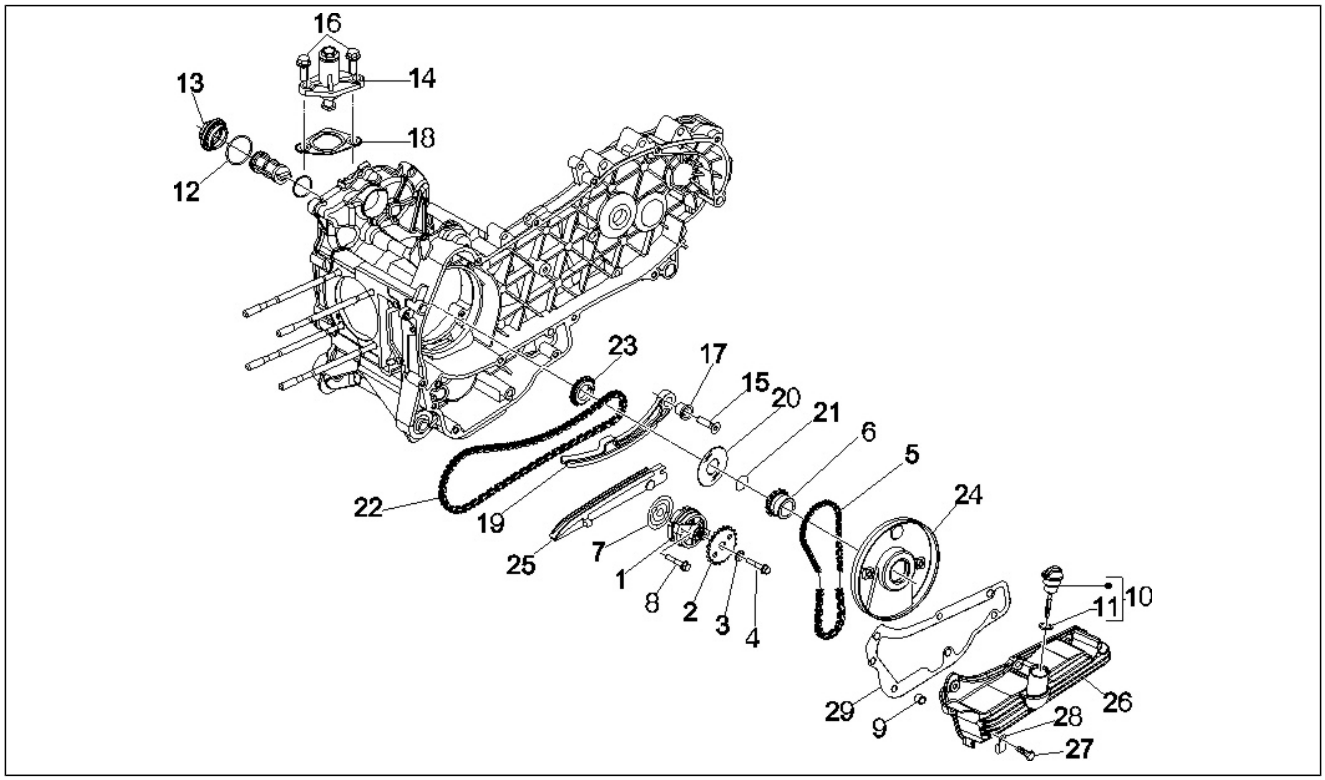

Pos.	Código	Descripción	Cant.	Variantes
29	846098	Junta	1	

Grupo	Motor
Código	01.19
Descripción	Bomba de agua
Revisión	1

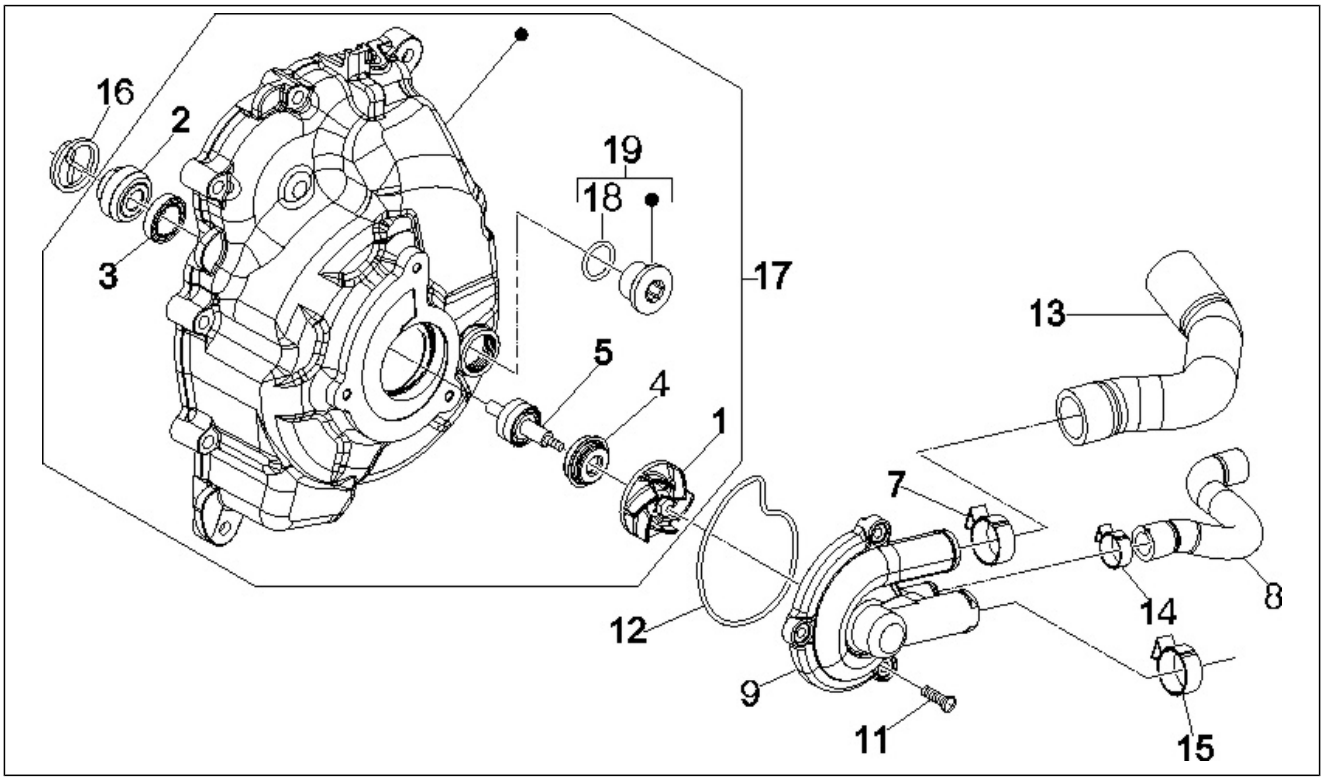

Pos.	Código	Descripción	Cant.	Variantes
1	844730	Rodete bmba agua cpl	1	
2	842389	Arrastre para rodete bomba	1	
3	82897R	Gasket ring 20x30x5	1	
4	82991R	Gasket ring	1	
5	8447595	Eje bomba de agua	1	
7	CM001904	Faja stringitubo	1	
8	878940	Tubo by-pass	1	
9	877528	Tapa bomba agua	1	
11	828662	Tornillo M5x22	3	
12	485080	Junta tórica	1	
13	878626	Tubo bomba-cilindro	1	
14	CM001904	Faja stringitubo	1	
15	CM001908	Faja stringitubo	2	
16	842390	Arrastre	1	
17	8798315	Tapa volante cpl.	1	
18	479986	Junta tórica	1	
19	8290405	Descrizionelunga	1	

Grupo	Motor
Código	01.20
Descripción	Arranque - Arranque electrico
Revisión	1

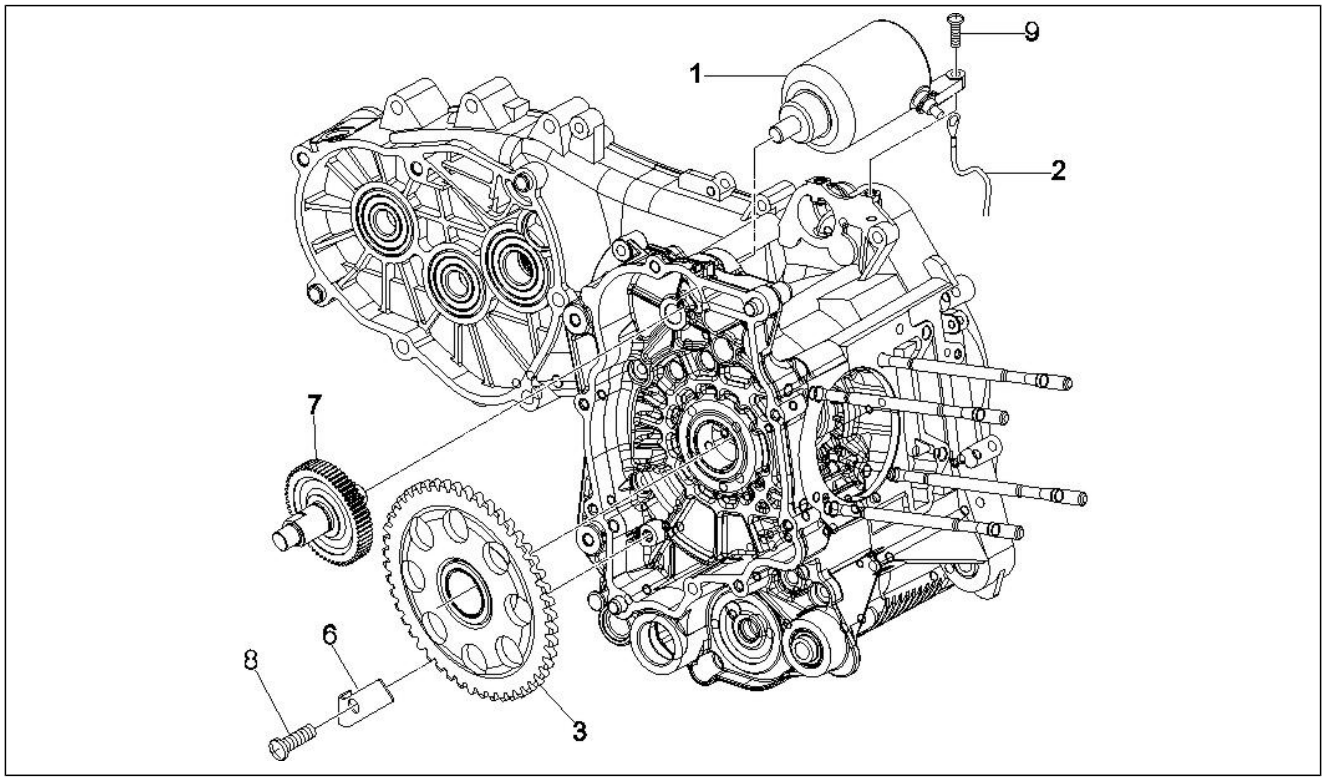

Pos.	Código	Descripción	Cant.	Variantes
1	58142R	Motor arranque	1	
2	639028	Cable motor de arranque	1	
3	82737R	Corona arranque eléctrico	1	
6	848724	Placa contenedor corona	1	
7	8427035	Transm.motor arranque	1	
8	008375	Tornillo M6x14	1	
9	414837	Torn. CH con reborde M6x25	2	

Grupo	Motor
Código	01.21
Descripción	Volante magnetico
Revisión	1

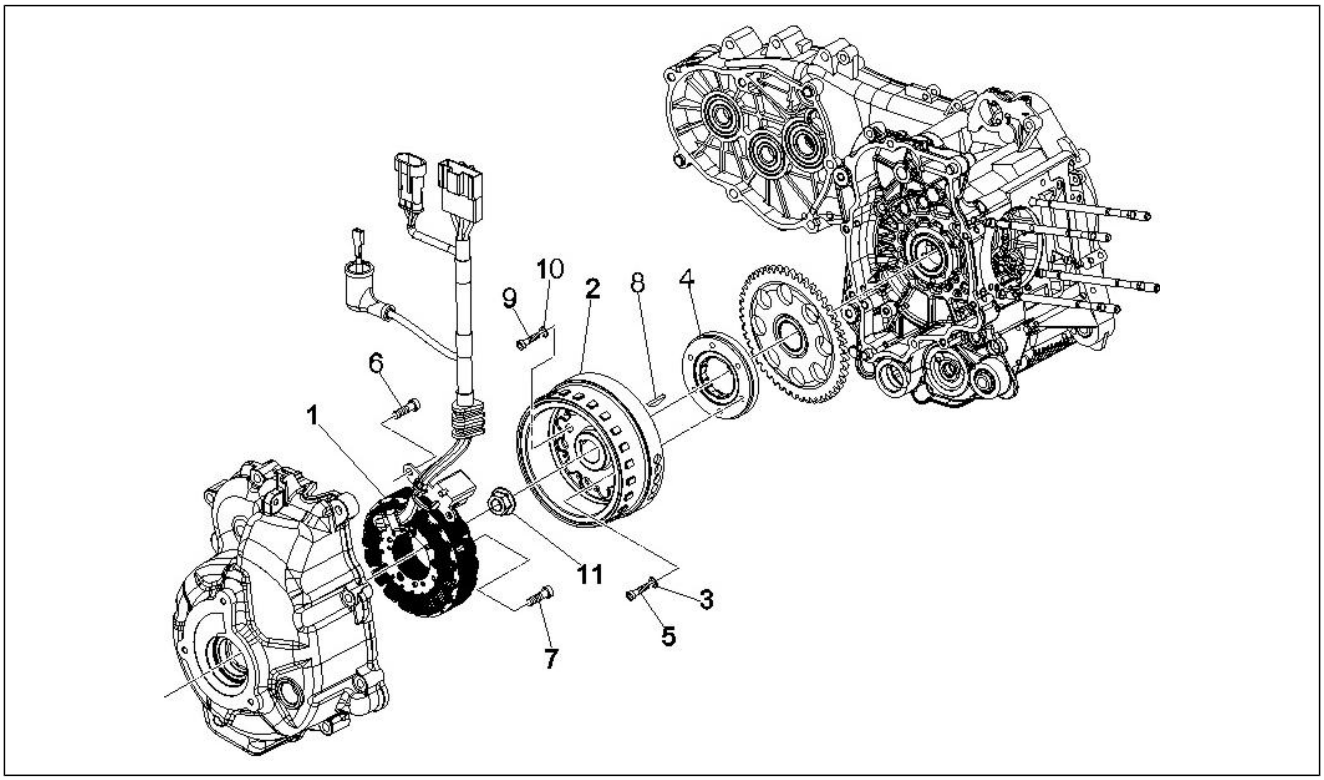

Pos.	Código	Descripción	Cant.	Variantes
1	58070R	Estator completo	1	
1	82806R	Statore completo (380W)	1	
2	58071R	Rotor cpl.	1	
2	58110R	Rotore completo di mozzo	1	
3	479515	Arandela partida	6	
4	8477975	Ruota libera completa	1	
4	8494905	Ruota libera completa	1	
5	847679	Tornillo Allen M6x24	6	
6	018575	Tornillo M5x10	2	
7	323990	Tornillo	3	
8	000097	Chaveta	1	
9	018575	Tornillo M5x10	2	
10	842385	Arandela plana	1	
11	82952R	Tuerca especial	1	

Grupo	Motor
Código	01.23
Descripción	Tapa volante magnetico - Filtro de aceite
Revisión	1

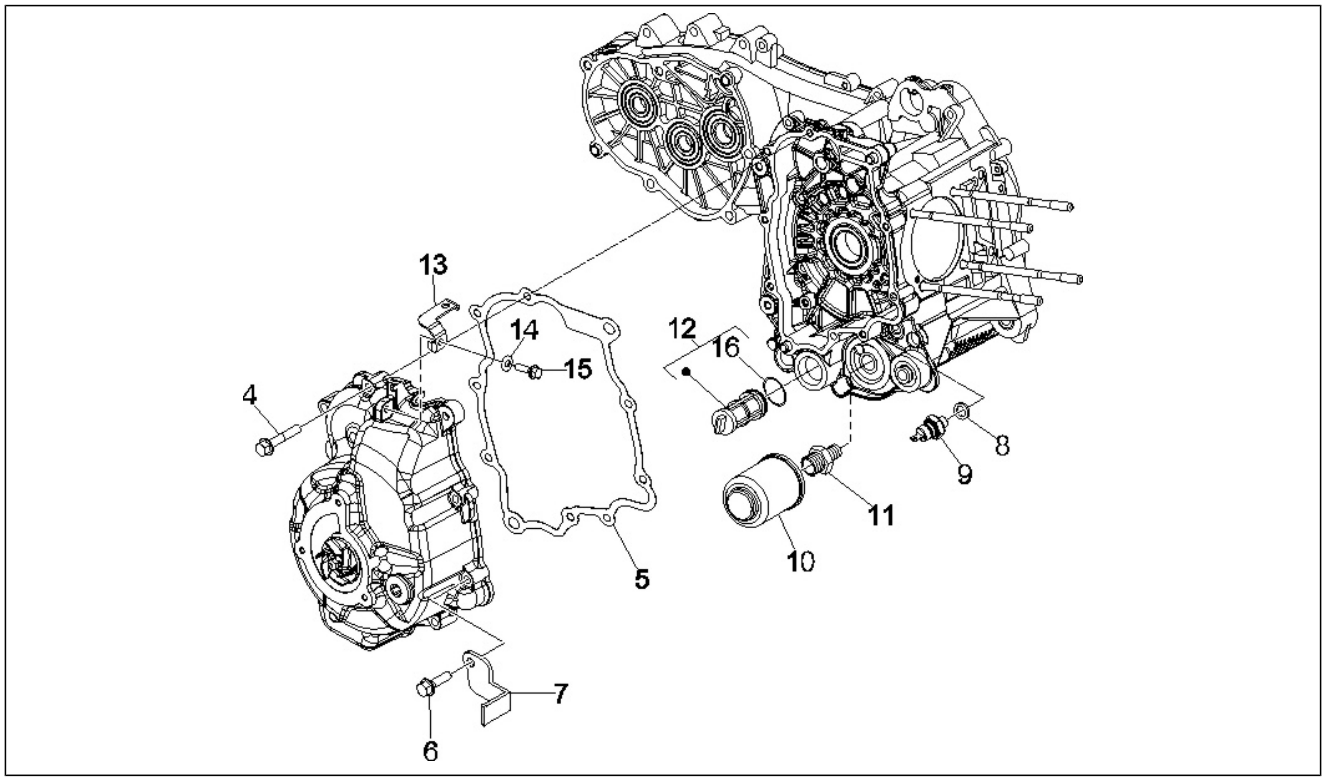

Pos.	Código	Descripción	Cant.	Variantes
4	414838	Tornillo M6x35	9	
5	840504	Junta tapa volante	1	
6	B016807	Tornillo M6x112,5	1	
7	847716	Piastrina sonda lambda	1	
8	486075	Arandela 10.5X16X2.5	1	
9	641541	Oil pressure sensor	1	
10	82635R	Filtro aceite	1	
11	840507	Vite speciale filtro olio	1	
12	843568	Filtro aceite admisión	1	
13	847717	Piastrina ritegno cavi	1	
14	012528	Arandela	1	
15	484123	Torn. CH con reborde	1	
16	288474	Junta tórica 20,35x1,78	1	

Grupo	Motor
Código	01.25
Descripción	Grupo reductor
Revisión	1

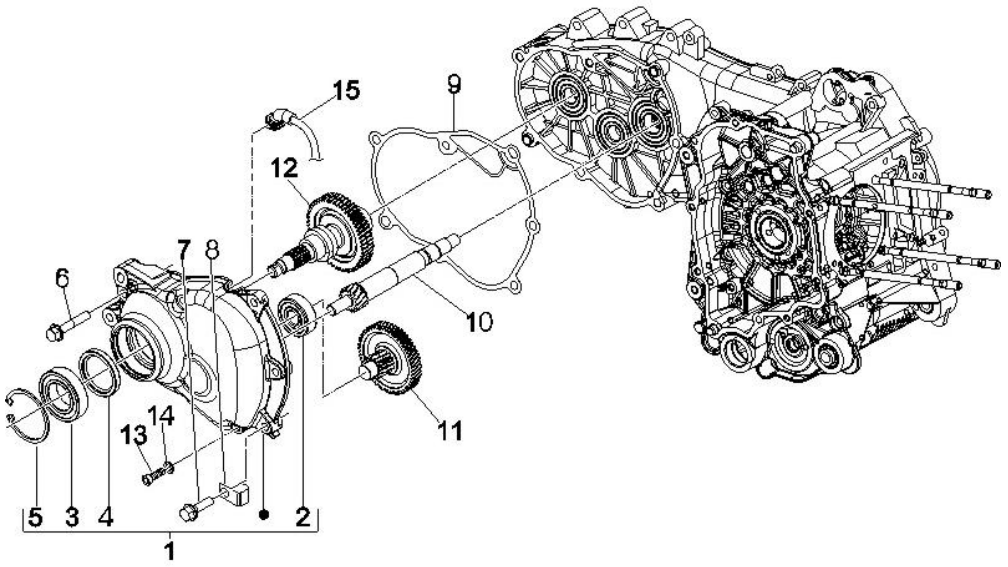

Pos.	Código	Descripción	Cant.	Variantes
1	8481875	Tapa reductor	1	
2	83018R	Cojinete 15x42x13	1	
3	83034R	Cojinete radial 30x55x13	1	
4	873351	Retén aceite 38x50x7	1	
5	829206	Anillo de retención	1	
6	487211	Torn. CH con reborde M8x45	6	
7	873980	Torn. CH con reborde M8x40	1	
8	827277	Abrazadera	1	
9	847931	Junta	1	
10	83007101	Eje polea	1	
10	8738755	Eje polea conducida Z=14	1	
11	8410015	Eje transmisión Z=21/50	1	
12	B0168885	Eje rueda trasera cpl.	1	
13	269755	Tornillo Allen M8x12	1	
14	485703	Arandela 8.2x12x1	1	
15	830862	Respiradero	1	
15	CM162202	Tubo respiradero reductor completo	1	

Grupo	Motor
Código	01.36
Descripción	Cuerpo con mariposa - Inyector - Racord admisión
Revisión	1

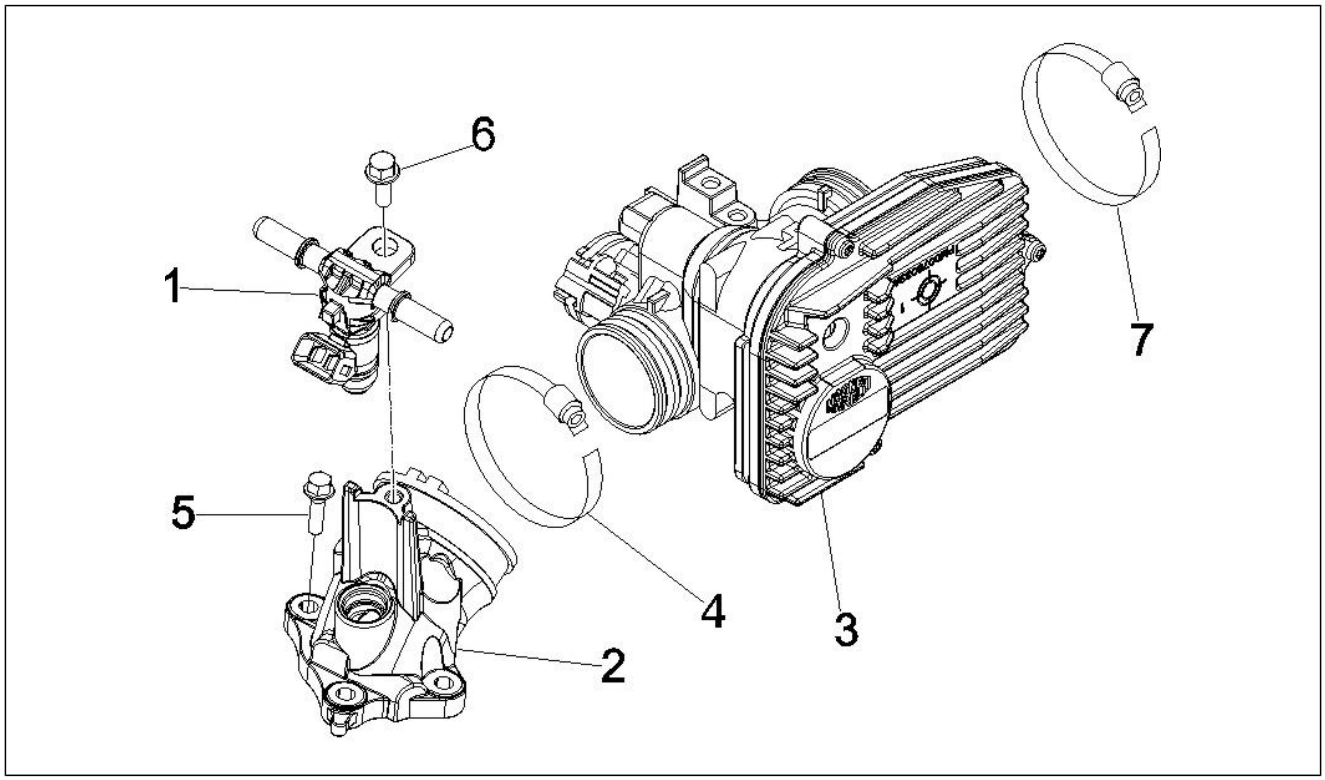

Pos.	Código	Descripción	Cant.	Variantes
1	6389495	Injector assy	1	
2	875694	Conexion de admision	1	
3	CM078201	Corpo farfallato con centralina elettronica	1	
4	260918	Faja stringitubo	1	
5	018639	Tornillo c. hex. M6x20	3	
6	830061	Torn. CH con reborde M5x16	1	
6	872269	Torn. CH con reborde M5x8x20	1	
7	709532	Faja stringitubo	1	

Grupo	Motor
Código	01.42
Descripción	Silenciador
Revisión	1

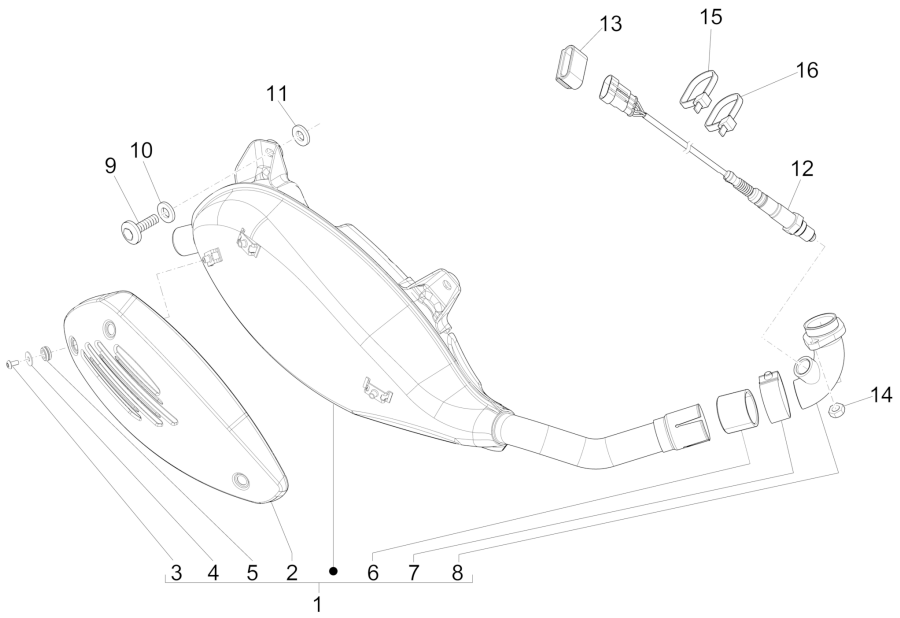

Pos.	Código	Descripción	Cant.	Variantes
1	B0144125	Marmitta completa di protezione	1	
2	844864	Protección	1	
3	842908	Vite M5x10	3	
4	844927	Arandela plana	3	
5	841782	Pasacables	3	
6	8263885	Boccola in grafite	1	
7	8449404	Faja stringitubo	1	
8	842683	Colector escape	1	
9	599208	Tornillo c. hex. M8x30	3	
10	848452	Arandela plana 19,3x8,2x2,5	3	
11	834187	Arandela elástica 16x8,2x2,2	3	
12	584344	Sonda lamda l. 325 mm	1	
13	847974	Supporto connettore sonda lambda	1	
14	436947	Tuerca	2	
15	145298	Cable tie L=180mm	1	
16	825481	Abrazadera	1	

Grupo	Motor
Código	01.45
Descripción	Filtro de aire
Revisión	1

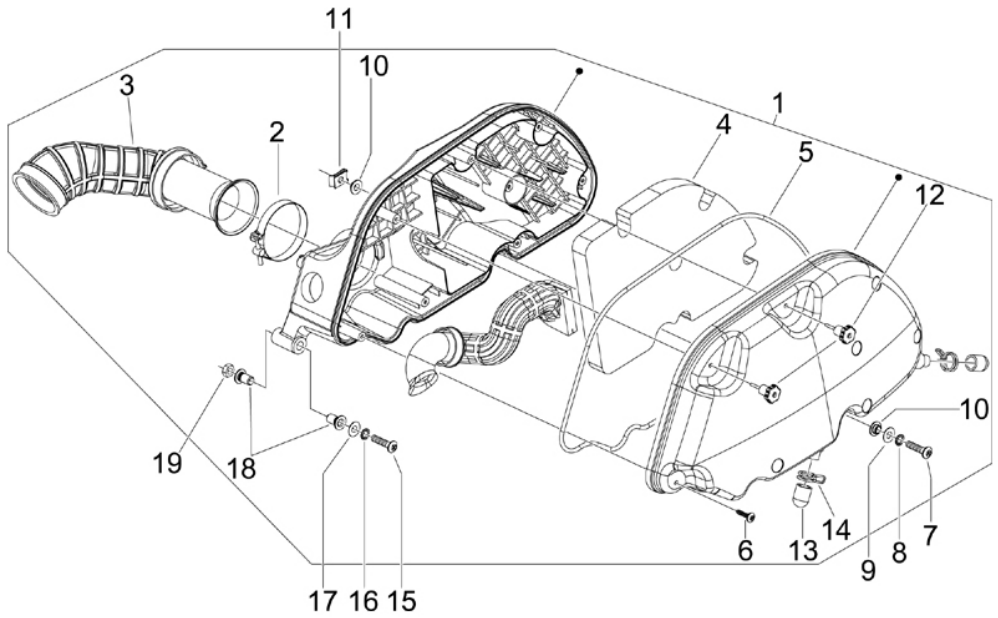

Pos.	Código	Descripción	Cant.	Variantes
1	844757	Scatola depuratore completa	1	
1	847266	Caja depurador	1	
2	260918	Faja stringitubo	1	
3	844758	Manicotto depuratore / corpo farfallato	1	
4	831997	Filtro aire	1	
5	831995	Junta	1	
6	258146	Torn. autorr. M3x20	6	
7	018640	Tornillo TC M6x50	2	
8	012533	Arand. Dentada 6,6x11x0	2	
9	003056	Arandela plana 6,4x12x1	2	
10	830056	Boccola zigrinata	4	
11	254485	Placa elastica M6	2	
12	479132	Pomo	2	
13	827831	Capuchón	2	
14	CM002910	Abrazadera	2	
15	259166	Tornillo	1	
16	012533	Arand. Dentada 6,6x11x0	1	
17	003056	Arandela plana 6,4x12x1	1	
18	830057	Buje	2	
19	288245	Tuerca de seguridad M6	1	

Grupo	Chasis - Partes plástico - Carrocerias
Código	02.01
Descripción	Chasis/carrocería
Revisión	1

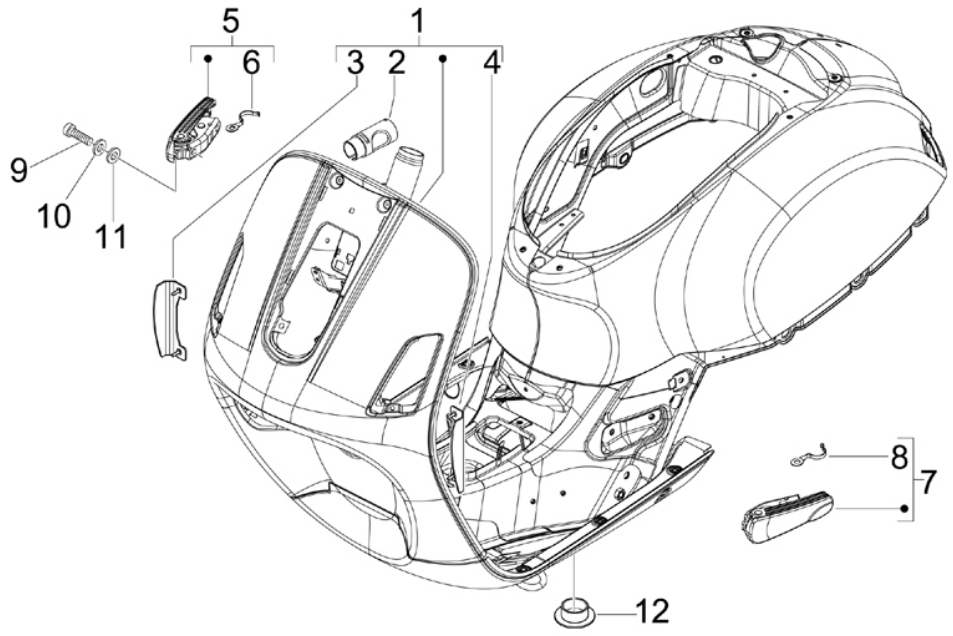

Pos.	Código	Descripción	Cant.	Variantes
1	62291400R7	Carrocería	1	**COLOR VEHÍCULO:**Rojo Dragon[894]
1	62291400RI	Carrocería	1	**COLOR VEHÍCULO:**Rojo Vintage[820/A]
1	62291401	Scocca con P.I. cataforesi	1	
1	6229145090	Carrocería	1	**COLOR VEHÍCULO:**Negro brillante[94] **COLOR VEHÍCULO:**Negro brillante[94]
1	62291450DE	Carrocería	1	**COLOR VEHÍCULO:**Midnight[222/A] **COLOR VEHÍCULO:**Midnight[222/A]
1	62291450F2	Carrocería	1	**COLOR VEHÍCULO:**Gris Excalibur[738/A]
1	62291450GP	Carrocería	1	**COLOR VEHÍCULO:**Amarillo Lime[928/A]
1	62291450ND	Carrocería	1	**COLOR VEHÍCULO:**Negro Grafito[79/A]
1	62291450RI	Carrocería	1	**COLOR VEHÍCULO:**Rojo Vintage[820/A]
1	62291460F2	Carrocería	1	**COLOR VEHÍCULO:**Gris Excalibur[738/A]
1	67228400XN2	Carrocería	1	**COLOR VEHÍCULO:**Negro Competition[98/A]
2	298604	Soporte cerradura	1	
3	577398	Not available	1	
4	577397	Not available	1	
5	57327R	Reposapiés der.	1	
6	620395	Muelle	1	
7	57326R	Reposapiés izq.	1	
8	620395	Muelle	1	
9	975855	Tornillo	4	
10	709047	Arandela elástica	4	
11	834187	Arandela elástica 16x8,2x2,2	2	
12	299557	Tapón	2	

Grupo	Chasis - Partes plástico - Carrocerias
Código	02.25
Descripción	Caballete/s
Revisión	1

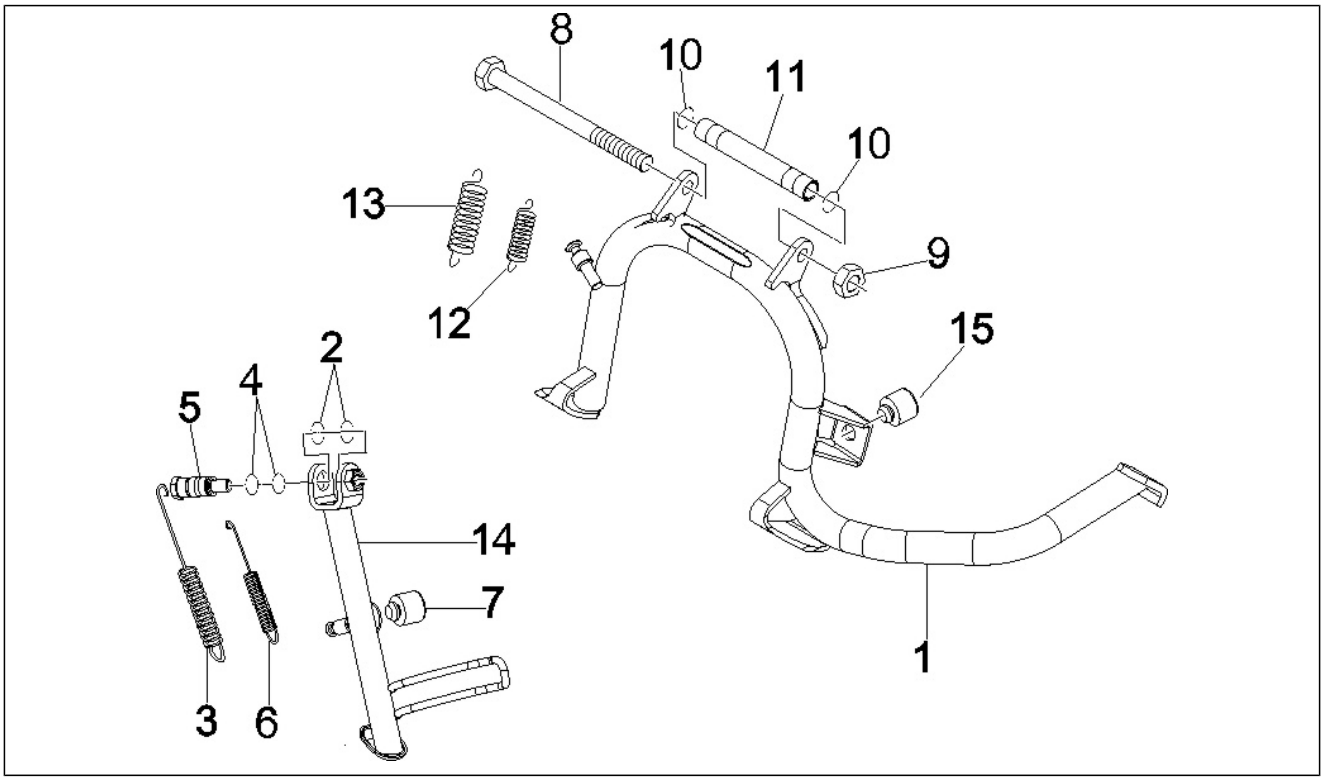

Pos.	Código	Descripción	Cant.	Variantes
1	665553	Cavalletto con P.I.	1	
2	191189	Junta	2	
3	295789	Muelle	1	
4	434947	Junta tórica 12,42x1	2	
5	599097	Perno caballete	1	
6	599561	Muelle	1	
7	967351	Taco	1	
8	030115	Tornillo c. hex. M10x130	1	
9	002440	Tuerca de seguridad M10	1	
10	273754	Junta tórica	2	
11	582298	Distanciador	1	
12	582850	Mlle ret.caball.int.	1	
13	582851	Mlle retorno caball.	1	
14	56465R	Caballete lateral	1	
15	272426	Taco	1	

Grupo	Chasis - Partes plástico - Carrocerias
Código	02.26
Descripción	Escudo delantero
Revisión	1

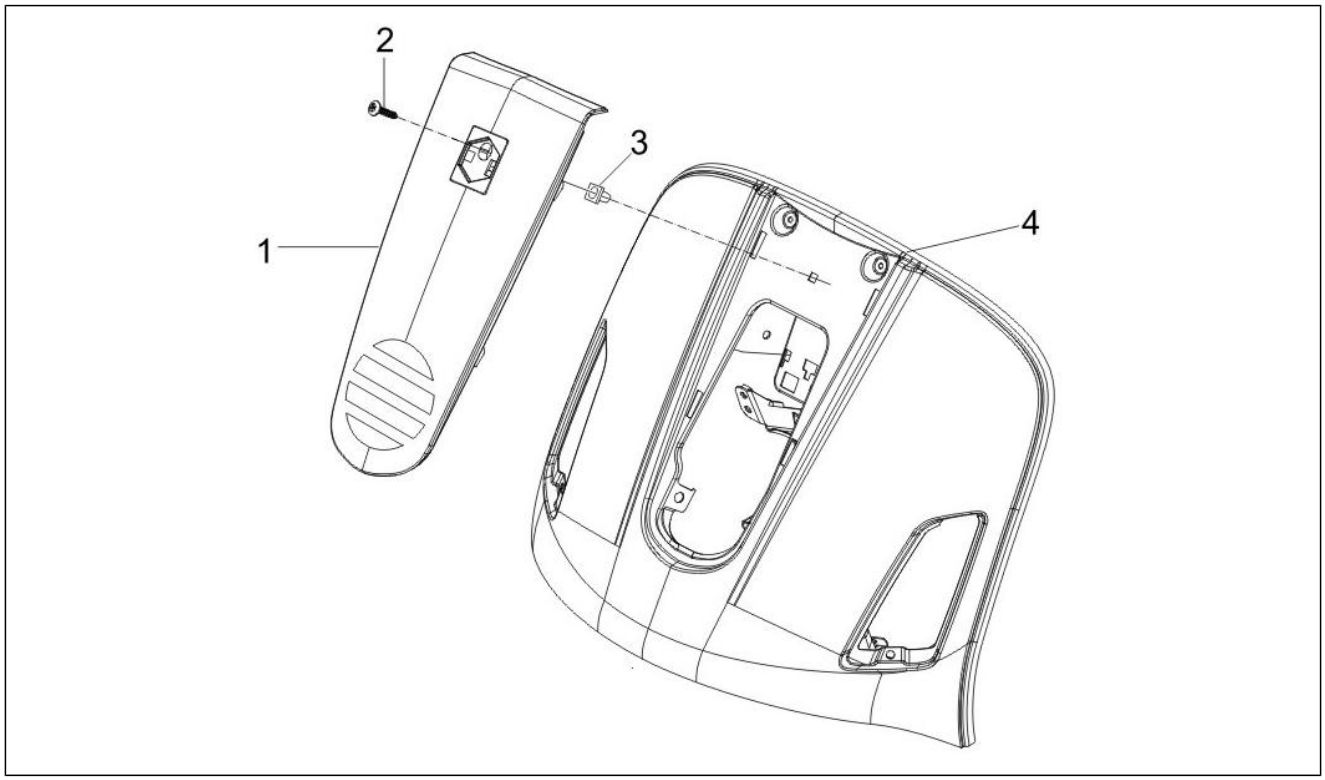

Pos.	Código	Descripción	Cant.	Variantes
1	621143	Cubredirección	1	
1	6211434090	Cubredirección	1	**COLOR VEHÍCULO:**Negro brillante[94] **COLOR VEHÍCULO:**Negro brillante[94]
1	6211434090	Cubredirección	1	**COLOR VEHÍCULO:**Negro brillante[94] **COLOR VEHÍCULO:**Negro brillante[94]
1	62114340DE	Cubredirección	1	**COLOR VEHÍCULO:**Midnight[222/A] **COLOR VEHÍCULO:**Midnight[222/A]
1	62114340F2	Cubredirección	1	**COLOR VEHÍCULO:**Gris Excalibur[738/A]
1	62114340ND	Cubredirección	1	**COLOR VEHÍCULO:**Negro Grafito[79/A]
1	62114340ND	Cubredirección	1	**COLOR VEHÍCULO:**Negro Grafito[79/A]
1	62114340XN2	Cubredirección	1	**COLOR VEHÍCULO:**Negro Competition[98/A]
1	62114350GP	Cubredirección	1	**COLOR VEHÍCULO:**Amarillo Lime[928/A]
1	62114350GP	Cubredirección	1	**COLOR VEHÍCULO:**Amarillo Lime[928/A]
1	62114350ND	Cubredirección	1	**COLOR VEHÍCULO:**Negro Grafito[79/A]
1	62114350R7	Cubredirección	1	**COLOR VEHÍCULO:**Rojo Dragon[894]
1	62114350RI	Cubredirección	1	**COLOR VEHÍCULO:**Rojo Vintage[820/A]
1	62114360F2	Cubredirección	1	**COLOR VEHÍCULO:**Gris Excalibur[738/A]
1	62114360F2	Cubredirección	1	**COLOR VEHÍCULO:**Gris Excalibur[738/A]
1	62114360F2	Cubredirección	1	**COLOR VEHÍCULO:**Gris Excalibur[738/A]
2	267958	Tornillo autorrosc. L=20 mm	1	
3	199190	Tassello ad espansione	1	
4	6722835	ESCUDO DELANTERO	1	

Grupo	Chasis - Partes plástico - Carrocerias
Código	02.30
Descripción	Maletero delantero - Contraescudo
Revisión	1

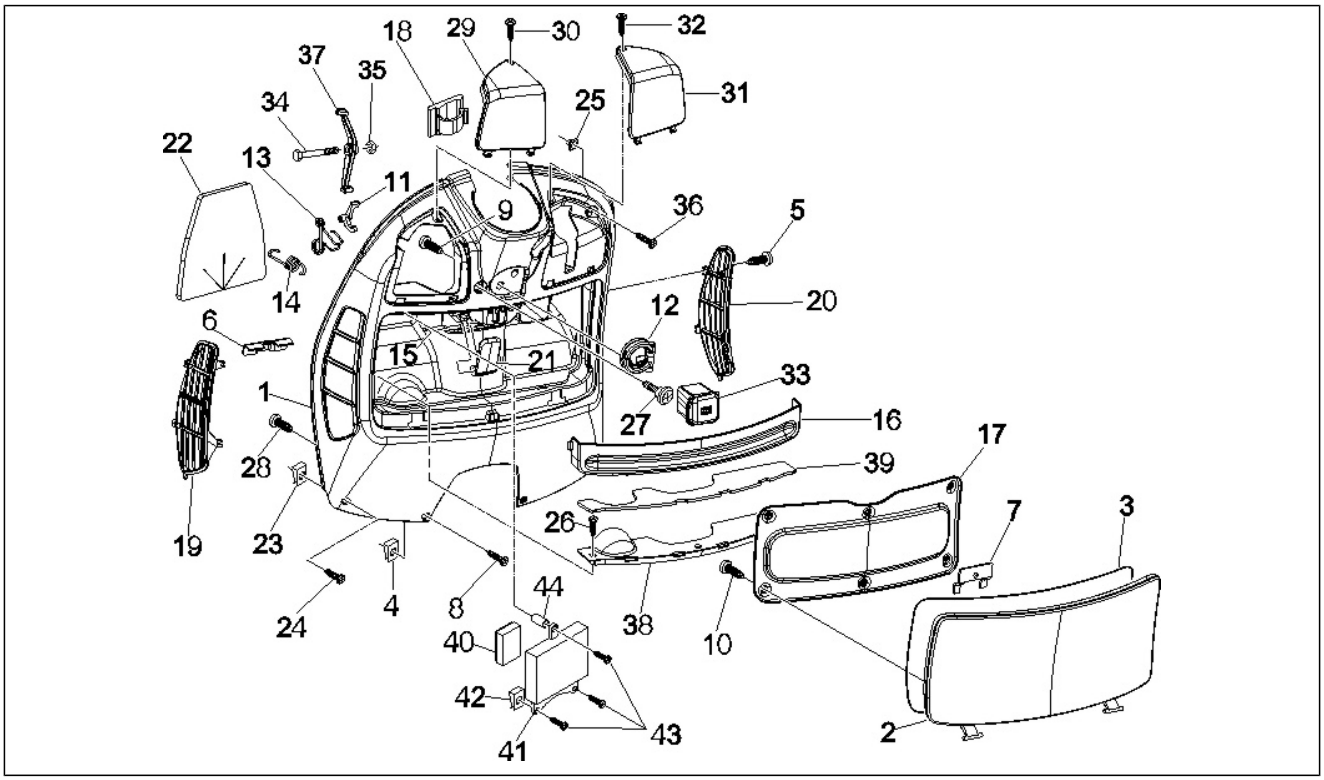

Pos.	Código	Descripción	Cant.	Variantes
1	623337	Maleta delantera	1	
1	6233370090	Maleta delantera	1	**COLOR VEHÍCULO:**Negro brillante[94] **COLOR VEHÍCULO:**Negro brillante[94]
1	62333700DE	Maleta delantera	1	**COLOR VEHÍCULO:**Midnight[222/A]
1	62333700F2	Maleta delantera	1	**COLOR VEHÍCULO:**Gris Excalibur[738/A]
1	62333700ND	Maleta delantera	1	**COLOR VEHÍCULO:**Negro Grafito[79/A]
1	62333700R7	Maleta delantera	1	**COLOR VEHÍCULO:**Rojo Dragon[894]
1	62333700RI	Maleta delantera	1	**COLOR VEHÍCULO:**Rojo Vintage[820/A]
1	62333700XN2	Maleta delantera	1	**COLOR VEHÍCULO:**Negro Competition[98/A]
2	577175	Portello bauletto anteriore	1	
2	5771750090	Portello bauletto anteriore	1	**COLOR VEHÍCULO:**Negro brillante[94] **COLOR VEHÍCULO:**Negro brillante[94]
2	57717500DE	Portello bauletto anteriore	1	**COLOR VEHÍCULO:**Midnight[222/A]
2	57717500F2	Portello bauletto anteriore	1	**COLOR VEHÍCULO:**Gris Excalibur[738/A]
2	57717500ND	Portello bauletto anteriore	1	**COLOR VEHÍCULO:**Negro Grafito[79/A]
2	57717500R7	Portello bauletto anteriore	1	**COLOR VEHÍCULO:**Rojo Dragon[894]
2	57717500RI	Portello bauletto anteriore	1	**COLOR VEHÍCULO:**Rojo Vintage[820/A]
2	57717500XN2	Portello bauletto anteriore	1	**COLOR VEHÍCULO:**Negro Competition[98/A]
3	CM006311	Junta registro	1	
4	CM017410	Placa elastica	4	
5	268596	Tornillo autorrosc. D4x13	8	
6	252420	Escuadra	1	
7	257614	Escuadra	2	
8	259349	Tornillo M4,2x13	4	
9	268596	Tornillo autorrosc. D4x13	2	
10	297498	Tornillo autorrosc. M3,5x13	6	
11	575607	Pestillo	1	
12	575819	Gancho para bolsos	1	

Grupo	Chasis - Partes plástico - Carrocerias
Código	02.30
Descripción	Maletero delantero - Contraescudo
Revisión	1

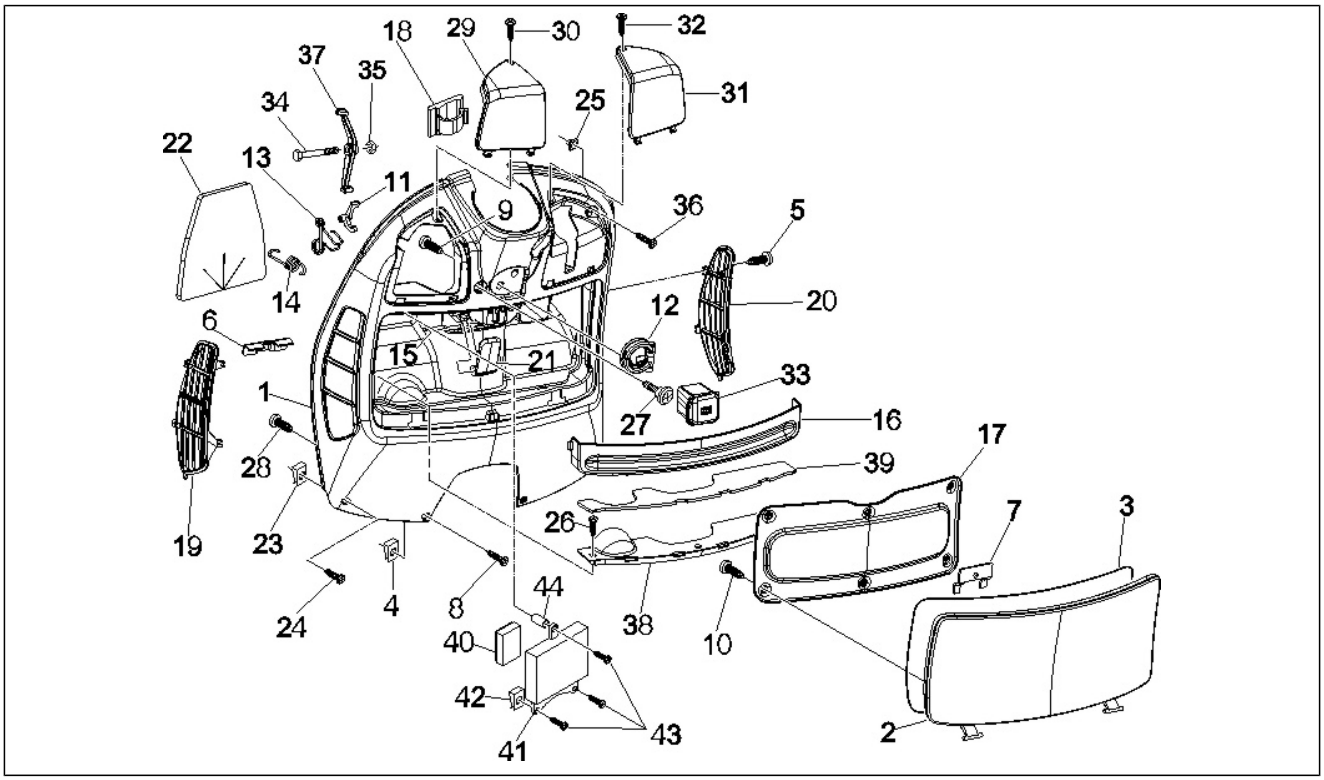

Pos.	Código	Descripción	Cant.	Variantes
13	577005	Muelle	1	
14	577399	Muelle	1	
15	577400	Perno	1	
16	577447	Cerco	1	
17	577468	Contratapa	1	
18	577594	Abrazadera elástica	1	
19	577856000C	Rejilla izquierda	1	**COLOR VEHÍCULO:**Negro brillante[94] **COLOR VEHÍCULO:**Midnight[222/A] **COLOR VEHÍCULO:**Gris Stardust[760/A] **COLOR VEHÍCULO:**Gris Excalibur[738/A] **COLOR VEHÍCULO:**Rojo Vintage[820/A] **COLOR VEHÍCULO:**Rojo Dragon[894] **COLOR VEHÍCULO:**Negro Grafito[79/A] **COLOR VEHÍCULO:**Negro brillante[94]
19	5778560043	Rejilla izquierda	1	
20	577857000C	Rejilla derecha	1	**COLOR VEHÍCULO:**Negro brillante[94] **COLOR VEHÍCULO:**Rojo Vintage[820/A] **COLOR VEHÍCULO:**Rojo Dragon[894] **COLOR VEHÍCULO:**Negro Grafito[79/A] **COLOR VEHÍCULO:**Gris Excalibur[738/A] **COLOR VEHÍCULO:**Gris Stardust[760/A] **COLOR VEHÍCULO:**Midnight[222/A] **COLOR VEHÍCULO:**Negro brillante[94]
20	5778570043	Rejilla derecha	1	
21	577861	Palanca	1	
22	620693	Proteccion	1	
23	CM017408	Placa	4	
24	014754	Tornillo autorrosc. 4,2x25*	2	
25	199190	Tassello ad espansione	2	
26	258249	Tornillo 4,2x19	4	
27	575249	Screw with tang M6	1	
28	259349	Tornillo M4,2x13	2	

Grupo	Chasis - Partes plástico - Carrocerias
Código	02.30
Descripción	Maletero delantero - Contraescudo
Revisión	1

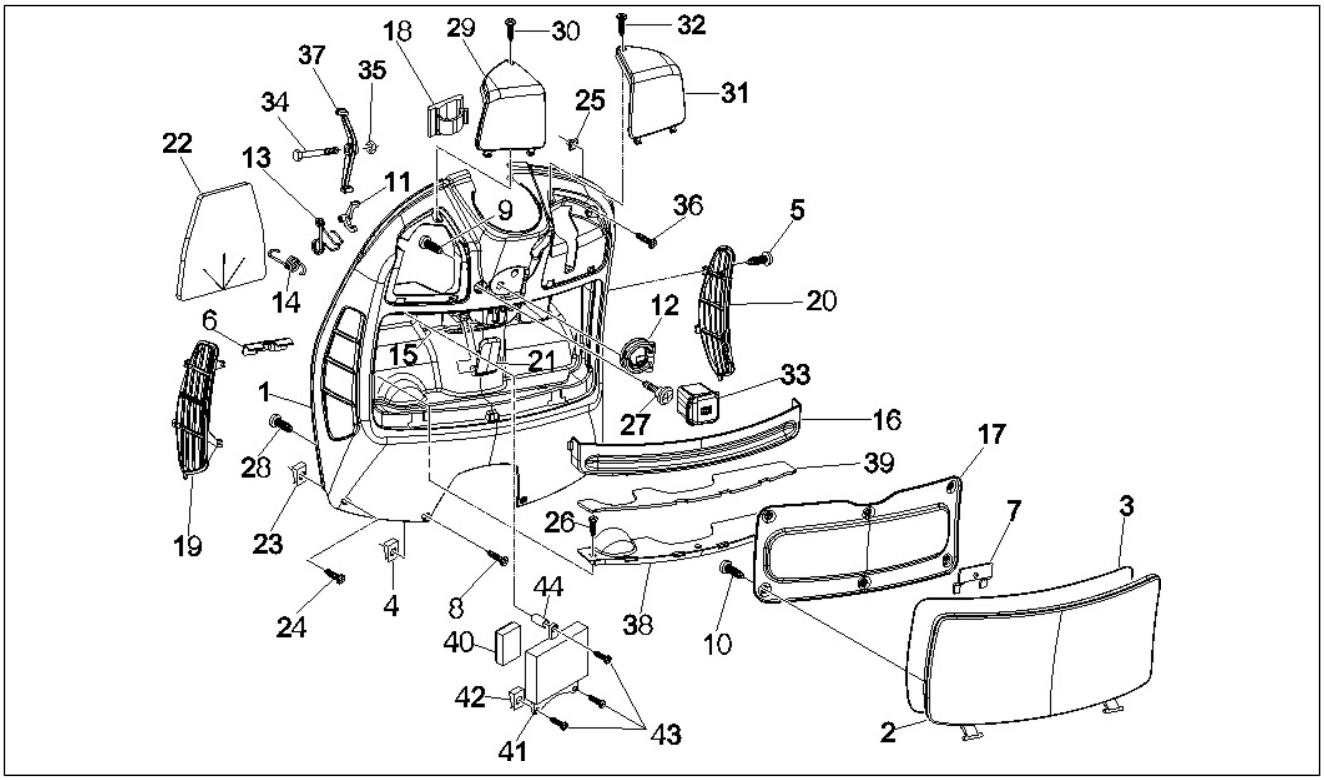

Pos.	Código	Descripción	Cant.	Variantes
29	577395	Portello sx	1	
29	577395000C	Portello sx	1	**COLOR VEHÍCULO:**Negro brillante[94] **COLOR VEHÍCULO:**Midnight[222/A] **COLOR VEHÍCULO:**Midnight[222/A] **COLOR VEHÍCULO:**Gris Stardust[760/A] **COLOR VEHÍCULO:**Gris Clarito Matallizado[711/B] **COLOR VEHÍCULO:**Negro Competition[98/A] **COLOR VEHÍCULO:**Rojo Vintage[820/A] **COLOR VEHÍCULO:**Rojo Dragon[894] **COLOR VEHÍCULO:**Negro Grafito[79/A] **COLOR VEHÍCULO:**Marrone Metallizzato[112/A] **COLOR VEHÍCULO:**Bronzo Metallizzato[579] **COLOR VEHÍCULO:**Amarillo Lime[928/A] **COLOR VEHÍCULO:**Gris Excalibur[738/A] **COLOR VEHÍCULO:**Negro brillante[94]
30	259372	Tornillo autorrosc. M4,2x25	1	
31	577396000C	Portello dx	1	**COLOR VEHÍCULO:**Negro brillante[94] **COLOR VEHÍCULO:**Midnight[222/A] **COLOR VEHÍCULO:**Midnight[222/A] **COLOR VEHÍCULO:**Gris Stardust[760/A] **COLOR VEHÍCULO:**Negro Competition[98/A] **COLOR VEHÍCULO:**Rojo Vintage[820/A] **COLOR VEHÍCULO:**Rojo Dragon[894] **COLOR VEHÍCULO:**Negro Grafito[79/A] **COLOR VEHÍCULO:**Marrone Metallizzato[112/A] **COLOR VEHÍCULO:**Bronzo Metallizzato[579] **COLOR VEHÍCULO:**Amarillo Lime[928/A] **COLOR VEHÍCULO:**Gris Excalibur[738/A] **COLOR VEHÍCULO:**Gris Clarito Matallizado[711/B] **COLOR VEHÍCULO:**Negro brillante[94]
32	259372	Tornillo autorrosc. M4,2x25	1	
33	620452	Tapón	1	
34	299972	Tornillo especial	1	
35	577620	Tuerca de seguridad	1	
36	258249	Tornillo 4,2x19	2	

Grupo	Chasis - Partes plástico - Carrocerias
Código	02.30
Descripción	Maletero delantero - Contraescudo
Revisión	1

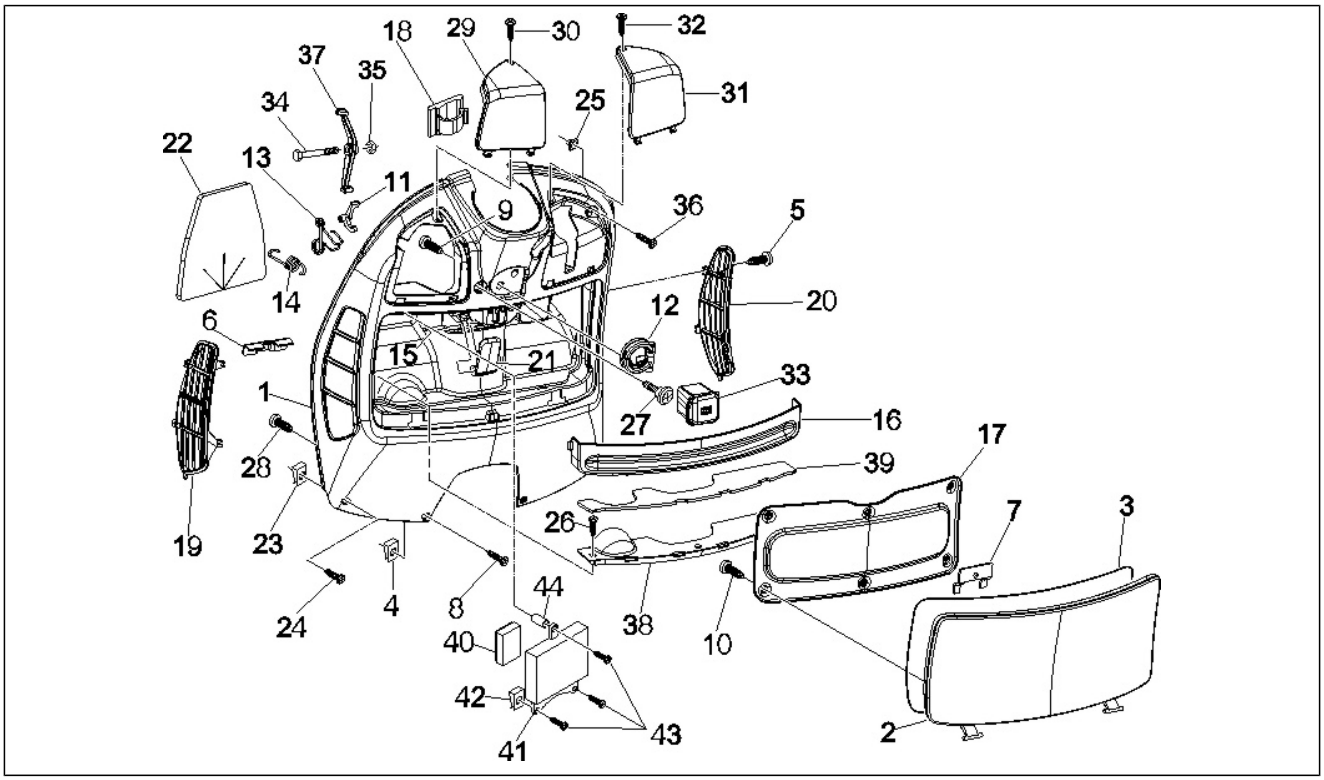

Pos.	Código	Descripción	Cant.	Variantes
37	577453	Palanca para cerradura	1	
38	620414	paratia interna bauletto	1	
39	620870	Alfombrilla	1	
40	621485	Taco	1	
41	623339	Tapa	1	
42	CM017410	Placa elastica	3	
43	259349	Tornillo M4,2x13	3	
44	623770	Distanciador	1	

Grupo	Chasis - Partes plástico - Carrocerias
Código	02.31
Descripción	Cubierta central - Estribos
Revisión	1

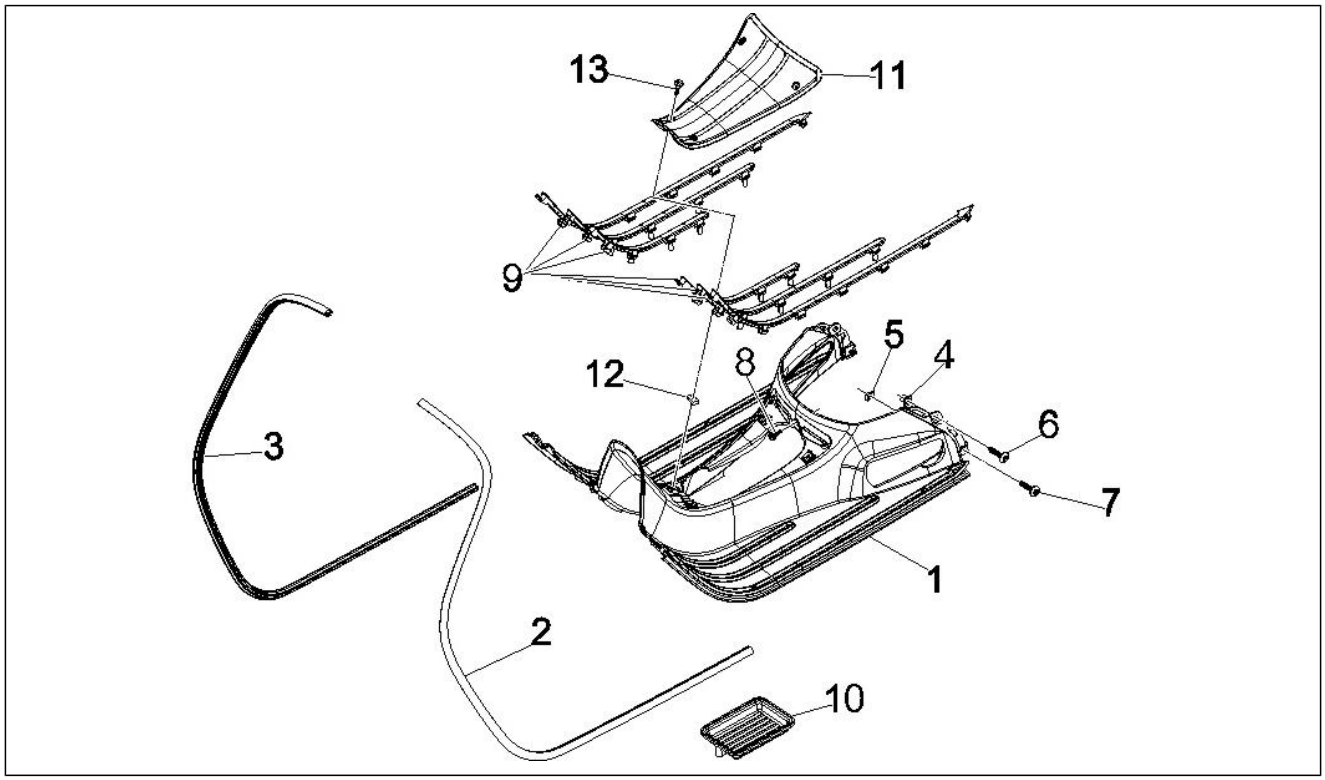

Pos.	Código	Descripción	Cant.	Variantes
1	65323000F2	Reposapiés	1	**COLOR VEHÍCULO:**Gris Excalibur[738/A]
1	65323000ND	Reposapiés	1	**COLOR VEHÍCULO:**Negro Grafito[79/A]
1	65323000RI	Reposapiés	1	**COLOR VEHÍCULO:**Rojo Vintage[820/A]
1	656637	Reposapiés	1	
1	6566370090	Reposapiés	1	**COLOR VEHÍCULO:**Negro brillante[94] **COLOR VEHÍCULO:**Negro brillante[94]
1	65663700DE	Reposapiés	1	**COLOR VEHÍCULO:**Midnight[222/A]
1	65663700R7	Reposapiés	1	**COLOR VEHÍCULO:**Rojo Dragon[894]
1	65663700XN2	Reposapiés	1	**COLOR VEHÍCULO:**Negro Competition[98/A]
2	577180	Borde escudo	1	
3	577181	Borde escudo	1	
4	199190	Tassello ad espansione	6	
5	254485	Placa elastica M6	2	
6	258249	Tornillo 4,2x19	6	
7	259830	Vite metrica M6x20	2	
8	575249	Screw with tang M6	1	
9	656648	Kit ribetes estribo	1	
10	577406	Cubeta	1	
11	577182	Tapón	1	
12	CM017410	Placa elastica	4	
13	259349	Tornillo M4,2x13	4	

Grupo	Chasis - Partes plástico - Carrocerias
Código	02.32
Descripción	Cubiertas laterales - Spoiler
Revisión	1

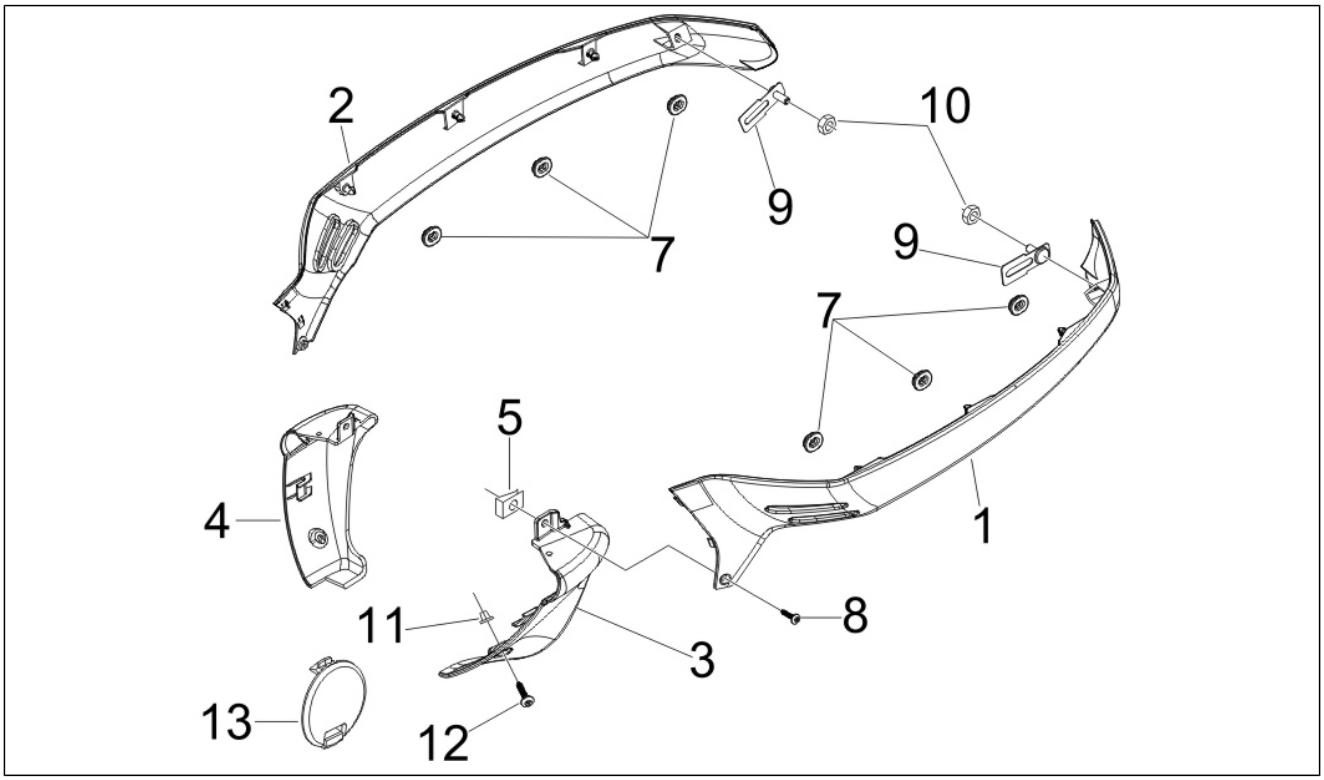

Pos.	Código	Descripción	Cant.	Variantes
1	621137	Copertura laterale SX	1	
1	6211370090	Copertura laterale SX	1	**COLOR VEHÍCULO:**Negro brillante[94] **COLOR VEHÍCULO:**Negro brillante[94]
1	62113700DE	Copertura laterale SX	1	**COLOR VEHÍCULO:**Midnight[222/A] **COLOR VEHÍCULO:**Midnight[222/A]
1	62113700EI	Copertura laterale SX	1	**COLOR VEHÍCULO:**Gris Stardust[760/A]
1	62113700EU	Copertura laterale SX	1	**COLOR VEHÍCULO:**Gris Clarito Matallizado[711/B]
1	62113700F2	Copertura laterale SX	1	**COLOR VEHÍCULO:**Gris Excalibur[738/A]
1	62113700GP	Copertura laterale SX	1	**COLOR VEHÍCULO:**Amarillo Lime[928/A]
1	62113700GV	Copertura laterale SX	1	**COLOR VEHÍCULO:**Bronzo Metallizzato[579]
1	62113700M5	Copertura laterale SX	1	**COLOR VEHÍCULO:**Marrone Metallizzato[112/A]
1	62113700ND	Copertura laterale SX	1	**COLOR VEHÍCULO:**Negro Grafito[79/A]
1	62113700R7	Copertura laterale SX	1	**COLOR VEHÍCULO:**Rojo Dragon[894]
1	62113700RI	Copertura laterale SX	1	**COLOR VEHÍCULO:**Rojo Vintage[820/A]
1	62113700XN2	Copertura laterale SX	1	**COLOR VEHÍCULO:**Negro Competition[98/A]
2	621138	Copertura laterale DX	1	
2	6211380090	Copertura laterale DX	1	**COLOR VEHÍCULO:**Negro brillante[94] **COLOR VEHÍCULO:**Negro brillante[94]
2	62113800DE	Copertura laterale DX	1	**COLOR VEHÍCULO:**Midnight[222/A] **COLOR VEHÍCULO:**Midnight[222/A]
2	62113800EI	Copertura laterale DX	1	**COLOR VEHÍCULO:**Gris Stardust[760/A]
2	62113800EU	Copertura laterale DX	1	**COLOR VEHÍCULO:**Gris Clarito Matallizado[711/B]
2	62113800F2	Copertura laterale DX	1	**COLOR VEHÍCULO:**Gris Excalibur[738/A]
2	62113800GP	Copertura laterale DX	1	**COLOR VEHÍCULO:**Amarillo Lime[928/A]
2	62113800GV	Copertura laterale DX	1	**COLOR VEHÍCULO:**Bronzo Metallizzato[579]
2	62113800M5	Copertura laterale DX	1	**COLOR VEHÍCULO:**Marrone Metallizzato[112/A]
2	62113800ND	Copertura laterale DX	1	**COLOR VEHÍCULO:**Negro Grafito[79/A]
2	62113800R7	Copertura laterale DX	1	**COLOR VEHÍCULO:**Rojo Dragon[894]
2	62113800RI	Copertura laterale DX	1	**COLOR VEHÍCULO:**Rojo Vintage[820/A]

Grupo	Chasis - Partes plástico - Carrocerias
Código	02.32
Descripción	Cubiertas laterales - Spoiler
Revisión	1

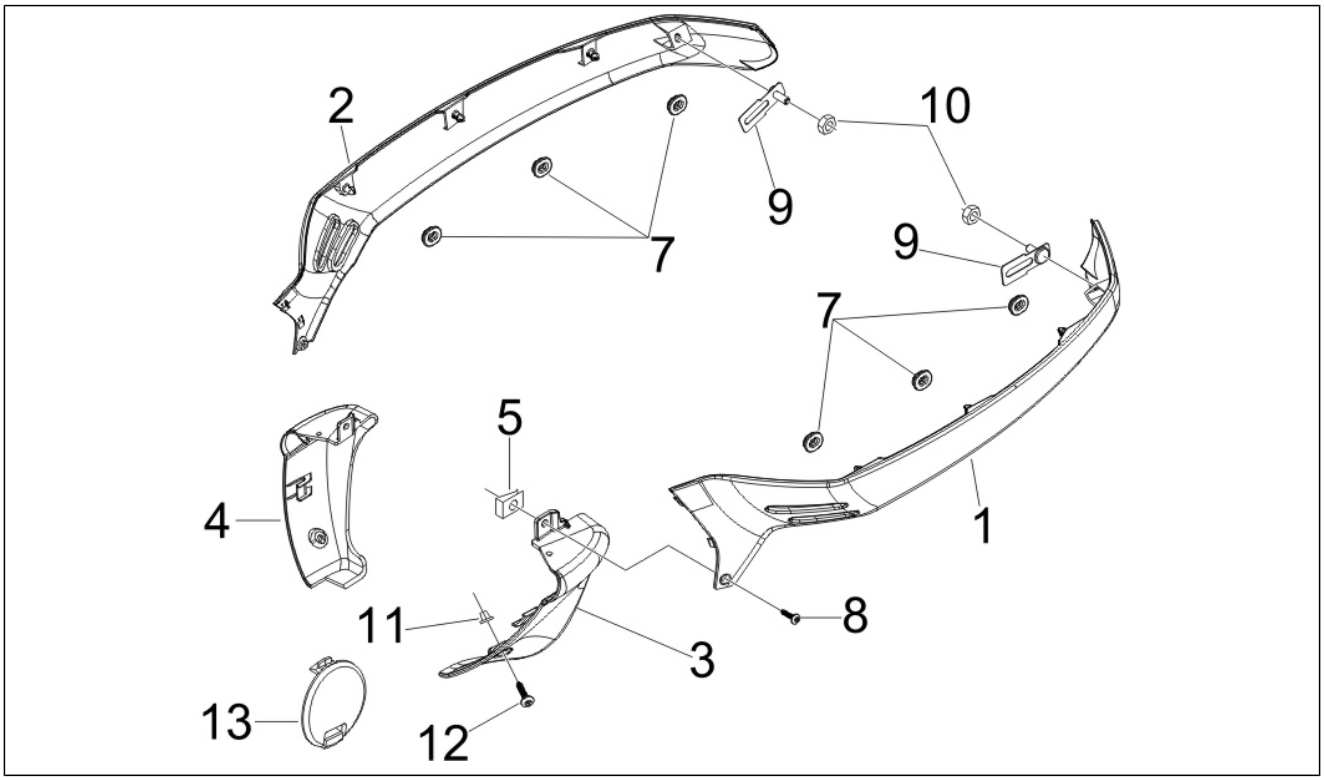

Pos.	Código	Descripción	Cant.	Variantes
2	62113800XN2	Copertura laterale DX	1	**COLOR VEHÍCULO:**Negro Competition[98/A]
3	577473	Terminal izq.	1	
3	5774730090	Terminal izq.	1	**COLOR VEHÍCULO:**Negro brillante[94] **COLOR VEHÍCULO:**Negro brillante[94]
3	57747300DE	Terminal izq.	1	**COLOR VEHÍCULO:**Midnight[222/A] **COLOR VEHÍCULO:**Midnight[222/A]
3	57747300EU	Terminal izq.	1	**COLOR VEHÍCULO:**Gris Clarito Matallizado[711/B]
3	57747300F2	Terminal izq.	1	**COLOR VEHÍCULO:**Gris Excalibur[738/A]
3	57747300GP	Terminal izq.	1	**COLOR VEHÍCULO:**Amarillo Lime[928/A]
3	57747300GV	Terminal izq.	1	**COLOR VEHÍCULO:**Bronzo Metallizzato[579]
3	57747300M5	Terminal izq.	1	**COLOR VEHÍCULO:**Marrone Metallizzato[112/A]
3	57747300ND	Terminal izq.	1	**COLOR VEHÍCULO:**Negro Grafito[79/A]
3	57747300R7	Terminal izq.	1	**COLOR VEHÍCULO:**Rojo Dragon[894]
3	57747300RI	Terminal izq.	1	**COLOR VEHÍCULO:**Rojo Vintage[820/A]
3	57747300XN2	Terminal izq.	1	**COLOR VEHÍCULO:**Negro Competition[98/A]
4	577474	Terminal der.	1	
4	5774740090	Terminal der.	1	**COLOR VEHÍCULO:**Negro brillante[94] **COLOR VEHÍCULO:**Negro brillante[94]
4	57747400DE	Terminal der.	1	**COLOR VEHÍCULO:**Midnight[222/A] **COLOR VEHÍCULO:**Midnight[222/A]
4	57747400EI	Terminal der.	1	**COLOR VEHÍCULO:**Gris Stardust[760/A]
4	57747400EU	Terminal der.	1	**COLOR VEHÍCULO:**Gris Clarito Matallizado[711/B]
4	57747400F2	Terminal der.	1	**COLOR VEHÍCULO:**Gris Excalibur[738/A]
4	57747400GP	Terminal der.	1	**COLOR VEHÍCULO:**Amarillo Lime[928/A]
4	57747400GV	Terminal der.	1	**COLOR VEHÍCULO:**Bronzo Metallizzato[579]
4	57747400M5	Terminal der.	1	**COLOR VEHÍCULO:**Marrone Metallizzato[112/A]
4	57747400ND	Terminal der.	1	**COLOR VEHÍCULO:**Negro Grafito[79/A]
4	57747400R7	Terminal der.	1	**COLOR VEHÍCULO:**Rojo Dragon[894]
4	57747400RI	Terminal der.	1	**COLOR VEHÍCULO:**Rojo Vintage[820/A]

Grupo	Chasis - Partes plástico - Carrocerias
Código	02.32
Descripción	Cubiertas laterales - Spoiler
Revisión	1

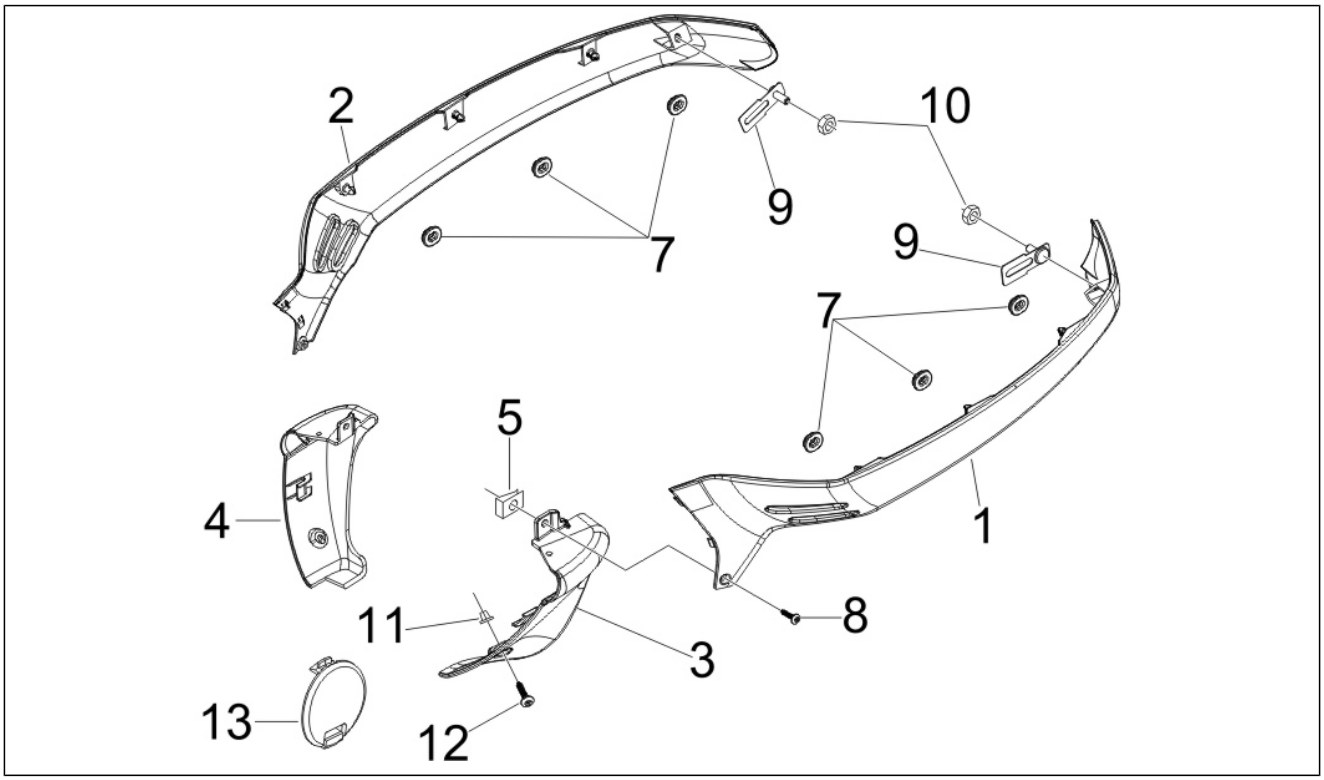

Pos.	Código	Descripción	Cant.	Variantes
4	57747400XN2	Terminal der.	1	**COLOR VEHÍCULO:**Negro Competition[98/A]
5	CM017410	Placa elastica	1	
7	463195	Tampón elástico	6	
8	574646	Tornillo autoaterrajable	1	
9	623575	Placa fij.lat.peq.	2	
10	969224	Tuerca	2	
11	199190	Tassello ad espansione	2	
12	259349	Tornillo M4,2x13	2	
13	577405000C	Tappo spoiler	2	**COLOR VEHÍCULO:**Negro brillante[94] **COLOR VEHÍCULO:**Negro brillante[94] **COLOR VEHÍCULO:**Midnight[222/A] **COLOR VEHÍCULO:**Midnight[222/A] **COLOR VEHÍCULO:**Bronzo Metallizzato[579] **COLOR VEHÍCULO:**Marrone Metallizzato[112/A] **COLOR VEHÍCULO:**Negro Grafito[79/A] **COLOR VEHÍCULO:**Negro Competition[98/A] **COLOR VEHÍCULO:**Rojo Vintage[820/A] **COLOR VEHÍCULO:**Rojo Dragon[894]
13	5774050042	Tappo spoiler	2	**COLOR VEHÍCULO:**Gris Clarito Matallizado[711/B] **COLOR VEHÍCULO:**Amarillo Lime[928/A]
13	5774050043	Tapón	2	**COLOR VEHÍCULO:**Gris Stardust[760/A] **COLOR VEHÍCULO:**Gris Excalibur[738/A]

Grupo	Chasis - Partes plástico - Carrocerias
Código	02.33
Descripción	Alojamiento rueda - Guardabarros
Revisión	1

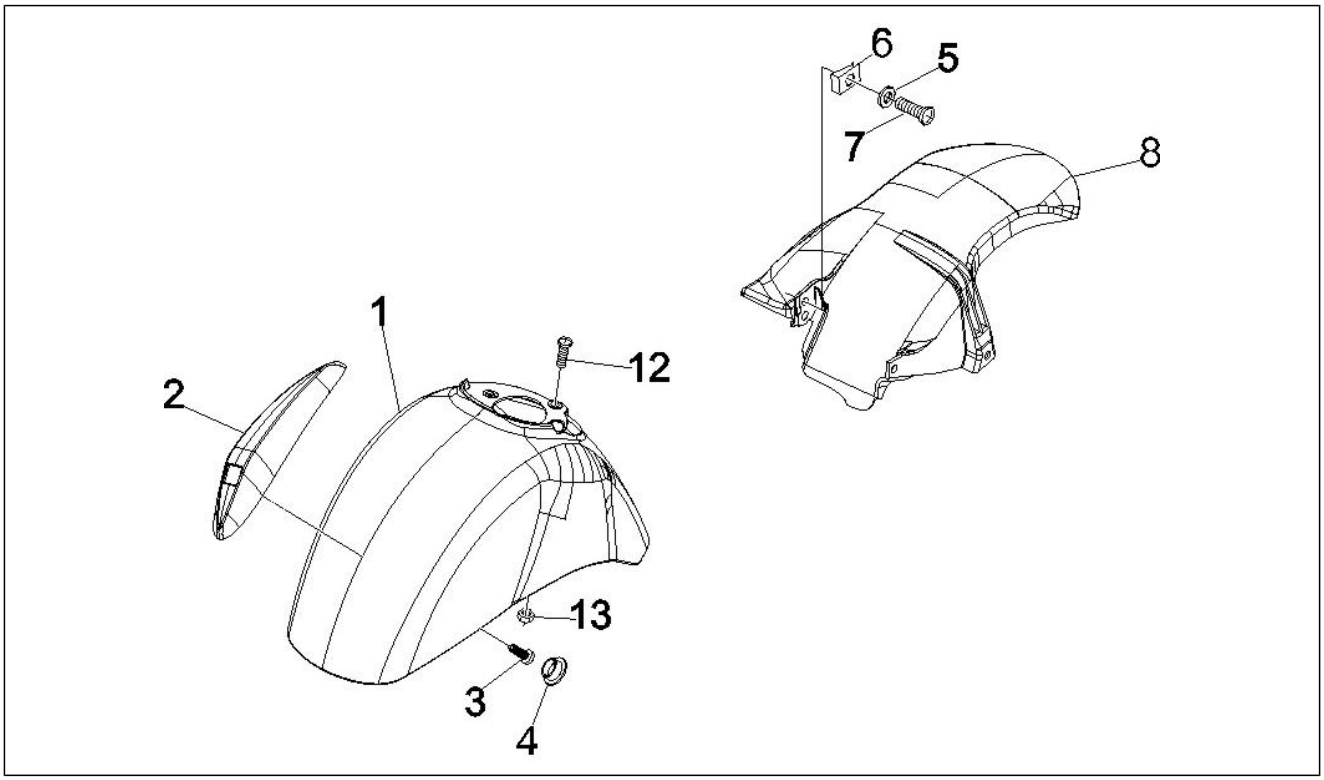

Pos.	Código	Descripción	Cant.	Variantes
1	60057900EI	GUARDABARROS DELANTERO	1	**COLOR VEHÍCULO:**Gris Stardust[760/A]
1	651029	GUARDABARROS DELANTERO	1	
1	6510290090	GUARDABARROS DELANTERO	1	**COLOR VEHÍCULO:**Negro brillante[94] **COLOR VEHÍCULO:**Negro brillante[94]
1	65102900DE	GUARDABARROS DELANTERO	1	**COLOR VEHÍCULO:**Midnight[222/A] **COLOR VEHÍCULO:**Midnight[222/A]
1	65102900EU	GUARDABARROS DELANTERO	1	**COLOR VEHÍCULO:**Gris Clarito Matallizado[711/B]
1	65102900F2	GUARDABARROS DELANTERO	1	**COLOR VEHÍCULO:**Gris Excalibur[738/A]
1	65102900GP	GUARDABARROS DELANTERO	1	**COLOR VEHÍCULO:**Amarillo Lime[928/A]
1	65102900ND	GUARDABARROS DELANTERO	1	**COLOR VEHÍCULO:**Negro Grafito[79/A]
1	65102900R7	GUARDABARROS DELANTERO	1	**COLOR VEHÍCULO:**Rojo Dragon[894]
1	65102900RI	GUARDABARROS DELANTERO	1	**COLOR VEHÍCULO:**Rojo Vintage[820/A]
1	65102900XN2	GUARDABARROS DELANTERO	1	**COLOR VEHÍCULO:**Negro Competition[98/A]
2	599677	Cresta parafango	1	
3	015727	Tornillo autorrosc. 2,9x9,5	2	
4	192598	Cápsula	2	
5	006966	Arandela elástica 6,4x11x0,5	1	
6	254485	Placa elastica M6	1	
7	B016792	Torn. CH con reborde M6x30	1	
8	621145	Guardabarros tras.	1	
12	575249	Screw with tang M6	3	
13	969224	Tuerca	3	

Grupo	Chasis - Partes plástico - Carrocerias
Código	02.34
Descripción	Alojamiento casco - Parte debajo sillìn
Revisión	1

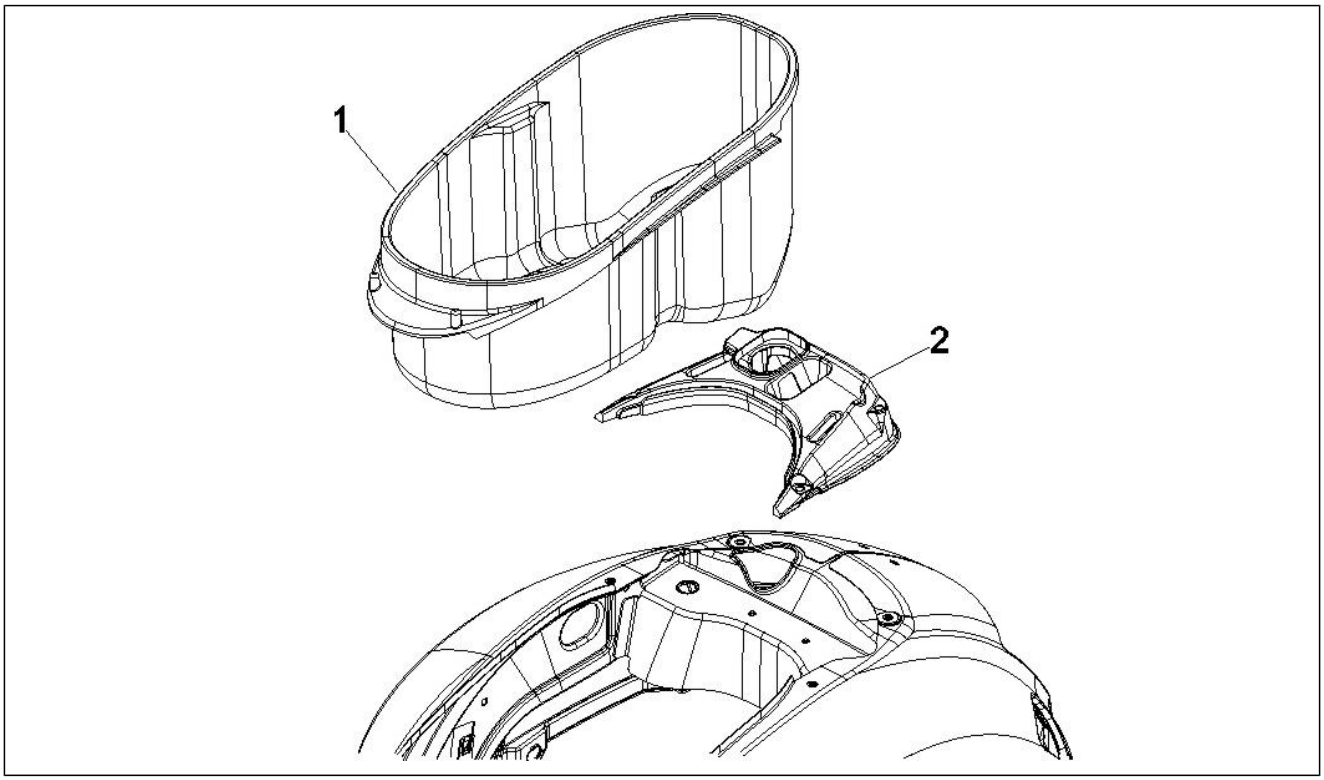

Pos.	Código	Descripción	Cant.	Variantes
1	621155	Compart.portacasco	1	
2	621141	Tapa sillín	1	

Grupo	Chasis - Partes plástico - Carrocerias
Código	02.37
Descripción	Cubierta trasera - Salpicador
Revisión	1

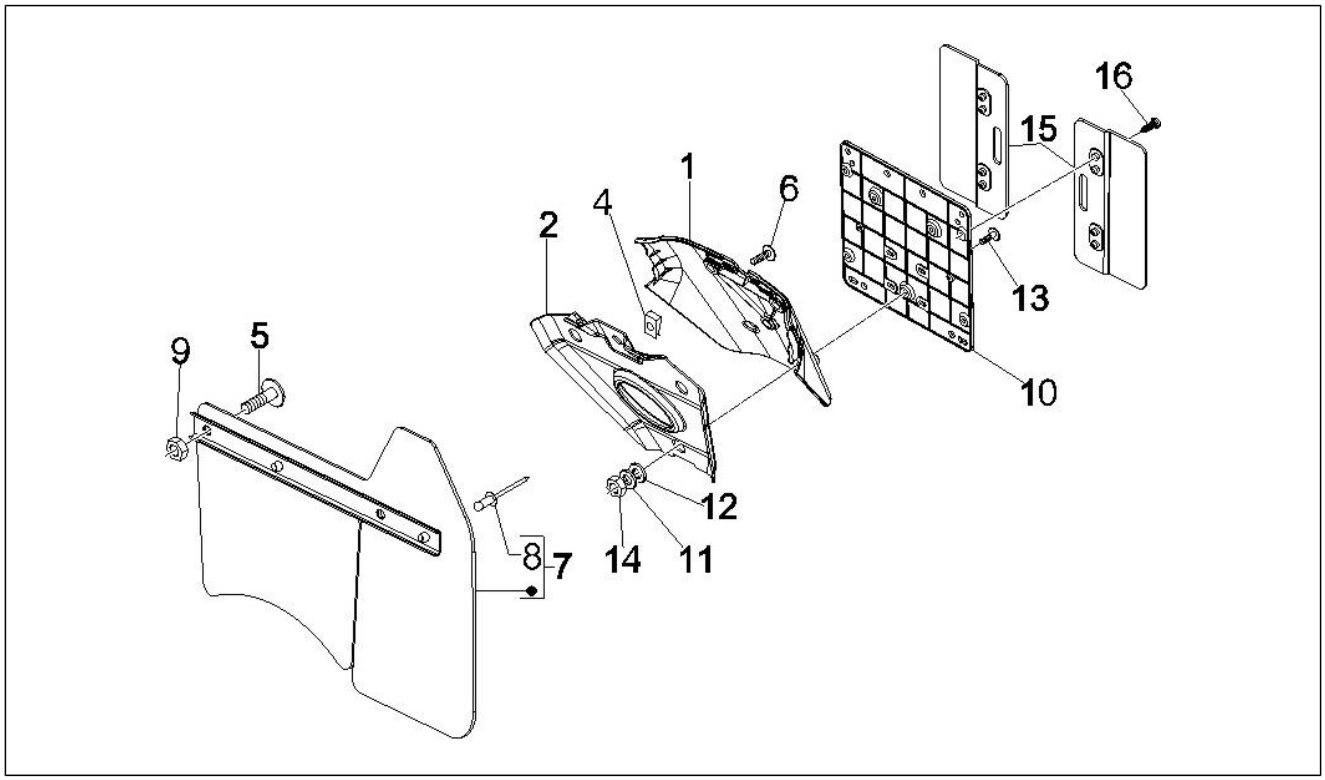

Pos.	Código	Descripción	Cant.	Variantes
1	622824	Cubierta tras.	1	
1	6228240090	Cubierta tras.	1	**COLOR VEHÍCULO:**Negro brillante[94] **COLOR VEHÍCULO:**Negro brillante[94]
1	62282400DE	Cubierta tras.	1	**COLOR VEHÍCULO:**Midnight[222/A] **COLOR VEHÍCULO:**Midnight[222/A]
1	62282400EU	Cubierta tras.	1	**COLOR VEHÍCULO:**Gris Clarito Matallizado[711/B]
1	62282400F2	Cubierta tras.	1	**COLOR VEHÍCULO:**Gris Excalibur[738/A]
1	62282400GP	Cubierta tras.	1	**COLOR VEHÍCULO:**Amarillo Lime[928/A]
1	62282400GV	Cubierta tras.	1	**COLOR VEHÍCULO:**Bronzo Metallizzato[579]
1	62282400M5	Cubierta tras.	1	**COLOR VEHÍCULO:**Marrone Metallizzato[112/A]
1	62282400ND	Cubierta tras.	1	**COLOR VEHÍCULO:**Negro Grafito[79/A]
1	62282400R7	Cubierta tras.	1	**COLOR VEHÍCULO:**Rojo Dragon[894]
1	62282400RI	Cubierta tras.	1	**COLOR VEHÍCULO:**Rojo Vintage[820/A]
1	62282400XN2	Cubierta tras.	1	**COLOR VEHÍCULO:**Negro Competition[98/A]
2	6235635	Supporto protezione post	1	
4	254485	Placa elastica M6	1	
5	272836	Tornillo M6x16	2	
5	CM179301	Tornilla M6x16	2	
6	575249	Screw with tang M6	1	
6	CM179201	Vite metrica M6x22	1	
7	620236	Parasalpicaduras	1	
8	567642	Remache	2	
9	288245	Tuerca de seguridad M6	2	
10	584884	Portamatrícula	1	
11	013763	Arandela plana 4,2x12x1	3	
12	016404	Arandela plana 4,2x7,6x0,9	3	
13	018591	Tornillo M4x14	3	
14	020104	Tuerca M4	3	

Grupo	Chasis - Partes plástico - Carrocerias
Código	02.37
Descripción	Cubierta trasera - Salpicador
Revisión	1

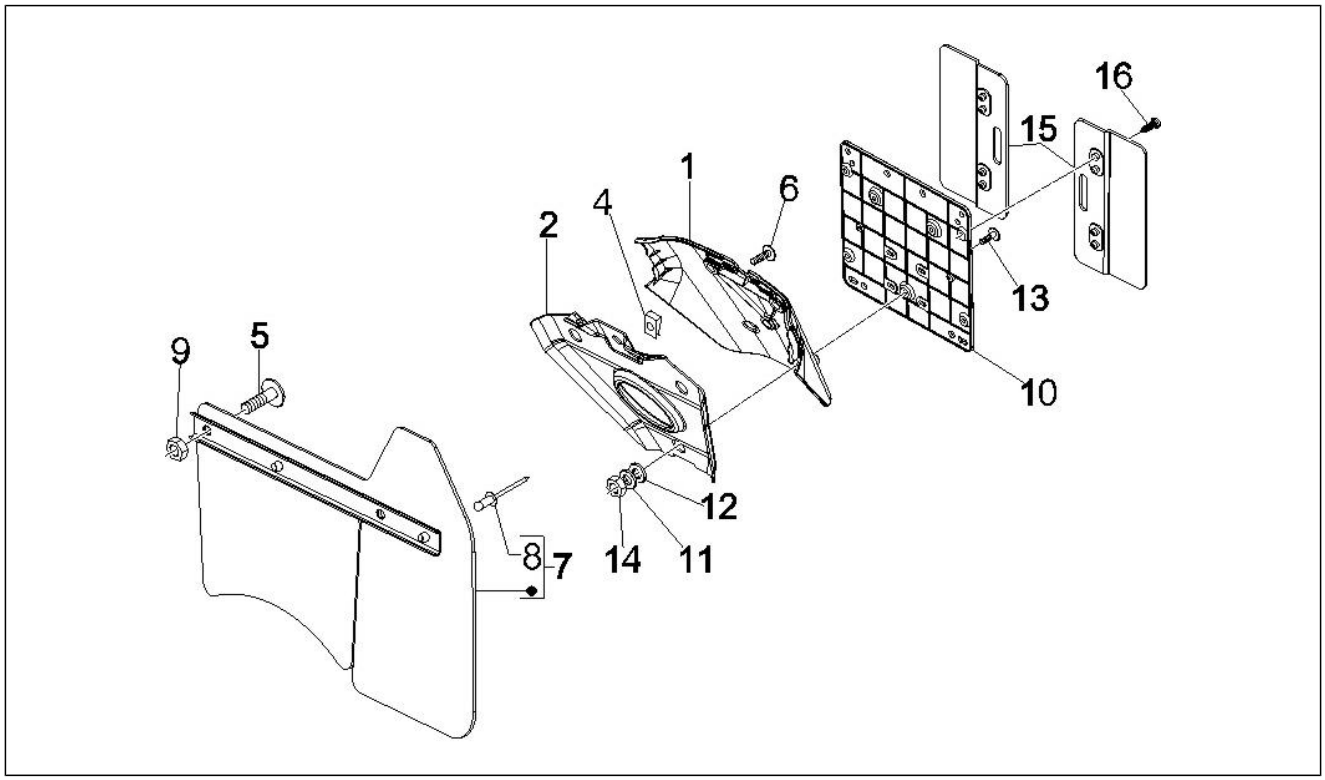

Pos.	Código	Descripción	Cant.	Variantes
15	584877	Prolongación portamatrícula	2	
16	268596	Tornillo autorrosc. D4x13	4	

Grupo	Chasis - Partes plástico - Carrocerias
Código	02.38
Descripción	Letreros - Escudos
Revisión	1

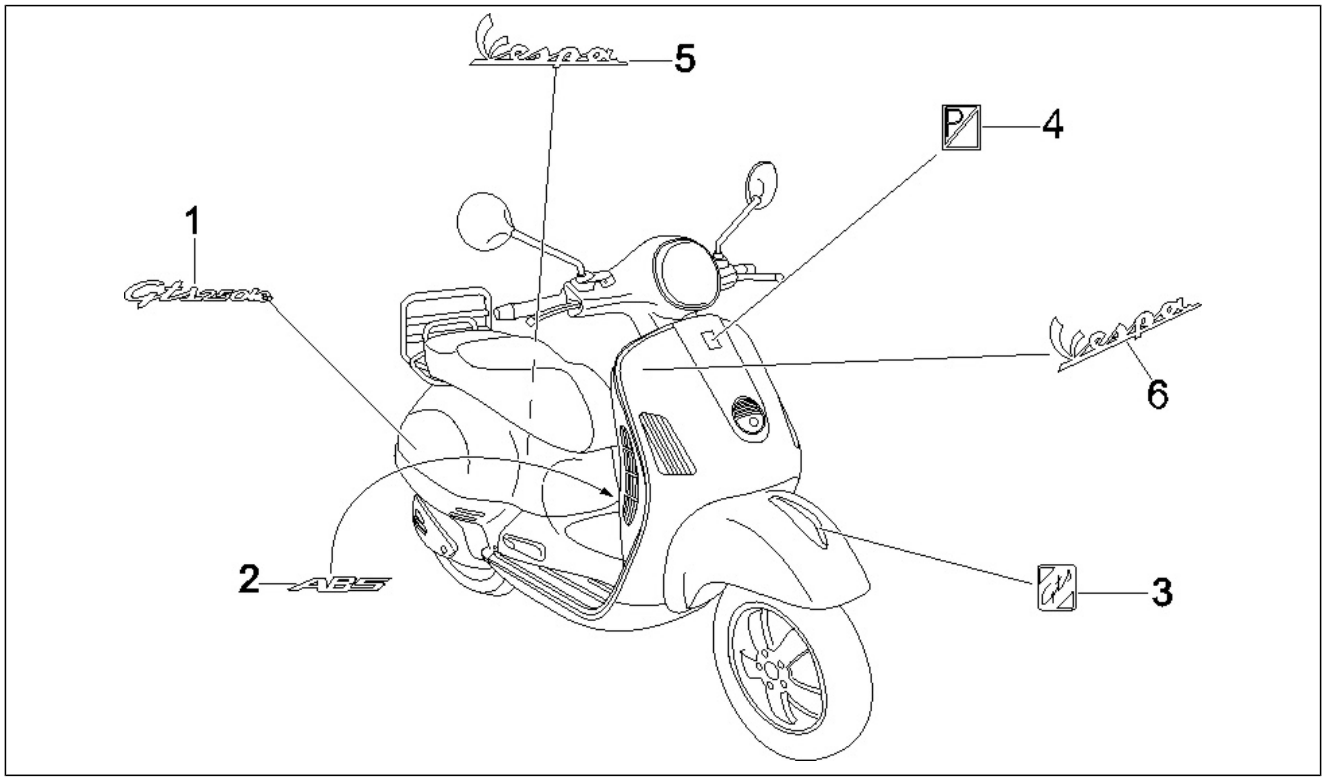

Pos.	Código	Descripción	Cant.	Variantes
1	656235	Placa (GTS 250 ie)	1	
2	622399	Letrero "ABS"	1	
3	623319	Logo GTS	1	
4	576464	Escudo "Piaggio"	1	
5	57357R	Targhetta laterale "Vespa"	1	
6	57356R	Targhetta frontale "Vespa"	1	

Grupo	Chasis - Partes plástico - Carrocerias
Código	02.39
Descripción	Sillín/asientos - Bolsa herramienta
Revisión	1

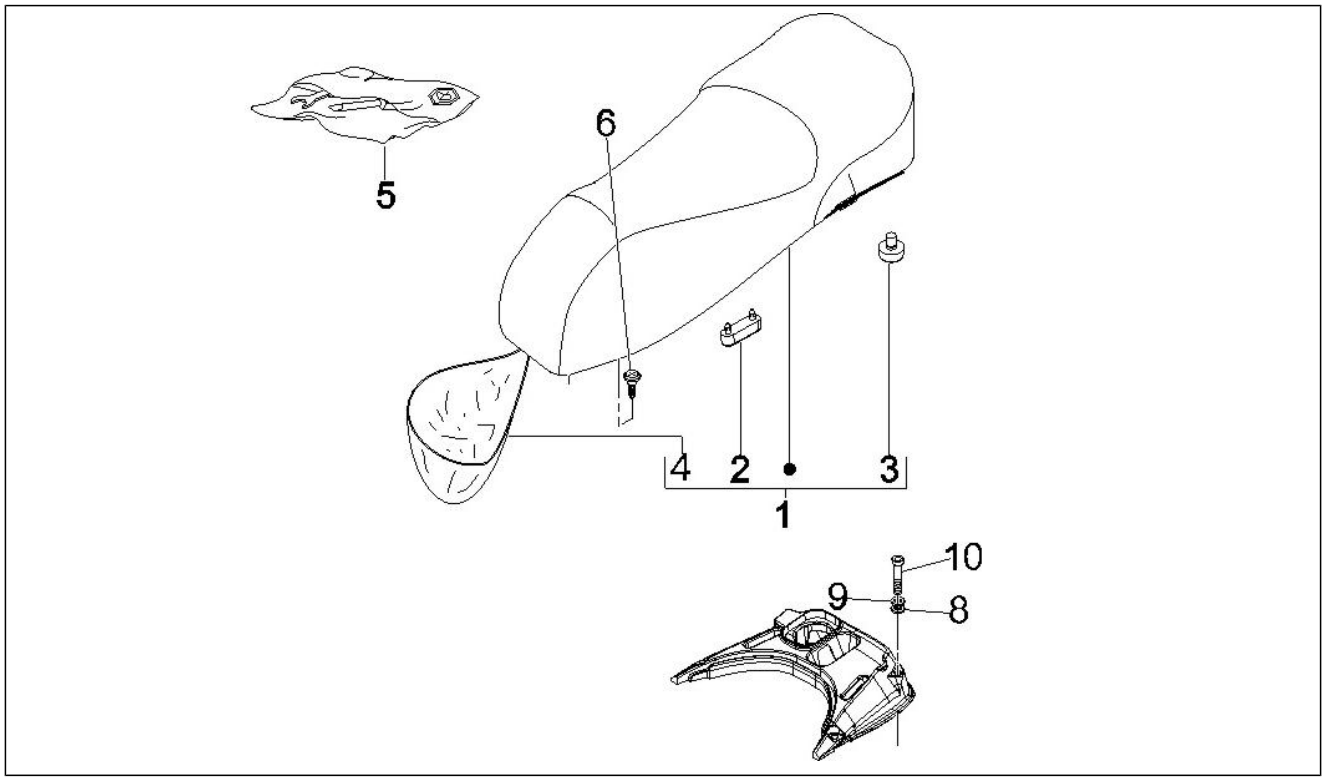

Pos.	Código	Descripción	Cant.	Variantes
1	62110200F1	Sillin cpl.	1	**COLOR VEHÍCULO:**Gris Stardust[760/A] **COLOR VEHÍCULO:**Gris Clarito Matallizado[711/B] **COLOR VEHÍCULO:**Gris Excalibur[738/A] **COLOR VEHÍCULO:**Amarillo Lime[928/A] **COLOR VEHÍCULO:**Rojo Dragon[894] **COLOR VEHÍCULO:**Rojo Vintage[820/A]
1	62110200F2	Sillin cpl.	1	**COLOR VEHÍCULO:**Negro brillante[94] **COLOR VEHÍCULO:**Negro Grafito[79/A]
1	62110200F3	Sillin cpl.	1	**COLOR VEHÍCULO:**Negro brillante[94] **COLOR VEHÍCULO:**Midnight[222/A] **COLOR VEHÍCULO:**Midnight[222/A] **COLOR VEHÍCULO:**Negro Competition[98/A]
2	296456	Taco	2	
3	577492	Taco	2	
4	621498	Cofia protecciòn sillìn	1	
5	651173	Trousse outils compl.	1	
6	833722	Torn. CH con reborde M6x14	2	
8	012533	Arand. Dentada 6,6x11x0	2	
9	013777	Arandela 6.4x13x1.5	2	
10	951685	Tornillo	2	

Grupo	Chasis - Partes plástico - Carrocerias
Código	02.44
Descripción	Portaequipajes trasero
Revisión	1

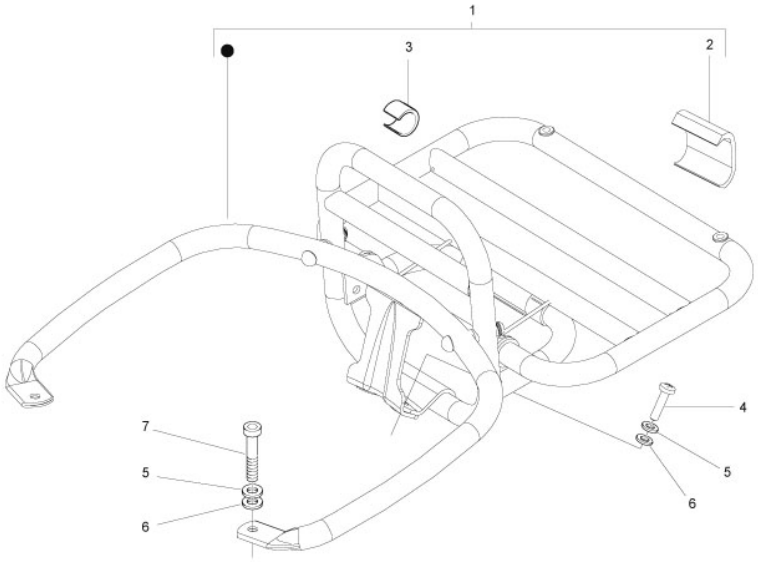

Pos.	Código	Descripción	Cant.	Variantes
1	623977	Portapacchi post. compl.	1	
2	623576	Ritegno ribaltina	1	
3	622554	Tampone per portapacchi	3	
4	623920	Tornillo torx	2	
5	006966	Arandela elástica 6,4x11x0,5	4	
5	012533	Arand. Dentada 6,6x11x0	4	
6	013777	Arandela 6.4x13x1.5	4	
7	319538	Tornillo Allen M6x30	2	

Grupo	Chasis - Partes plástico - Carrocerias
Código	02.45
Descripción	Retrovisor/es
Revisión	1

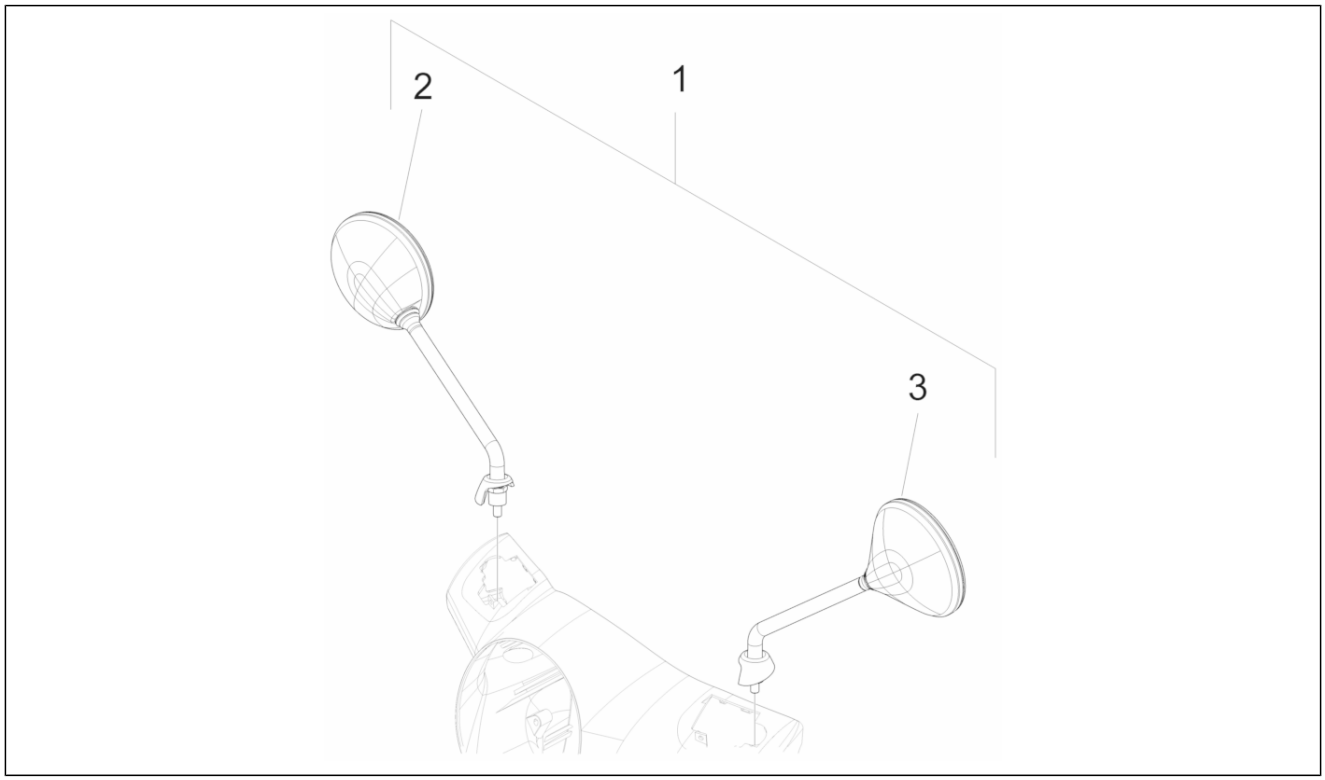

Pos.	Código	Descripción	Cant.	Variantes
1	57323R	Epejo retrovisor	1	
2	CM073408	Espejo retrovisor der. (Fu Hwa)	1	
3	CM073407	Espejo retrovisor izq. (Fu Hwa)	1	

Grupo	Chasis - Partes plástico - Carrocerias
Código	02.46
Descripción	Cerraduras
Revisión	1

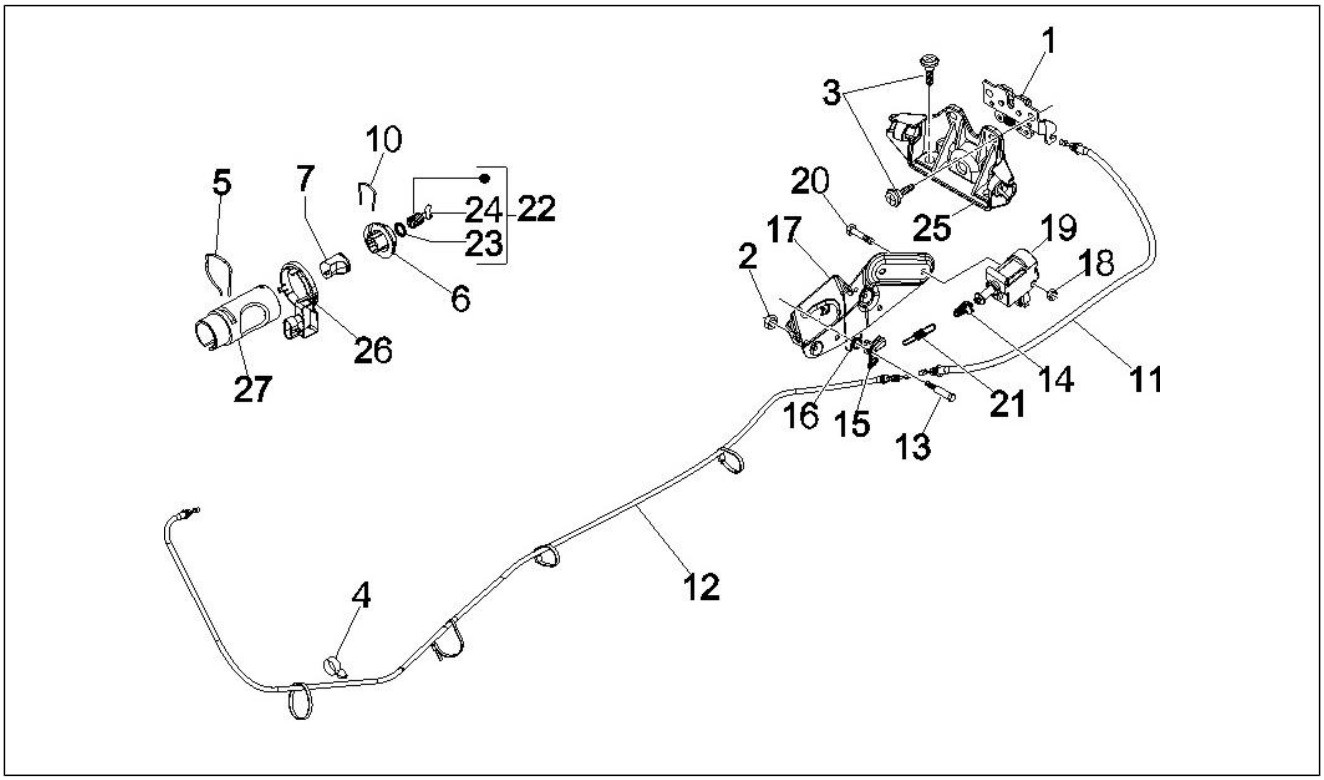

Pos.	Código	Descripción	Cant.	Variantes
1	CM023703	Cerradura sillín	1	
2	288245	Tuerca de seguridad M6	2	
3	575249	Screw with tang M6	4	
4	140435	Muelle	1	
5	253937	Muelle	1	
6	298581	Cuerpo cerradura	1	
7	298903	Blocchetto serratura completo	1	
10	298838	Molla ritegno cilindretto	1	
11	CM012811	Transmisión	1	
12	CM012813	Transmisión	1	
13	299972	Tornillo especial	1	
14	577128	Joint	1	
15	577129	Palanca	1	
16	577131	Muelle	1	
17	577471	Placa	1	
18	577620	Tuerca de seguridad	1	
19	582990	Válvula solenoide	1	
20	584121	Tornillo autorrosc.	2	
21	620415	Muelle	1	
22	577454	Cilindros y llaves	1	
23	298731	Gasket ring	1	
24	573426	Sbozzato chiave con trasponder Giobert	1	
25	577456	Estribo	1	
26	638534	Antena immobilizer	1	
27	298604	Soporte cerradura	1	

Grupo	Chasis - Partes plástico - Carrocerias
Código	02.47
Descripción	Depósito carburante
Revisión	1

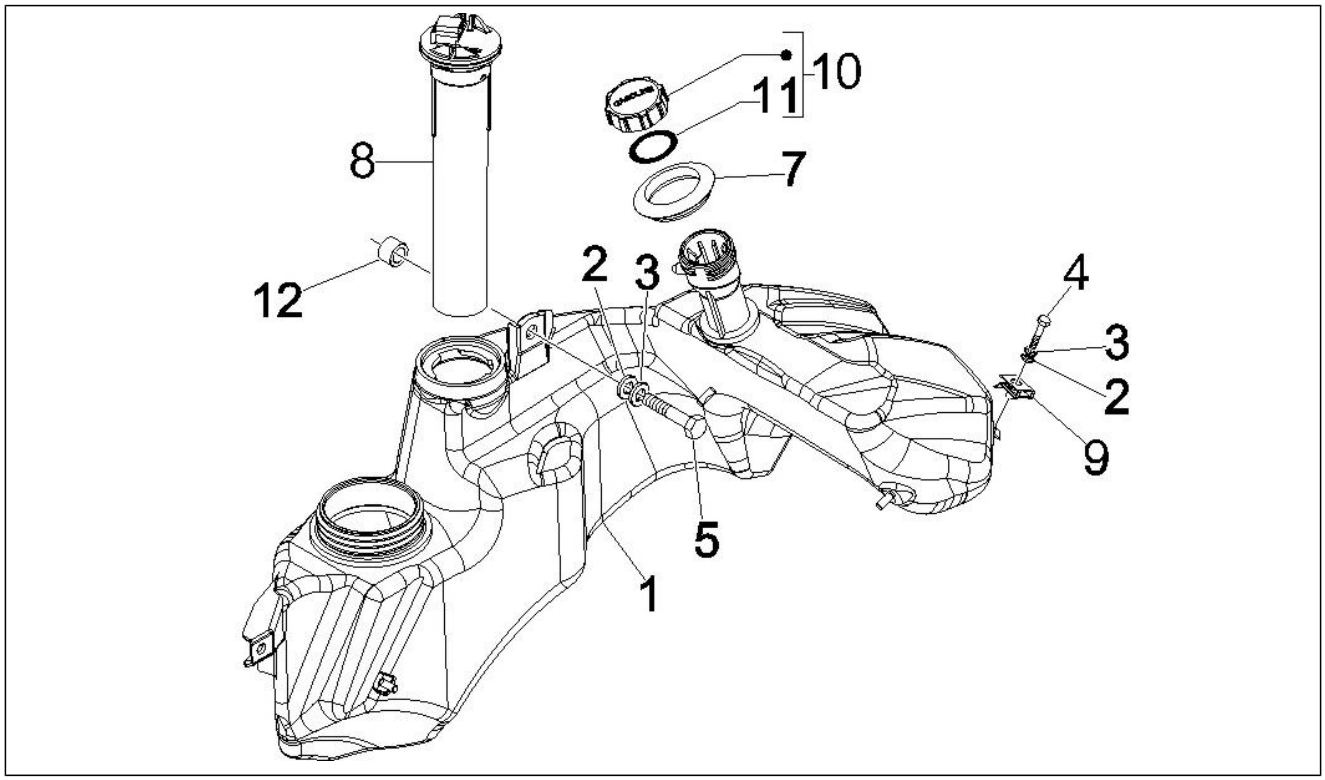

Pos.	Código	Descripción	Cant.	Variantes
1	621582	DEPÓSITO COMBUSTIBLE	1	
2	013880	Arandela plana 16x6,5x1,5	3	
3	016406	Arandela elástica 6,4x11,8x1	3	
4	018639	Tornillo c. hex. M6x20	2	
4	031091	Tornillo c. hex. M6x22	2	
5	414838	Tornillo M6x35	1	
7	620737	Junta depósito gasol.	1	
8	CM025709	Indicador nivel gasolina	1	
9	254485	Placa elastica M6	2	
10	259832	Tapón depósito	1	
11	258160	Guarnizione tappo carburante	1	
12	623162	Distanciador	2	

Grupo	Chasis - Partes plástico - Carrocerias
Código	02.53
Descripción	Instalación de alimentación
Revisión	1

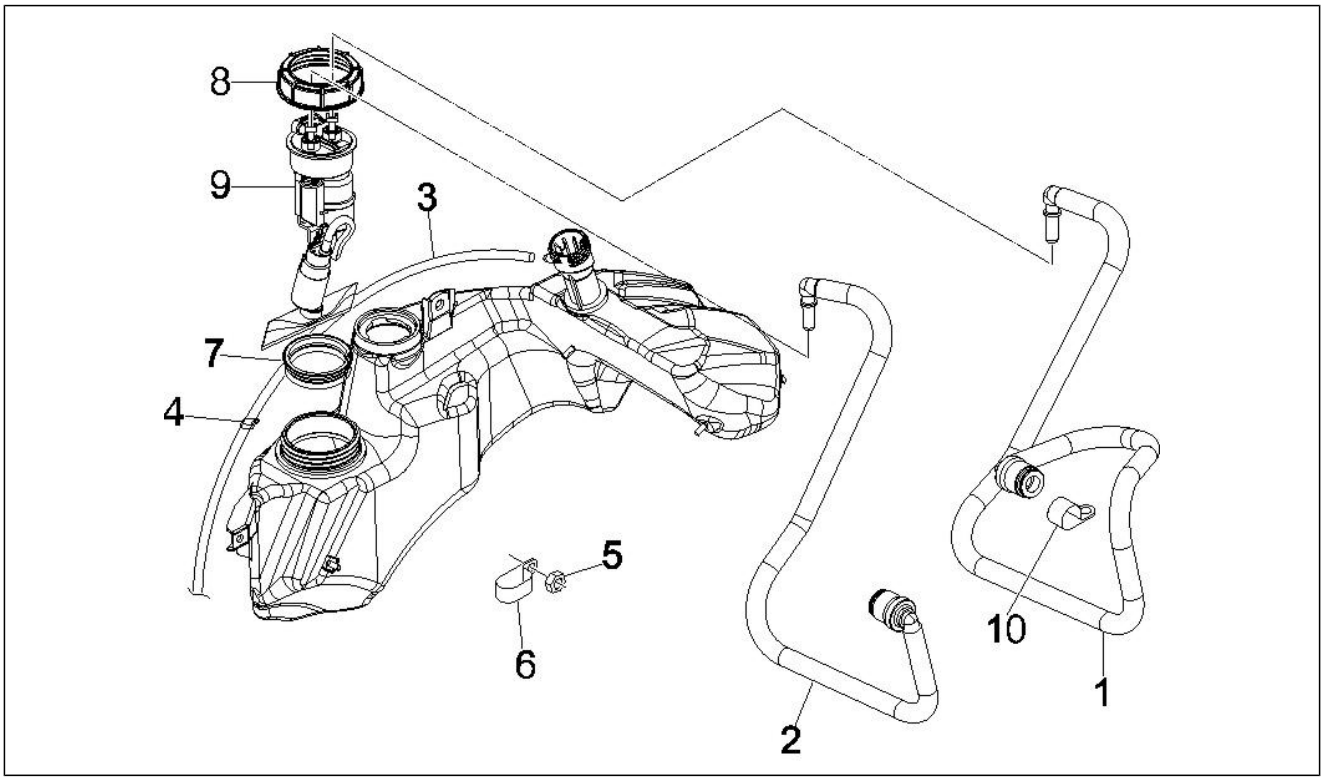

Pos.	Código	Descripción	Cant.	Variantes
1	621146	Tubo alimentación combustible	1	
2	621152	Tubo carburante	1	
3	CM001432	Tubo alivio depósito Ø5x10 L.1060	1	
4	CM013201	Muelle	3	
5	969224	Tuerca	1	
6	621585	Faja stringitubo	1	
7	576542	Junta	1	
8	576546	Virola	1	
9	621581	Bomba carburante	1	
10	623743	Abrazadera	1	

Grupo	Chasis - Partes plástico - Carrocerias
Código	02.55
Descripción	Instalación de refrigeracion
Revisión	1

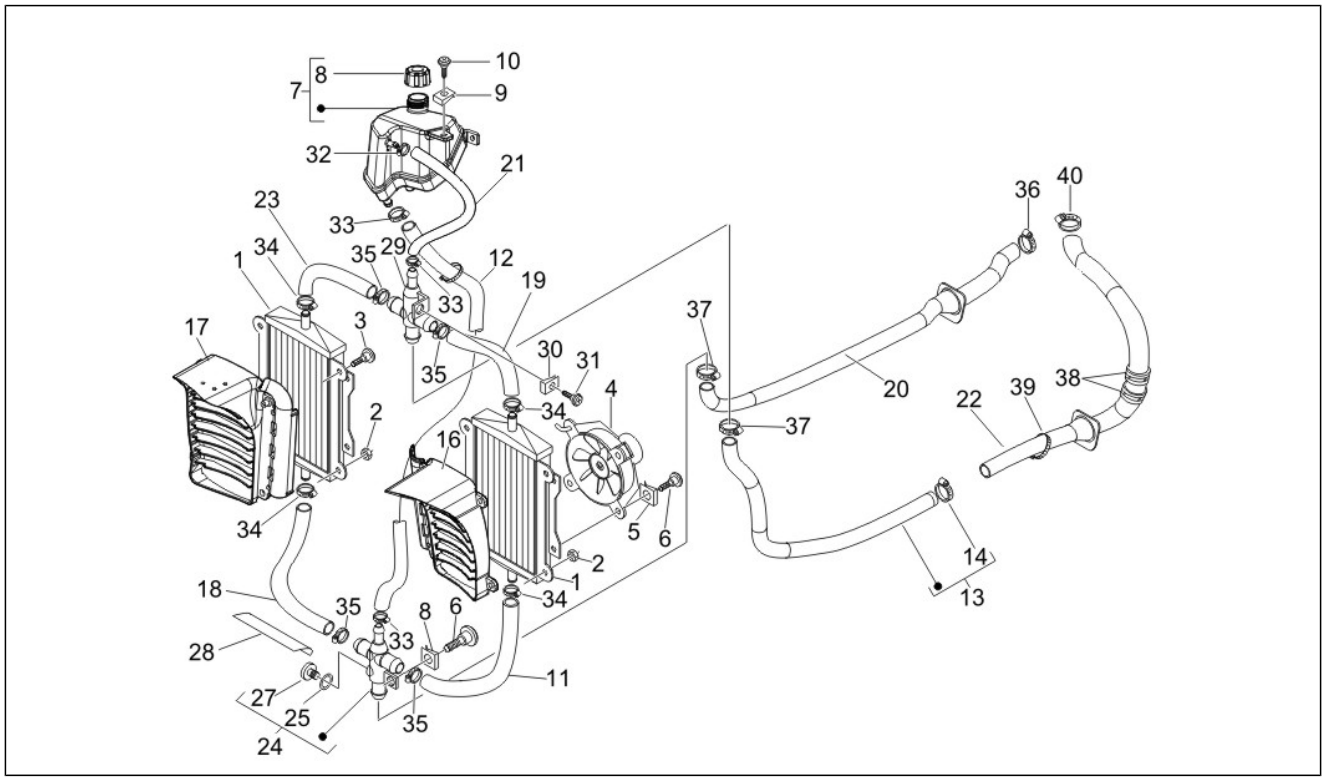

Pos.	Código	Descripción	Cant.	Variantes
1	577183	Radiador	2	
2	288245	Tuerca de seguridad M6	6	
3	270793	Vite TBCIC 3,8x16	2	
4	584669	Motor ventilador	1	
5	254485	Placa elastica M6	3	
6	272836	Tornillo M6x16	3	
6	CM179301	Tornilla M6x16	3	
7	657110	Tanque lìquido refrigerante	1	
8	623673	Tapón dep. expansión	1	
9	254485	Placa elastica M6	2	
10	575249	Screw with tang M6	2	
10	CM179201	Vite metrica M6x22	2	
11	57313R	Tubo collegamento radiatore SX-raccordo inf.	1	
12	57314R	Tubo	1	
13	57333R	Tubo collegamento raccordo superiore	1	
14	CM001904	Faja stringitubo	1	
14	CM001908	Faja stringitubo	1	
16	577187	Convogliatore aria Sx	1	
17	622839	Convogliatore aria Dx	1	
18	577201	Tubo collegamento radiatore DX-raccordo inf.	1	
19	577384	Tubo	1	
20	577205	Tubo	1	
21	577433	Tubo	1	
22	622052	Tubo empalme-culata	1	
23	623013	Tubo	1	
24	656449	Raccordo per tubi acqua	1	
25	168077	Junta de cobre	1	
27	621365	Tapón	1	

Grupo	Chasis - Partes plástico - Carrocerias
Código	02.55
Descripción	Instalación de refrigeracion
Revisión	1

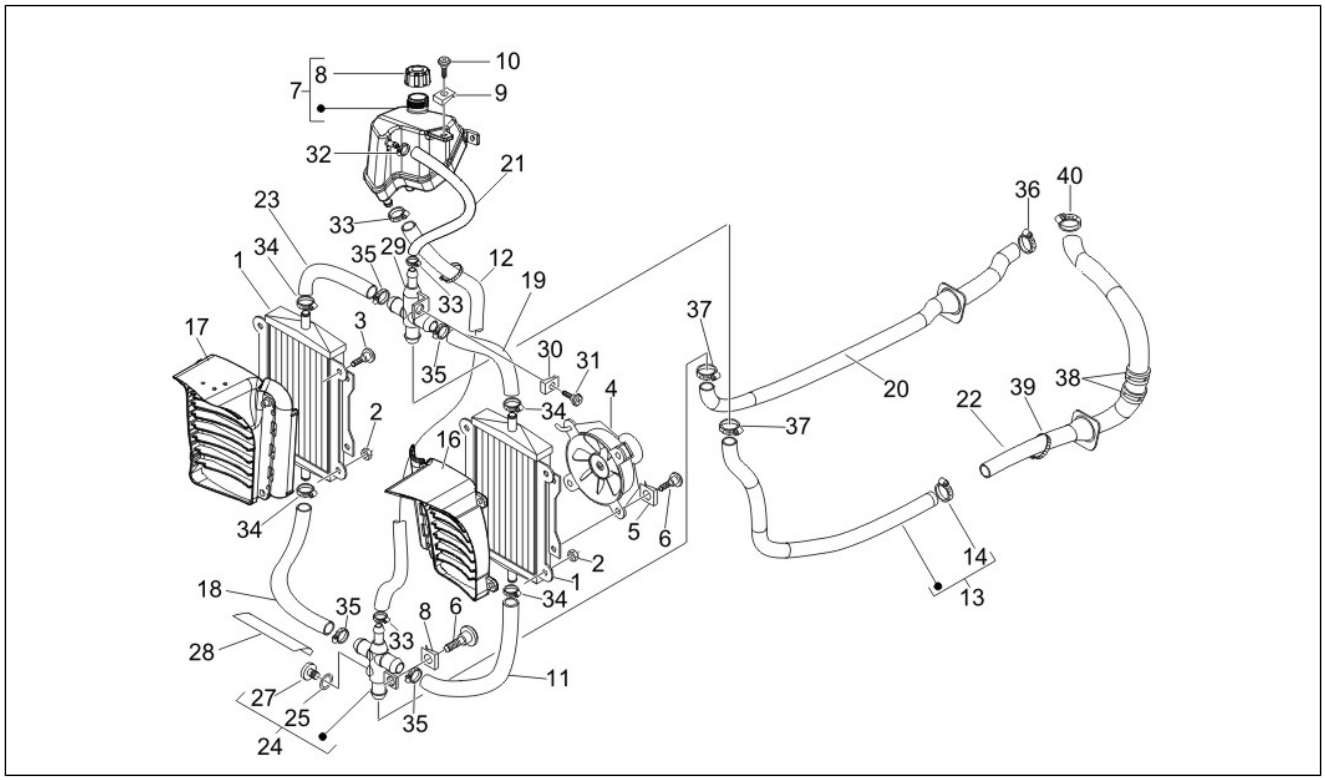

Pos.	Código	Descripción	Cant.	Variantes
28	583282	Protección	1	
29	577195	Empalme	1	
30	254485	Placa elastica M6	1	
31	575249	Screw with tang M6	2	
32	CM001903	Faja stringitubo	1	
33	CM001904	Faja stringitubo	3	
34	CM001905	Faja stringitubo	4	
35	CM001907	Faja stringitubo	4	
36	CM001908	Faja stringitubo	1	
37	CM001915	Faja stringitubo	3	
38	CM006903	Molletta ritegno tubi/cavi	3	
39	CM017802	Muelle	1	
40	CM001922	Faja stringitubo	2	

Grupo	Manillar/Dirección
Código	03.01
Descripción	Coberturas manillar
Revisión	1

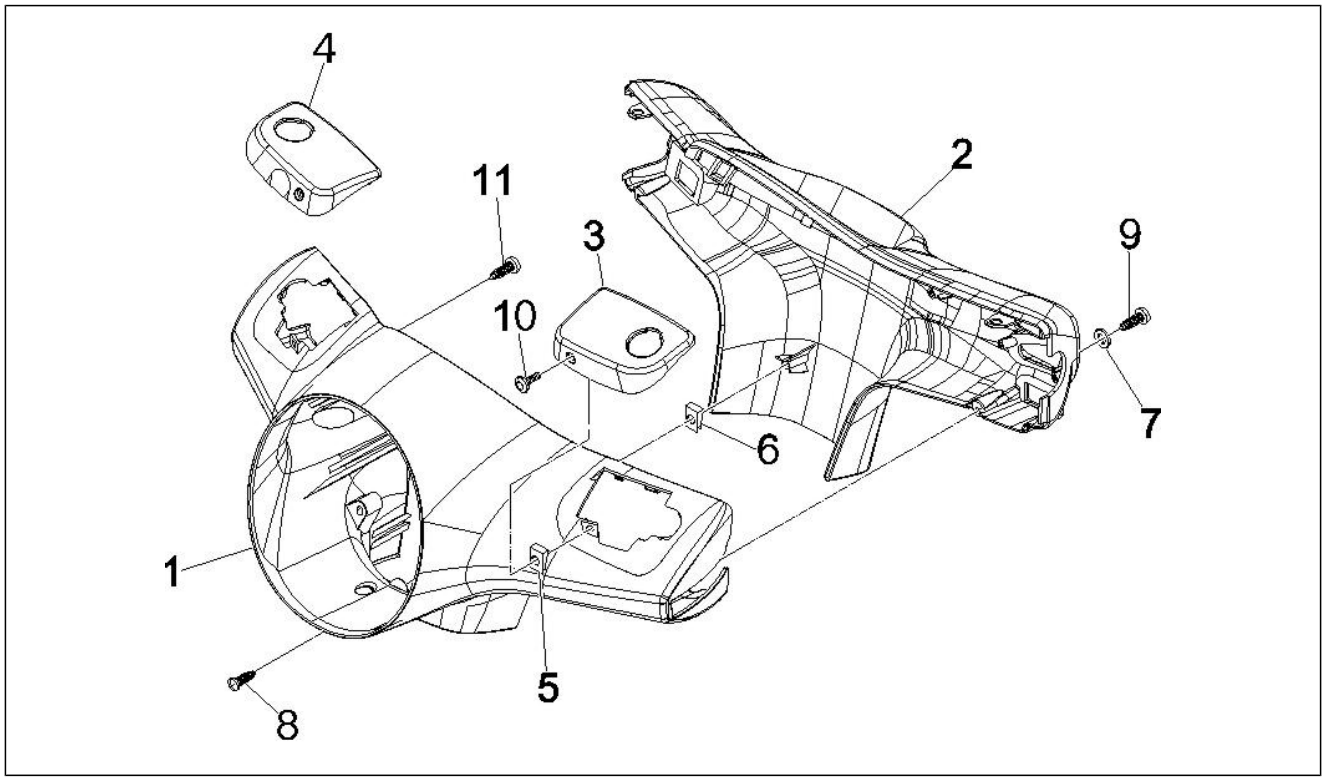

Pos.	Código	Descripción	Cant.	Variantes
1	6234480090	Copertura anteriore manubrio	1	**COLOR VEHÍCULO:**Negro brillante[94] **COLOR VEHÍCULO:**Negro brillante[94]
1	62344800EI	Cubre manillar delantero	1	**COLOR VEHÍCULO:**Gris Stardust[760/A]
1	62344800F2	Cubre manillar delantero	1	**COLOR VEHÍCULO:**Gris Excalibur[738/A]
1	62344800GP	Cubre manillar delantero	1	**COLOR VEHÍCULO:**Amarillo Lime[928/A]
1	652681	Cubre manillar delantero	1	
1	65268100DE	Cubre manillar delantero	1	**COLOR VEHÍCULO:**Midnight[222/A] **COLOR VEHÍCULO:**Midnight[222/A]
1	65268100EU	Cubre manillar delantero	1	**COLOR VEHÍCULO:**Gris Clarito Matallizado[711/B]
1	65268100F2	Cubre manillar delantero	1	**COLOR VEHÍCULO:**Gris Excalibur[738/A]
1	65268100GP	Cubre manillar delantero	1	**COLOR VEHÍCULO:**Amarillo Lime[928/A]
1	65268100GV	Cubre manillar delantero	1	**COLOR VEHÍCULO:**Bronzo Metallizzato[579]
1	65268100M5	Cubre manillar delantero	1	**COLOR VEHÍCULO:**Marrone Metallizzato[112/A]
1	65268100R7	Cubre manillar delantero	1	**COLOR VEHÍCULO:**Rojo Dragon[894]
1	65268100RI	Copertura anteriore manubrio	1	**COLOR VEHÍCULO:**Rojo Vintage[820/A]
1	65268100XN2	Cubre manillar delantero	1	**COLOR VEHÍCULO:**Negro Competition[98/A]
2	62344700DE	Cubre manillar tras.	1	**COLOR VEHÍCULO:**Midnight[222/A] **COLOR VEHÍCULO:**Midnight[222/A]
2	62344700F2	Cubre manillar tras.	1	**COLOR VEHÍCULO:**Gris Excalibur[738/A]
2	62344700GP	Cubre manillar tras.	1	**COLOR VEHÍCULO:**Amarillo Lime[928/A]
2	62344700ND	Cubre manillar tras.	1	**COLOR VEHÍCULO:**Negro Grafito[79/A]
2	62344700R7	Cubre manillar tras.	1	**COLOR VEHÍCULO:**Rojo Dragon[894]
2	62344700RI	Cubre manillar tras.	1	**COLOR VEHÍCULO:**Rojo Vintage[820/A]
2	652682	Cubre manillar tras.	1	
2	6526820090	Cubre manillar tras.	1	**COLOR VEHÍCULO:**Negro brillante[94] **COLOR VEHÍCULO:**Negro brillante[94]
2	6526820090	Cubre manillar tras.	1	**COLOR VEHÍCULO:**Negro brillante[94]
2	65268200DE	Cubre manillar tras.	1	**COLOR VEHÍCULO:**Midnight[222/A] **COLOR VEHÍCULO:**Midnight[222/A]

Grupo	Manillar/Dirección
Código	03.01
Descripción	Coberturas manillar
Revisión	1

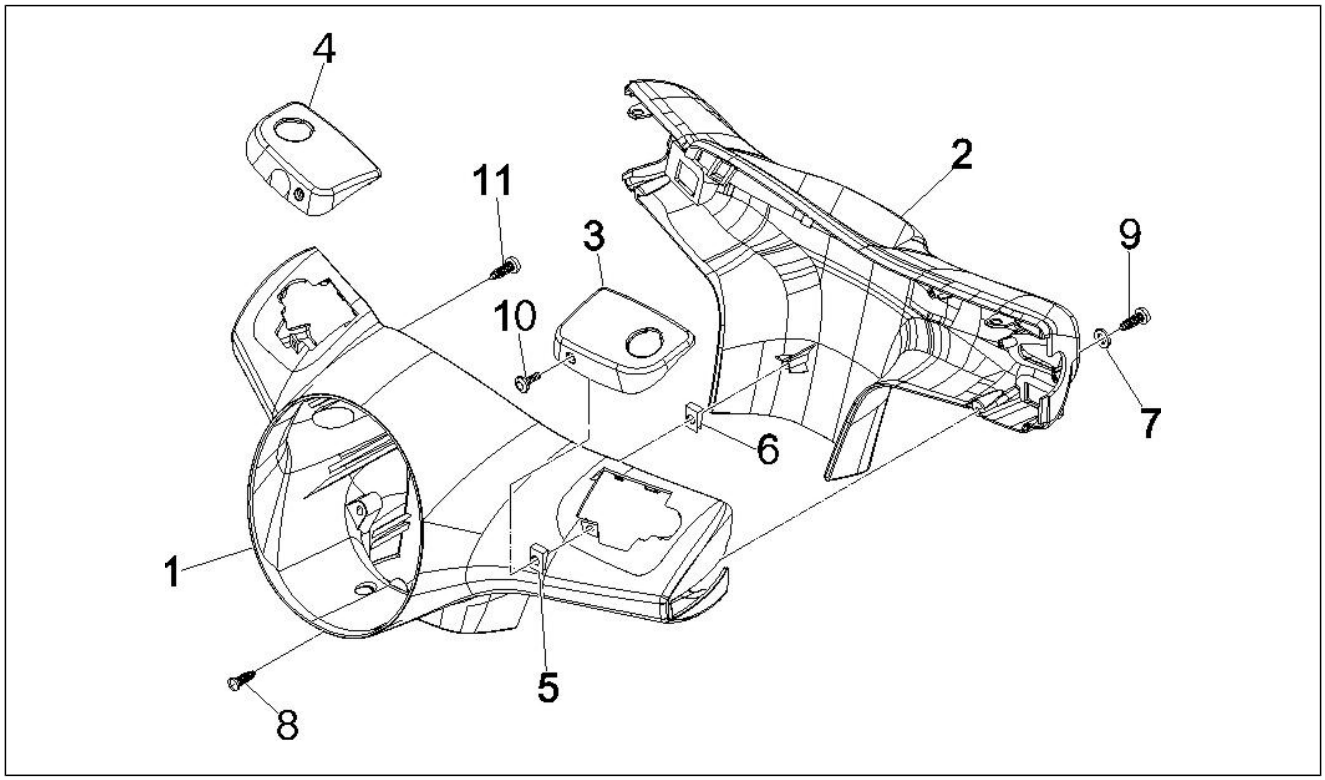

Pos.	Código	Descripción	Cant.	Variantes
2	65268200EU	Cubre manillar tras.	1	**COLOR VEHÍCULO:**Gris Clarito Matallizado[711/B]
2	65268200F2	Cubre manillar tras.	1	**COLOR VEHÍCULO:**Gris Excalibur[738/A]
2	65268200GP	Cubre manillar tras.	1	**COLOR VEHÍCULO:**Amarillo Lime[928/A]
2	65268200GV	Cubre manillar tras.	1	**COLOR VEHÍCULO:**Bronzo Metallizzato[579]
2	65268200M5	Cubre manillar tras.	1	**COLOR VEHÍCULO:**Marrone Metallizzato[112/A]
2	65268200R7	Cubre manillar tras.	1	**COLOR VEHÍCULO:**Rojo Dragon[894]
2	65268200RI	Cubre manillar tras.	1	**COLOR VEHÍCULO:**Rojo Vintage[820/A]
2	65268200XN2	Cubre manillar tras.	1	**COLOR VEHÍCULO:**Negro Competition[98/A]
3	599678	Coperchio pompa SX	1	
3	5996780090	Coperchio pompa SX	1	**COLOR VEHÍCULO:**Negro brillante[94] **COLOR VEHÍCULO:**Negro brillante[94]
3	59967800DE	Coperchio pompa SX	1	**COLOR VEHÍCULO:**Midnight[222/A] **COLOR VEHÍCULO:**Midnight[222/A]
3	59967800EI	Tapa bomba izq.	1	**COLOR VEHÍCULO:**Gris Stardust[760/A]
3	59967800EU	Coperchio pompa SX	1	**COLOR VEHÍCULO:**Gris Clarito Matallizado[711/B]
3	59967800F2	Tapa bomba izq.	1	**COLOR VEHÍCULO:**Gris Excalibur[738/A]
3	59967800GP	Coperchio pompa SX	1	**COLOR VEHÍCULO:**Amarillo Lime[928/A]
3	59967800GV	Coperchio pompa SX	1	**COLOR VEHÍCULO:**Bronzo Metallizzato[579]
3	59967800M5	Coperchio pompa SX	1	**COLOR VEHÍCULO:**Marrone Metallizzato[112/A]
3	59967800ND	Tapa bomba izq.	1	**COLOR VEHÍCULO:**Negro Grafito[79/A]
3	59967800R7	Coperchio pompa SX	1	**COLOR VEHÍCULO:**Rojo Dragon[894]
3	59967800RI	Tapa bomba izq.	1	**COLOR VEHÍCULO:**Rojo Vintage[820/A]
3	59967800XN2	Coperchio pompa SX	1	**COLOR VEHÍCULO:**Negro Competition[98/A]
4	599679	Tapa bomba derecha	1	
4	5996790090	Tapa bomba derecha	1	**COLOR VEHÍCULO:**Negro brillante[94] **COLOR VEHÍCULO:**Negro brillante[94]
4	59967900DE	Tapa bomba derecha	1	**COLOR VEHÍCULO:**Midnight[222/A] **COLOR VEHÍCULO:**Midnight[222/A]
4	59967900EI	Tapa bomba derecha	1	**COLOR VEHÍCULO:**Gris Stardust[760/A]

Grupo	Manillar/Dirección
Código	03.01
Descripción	Coberturas manillar
Revisión	1

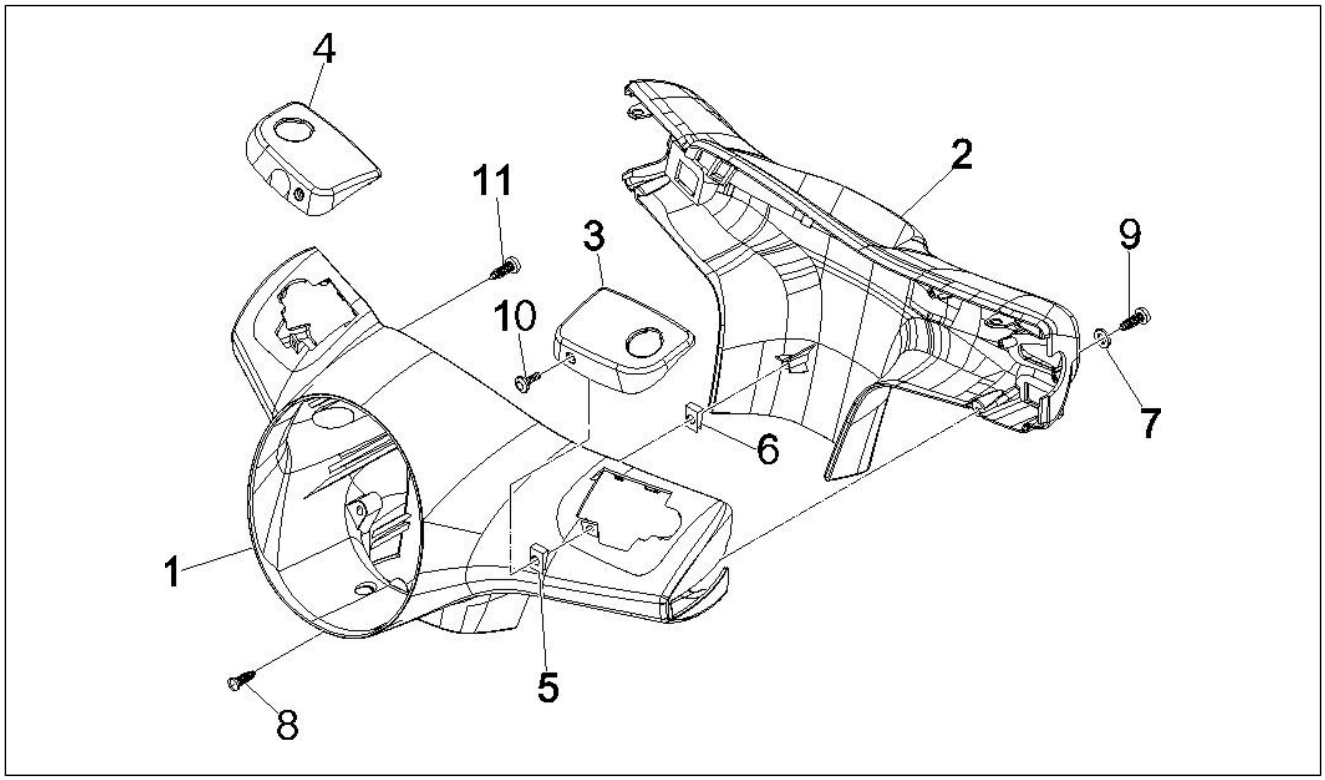

Pos.	Código	Descripción	Cant.	Variantes
4	59967900EU	Tapa bomba derecha	1	**COLOR VEHÍCULO:**Gris Clarito Matallizado[711/B]
4	59967900F2	Tapa bomba derecha	1	**COLOR VEHÍCULO:**Gris Excalibur[738/A]
4	59967900GP	Tapa bomba derecha	1	**COLOR VEHÍCULO:**Amarillo Lime[928/A]
4	59967900GV	Tapa bomba derecha	1	**COLOR VEHÍCULO:**Bronzo Metallizzato[579]
4	59967900M5	Coperchio pompa Dx.	1	**COLOR VEHÍCULO:**Marrone Metallizzato[112/A]
4	59967900ND	Tapa bomba derecha	1	**COLOR VEHÍCULO:**Negro Grafito[79/A]
4	59967900R7	Tapa bomba derecha	1	**COLOR VEHÍCULO:**Rojo Dragon[894]
4	59967900RI	Tapa bomba derecha	1	**COLOR VEHÍCULO:**Rojo Vintage[820/A]
4	59967900XN2	Tapa bomba derecha	1	**COLOR VEHÍCULO:**Negro Competition[98/A]
5	CM017418	Placa	2	
6	CM017409	Placa elastica	1	
7	003053	Arandela	2	
8	258249	Tornillo 4,2x19	1	
9	267115	Tornillo autorrosc. M4x16	2	
10	268596	Tornillo autorrosc. D4x13	2	
11	294678	Tornillo autorrosc. 3.5x16	2	

Grupo	Manillar/Dirección
Código	03.02
Descripción	Tablero de instrumentos - Cruscotto
Revisión	1

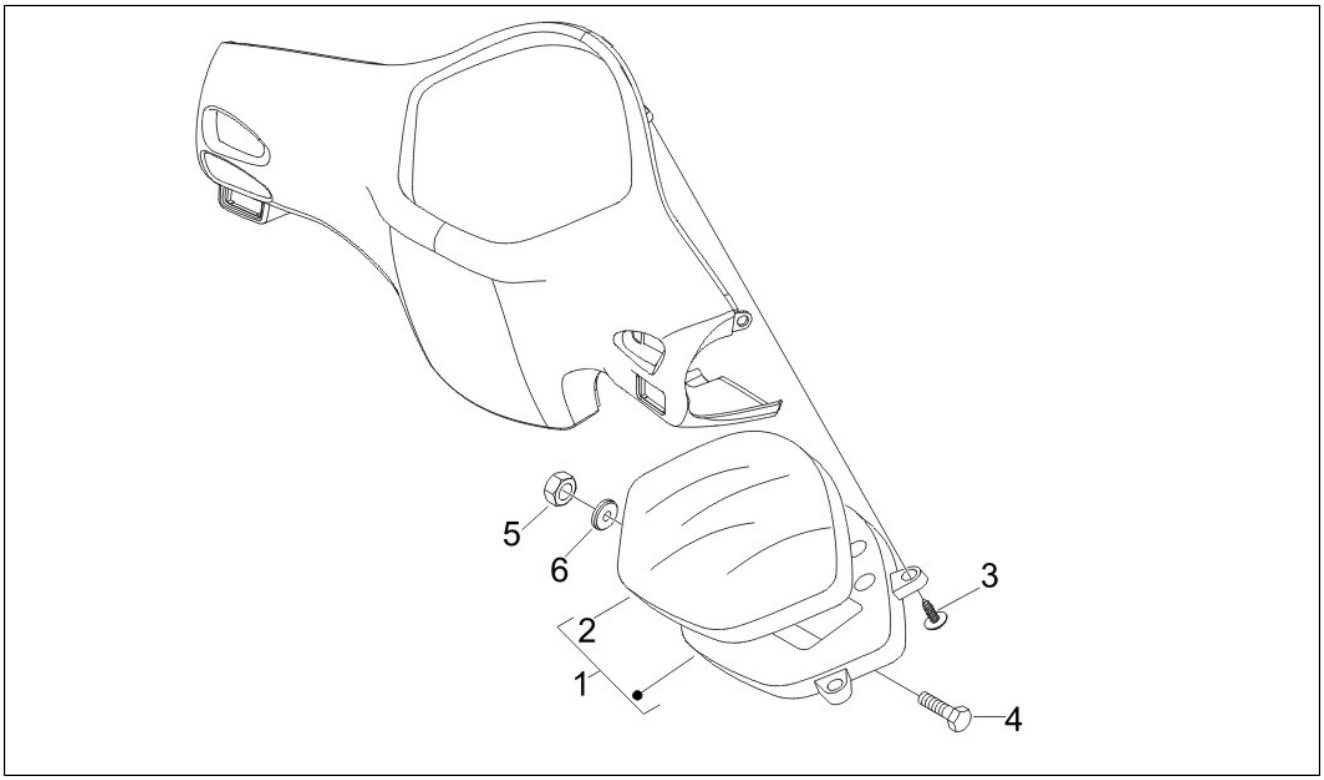

Pos.	Código	Descripción	Cant.	Variantes
1	640278	Tablero de instr.	1	
2	639359	Cubierta	1	
3	270793	Vite TBCIC 3,8x16	4	
4	031056	Tornillo M5x12	1	
5	241937	Tuerca de seguridad m5	1	
6	016686	Arandela	1	

Grupo	Manillar/Dirección
Código	03.06
Descripción	Manillar - Bomba freno
Revisión	1

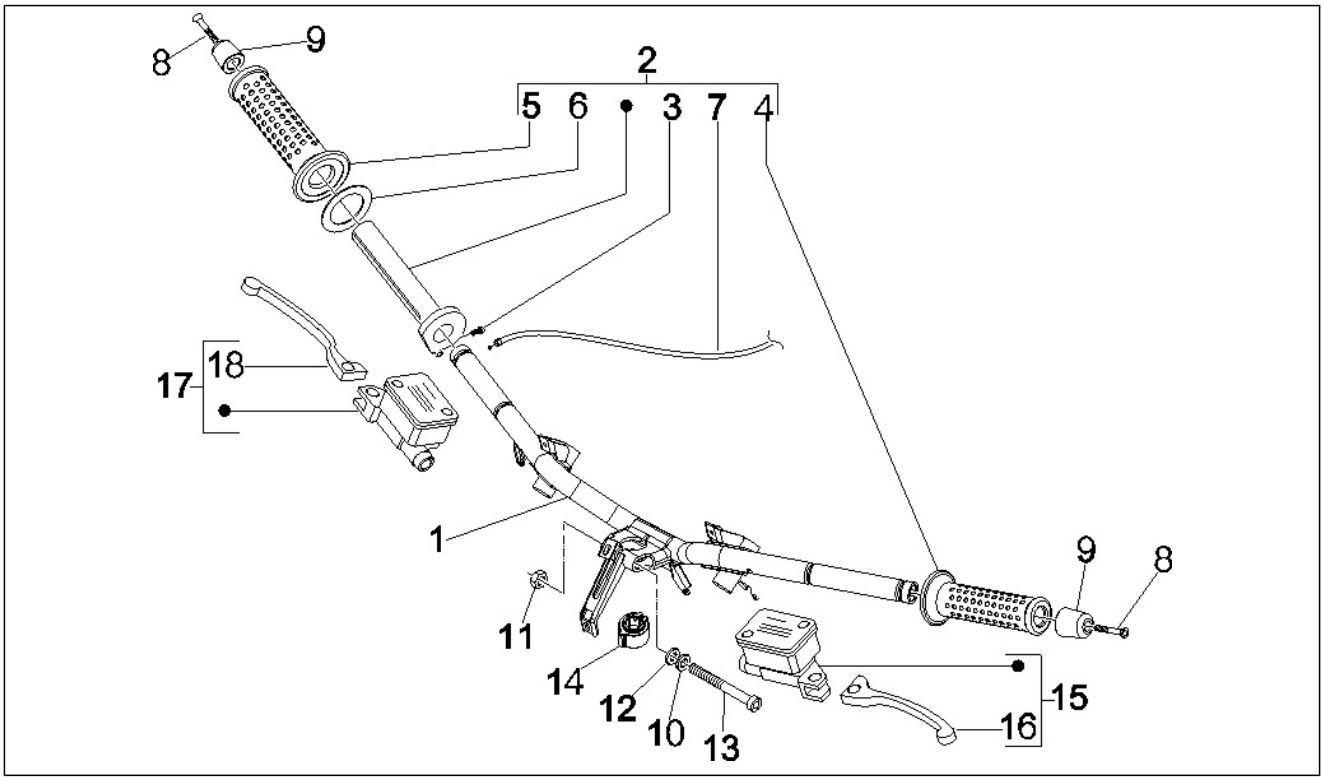

Pos.	Código	Descripción	Cant.	Variantes
1	6526455	Manubrio con P.I.	1	
2	CM060965	Manecilla accionamiento gas completo	1	
3	123394	Vite con bussola	1	
4	271452	Puño izq.	1	
5	271453	Puño der.	1	
6	562923	Anillo 38,3x27x1,2	1	
7	601288	Transmisión mando gas	1	
8	271434	Vite M6x55	2	
9	673243	Termin.peso antivib.	2	
10	012543	Rosetta elastica piana con dentatura interna 17x10,3x2	1	
11	015330	Tuerca M10	1	
12	178790	Arandela plana 22x10,3x2,5	1	
13	655554	Tornillo Allen M10x65	1	
14	582828	Collarín	1	
15	CM074803	Bomba freno tras.	1	
16	646803	Pal. fr. del. GRIMECA	1	
17	CM063607	Bomba freno del.	1	
18	646803	Pal. fr. del. GRIMECA	1	

Grupo	Suspensiones - Ruedas
Código	04.01
Descripción	Brazo oscilante
Revisión	1

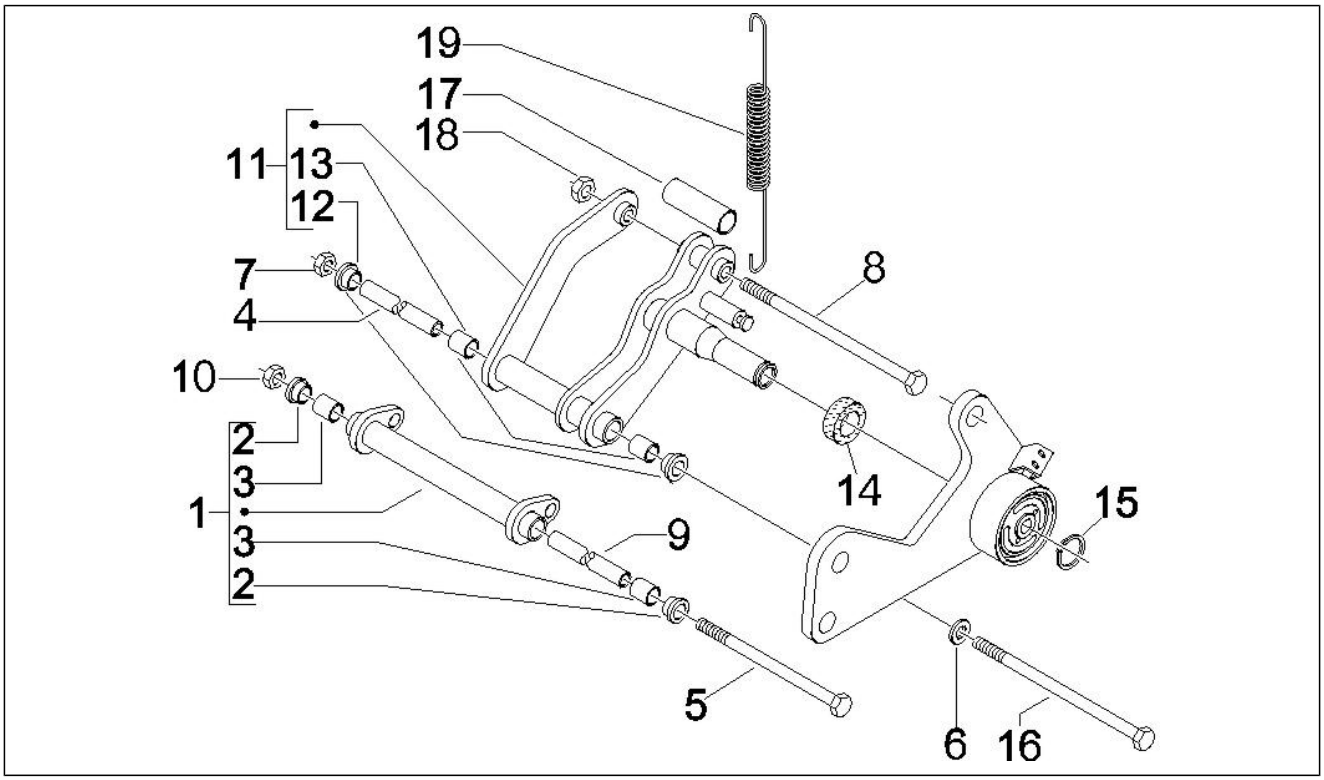

Pos.	Código	Descripción	Cant.	Variantes
1	56474R	Braccio oscillante lato telaio	1	
2	598917	Buje	2	
3	600161	Jaula rodillos	2	
4	597857	Distanciador	1	
5	597914	Tornillo hexagonal M12x324	1	
6	266845	Arandela	1	
7	271740	Tuerca M12	1	
8	271807	Tornillo c. hex. M10x202	1	
9	CM067801	Distanciador L=183 mm	1	
10	002440	Tuerca de seguridad M10	1	
11	599246	Braccio oscillante lato motore	1	
12	597317	Buje	2	
13	56127R	Jaula rodillos	2	
14	599250	Casquillo elástico	1	
15	006416	Anillo de retención	1	
16	598237	Tornillo	1	
17	599077	Distanciador	1	
18	564878	Tuerca	1	
19	599059	Muelle	1	

Grupo	Suspensiones - Ruedas
Código	04.02
Descripción	Horquilla/Tubo direccion - Conjunto tejuelos
Revisión	1

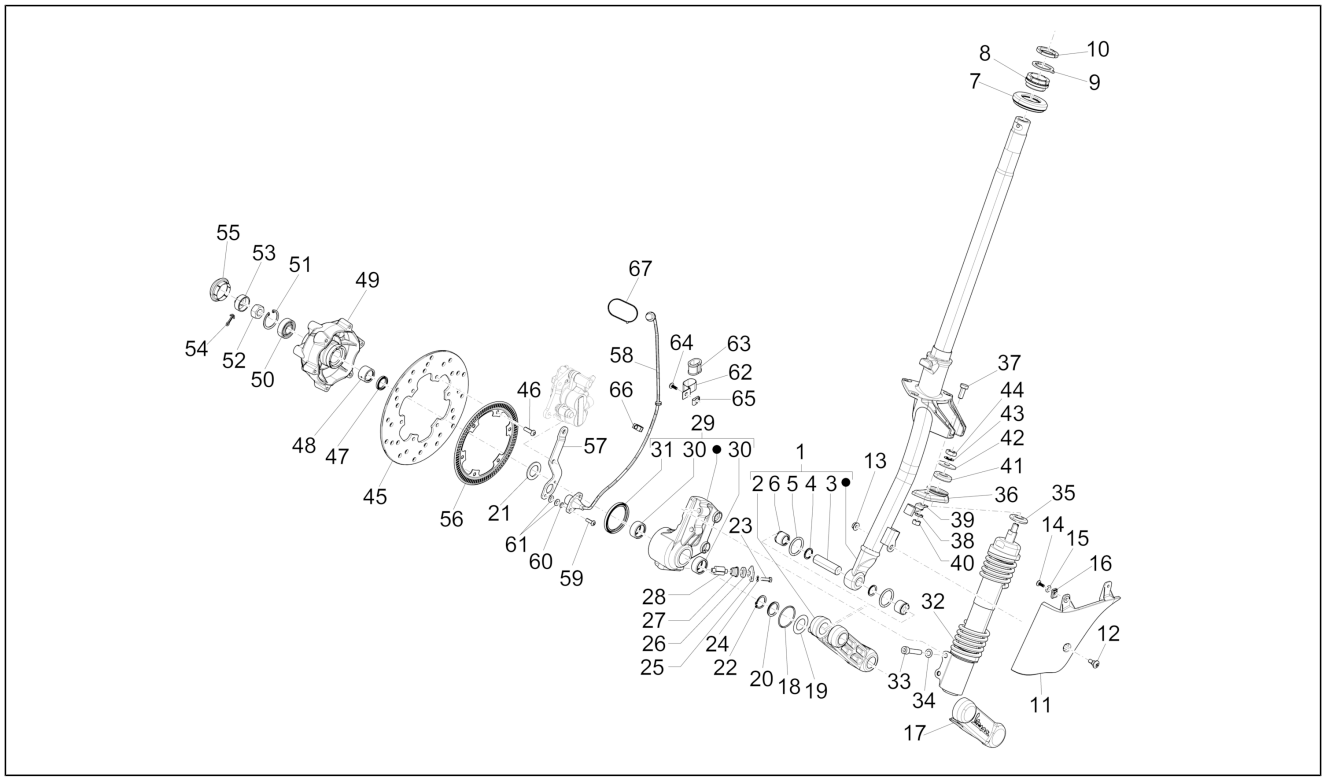

Pos.	Código	Descripción	Cant.	Variantes
1	1U0000765	Tubo sterzo compl. di braccio	1	
2	6483975	Braccio sospensione SX	1	
3	177451	Pasador	1	
4	119219	Gasket ring	2	
5	006731	Junta	2	
6	198513	Casquillo	2	
7	650075	Anillo de rodadura inferior	1	
8	650693	Anillo de rodadura superior	1	
9	582787	Placa segur. direc.	1	
10	0111094	Ghiera tubo sterzo	1	
11	598615	Copertura sospensione anteriore	1	
11	598615000C	Copribraccio sospensione anteriore	1	**COLOR VEHÍCULO:**Midnight[222/A] **COLOR VEHÍCULO:**Negro Grafito[79/A]
11	598615000C	Copribraccio sospensione anteriore	1	**COLOR VEHÍCULO:**Negro brillante[94] **COLOR VEHÍCULO:**Rojo Vintage[820/A] **COLOR VEHÍCULO:**Rojo Dragon[894] **COLOR VEHÍCULO:**Amarillo Lime[928/A] **COLOR VEHÍCULO:**Gris Excalibur[738/A] **COLOR VEHÍCULO:**Gris Clarito Matallizado[711/B] **COLOR VEHÍCULO:**Gris Stardust[760/A] **COLOR VEHÍCULO:**Midnight[222/A] **COLOR VEHÍCULO:**Negro brillante[94]
11	59861500DE	Copertura sospensione ant.	1	**COLOR VEHÍCULO:**Midnight[222/A]
11	59861500ND	Copertura sospensione ant.	1	**COLOR VEHÍCULO:**Negro Grafito[79/A]
12	259348	Tornillo +espiga	1	
13	969224	Tuerca	1	
14	259349	Tornillo M4,2x13	2	
15	012528	Arandela	2	
16	CM017410	Placa elastica	2	
17	561433	Copribraccio sospensione anteriore	1	

Grupo	Suspensiones - Ruedas
Código	04.02
Descripción	Horquilla/Tubo direccion - Conjunto tejuelos
Revisión	1

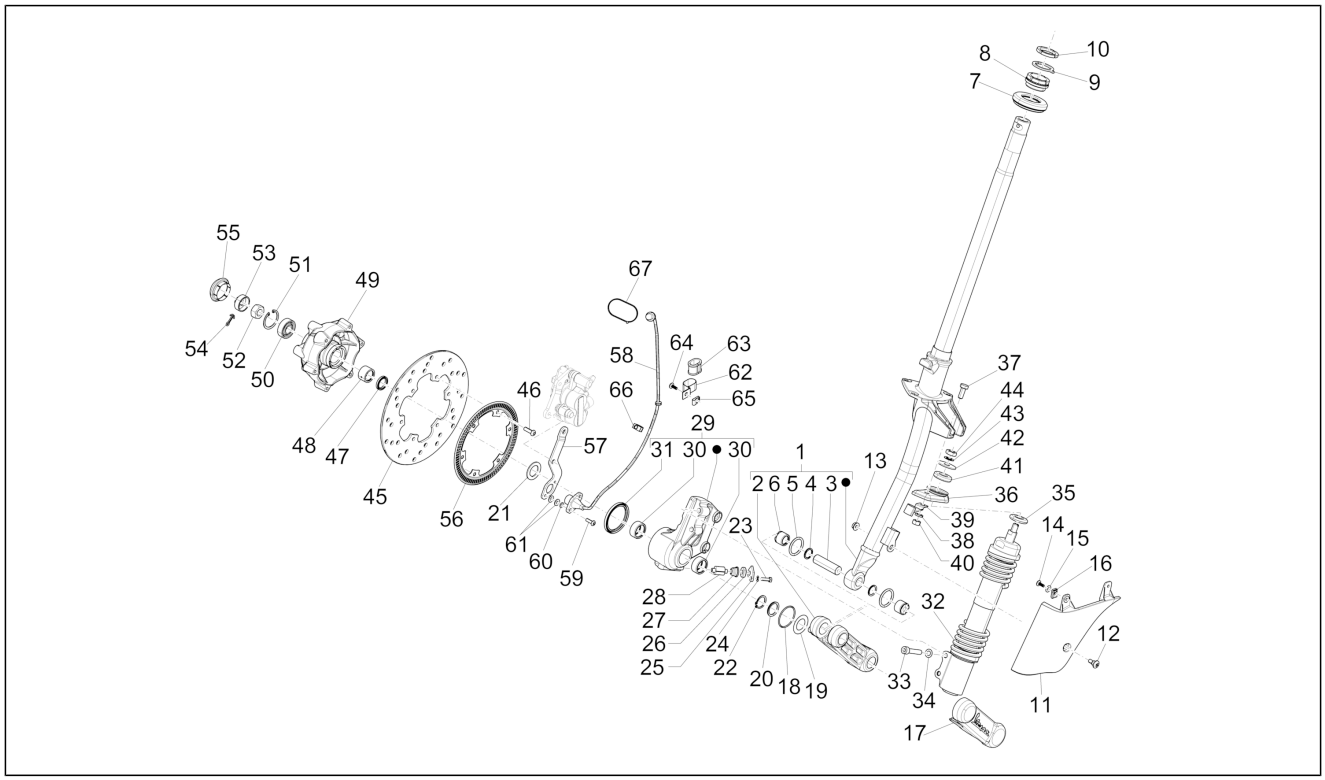

Pos.	Código	Descripción	Cant.	Variantes
18	177408	Junta tórica	1	
19	177445	Arandela	1	
20	177521	Anillo	1	
21	177414	Arandela	1	
22	006422	Anillo	1	
23	031058	Tornillo M5x16	1	
24	006975	Arandela Ø5,3xØ10x0,5	1	
25	269118	Placa	1	
26	266841	Taco	1	
27	564053	Soporte	1	
28	267819	Carrete	1	
29	597758	Soporte	1	
30	177436	Casquillo	2	
31	177494	Anillo	1	
32	56286R	Del.Amortiguador cpl.	1	
33	149104	Tornillo Allen M8x40	2	
34	709047	Arandela elástica	2	
35	174874	Taco	1	
36	273693	Mensula	1	
37	031119	Tornillo c. hex. M8x22	2	
38	016408	Arandela elástica 13,75x8,15x4,5	2	
39	598134	Abrazadera	1	
40	020108	Tuerca M8x6,5	2	
41	174085	Taco	1	
42	174088	Arandela	1	
43	012535	Arandela	1	
44	021210	Tuerca	1	
45	56484R	Disco freno	1	

Grupo	Suspensiones - Ruedas
Código	04.02
Descripción	Horquilla/Tubo direccion - Conjunto tejuelos
Revisión	1

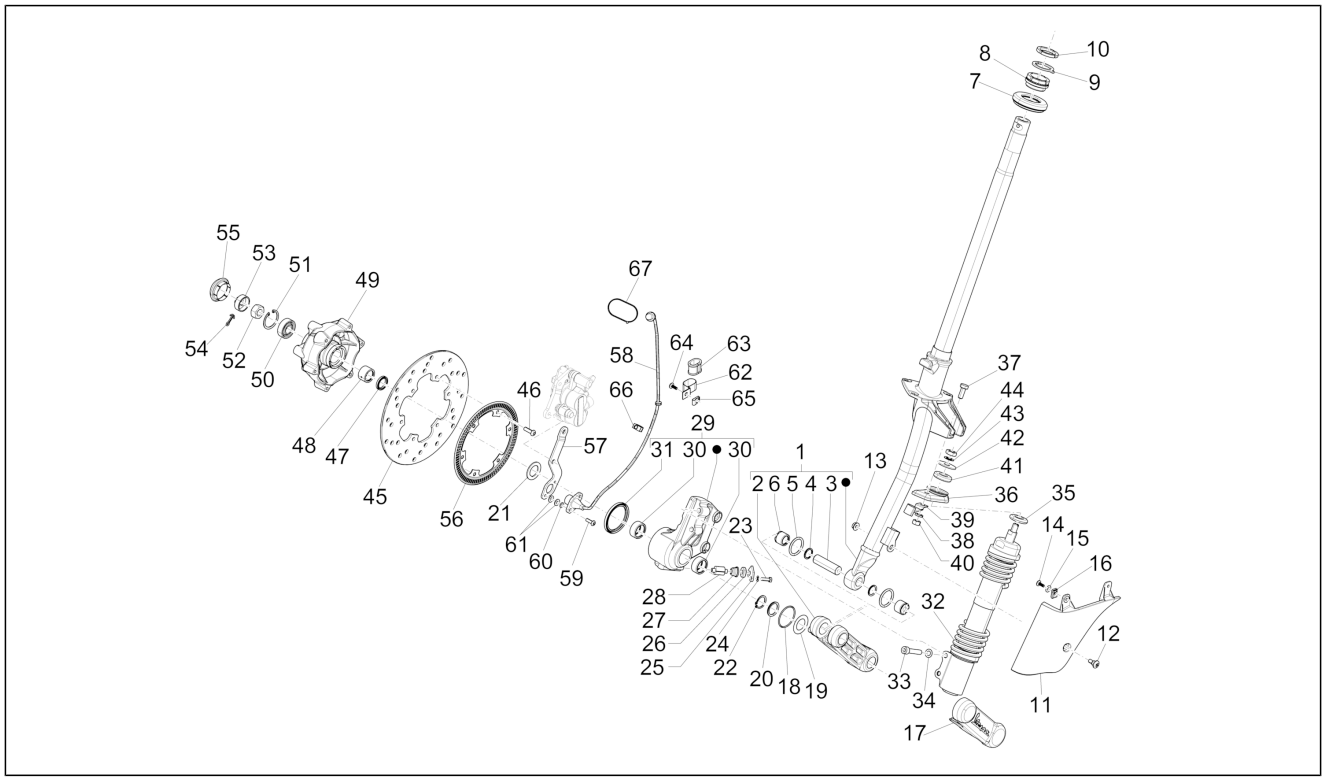

Pos.	Código	Descripción	Cant.	Variantes
46	271147	Tornillo M6x20	6	
47	177443	Gasket ring	1	
48	177442	Cojinete de agujas	1	
49	601122	Buje rueda	1	
50	177610	Cojinete	1	
51	006635	Anillo elástico	1	
52	021114	Tuerca	1	
53	177609	Casquete	1	
54	012789	Clavija	1	
55	092517	Tapón	1	
56	600924	Gruppo ruota fonica	1	
57	601655	Staffa supporto sensore	1	
58	6006655	Sensor encoder	1	
59	842041	Tornillo	2	
60	016343	Arandela	2	
61	006078	Arandela plana 12x5.2x1	4	
62	271477	Abrazadera	1	
63	230636	Pasacables	1	
64	259349	Tornillo M4,2x13	1	
65	CM017410	Placa elastica	1	
66	231590	Molletta elastica	1	
67	145298	Cable tie L=180mm	1	

Grupo	Suspensiones - Ruedas
Código	04.10
Descripción	Suspensión trasera - Amortiguador/es
Revisión	1

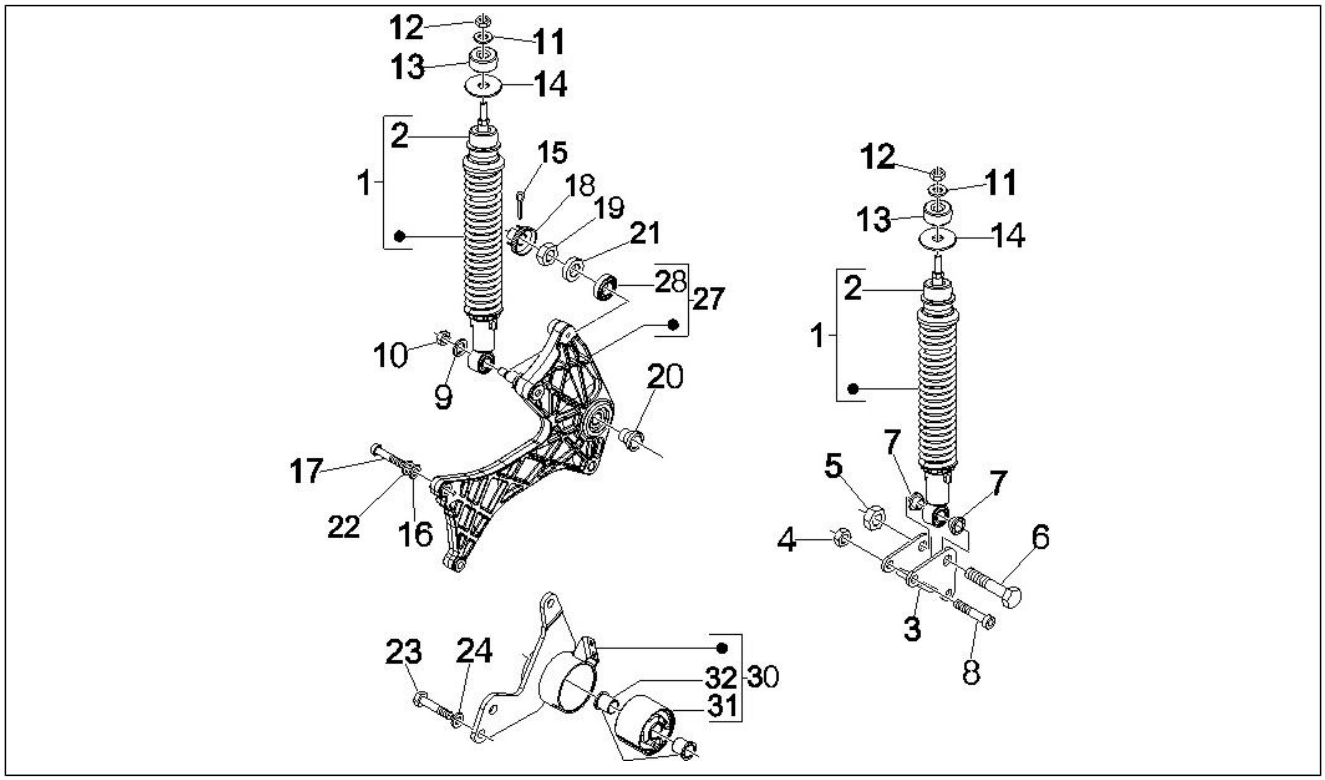

Pos.	Código	Descripción	Cant.	Variantes
1	58503R	Amortiguador post.	2	
2	178149	Silent-block inf.	1	
3	598143	Placa	1	
4	020008	Tuerca M8	1	
5	002440	Tuerca de seguridad M10	1	
6	268158	Torn. CH con reborde M10	1	
7	597149	Buje	2	
8	844483	Tornillo Allen M8x50	2	
9	013962	Arandela	1	
9	016626	Arandela plana 10,4x18x2	1	
10	002440	Tuerca de seguridad M10	1	
11	016408	Arandela elástica 13,75x8,15x4,5	2	
12	021108	Tuerca M8	2	
13	178150	Tampone superiore	2	
14	267038	Arandela plana	2	
15	012789	Clavija	1	
16	003058	Arandela plana 15x8,4x1,5	2	
17	149104	Tornillo Allen M8x40	2	
18	194423	Cappellotto ferma dado	1	
19	563728	Tuerca M16x13	1	
20	848039	Distanziale ruota	1	
21	597528	Distanciador	1	
22	709047	Arandela elástica	2	
23	031153	Perno	2	
24	012535	Arandela	2	
27	599593	Brazo derecho	1	
28	82545R	Cojinete de bolas	1	
30	601815	Brida soporte silentbloc	1	

Grupo	Suspensiones - Ruedas
Código	04.10
Descripción	Suspensión trasera - Amortiguador/es
Revisión	1

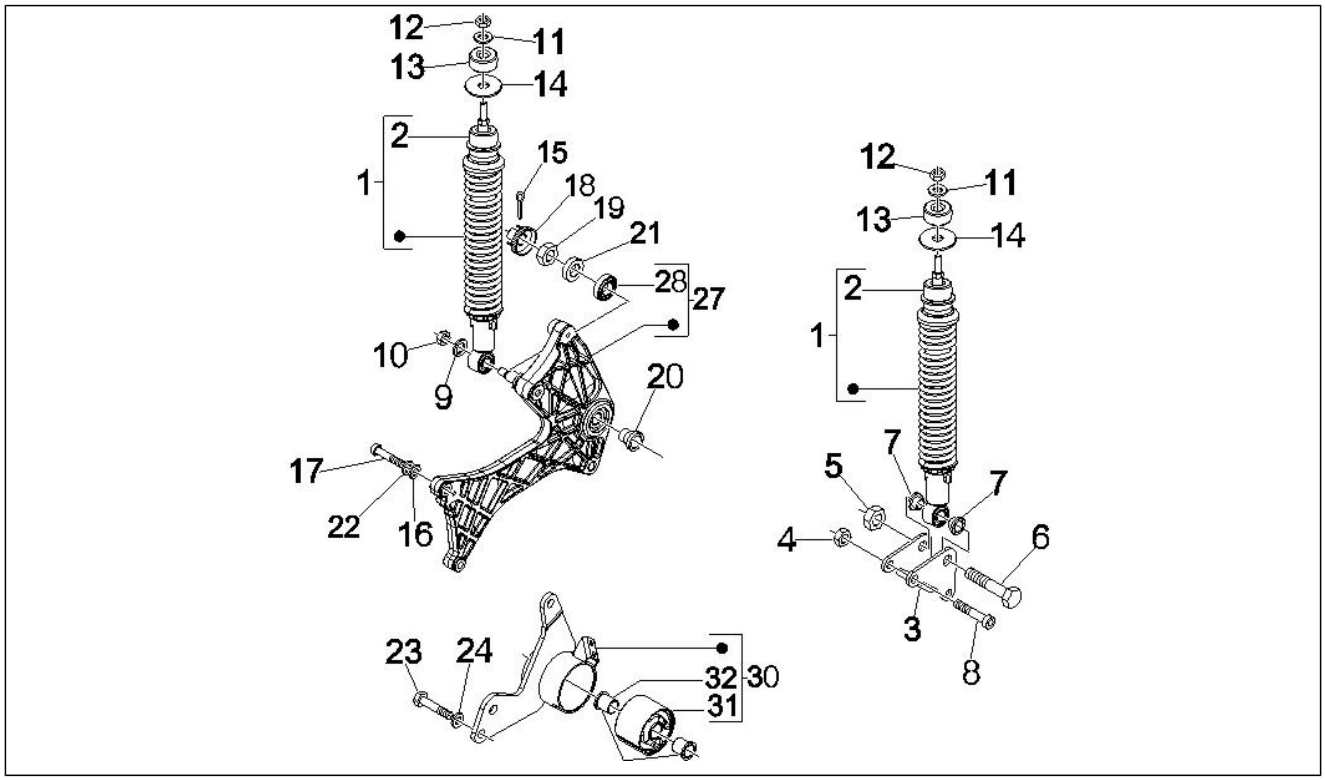

Pos.	Código	Descripción	Cant.	Variantes
31	272750	Casquillo elástico	1	
32	273460	Buje	2	

Grupo	Suspensiones - Ruedas
Código	04.11
Descripción	Rueda delantera
Revisión	1

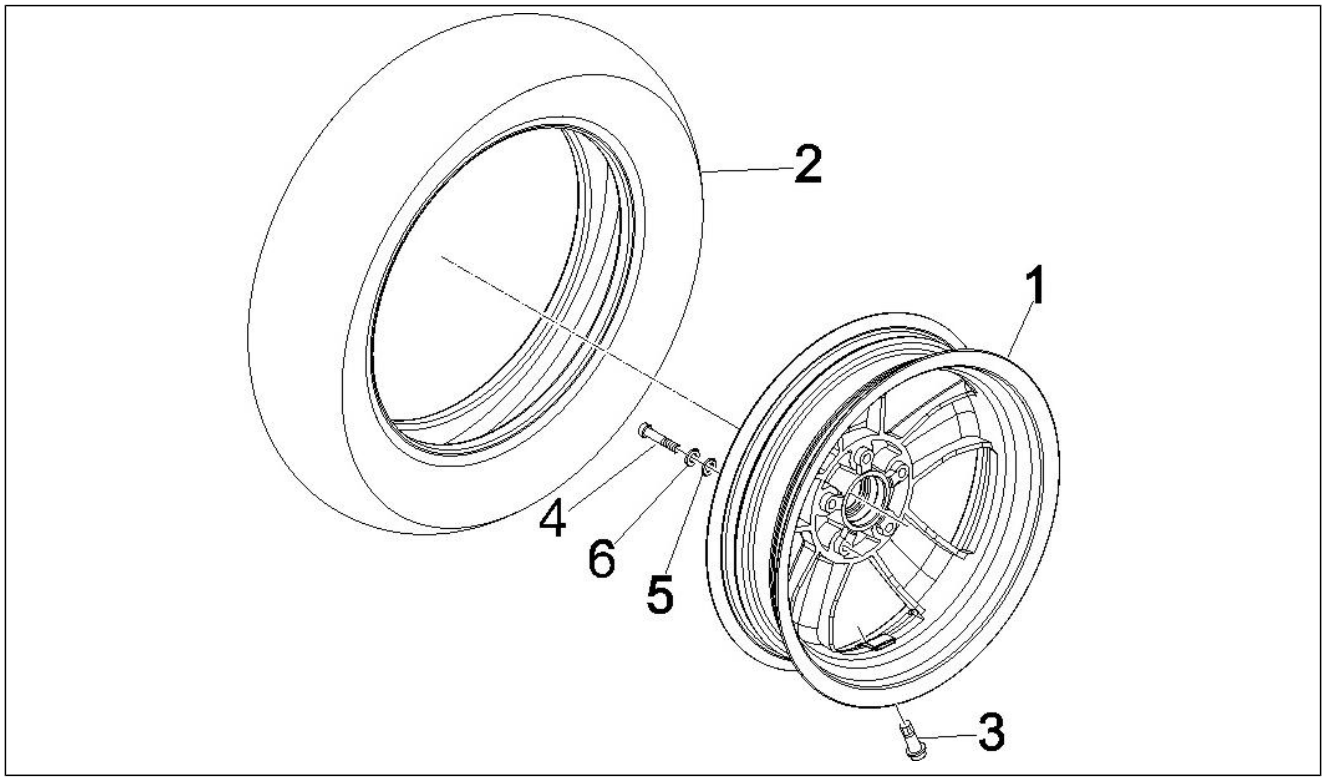

Pos.	Código	Descripción	Cant.	Variantes
1	56347R	Rueda	1	
2	598277	Neumático (Sava) 120/70 R12	1	
3	597679	Vàlvula para tubeless	1	
4	149104	Tornillo Allen M8x40	5	
5	709047	Arandela elástica	5	
6	828961	Arandela plana 8,2x17x2,5	5	

Grupo	Suspensiones - Ruedas
Código	04.12
Descripción	Rueda trasera
Revisión	1

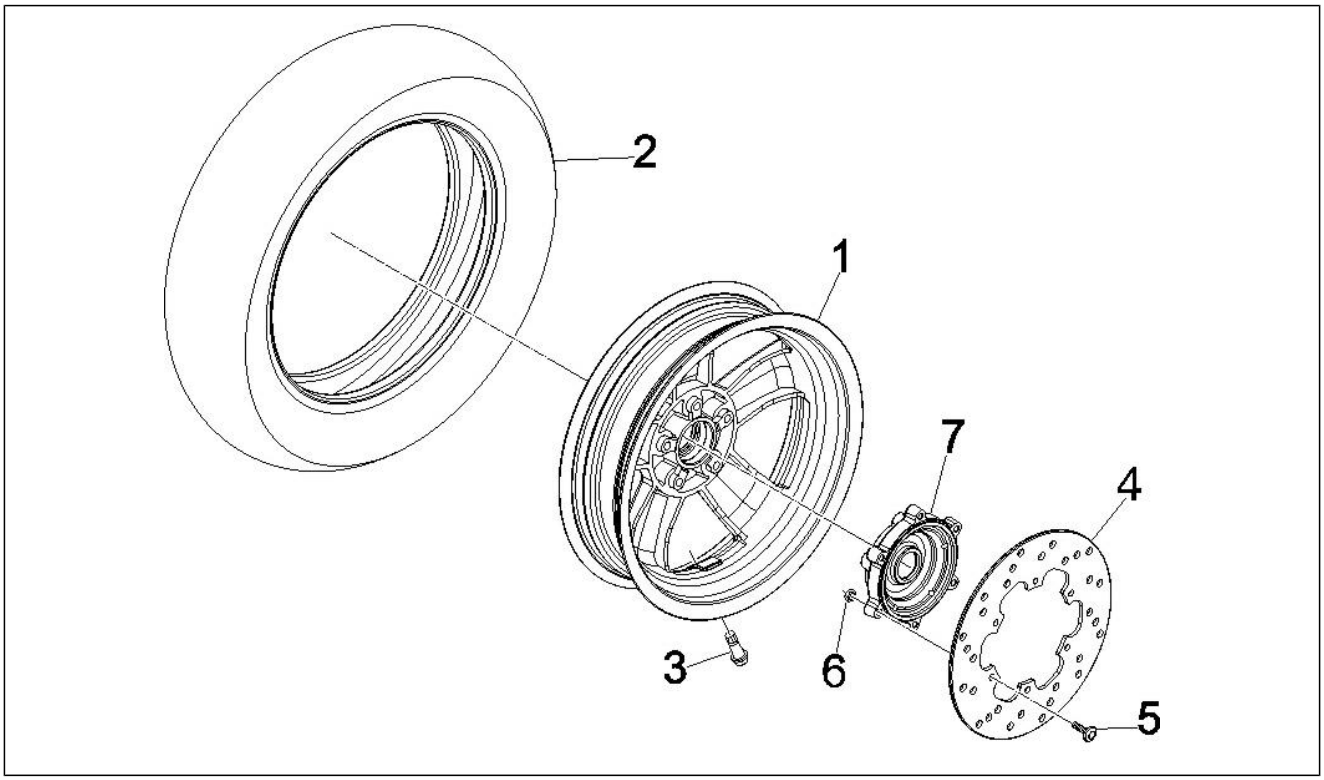

Pos.	Código	Descripción	Cant.	Variantes
1	56347R	Rueda	1	
2	598278	Neumático (Sava) 130/70 R12	1	
3	597679	Vàlvula para tubeless	1	
4	56484R	Disco freno	1	
5	597564	Tornillo	6	
6	597565	Tuerca de seguridad	6	
7	598715	Buje rueda tras.	1	

Grupo	Instalación de frenos - Transmisiones
Código	05.01
Descripción	Tuberìas frenos - Pinzas del freno
Revisión	1

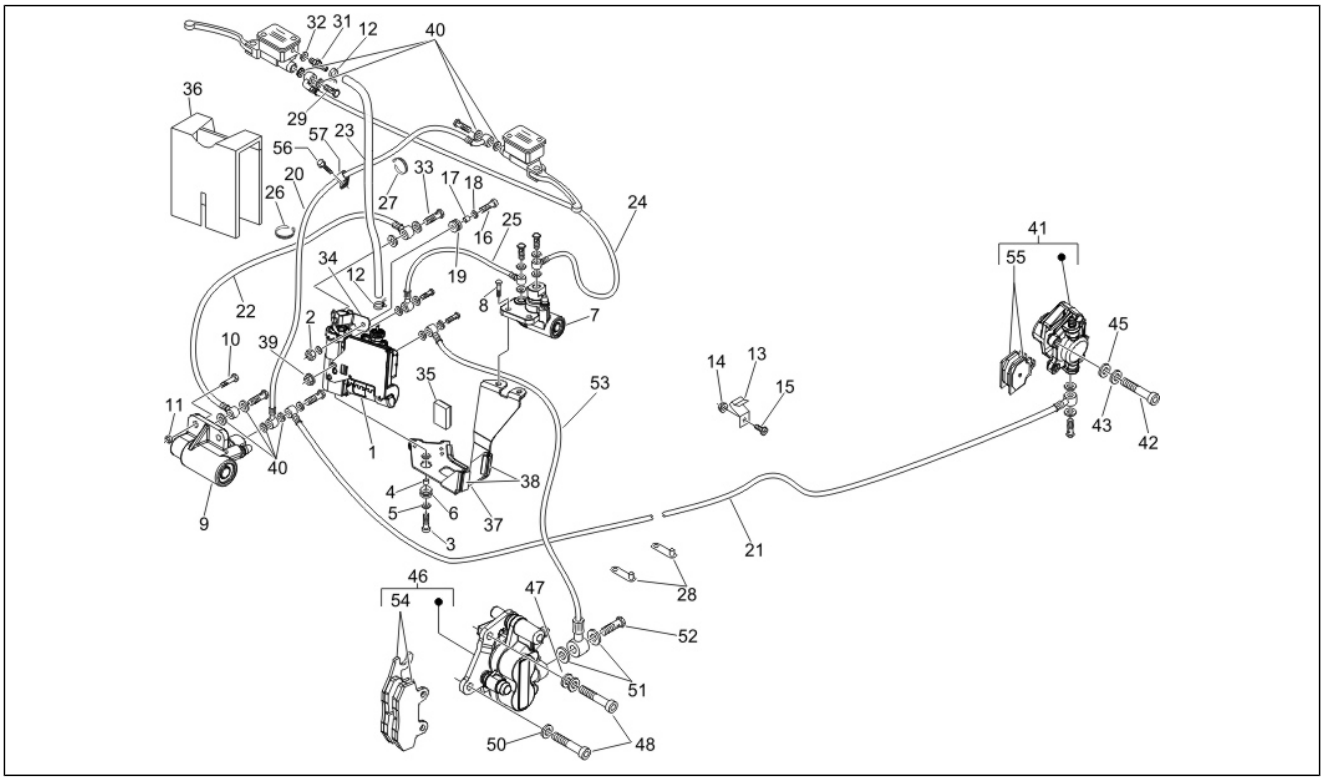

Pos.	Código	Descripción	Cant.	Variantes
1	601786	Modulatore di pressione	1	
2	020108	Tuerca M8x6,5	1	
3	031119	Tornillo c. hex. M8x22	1	
4	600276	Distanciador	1	
5	709047	Arandela elástica	1	
6	834040	Distanciador elàstico	1	
6	CM002903	Faja stringitubo	2	
7	646905	Vàlvula regulaciòn presiòn	1	
8	031091	Tornillo c. hex. M6x22	2	
9	597912	Valvula	1	
10	031091	Tornillo c. hex. M6x22	2	
11	969224	Tuerca	2	
12	CM006911	Muelle retención	1	
13	564629	Abrazadera	1	
14	241936	Tuerca de seguridad M6	1	
15	272836	Tornillo M6x16	1	
16	031119	Tornillo c. hex. M8x22	1	
17	600276	Distanciador	1	
18	709047	Arandela elástica	1	
19	834040	Distanciador elàstico	1	
20	601686	Tuberìa freno (bomba Iz.-vàlvula)	1	
21	601688	Tubo	1	
22	601689	Tubo freno	1	
23	601835	Tubo aceite	1	
24	646867	Tuberia	1	
25	647042	Tubo freno	1	
26	257134	Cable tie L=277	1	
27	564761	Abrazadera	1	

Grupo	Instalación de frenos - Transmisiones
Código	05.01
Descripción	Tuberìas frenos - Pinzas del freno
Revisión	1

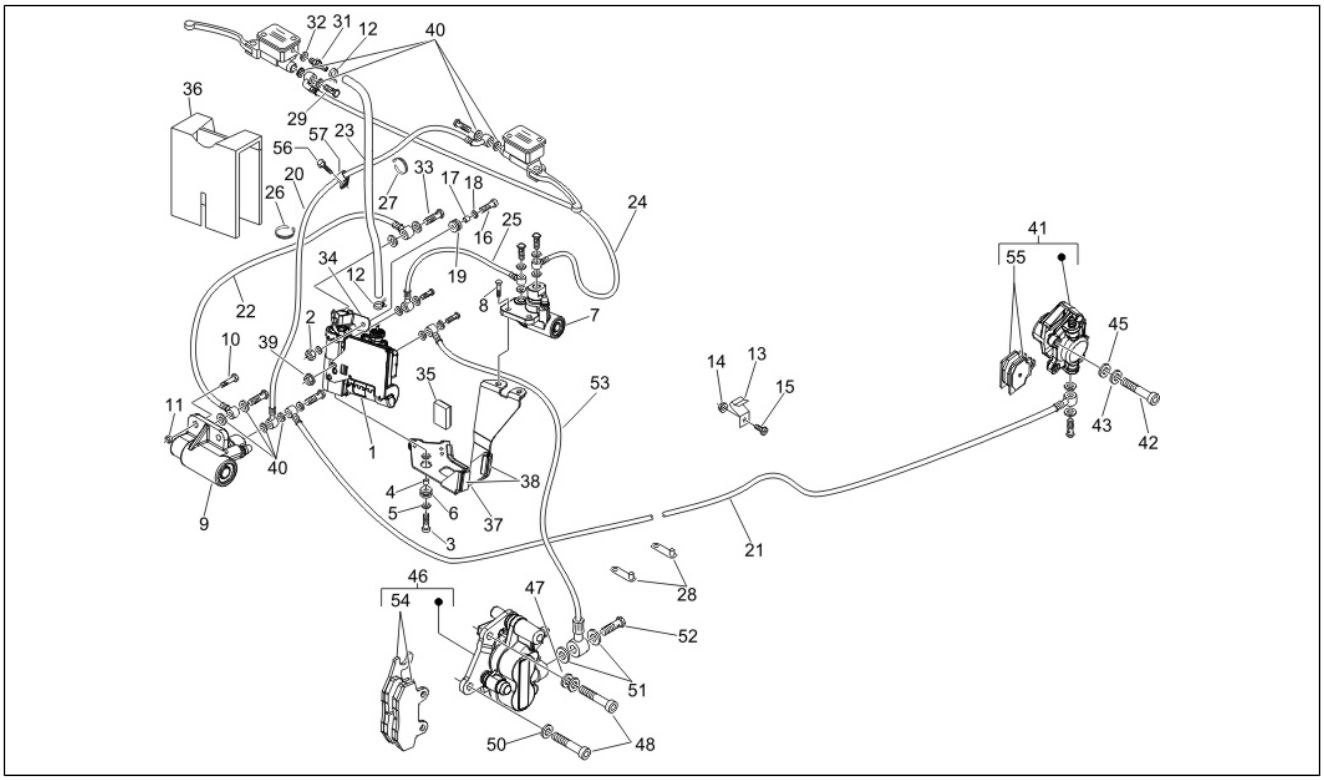

Pos.	Código	Descripción	Cant.	Variantes
28	307166	Abrazadera	2	
29	265451	Tornillo tubo aceite M10x18	7	
29	597633	Tornillo tubo aceite *	1	
31	600164	Empalme	1	
31	647149	Empalme	1	
32	600165	Arandela	1	
33	600256	Tornillo	3	
34	601641	Soporte	1	
35	621485	Taco	1	
36	646762	Soundproofing material	1	
37	6468845	BRACKET	1	
38	219165	Junta	1	
39	969224	Tuerca	4	
40	127927	Junta	23	
41	CM074101	Pinza freno	1	
42	149104	Tornillo Allen M8x40	2	
43	709047	Arandela elástica	2	
45	828961	Arandela plana 8,2x17x2,5	2	
46	CM068301	Pinza freno (Heng Tong)	1	
47	003058	Arandela plana 15x8,4x1,5	1	
48	598919	Tornillo	2	
50	709047	Arandela elástica	2	
51	127927	Junta	2	
52	265451	Tornillo tubo aceite M10x18	1	
53	601690	Tubazione freno	1	
54	647078	Coppia pasticche freno (Heng Tong)	1	
55	647161	Coppia pasticche freno post.	1	
56	B016792	Torn. CH con reborde M6x30	1	

Grupo	Instalación de frenos - Transmisiones
Código	05.01
Descripción	Tuberìas frenos - Pinzas del freno
Revisión	1

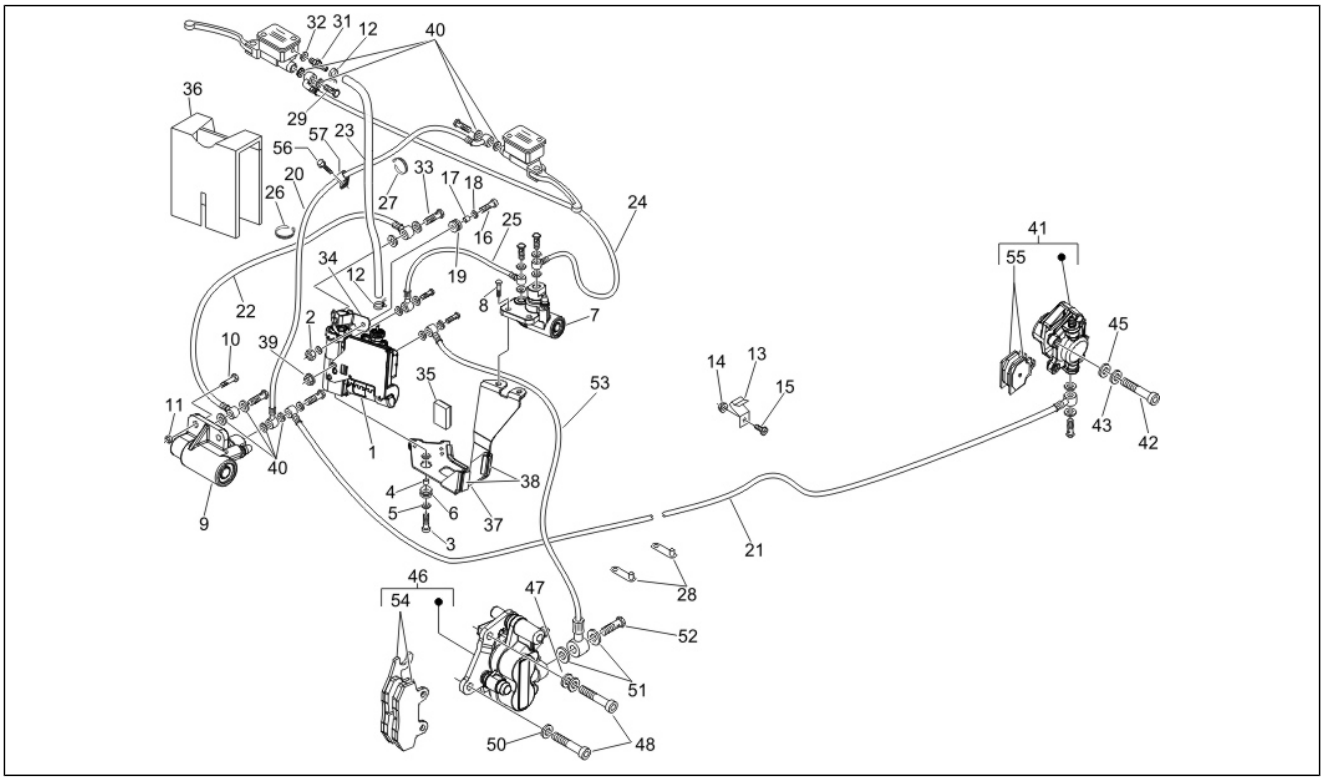

Pos.	Código	Descripción	Cant.	Variantes
57	597418	Abrazadera	1	

Grupo	Instalación de frenos - Transmisiones
Código	05.03
Descripción	Transmisiónes
Revisión	1

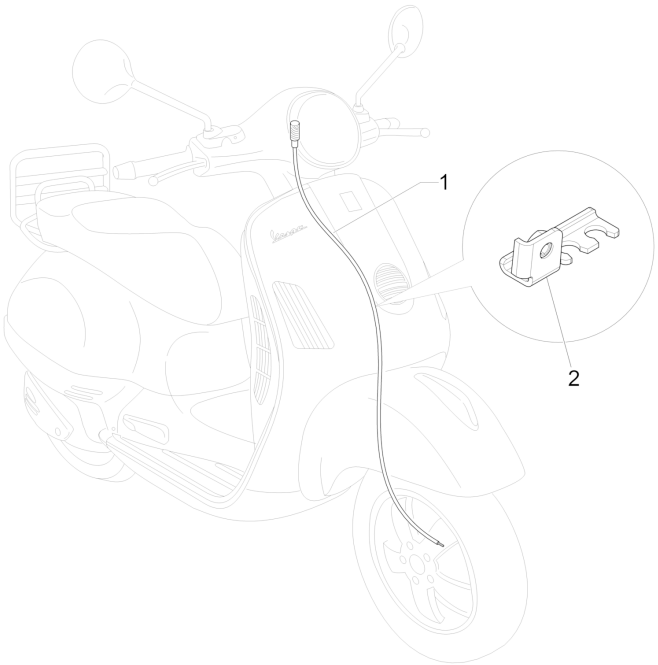

Pos.	Código	Descripción	Cant.	Variantes
1	650839	Transmision	1	
1	650849	Transmisión cuenta Km	1	
2	648163	Staffa con P.I.	1	

Grupo	Instalación eléctrica
Código	06.01
Descripción	Conmutadores - Conmutadores - Pulsadores - Interruptores
Revisión	1

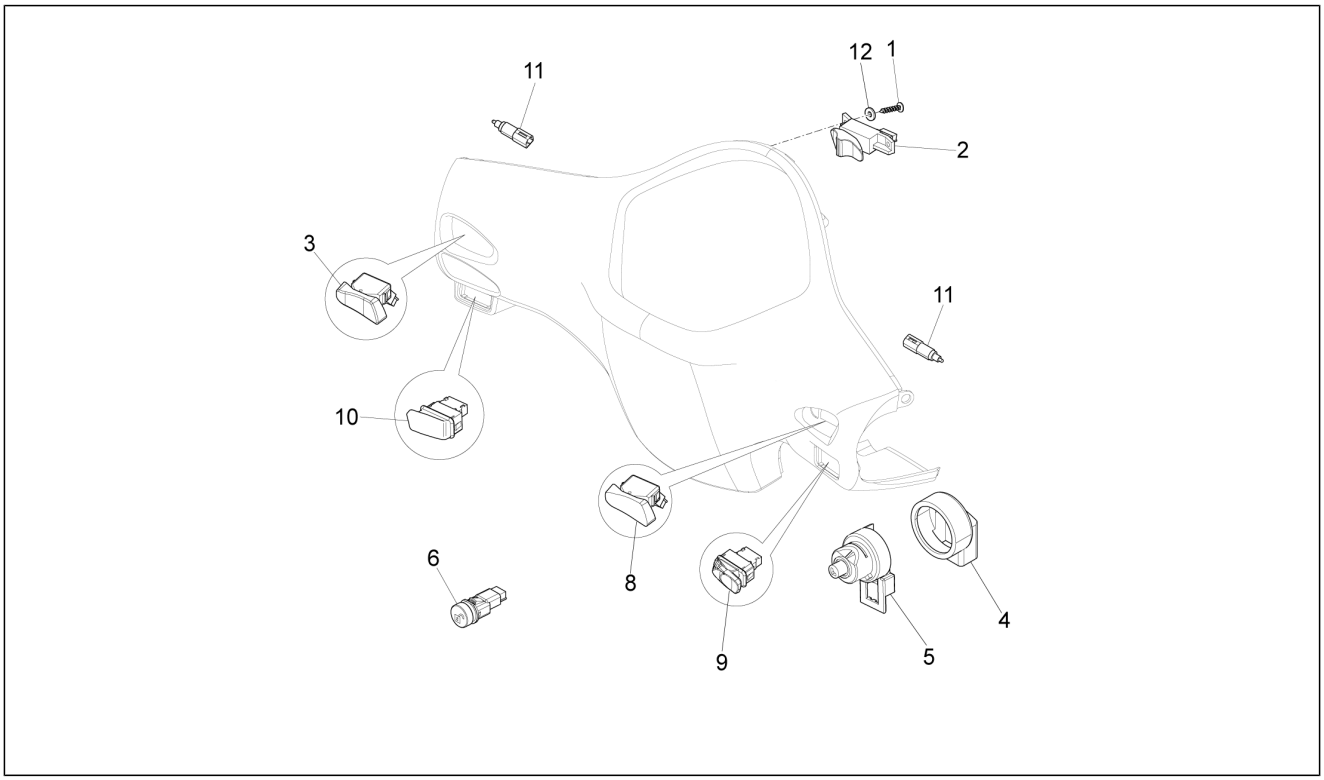

Pos.	Código	Descripción	Cant.	Variantes
1	258403	Tornillo autorrosc. 3,5x13	2	
2	294723	Conmutador	1	
3	294877	Desviador luz	1	
4	582041	Capuchón conmutador	1	
5	643132	Conmutador de llave	1	
6	582988	Pulsador apertura sillín	1	
8	584599	Interruptor de paro del motor	1	
9	641359	Pulsador arranque	1	
10	641358	Pulsador clacson	1	
11	584953	Pulsador stop	2	
12	003054	Arandela 4,3x8x0,5	2	

Grupo	Instalación eléctrica
Código	06.03
Descripción	Faros delanteros - Indicadores de dirección
Revisión	1

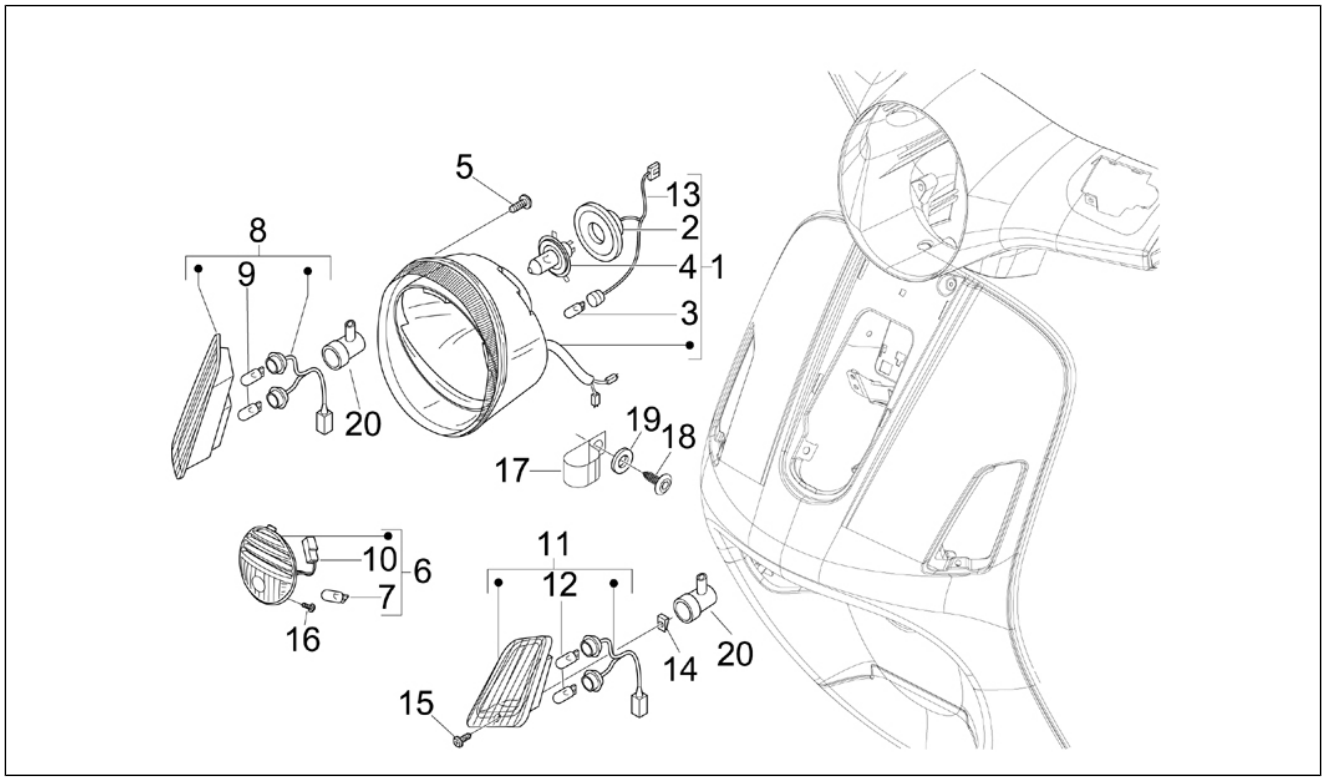

Pos.	Código	Descripción	Cant.	Variantes
1	58267R	Proyector compl.	1	
2	253327	Portalámparas	1	
3	292022	Lámpara 12V-5W	1	
4	292723	Lámpara H4 60/55W 12V	1	
5	296458	Tornillo autorrosc. L=35 mm	4	
6	584726	Fanalino posizione ant.	1	
7	292022	Lámpara 12V-5W	1	
8	638715	Indic. dir. del.der.	1	
9	584332	Lámpara 12V-10W	1	
10	638563	Conjunto cables del proyector	1	
11	638716	Indicador direc. del. izq.	1	
12	584332	Lámpara 12V-10W	1	
13	638563	Conjunto cables del proyector	1	
14	CM017406	Placa	2	
15	008457	Torn. autorr. M4,2x19	2	
16	297498	Tornillo autorrosc. M3,5x13	2	
17	638792	Abrazadera	1	
18	433800	Tornillo M5x10	1	
19	006078	Arandela plana 12x5.2x1	1	
20	250522	Capuchón	2	

Grupo	Instalación eléctrica
Código	06.04
Descripción	Faros traseros - Indicadores de dirección
Revisión	1

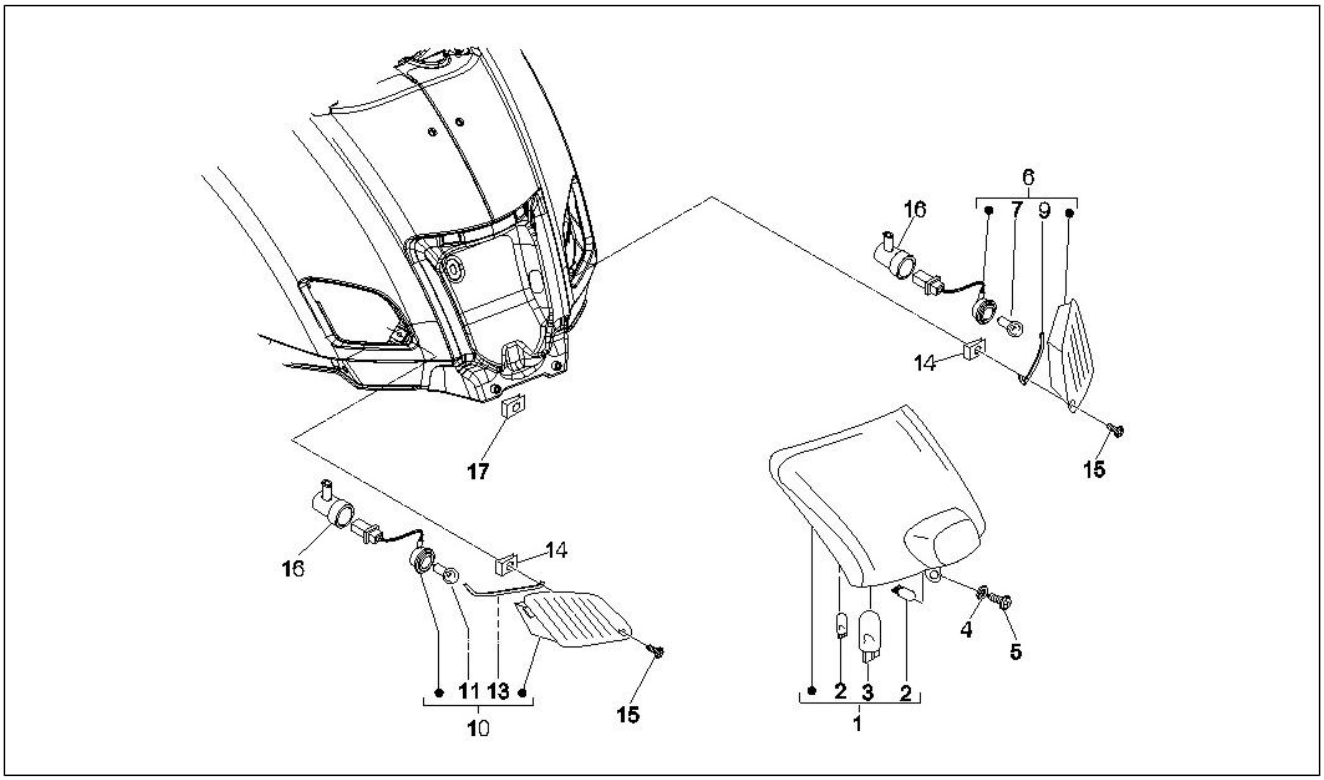

Pos.	Código	Descripción	Cant.	Variantes
1	58266R	Fanale posteriore completo	1	
2	292022	Lámpara 12V-5W	2	
3	638536	Lámpara 12V-16W	1	
4	006976	Arandela elástica 12x6,4x0,5	1	
5	272836	Tornillo M6x16	1	
6	584972	Indicador de dirección	1	
7	181746	Lámpara 12V-10W	1	
9	584679	Junta der.	1	
10	584973	Indicador de dirección	1	
11	181746	Lámpara 12V-10W	1	
13	584678	Junta izq.	1	
14	CM017406	Placa	2	
15	008457	Torn. autorr. M4,2x19	2	
16	250522	Capuchón	2	
17	254485	Placa elastica M6	1	

Grupo	Instalación eléctrica
Código	06.05
Descripción	Telerruptores - Bateria - Claxon
Revisión	1

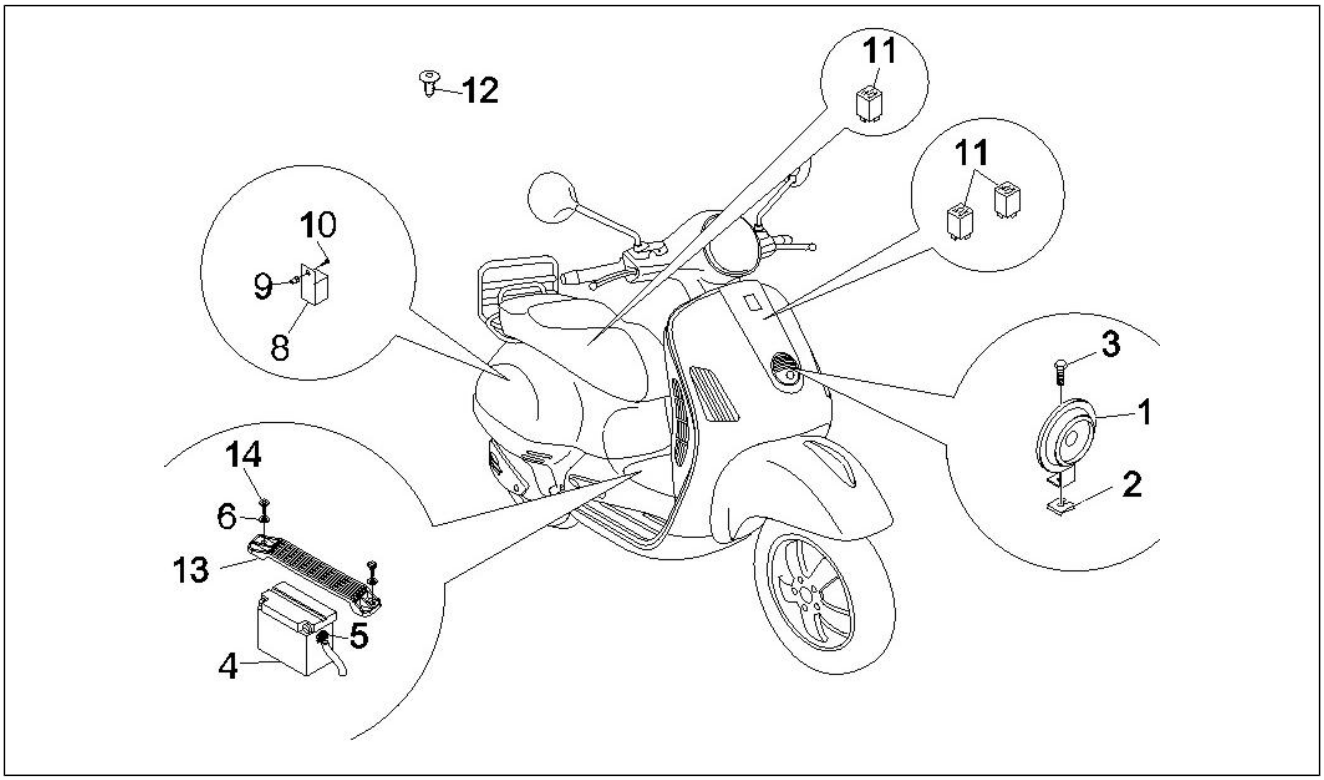

Pos.	Código	Descripción	Cant.	Variantes
1	58092R	Claxon 12v cc	1	
2	254485	Placa elastica M6	1	
3	434541	Torn. CH con reborde M6x16	1	
4	584867	Batería Yuasa 12V-12Ah (133x85x145)	1	
4	638733	Batería Yuasa 12V-12Ah (150x85x145)	1	
5	639082	Faja stringitubo	1	
6	016406	Arandela elástica 6,4x11,8x1	2	
8	58115R	Telerruptor de arranque 12V-80A	1	
9	199190	Tassello ad espansione	1	
10	259349	Tornillo M4,2x13	1	
11	641933	Teleruttore con resistenza 12V-30A	4	
12	581142	Sensore temperatura ambientale	1	
13	621830	Soporte bateria	1	
14	259830	Vite metrica M6x20	2	

Grupo	Instalación eléctrica
Código	06.06
Descripción	Reguladores de tensión - Centralitas electrónicas - Bobina A.T.
Revisión	1

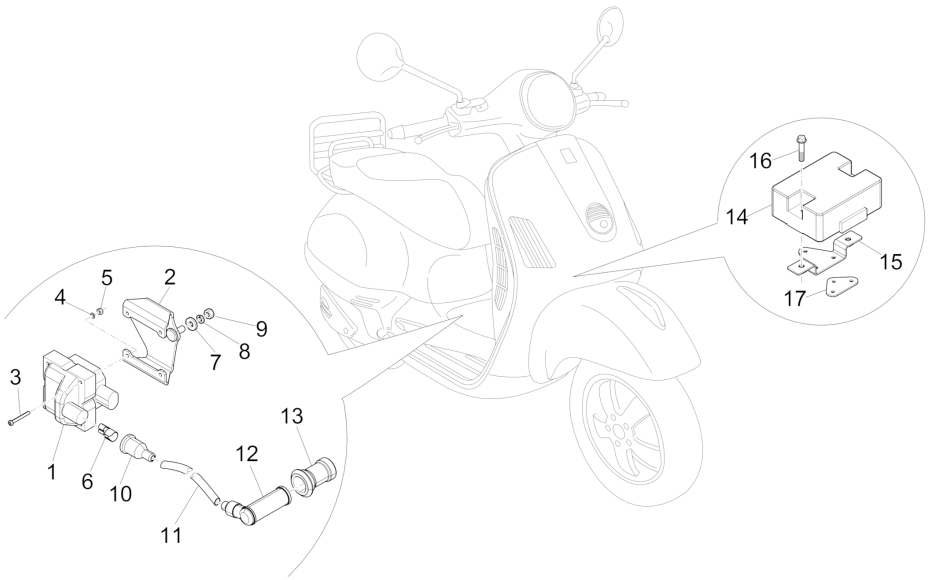

Pos.	Código	Descripción	Cant.	Variantes
1	58120R	Bobina A.T.	1	
2	623361	Staffa supporto bobina AT con P.I.	1	
2	641105	Staffa supp. bobina AT	1	
3	583236	Tornillo M3x20	4	
4	012554	Arandela 3.2x5.7x0.9	4	
5	020003	Tuerca m3	4	
6	015014	Terminal cable	1	
7	013880	Arandela plana 16x6,5x1,5	2	
8	016406	Arandela elástica 6,4x11,8x1	2	
9	020106	Tuerca M6	2	
10	071671	Capuchón aislante	1	
11	080341	Cable A.T.	1	
12	969348	Capuchón blind.	1	
13	828210	Collar de protección bujía	1	
14	639110	Regulador de tensión (SHIND.)	1	
15	621157	Staffa supporto regolatore di tensione	1	
16	B016792	Torn. CH con reborde M6x30	2	
17	622838	Piastra fiss. regolatore	1	

Grupo	Instalación eléctrica
Código	06.08
Descripción	Grupo cables principal
Revisión	1

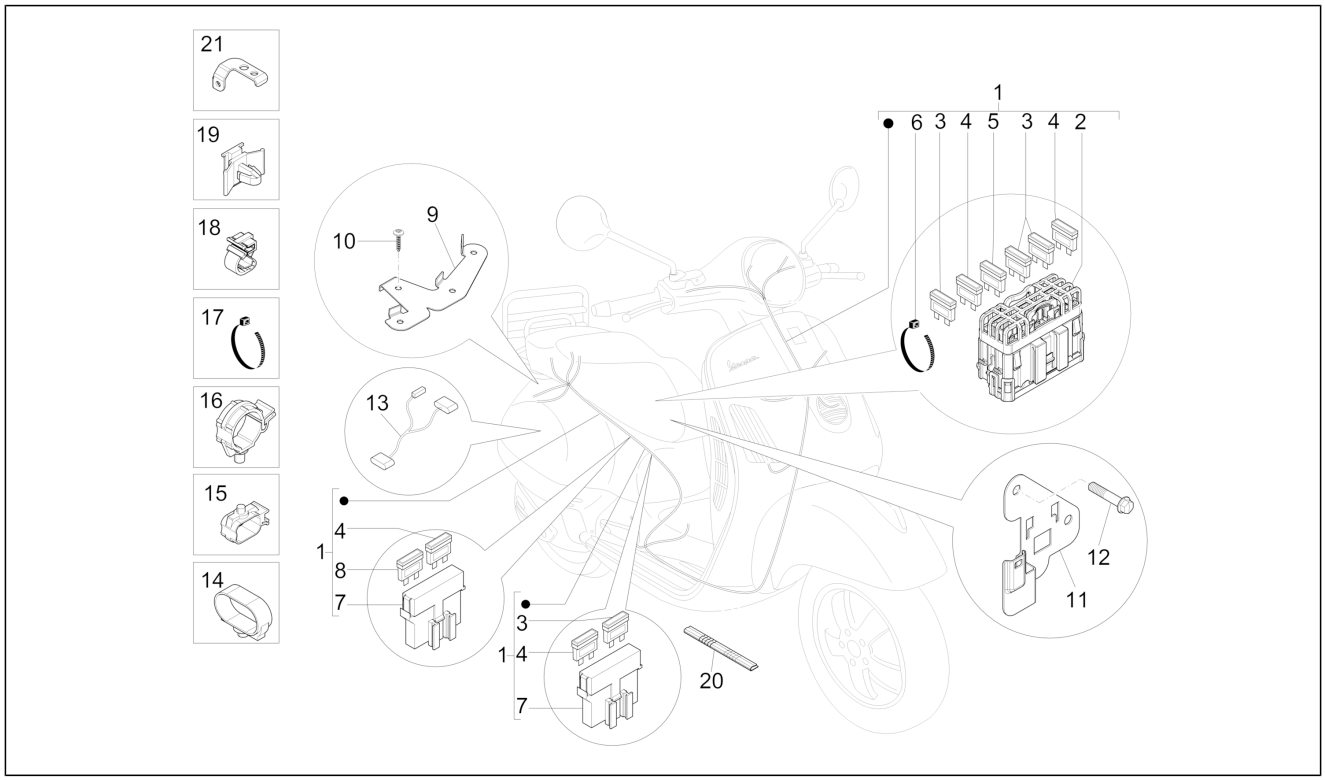

Pos.	Código	Descripción	Cant.	Variantes
1	639067	Grupo de cables	1	
1	639914	Grupo de cables	1	
2	584211	Caja portafusibles	1	
3	292507	Fusible 10A	4	
4	252945	Fusible 7,5A	3	
5	290860	Fusible 15A	3	
6	145298	Cable tie L=180mm	8	
7	580653	Porta fusible	2	
8	581440	Fusibile 30A	1	
9	639026	Staffa supporto connettori	1	
10	272836	Tornillo M6x16	1	
11	638934	Staffa supporto fusibili	1	
12	969296	Torn. CH con reborde M6x10	1	
13	639030	Gruppo cavetti serbatoio	1	
14	CM006902	Muelle retención	2	
14	CM006903	Molletta ritegno tubi/cavi	1	
15	CM006906	Muelle retención L=33	1	
16	CM006904	Muelle retención l=27	2	
17	257134	Cable tie L=277	3	
18	CM013202	Molletta ritegno tubi/cavi	1	
19	584520	Molla connettore	4	
20	583282	Protección	1	
21	639843	Estribo	1	