PIAGGIO & C. s.p.a.

CATÁLOGO DE PIEZAS DE REPUESTO

Granturismo 125 L Potenziato 2005

Prefijo chasis: ZAPM31101
Prefijo motor: M314M

Vespa GT 125 **NVG3000U03**

Índice

Productos terminados....4
Índice alfanumérico....5
Motor....11
Tabla 01.02 - Motor completo....11
Tabla 01.05 - Cárter....12
Tabla 01.06 - Cigüeñal....14
Tabla 01.07 - Grupo cilindro-pistón-eje....15
Tabla 01.10 - Grupo culata - Valvula....16
Tabla 01.11 - Grupo soporte balancines....17
Tabla 01.12 - Tapa culata....18
Tabla 01.13 - Polea conductora....19
Tabla 01.14 - Polea conducida....20
Tabla 01.15 - Tapa cárter - Refrigeracion cárter....21
Tabla 01.18 - Bomba de aceite....22
Tabla 01.19 - Bomba de agua....24
Tabla 01.20 - Arranque - Arranque electrico....25
Tabla 01.21 - Volante magnetico....26
Tabla 01.23 - Tapa volante magnetico - Filtro de aceite....27
Tabla 01.25 - Grupo reductor....29
Tabla 01.39 - Carburador completo - Racord admisión....30
Tabla 01.40 - Componentes de carburador....31
Tabla 01.42 - Silenciador....32
Tabla 01.45 - Filtro de aire....33
Tabla 01.46 - Caja aire secundario....34
Chasis - Partes plástico - Carrocerias....35
Tabla 02.01 - Chasis/carrocería....35
Tabla 02.25 - Caballete/s....36
Tabla 02.26 - Escudo delantero....37
Tabla 02.30 - Maletero delantero - Contraescudo....39
Tabla 02.31 - Cubierta central - Estribos....43
Tabla 02.32 - Cubiertas laterales - Spoiler....45
Tabla 02.33 - Alojamiento rueda - Guardabarros....48
Tabla 02.34 - Alojamiento casco - Parte debajo sillìn....49
Tabla 02.37 - Cubierta trasera - Salpicador....50
Tabla 02.38 - Letreros - Escudos....51
Tabla 02.39 - Sillín/asientos - Bolsa herramienta....52
Tabla 02.44 - Portaequipajes trasero....53
Tabla 02.45 - Retrovisor/es....55
Tabla 02.46 - Cerraduras....56
Tabla 02.47 - Depósito carburante....57
Tabla 02.53 - Instalación de alimentación....58
Tabla 02.55 - Instalación de refrigeracion....59
Manillar/Dirección....61

Tabla 03.01 - Coberturas manillar....61
Tabla 03.02 - Tablero de instrumentos - Cruscotto.... 65
Tabla 03.06 - Manillar - Bomba freno....66
Suspensiones - Ruedas....67
Tabla 04.01 - Brazo oscilante.... 67
Tabla 04.02 - Horquilla/Tubo direccion - Conjunto tejuelos.... 68
Tabla 04.10 - Suspensión trasera - Amortiguador/es.... 71
Tabla 04.11 - Rueda delantera.... 73
Tabla 04.12 - Rueda trasera.... 74
Instalación de frenos - Transmisiones.... 75
Tabla 05.01 - Tuberìas frenos - Pinzas del freno....75
Tabla 05.03 - Transmisiónes.... 76
Instalación eléctrica....77
Tabla 06.01 - Conmutadores - Conmutadores - Pulsadores - Interruptores....77
Tabla 06.03 - Faros delanteros - Indicadores de dirección.... 78
Tabla 06.04 - Faros traseros - Indicadores de dirección.... 79
Tabla 06.05 - Telerruptores - Bateria - Claxon.... 81
Tabla 06.06 - Reguladores de tensión - Centralitas electrónicas - Bobina A.T.... 82
Tabla 06.08 - Grupo cables principal.... 83

Productos terminados

Código	Validez
NVG3000U03	
NVG387CU03	**COLOR VEHÍCULO:**Blanco[724]
NVG3BMCU03	**COLOR VEHÍCULO:**Blanco diamante[525]
NVG3DAAU03	**COLOR VEHÍCULO:**Azul Signal[211/A]
NVG3DEAU03	**COLOR VEHÍCULO:**Midnight[222/A]
NVG3EDAU03	**COLOR VEHÍCULO:**Gris Caliente[735/A]
NVG3EEAU03	**COLOR VEHÍCULO:**Gris Stone[174]
NVG3EFAU03	**COLOR VEHÍCULO:**Gris[741/A]
NVG3EICU03	**COLOR VEHÍCULO:**Gris Stardust[760/A]
NVG3F2CU03	**COLOR VEHÍCULO:**Gris Excalibur[738/A]
NVG3F3AU03	**COLOR VEHÍCULO:**Ciruelo Daring Plum[146]
NVG3FACU03	**COLOR VEHÍCULO:**NVG3FACU03[NVG3FACU03]
NVG3NDAU03	**COLOR VEHÍCULO:**Negro Grafito[79/A]
NVG3NEAU03	**COLOR VEHÍCULO:** Negro[141]
NVG3VDCU03	**COLOR VEHÍCULO:**Verde Iguana[318]

Código	Nº Tabla	Pos.
000267	01.21	7
000674	01.05	2
003053	03.01	7
003056	01.45	6
003056	01.45	9
003058	05.01	14
006078	01.23	15
006078	03.02	6
006410	01.14	3
006416	04.01	15
006422	04.02	26
006635	01.15	4
006635	04.02	41
006731	04.02	52
006965	01.23	14
006965	01.23	20
006966	02.44	7
006966	04.02	42
006975	04.02	27
006976	01.20	7
008370	01.13	2
008457	06.03	12
008457	06.04	23
011109	04.02	1
012528	06.06	5
012533	01.45	5
012533	01.45	8
012535	04.02	19
012543	03.06	10
012789	04.02	16
012789	04.10	13
013763	02.37	9
013776	04.10	11
013777	02.44	5
013861	01.42	8
013880	02.44	6
013880	02.47	12
013962	04.10	22
014754	02.32	5
015330	03.06	11
015585	01.18	26
015759	02.47	10
015792	01.42	6
015792	05.01	18
015804	02.47	11
015856	06.06	10
016195	01.42	19
016404	02.37	10
016405	01.42	18
016405	03.02	7
016406	02.44	8
016406	02.47	13
016406	06.05	5
016408	04.02	68
016408	04.10	5
016627	04.10	22
018575	01.05	20
018575	01.21	5
018575	01.39	8
018575	03.02	4
018591	02.37	7
018603	06.04	10
018640	01.45	4
018640	01.45	7
020008	04.10	19
020104	02.37	8
020108	04.02	69

Código	Nº Tabla	Pos.
021108	04.10	3
021114	04.02	17
021210	04.02	20
030115	02.25	5
031058	04.02	28
031089	01.20	5
031091	01.11	13
031091	01.20	3
031091	06.06	2
031119	04.02	70
031153	04.10	27
055986	04.02	3
056641	04.02	4
077023	04.02	8
077024	04.02	5
090958	02.47	7
092517	04.02	58
119219	04.02	53
123394	03.06	3
127927	05.01	2
127927	05.01	9
140435	02.46	24
149104	04.02	21
149104	04.10	9
149104	04.11	4
156205	06.08	5
168077	02.55	24
174085	04.02	22
174088	04.02	23
174874	04.02	24
177408	04.02	29
177414	04.02	30
177436	04.02	39
177442	04.02	43
177443	04.02	44
177445	04.02	31
177451	04.02	54
177494	04.02	40
177521	04.02	32
177609	04.02	18
177610	04.02	45
178150	04.10	2
178790	03.06	12
181746	06.04	15
181746	06.04	20
191189	02.25	13
194423	04.10	8
196868	02.47	6
198513	04.02	55
199190	02.26	4
199190	02.30	5
199190	02.31	4
199190	02.32	7
199190	06.04	12
1B000306	02.30	42
1B000983	02.30	39
1B000992	02.30	38
1B000992000DE	02.30	38
1B00099200F2	02.30	38
1B00099200ND	02.30	38
217280	05.01	7
223605	03.06	13
231590	04.02	60
232108	02.25	6
232108	04.01	10
232108	04.10	18
232108	04.10	23

Código	Nº Tabla	Pos.
239388	01.05	14
239388	01.15	5
241936	02.46	13
241936	02.55	11
250522	06.03	11
250522	06.04	22
252420	02.30	19
252945	06.08	4
253327	06.03	2
253937	02.46	2
254485	01.45	3
254485	02.31	5
254485	02.37	3
254485	02.44	11
254485	02.47	9
254485	02.55	27
254485	02.55	4
254485	02.55	8
254485	06.05	10
255473	06.06	9
257134	02.53	3
257134	05.01	5
257134	06.08	9
257404	02.55	3
257614	02.30	23
258146	01.15	10
258146	01.45	10
258160	02.47	4
258249	02.30	2
258249	02.31	6
258249	03.01	8
258249	06.04	11
258403	06.01	9
259348	04.02	13
259349	02.30	15
259349	04.02	14
259349	04.02	61
259830	02.31	7
259830	02.37	2
259830	02.44	10
259830	02.53	13
259830	06.04	4
259830	06.05	3
259832	02.47	3
260918	01.45	12
260918	01.45	19
265451	05.01	10
266841	04.02	33
266845	04.01	6
267038	04.10	4
267115	03.01	9
267819	04.02	34
267958	02.26	3
268158	04.10	20
268596	02.30	10
268596	02.30	20
268596	02.37	12
268596	03.01	10
269118	04.02	35
269755	01.25	2
270423	02.53	5
270793	01.15	11
270793	02.55	10
270793	03.02	5
271147	04.02	46
271434	03.06	8
271452	03.06	4

Código	Nº Tabla	Pos.
271453	03.06	5
271477	04.02	59
271740	04.01	7
271807	04.01	8
272750	04.10	26
272836	02.55	26
272836	06.06	13
272842	02.53	10
273460	04.10	25
273693	04.02	36
273754	02.25	7
274246	01.14	19
277916	01.05	17
277916	01.10	16
277916	01.18	10
277916	01.23	18
285536	01.23	22
285846	01.10	10
287913	01.18	32
288245	02.37	6
288474	01.23	24
289731	01.15	14
289731	01.15	7
289731	01.18	6
289731	05.01	20
292022	06.03	3
292022	06.04	2
292022	06.04	8
292507	06.08	4
292723	06.03	4
293256	06.08	4
294678	03.01	11
294723	06.01	8
294877	06.01	1
295789	02.25	10
296456	02.39	2
296458	01.23	13
296458	06.03	5
297498	02.30	25
298581	02.46	1
298594	02.46	7
298604	02.01	2
298731	02.46	7
298838	02.46	4
298903	02.46	3
299557	02.01	10
299972	02.30	33
299972	02.46	16
319532	05.01	13
319538	02.44	2
411296	01.10	14
411311	01.05	3
414837	01.18	17
430264	01.15	12
430264	01.42	11
430585	01.14	4
431065	01.05	30
431089	01.14	10
431093	01.14	5
4310935	01.14	5
431860	01.05	4
431860	01.15	2
432142	01.05	18
432142	01.05	5
433122	01.42	15
433232	01.14	6
433391	01.13	4

Código	Nº Tabla	Pos.
433800	01.42	16
434381	01.10	23
434541	01.18	18
434541	06.05	9
434855	01.13	12
434885	01.13	5
434947	02.25	14
435629	01.10	3
436438	01.10	7
436695	01.18	34
436783	01.13	6
436783	01.21	6
436788	02.39	6
436911	01.12	8
436947	01.42	7
463195	02.32	3
478115	01.05	6
478115	01.10	15
478985	01.15	3
479132	01.45	2
479986	01.18	12
480853	01.10	2
482305	01.14	17
482335	01.07	2
483164	02.01	8
483226	01.14	13
483261	01.14	14
483711	01.10	6
483767	01.05	22
483776	01.23	26
483785	01.05	7
483841	01.23	23
483889	01.13	10
483914	01.10	9
483918	01.18	28
484034	01.05	8
484123	01.11	3
484733	01.10	4
484734	01.10	5
484739	01.11	5
484740	01.11	8
484819	01.11	10
484819	01.11	7
484993	01.05	32
485047	01.05	23
485080	01.19	8
485603	01.10	13
485655	01.05	24
485703	01.25	3
485710	01.13	14
485779	01.07	3
485868	01.18	16
485879	01.25	13
485912	01.05	9
485912	01.25	8
485913	01.05	10
485914	01.07	4
486075	01.23	28
486081	01.05	11
486237	01.19	9
486324	01.14	20
486336	01.11	11
486343	01.11	4
486362	01.07	5
486972	01.11	12
487211	01.25	10
487665	01.42	13

Código	Nº Tabla	Pos.
487666	01.42	12
487832	01.11	14
487936	01.14	7
487937	01.18	27
487948	01.25	12
487989	01.12	7
487994	01.07	3
487995	01.07	4
487996	01.07	5
487998	01.07	3
487999	01.07	4
488002	01.07	3
488003	01.07	4
488004	01.07	5
494921	01.39	7
497182	01.02	3
497183	01.02	2
497400	02.39	4
56003R	04.02	7
56140R5	04.02	56
561433	04.02	62
56192R	04.02	57
56234R	04.10	1
56263R	04.02	57
56284R	02.25	1
56286R	04.02	57
562923	03.06	6
563728	04.10	10
564053	04.02	37
564257	04.02	6
564260	04.02	9
564573	04.02	47
564573	04.12	4
564629	01.18	7
564761	05.01	6
564878	04.01	18
567642	02.37	5
57313R	02.55	12
57318R	02.55	13
57320R	02.55	15
57323R	02.45	1
573426	02.46	8
574646	02.32	4
575249	02.30	16
575249	02.31	8
575249	02.33	2
575249	02.33	5
575249	02.46	10
575249	02.55	6
575321	02.47	5
575607	02.30	21
575819	02.30	14
576189	02.31	13
576189	02.32	8
576464	02.38	1
577005	02.30	22
577128	02.46	17
577129	02.46	18
577131	02.46	19
5771695	02.26	1
577173	02.31	1
5771730087	02.31	1
57717300BM	02.31	1
57717300D9	02.31	1
57717300DE	02.31	1
57717300EB	02.31	1
57717300F2	02.31	1

Código	Nº Tabla	Pos.
57717300F3	02.31	1
57717300ND	02.31	1
57717300VC	02.31	1
577174	02.30	1
5771740087	02.30	1
57717400BM	02.30	1
57717400DE	02.30	1
57717400EB	02.30	1
57717400F2	02.30	1
57717400F3	02.30	1
57717400ND	02.30	1
57717400VC	02.30	1
577175	02.30	18
5771750087	02.30	18
57717500BM	02.30	18
57717500D9	02.30	18
57717500DE	02.30	18
57717500F2	02.30	18
57717500F3	02.30	18
57717500ND	02.30	18
57717500VC	02.30	18
577180	02.31	2
577181	02.31	3
577182	02.31	11
577183	02.55	9
577184	02.55	29
577187	02.55	28
5771920087	02.39	1
57719200D1	02.39	1
57719200D2	02.39	1
57719200RI	02.39	1
577195	02.55	5
577196	02.55	22
577201	02.55	16
577205	02.55	17
57733700E9	02.44	12
57733800E9	02.44	13
577384	02.55	18
577392	02.37	1
5773920087	02.37	1
57739200BM	02.37	1
57739200D9	02.37	1
57739200DE	02.37	1
57739200EB	02.37	1
57739200EI	02.37	1
57739200F2	02.37	1
57739200F3	02.37	1
57739200ND	02.37	1
57739200VC	02.37	1
577393	02.32	1
5773930087	02.32	1
57739300BM	02.32	1
57739300D9	02.32	1
57739300DE	02.32	1
57739300EB	02.32	1
57739300EI	02.32	1
57739300F2	02.32	1
57739300F3	02.32	1
57739300ND	02.32	1
57739300VC	02.32	1
577394	02.32	2
5773940087	02.32	2
57739400BM	02.32	2
57739400D9	02.32	2
57739400DE	02.32	2
57739400EB	02.32	2
57739400EI	02.32	2

Código	Nº Tabla	Pos.
57739400F2	02.32	2
57739400F3	02.32	2
57739400ND	02.32	2
57739400VC	02.32	2
577395000C	02.30	12
577396000C	02.30	11
577397	02.01	11
577398	02.01	12
577399	02.30	27
577400	02.30	28
577405000C	02.32	11
5774050043	02.32	11
577427	02.26	2
5774270087	02.26	2
57742700D9	02.26	2
57742700DE	02.26	2
57742700EB	02.26	2
57742700EI	02.26	2
57742700F2	02.26	2
57742700F3	02.26	2
57742700VC	02.26	2
5774275087	02.26	2
57742750BM	02.26	2
57742750D9	02.26	2
57742750DE	02.26	2
57742750EB	02.26	2
57742750F2	02.26	2
57742750F3	02.26	2
57742750ND	02.26	2
57742750VC	02.26	2
57742760D9	02.26	2
57742760EB	02.26	2
57742760F2	02.26	2
57742760VC	02.26	2
577433	02.55	19
577436	02.55	20
577437	02.31	9
577447	02.30	29
577453	02.30	34
577454	02.46	6
577456	02.46	9
5774570095	02.44	1
577467000C	02.44	9
577468	02.30	24
577471	02.46	12
577473	02.32	9
5774730087	02.32	9
57747300BM	02.32	9
57747300D9	02.32	9
57747300DE	02.32	9
57747300EB	02.32	9
57747300F2	02.32	9
57747300F3	02.32	9
57747300ND	02.32	9
57747300VC	02.32	9
577474	02.32	10
5774740087	02.32	10
57747400BM	02.32	10
57747400D9	02.32	10
57747400DE	02.32	10
57747400EB	02.32	10
57747400EI	02.32	10
57747400F2	02.32	10
57747400F3	02.32	10
57747400ND	02.32	10
57747400VC	02.32	10
577492	02.39	3

Código	Nº Tabla	Pos.
577557	02.47	8
577594	02.30	31
577594	06.08	2
577620	02.30	35
577620	02.46	20
577856000C	02.30	8
5778560043	02.30	8
577857000C	02.30	9
5778570043	02.30	9
577861	02.30	26
580160	02.55	30
580160	05.01	3
58051R	06.06	3
58059R	01.21	1
580653	06.08	3
580886	03.02	3
58090R	06.06	1
58099R	06.05	1
581056	06.04	3
58130R	01.21	1
581560	02.25	8
581904	06.03	10
581904	06.03	8
582034	03.06	9
582041	06.01	7
582298	02.25	2
582787	04.02	10
582828	03.06	14
582850	02.25	3
582851	02.25	4
582951	06.01	6
582988	06.01	5
582990	02.46	21
583158	06.05	4
583575	06.01	10
583621	03.02	1
583812	06.04	7
583864	06.03	14
583864	06.03	15
583895	06.06	12
584121	02.46	22
584332	06.03	10
584332	06.03	8
584332	06.04	15
584332	06.04	20
584521	06.05	2
584599	06.01	2
584669	02.55	25
584676	02.55	23
584678	06.04	19
584679	06.04	16
584690	01.21	2
584695	01.21	3
584810	06.05	4
584843	01.20	4
584877	02.37	11
584884	02.37	13
584970	06.03	7
584971	06.03	9
584972	06.04	13
584973	06.04	17
584977	06.03	1
597149	04.10	16
597317	04.01	12
597374	04.01	13
597418	05.01	21
597528	04.10	14

Código	Nº Tabla	Pos.
597564	04.12	5
597565	04.12	6
597679	04.11	3
597679	04.12	3
597758	04.02	38
597856	05.01	1
597857	04.01	4
597914	04.01	5
597944	04.11	2
597945	04.12	2
598143	04.10	21
598237	04.01	16
598277	04.11	2
598278	04.12	2
598615	04.02	63
598615000C	04.02	63
5986150087	04.02	63
59861500BM	04.02	63
59861500D9	04.02	63
59861500DE	04.02	63
59861500EB	04.02	63
59861500F2	04.02	63
59861500F2	04.02	63
59861500F3	04.02	63
59861500ND	04.02	63
59861500VC	04.02	63
598619	04.11	1
598619	04.12	1
598654	04.02	48
598715	04.12	7
598869	04.01	1
598917	04.01	2
599020	02.25	9
599059	04.01	19
599077	04.01	17
599097	02.25	12
599246	04.01	11
599249	04.10	24
599250	04.01	14
599350	05.03	1
599561	02.25	11
599593	04.10	6
599678	03.01	3
5996780087	03.01	3
59967800D9	03.01	3
59967800DE	03.01	3
59967800EB	03.01	3
59967800EI	03.01	3
59967800F2	03.01	3
59967800F3	03.01	3
59967800ND	03.01	3
59967800VC	03.01	3
599679	03.01	4
5996790087	03.01	4
59967900D9	03.01	4
59967900DE	03.01	4
59967900EB	03.01	4
59967900EI	03.01	4
59967900F2	03.01	4
59967900F3	03.01	4
59967900ND	03.01	4
59967900VC	03.01	4
600161	04.01	3
600195	05.01	4
600579	02.33	1
6005790087	02.33	1
60057900BM	02.33	1

Código	Nº Tabla	Pos.
60057900D9	02.33	1
60057900DE	02.33	1
60057900EB	02.33	1
60057900EI	02.33	1
60057900F2	02.33	1
60057900F3	02.33	1
60057900ND	02.33	1
60057900VC	02.33	1
6009605	04.02	51
601031	04.02	50
620050	02.53	2
620236	02.37	4
620395	02.01	4
620395	02.01	6
620415	02.46	23
620452	02.30	32
620529	02.38	2
620530	02.38	3
620682	02.38	4
620693	02.30	37
620697	02.38	5
620737	02.47	15
621145	02.33	4
621155	02.34	1
621260	02.31	10
621498	02.39	4
621830	06.05	7
621917	03.01	3
6219170087	03.01	3
62191700BM	03.01	3
62191700D9	03.01	3
62191700DE	03.01	3
62191700EB	03.01	3
62191700EI	03.01	3
62191700F2	03.01	3
62191700F3	03.01	3
62191700ND	03.01	3
62191700VC	03.01	3
621918	03.01	4
6219180087	03.01	4
62191800BM	03.01	4
62191800D9	03.01	4
62191800DE	03.01	4
62191800EB	03.01	4
62191800EI	03.01	4
62191800F2	03.01	4
62191800F3	03.01	4
62191800ND	03.01	4
62191800VC	03.01	4
622302	02.47	1
6229145087	02.01	1
62291450BM	02.01	1
62291450D9	02.01	1
62291450DE	02.01	1
62291450EB	02.01	1
62291450F2	02.01	1
62291450F3	02.01	1
62291450ND	02.01	1
62291450VC	02.01	1
623013	02.55	21
623447	03.01	2
6234470087	03.01	2
62344700DE	03.01	2
62344700F2	03.01	2
62344700F3	03.01	2
62344700ND	03.01	2
623448	03.01	1

Código	Nº Tabla	Pos.
6234480087	03.01	1
62344800BM	03.01	1
62344800D9	03.01	1
62344800DE	03.01	1
62344800EB	03.01	1
62344800EI	03.01	1
62344800F2	03.01	1
62344800F3	03.01	1
62344800VC	03.01	1
623536	03.06	1
623673	02.55	2
623674	02.55	1
623776	02.30	30
623928	02.31	1
6239280087	02.31	1
62392800BM	02.31	1
62392800D9	02.31	1
62392800DE	02.31	1
62392800EB	02.31	1
62392800EI	02.31	1
62392800F2	02.31	1
62392800F3	02.31	1
62392800ND	02.31	1
62392800VC	02.31	1
638701	06.04	9
6387010087	06.04	9
63870100BM	06.04	9
63870100D9	06.04	9
63870100DE	06.04	9
63870100EB	06.04	9
63870100F2	06.04	9
63870100F3	06.04	9
63870100ND	06.04	9
63870100VC	06.04	9
638702	06.04	6
638715	06.03	7
638716	06.03	9
638717	06.04	13
638718	06.04	17
638853	01.12	8
638975	06.01	4
638976	06.01	3
639082	06.05	6
639181	06.04	1
639320	06.08	1
639414	03.02	2
639725	01.21	3
639727	01.21	2
641548	02.30	17
646833	03.06	16
646833	03.06	18
646921	02.39	5
647078	05.01	12
647161	05.01	17
652681	03.01	1
65268100DE	03.01	1
65268100F2	03.01	1
65268100F3	03.01	1
65268100ND	03.01	1
652682	03.01	2
65268200DE	03.01	2
65268200F2	03.01	2
65268200F3	03.01	2
65268200ND	03.01	2
709047	02.01	9
709047	02.55	7
709047	04.02	25

Código	Nº Tabla	Pos.
709047	04.10	12
709047	04.11	5
709047	05.01	15
709047	05.01	19
709532	01.39	3
709646	04.10	28
709674	02.44	3
825029	01.07	5
82518R	01.14	15
82539R	01.05	12
82540R	01.05	13
82545R	04.10	7
825481	01.23	30
825529	01.23	29
825726	01.14	8
825758	01.25	11
82580R	01.23	27
825952	01.18	29
82611R	01.20	1
82612R	01.20	2
82622R	01.10	11
82635R	01.23	25
826388	01.42	2
826391	01.42	5
82644R	01.18	20
82649R	01.18	8
82650R	01.18	13
82659R	01.25	5
827085	01.05	28
82710R	01.10	17
8272125	01.25	14
82731R	01.23	2
827386	01.13	7
82744R	01.14	1
827499	01.14	9
82751R	01.14	18
82753R	01.14	14
827542	01.39	9
827595	01.14	9
82782R	01.18	21
827831	01.45	21
82783R	01.18	9
827921	01.10	22
828146	01.07	8
828147	01.07	8
828148	01.07	8
828152	01.39	4
82817R	01.11	6
82817R	01.11	9
828210	06.06	7
82823R	01.23	21
828308	01.18	19
82831R	01.10	17
828325	02.53	11
828421	01.12	5
828464	01.07	1
828465	01.07	1
8284665001	01.07	1
8284665002	01.07	1
8284665003	01.07	1
8284665004	01.07	1
828480	01.10	8
828493	01.23	19
828535	01.23	17
828535	01.42	17
828569	01.23	16
828653	01.12	6

Código	Nº Tabla	Pos.
828662	01.19	10
828662	01.21	4
828662	01.23	7
82869R	01.23	16
82870R	01.14	1
828717	01.14	11
828766	01.05	25
82878R	01.05	12
828800	02.46	25
828831	01.40	9
828843	01.40	6
828844	01.40	15
828875	01.18	25
82887R	01.14	1
828961	04.11	6
829201	01.25	7
829206	01.25	6
829337	06.06	8
829375	01.05	31
829534	01.12	1
829536	01.12	4
829593	01.18	3
829661	01.05	26
830056	01.45	13
830057	01.45	14
830061	01.05	21
830128	01.18	5
830248	01.12	2
830249	01.12	3
830446	01.11	15
830447	01.11	16
8304725001	01.06	1
8304725002	01.06	1
830580	01.14	12
830862	01.25	1
831173	01.10	12
831255	01.23	6
831256	01.23	3
831257	01.23	4
831258	01.23	5
831259	01.46	1
831260	01.46	3
831997	01.45	15
832059	01.46	5
832130	01.05	27
8322495	01.25	4
832715	01.13	3
833308	01.11	2
833722	01.18	33
833722	01.46	4
833986	01.42	10
834187	01.42	9
834254	01.18	14
834393	01.10	18
834394	01.10	21
8348065	01.25	15
840022	01.19	11
840096	01.07	7
840489	01.05	15
840510	01.18	15
840566	01.07	7
840949	01.39	2
841051	01.42	14
841213	01.13	8
8412985001	01.06	1
8412985002	01.06	1
8413805	01.15	1

Código	Nº Tabla	Pos.
841515	01.45	18
841695	01.39	5
842077	01.42	3
842090	01.15	8
842093	01.15	9
842168	01.42	4
842204	01.13	13
842515	01.40	16
842516	01.40	13
842518	01.40	10
842519	01.40	7
842522	01.40	14
842523	01.40	12
842595	01.19	2
842595	01.23	10
843364	01.18	11
843400	01.46	6
843489	01.45	1
843506	01.10	1
843761	01.18	4
844049	01.14	18
8440494	01.14	18
844352	01.18	1
844428	01.45	11
844483	04.10	17
844582	01.05	16
844669	01.25	1
844730	01.23	11
844921	01.45	16
844964	01.15	15
845212	01.05	19
845395	01.15	13
845464	01.12	9
845518	01.11	1
845607	01.13	1
845633	01.23	9
8456335	01.19	1
845753	01.10	19
8457865	01.42	1
845861	01.05	29
847116	01.18	25
847564	01.42	1
847594	01.10	1
847778	01.39	9
847928	01.18	14
847929	01.18	2
847930	01.25	9
848039	04.10	15
848080	01.23	8
8482595	01.23	1
872635	01.12	2
872877	01.14	8
872908	01.23	12
872999	01.10	4
873114	01.10	5
873351	01.25	7
951685	02.44	4
959263	03.01	5
963486	01.07	6
967351	02.25	15
969224	02.33	3
969224	04.02	15
969224	06.06	4
969296	01.20	6
969296	06.06	14
969348	06.06	6
975855	02.01	7

Código	Nº Tabla	Pos.
CM001422	02.47	14
CM001424	02.47	16
CM001424	02.53	12
CM001901	02.53	14
CM001903	02.55	31
CM001904	01.12	10
CM001904	01.45	20
CM001904	01.46	2
CM001904	02.55	32
CM001905	02.55	33
CM001907	02.55	34
CM001908	01.19	12
CM001908	02.55	14
CM001908	02.55	35
CM001915	02.55	36
CM001922	02.55	39
CM002901	01.46	7
CM002902	01.10	20
CM002902	02.47	17
CM002903	01.10	24
CM002905	02.53	15
CM002905	02.53	16
CM002905	02.53	8
CM002907	02.53	9
CM002910	01.45	17
CM002916	01.39	6
CM002920	01.45	17
CM004103	02.53	6
CM004126	02.53	4
CM006110	02.53	7
CM006311	02.30	36
CM006902	06.08	6
CM006903	02.55	37
CM006903	05.01	8
CM006905	06.08	7
CM006907	06.08	8
CM012811	02.46	14
CM012813	02.46	15
CM013201	02.53	21
CM017201	02.01	3
CM017202	02.01	5
CM017406	06.03	13
CM017406	06.04	24
CM017408	02.30	7
CM017409	03.01	6
CM017410	02.30	3
CM017410	02.30	41
CM017410	02.31	12
CM017410	02.32	6
CM017410	04.02	11
CM017410	04.02	12
CM017802	02.55	38
CM017803	02.53	22
CM023703	02.46	11
CM025709	02.47	2
CM027704	02.45	3
CM027705	02.45	2
CM060950	03.06	2
CM061303	04.02	2
CM061304	04.02	7
CM067801	04.01	9
CM068301	05.01	11
CM071806	06.05	8
CM073301	03.06	7
CM073404	02.45	3
CM073405	02.45	2
CM074101	05.01	16

Código	Nº Tabla	Pos.
CM074801	03.06	15
CM074901	03.06	17
CM103804	01.13	11
CM1038045	01.13	11
CM120901	02.53	1
CM1211125	01.02	1
CM121908	01.15	6
CM1280085001	01.05	1
CM1280085002	01.05	1
CM128205	01.39	1
CM129912	01.40	1
CM140103	01.40	2
CM140208	01.40	8
CM140301	01.40	4
CM140401	01.40	3
CM140404	01.40	3
CM140902	01.40	11
CM142905	01.40	5
CM144005	01.14	2
CM144006	01.14	2
CM144403	01.13	9
CM156707	01.40	3
CM178601	02.30	4
CM178603	02.30	40
CM178604	02.30	2
CM178607	02.30	13
CM178610	02.30	6

Grupo	Motor
Código	01.02
Descripción	Motor completo
Revisión	1

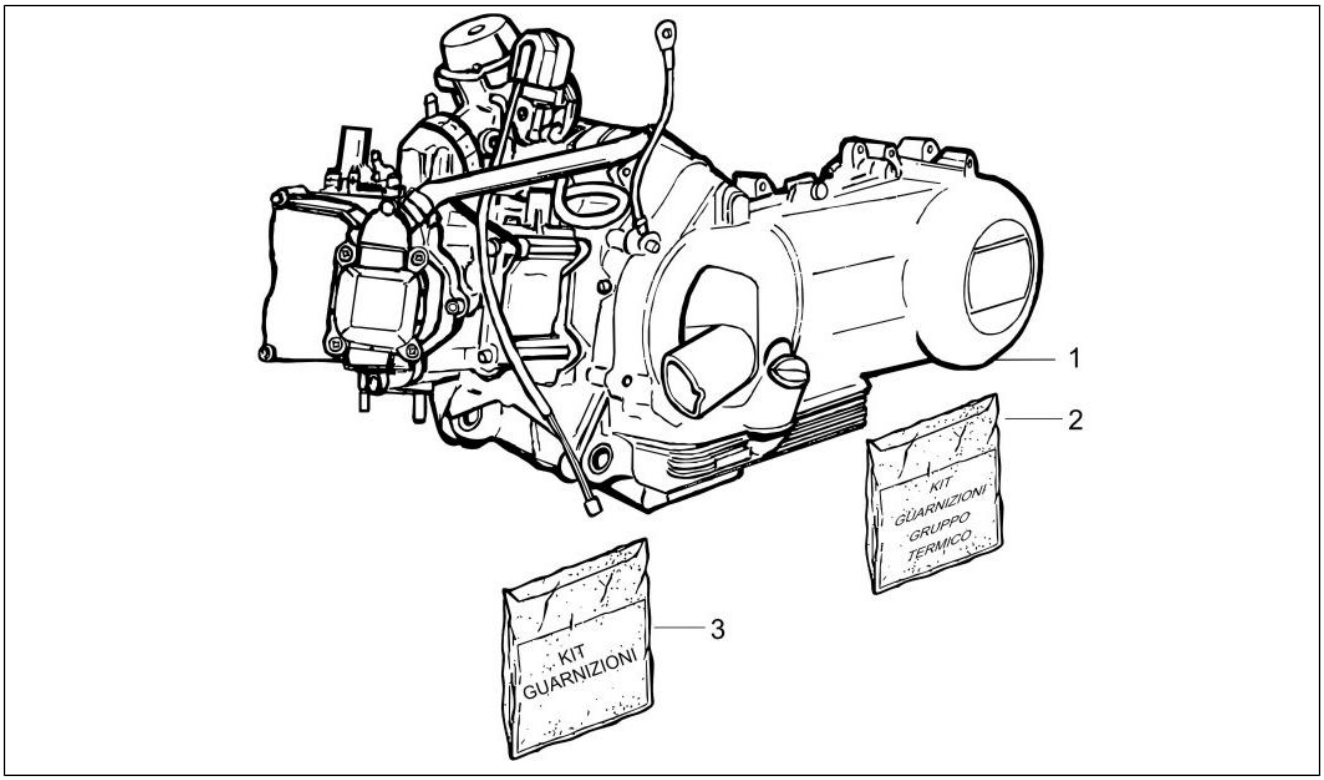

Pos.	Código	Descripción	Cant.	Variantes
1	CM1211125	Motor	1	
2	497183	Juego de juntas	1	
3	497182	Serie juntas motor	1	

Grupo	Motor
Código	01.05
Descripción	Cárter
Revisión	1

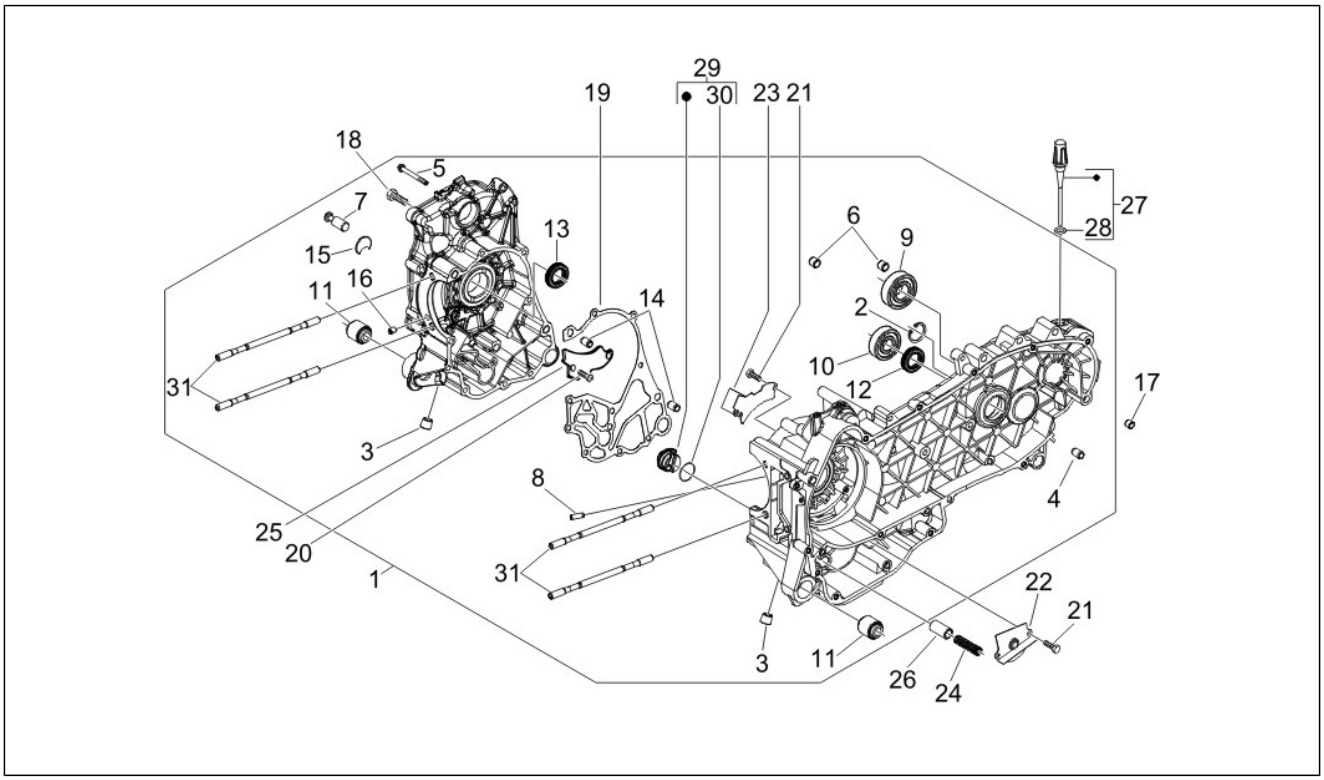

Pos.	Código	Descripción	Cant.	Variantes
1	CM1280085001	Carter motor completo Cat.1	1	
1	CM1280085002	Carter motor completo Cat.2	1	
2	000674	Anillo de retención 25x26.9x1.2	1	
3	411311	Tapón	2	
4	431860	Buje Ø8xØ12x8	1	
5	432142	Tornillo M6x60	11	
6	478115	Perno de referencia Ø11xØ8,1x10	2	
7	483785	Perno engche muelles	1	
8	484034	Surtidor	1	
9	485912	Cojinete 15x42x13	1	
10	485913	Cojinete radial 20x47x14	1	
11	486081	Casquillo elástico	2	
12	82539R	Gasket ring	1	
12	82878R	Gasket ring 20-32-7	1	
13	82540R	Gasket ring	1	
14	239388	Espina 6,5x9,5x15	2	
15	840489	Cubeta	1	
16	844582	Surtidor D 1.1	1	
17	277916	Perno de referencia	1	
18	432142	Tornillo M6x60	11	
19	845212	Empaque semicarter	1	
20	018575	Tornillo M5x10	1	
21	830061	Torn. CH con reborde M5x16	4	
22	483767	Mampara aceite inferior	1	
23	485047	Mampara aceite superior	1	
24	485655	Muelle	1	
25	828766	Placa	1	
26	829661	Oil pressure valve	1	

Grupo	Motor
Código	01.05
Descripción	Cárter
Revisión	1

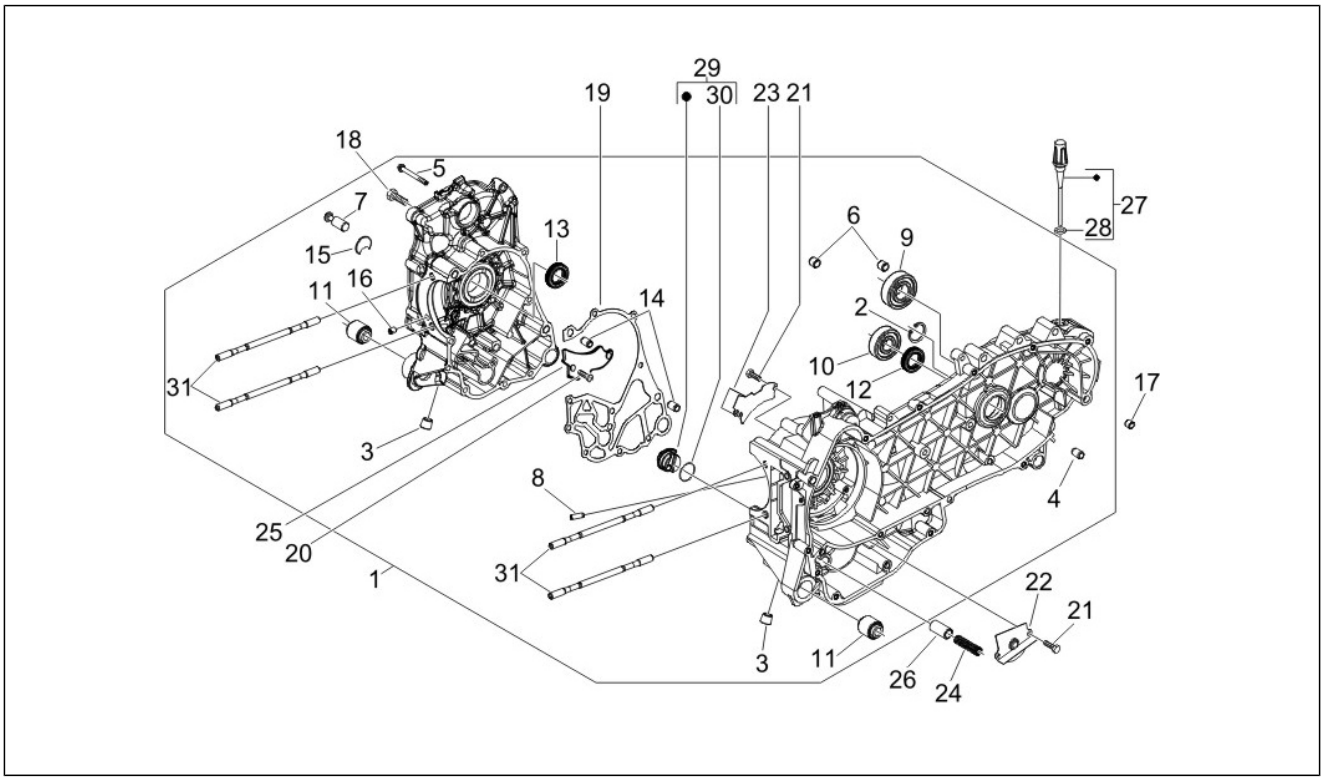

Pos.	Código	Descripción	Cant.	Variantes
27	832130	Varilla de nivel aceite completa	1	
28	827085	Gasket ring 14,43x9,19x2,62	1	
29	845861	Encastre porta filtro	1	
30	431065	Junta	1	
31	829375	Prisionero	4	
32	484993	Perno de referencia	1	

Grupo	Motor
Código	01.06
Descripción	Cigüeñal
Revisión	1

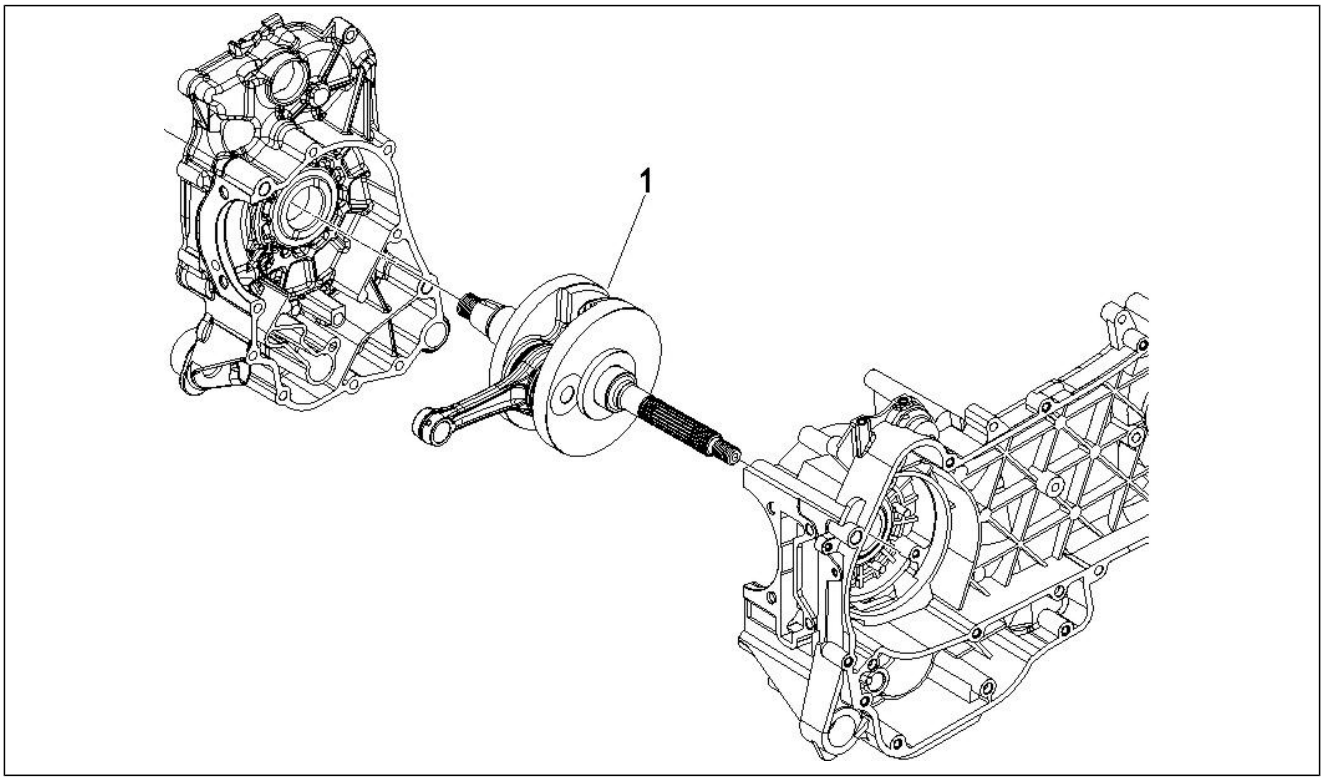

Pos.	Código	Descripción	Cant.	Variantes
1	8304725001	Cigüeñal cpl.,cat.1	1	
1	8304725002	Cigüeñal cpl.,cat.2	1	
1	8412985001	Cigüenãl completo Cat.1	1	
1	8412985002	Cigüenãl completo Cat.2	1	

Grupo	Motor
Código	01.07
Descripción	Grupo cilindro-pistón-eje
Revisión	1

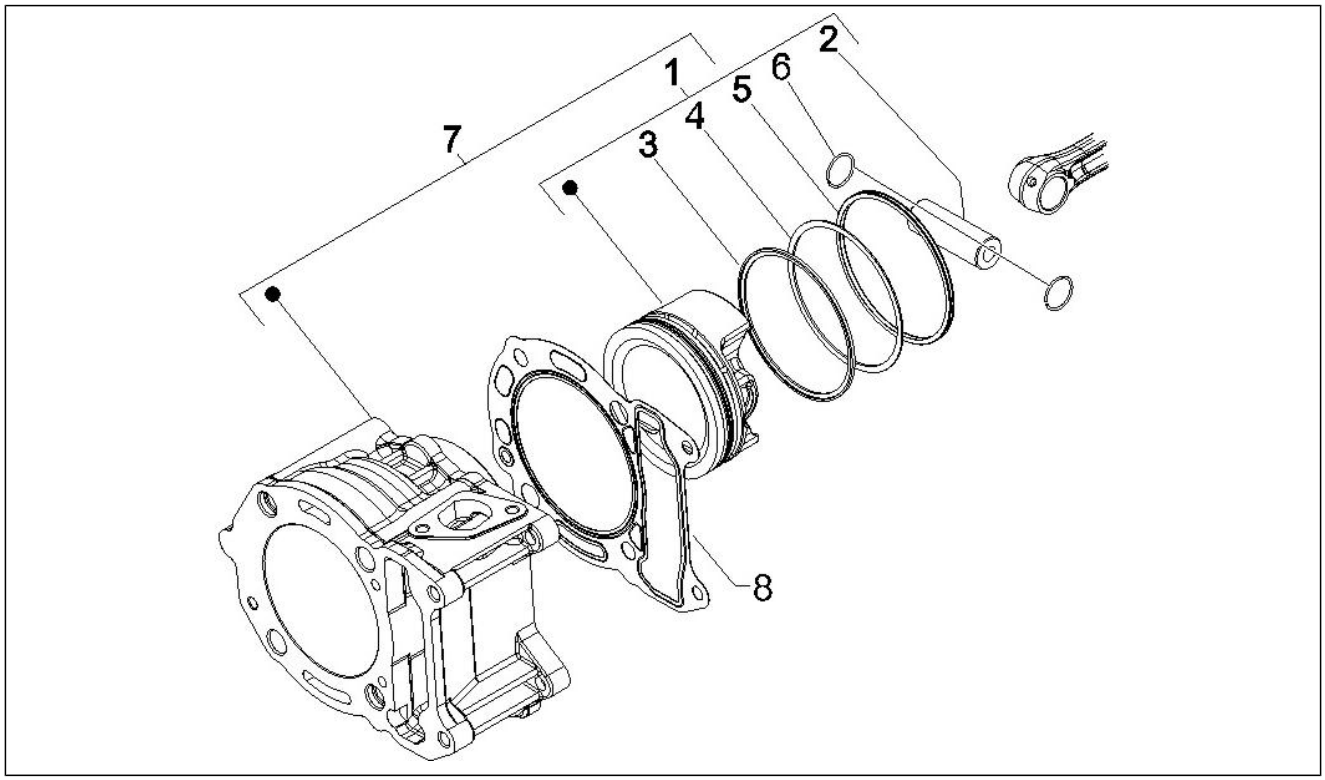

Pos.	Código	Descripción	Cant.	Variantes
1	828464	Gr. pistón-eje	1	
1	828465	Gr. pistón-eje	1	
1	8284665001	Gr. pistón-eje	1	
1	8284665002	Gr. pistón-eje	1	
1	8284665003	Gr. pistón-eje	1	
1	8284665004	Gr. pistón-eje	1	
2	482335	Pasador	1	
3	485779	Aro de compresiòn d.57x1	1	
3	487994	Anillo de retención	1	
3	487998	Anillo de retención	1	
3	488002	Anillo de retención	1	
4	485914	Segmento raspador d.57x2,5	1	
4	487995	Anillo raspa-aceite	1	
4	487999	Anillo raspa-aceite	1	
4	488003	Anillo raspa-aceite	1	
5	486362	Segmento raspador d.57x1	1	
5	487996	Segmento raspador	1	
5	488004	Segmento raspador	1	
5	825029	Segmento raspador	1	
6	963486	Anillo elástico	2	
7	840096	Grupo cilindro	1	
7	840566	Grupo cilindro - pistón - eje - segmentos - anillos	1	
8	828146	Junta base cilindro 0,4 mm	1	
8	828147	Junta base cilindro 0,6 mm	1	
8	828148	Junta base cilindro 0,8 mm	1	

Grupo	Motor
Código	01.10
Descripción	Grupo culata - Valvula
Revisión	1

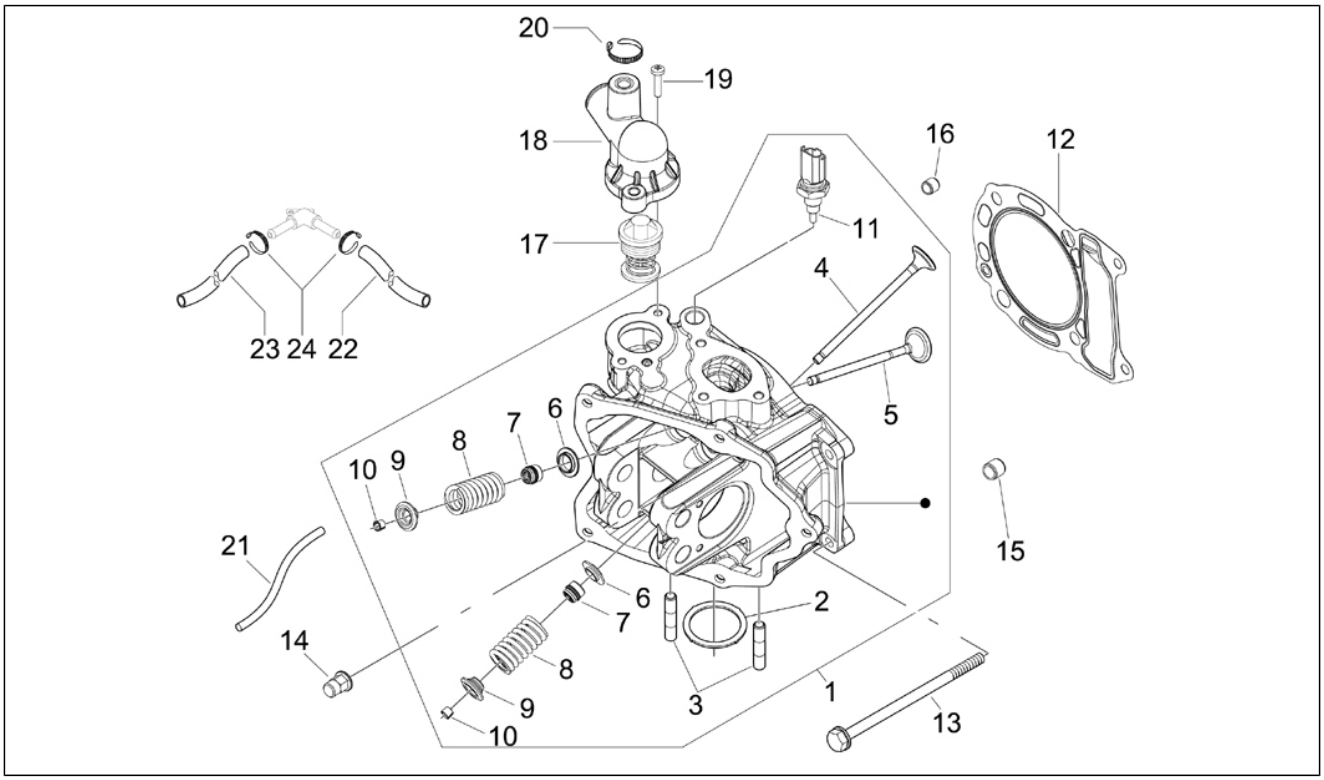

Pos.	Código	Descripción	Cant.	Variantes
1	843506	Cabeza cil.	1	
1	847594	Culata completa	1	
2	480853	Junta escape	1	
3	435629	Prisionero M7	2	
4	484733	Válvula de admisión	2	
4	872999	Válvula de admisión	2	
5	484734	Valvula de descarga	2	
5	873114	Válvula de escape	2	
6	483711	Cazoleta inferior	4	
7	436438	Anillo de ret.válvula	4	
8	828480	Muelle	4	
9	483914	Cazoleta superior	4	
10	285846	Semicono válvula	8	
11	82622R	Termistor	1	
12	831173	Junta culata 0,3mm	1	
13	485603	Torn. CH con reborde	2	
14	411296	Tuerca M8x1,25	4	
15	478115	Perno de referencia Ø11xØ8,1x10	2	
16	277916	Perno de referencia	2	
17	82710R	Termostato agua	1	
17	82831R	Termostato	1	
18	834393	Tapa termostato	1	
19	845753	Tornillo M5x20	2	
20	CM002902	Faja stringitubo	2	
21	834394	Tubo	1	
22	827921	Tubo by-pass cabezal-carb.	1	
23	434381	Tubo by-pass	1	
24	CM002903	Faja stringitubo	4	

Grupo	Motor
Código	01.11
Descripción	Grupo soporte balancines
Revisión	1

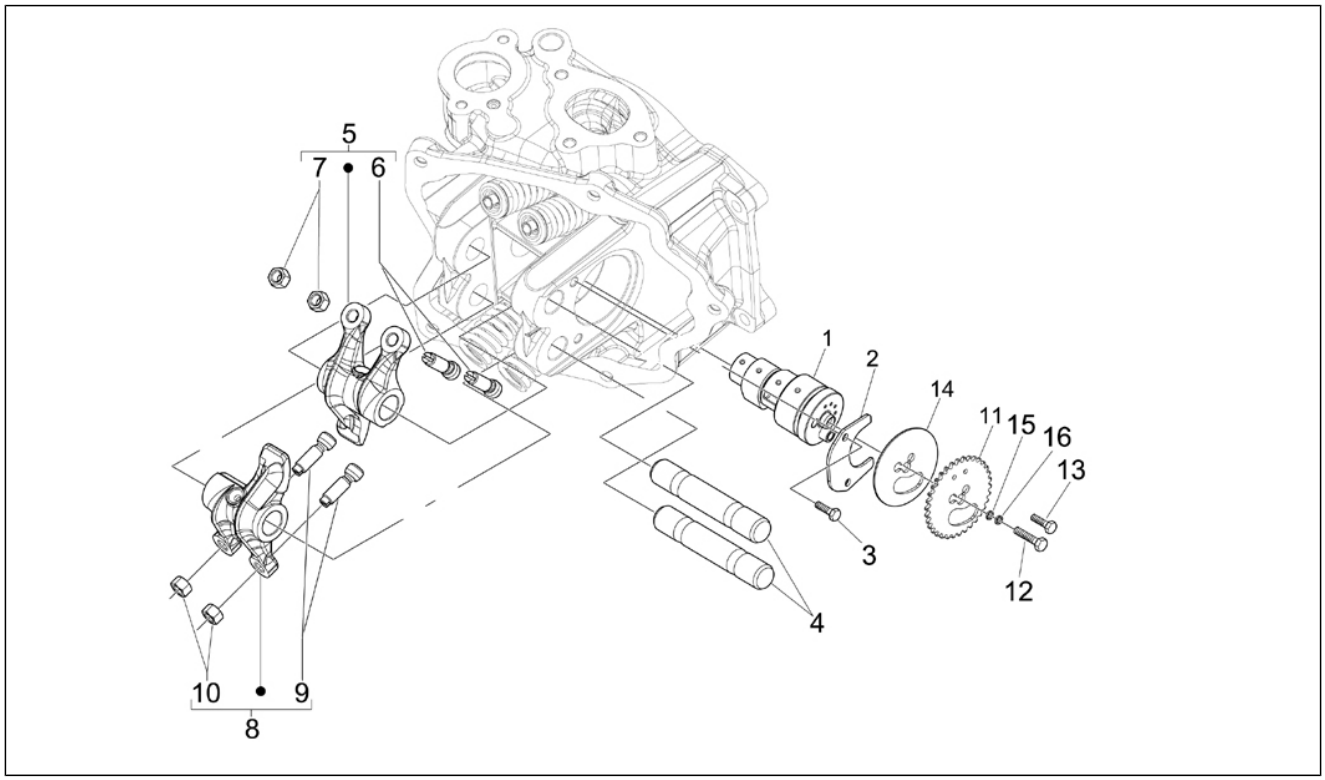

Pos.	Código	Descripción	Cant.	Variantes
1	845518	Árbol de levas con P.I.	1	
2	833308	Chapa del árbol de levas	1	
3	484123	Torn. CH con reborde	2	
4	486343	Eje balancín	2	
5	484739	Balancín admisión	1	
6	82817R	Tornillo embrague	2	
7	484819	Tuerca	2	
8	484740	Balancín.escape	1	
9	82817R	Tornillo embrague	2	
10	484819	Tuerca	2	
11	486336	Corona distribución	1	
12	486972	Tornillo Allen M5x25	1	
13	031091	Tornillo c. hex. M6x22	1	
14	487832	Arandela	1	
15	830446	Arandela plana	1	
16	830447	Arandela plana	1	

Grupo	Motor
Código	01.12
Descripción	Tapa culata
Revisión	1

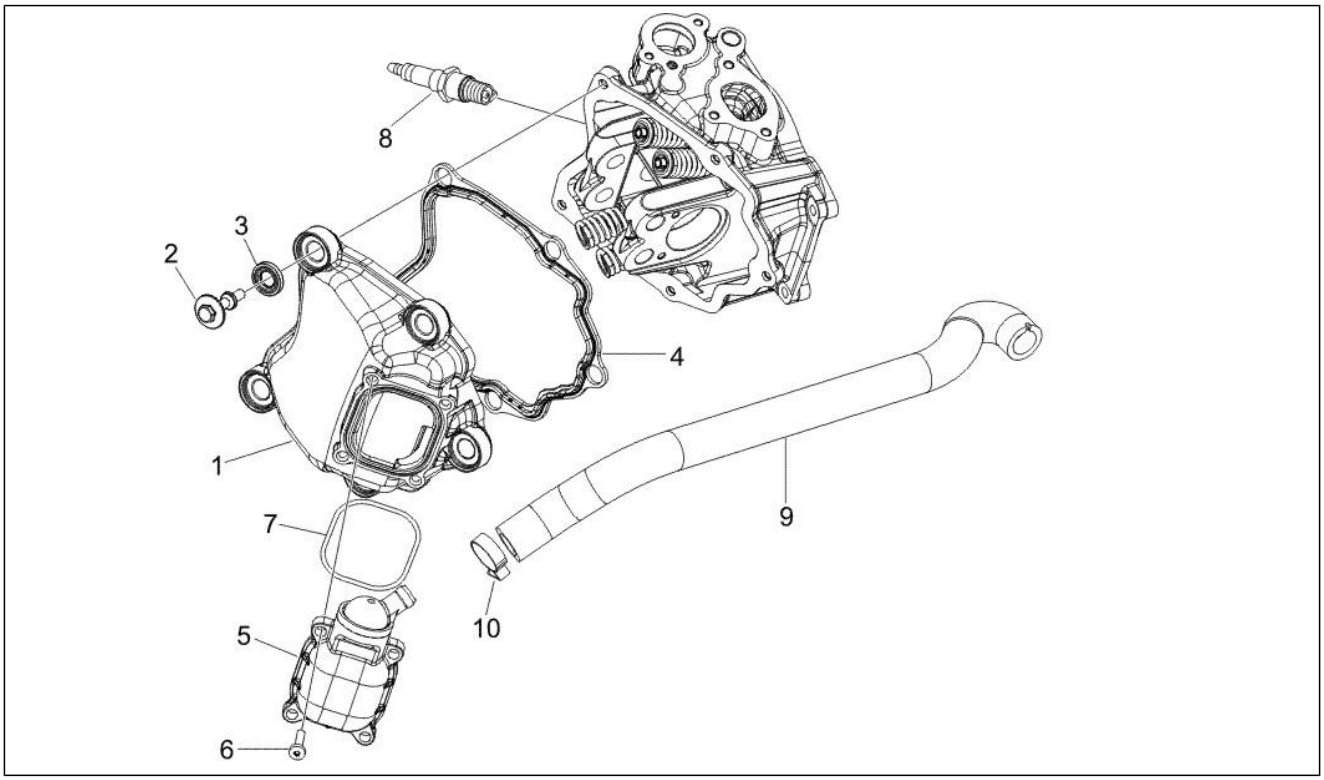

Pos.	Código	Descripción	Cant.	Variantes
1	829534	Tapa culata	1	
2	830248	Tornillo especial	5	
2	872635	Tornillo especial	5	
3	830249	Taco	5	
4	829536	Junta tapa culata	1	
5	828421	Válvula resp.aceite	1	
6	828653	Tornillo	4	
7	487989	Junta	1	
8	436911	Bujía (Champion) RG4HC	1	
8	638853	Bujía (NGK) CR8EB	1	
9	845464	Tubo respiradero	1	
10	CM001904	Faja stringitubo	1	

Grupo	Motor
Código	01.13
Descripción	Polea conductora
Revisión	1

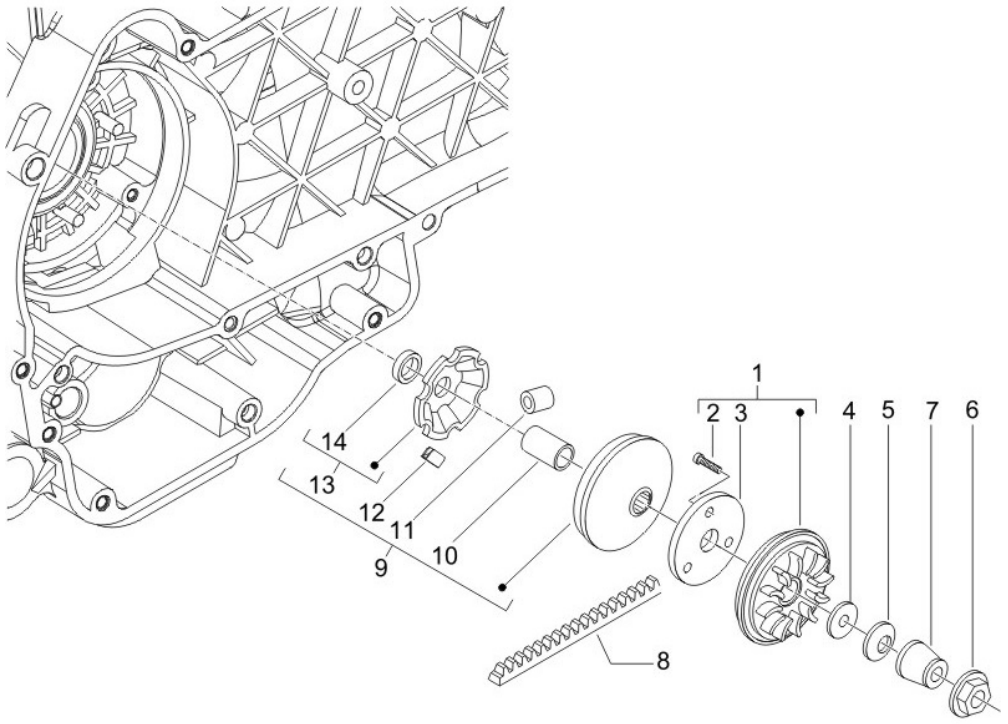

Pos.	Código	Descripción	Cant.	Variantes
1	845607	Semipolea motriz fija completa	1	
2	008370	Tornillo	3	
3	832715	Placa	1	
4	433391	Arandela plana	1	
5	434885	Arandela plana 17x32x1	1	
6	436783	Tuerca M12	1	
7	827386	Buje	1	
8	841213	Correa trapezoidal (Mitsubishi)	1	
9	CM144403	Semipolea motriz cpl.	1	
10	483889	Distanciador	1	
11	CM103804	Masa centríf. weight g.7,4	6	
11	CM1038045	Kit 6 rodillos 7,4 g	6	
12	434855	Patín	3	
13	842204	Contrste rodillos	1	
14	485710	Contrste rodillos	1	

Grupo	Motor
Código	01.14
Descripción	Polea conducida
Revisión	1

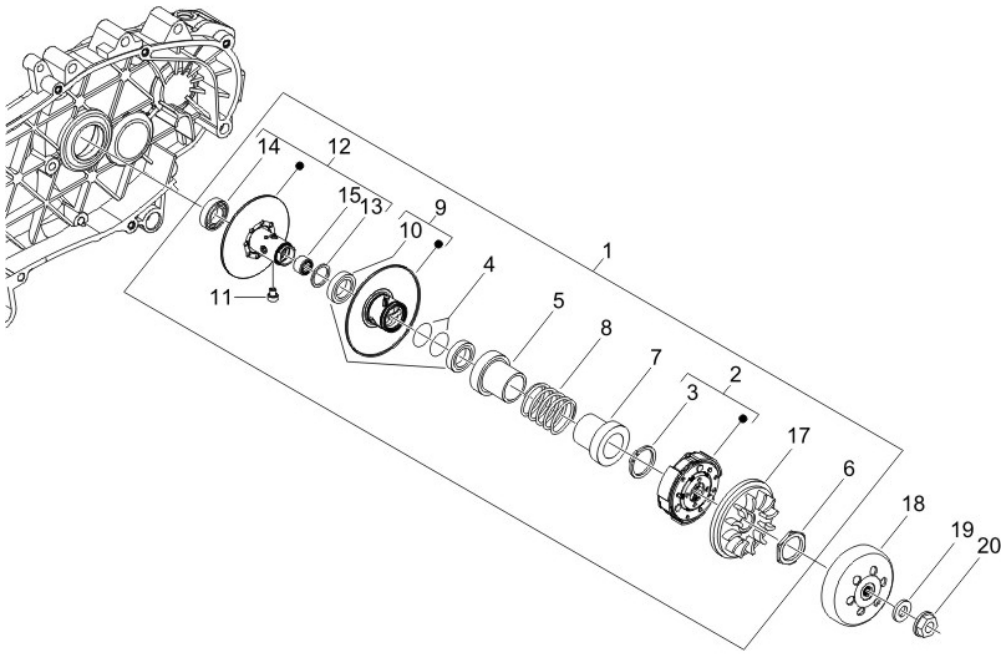

Pos.	Código	Descripción	Cant.	Variantes
1	82744R	Polea	1	
1	82870R	***CTO POLEA CONDUCIDA CON EMBRAGUE	1	
1	82887R	Polea conducida embrague compl.	1	
2	CM144005	Embrague centrìfugo	1	
2	CM144006	Grupo embrague centrífugo completo	1	
3	006410	Gasket ring	3	
4	430585	Junta	2	
5	431093	Cubeta	1	
5	4310935	Cazoleta lado polea	1	
6	433232	Virola	1	
7	487936	Cazoleta lado embrague	1	
8	825726	Muelle variador	1	
8	872877	Muelle variador	1	
9	827499	Semipolea cond. móvil	1	
9	827595	Polea secund.móvil	1	
10	431089	Gasket ring	2	
11	828717	Perno de guía L=12,5	4	
12	830580	Semipolea conducida fija	1	
13	483226	Anillo elástico	1	
14	483261	Cojinete radial 17x30	1	
14	82753R	Cojinete 17x30x7	1	
15	82518R	Jaula de agujas 20x29x18	1	
17	482305	Ventilador	1	
18	82751R	Tambor de embr.	1	
18	844049	Tambor de embr.	1	
18	8440494	Tambor de embr.	1	
19	274246	Arandela plana 22x12,1x1	1	
20	486324	Tuerca M12x1.25	1	

Grupo	Motor
Código	01.15
Descripción	Tapa cárter - Refrigeracion cárter
Revisión	1

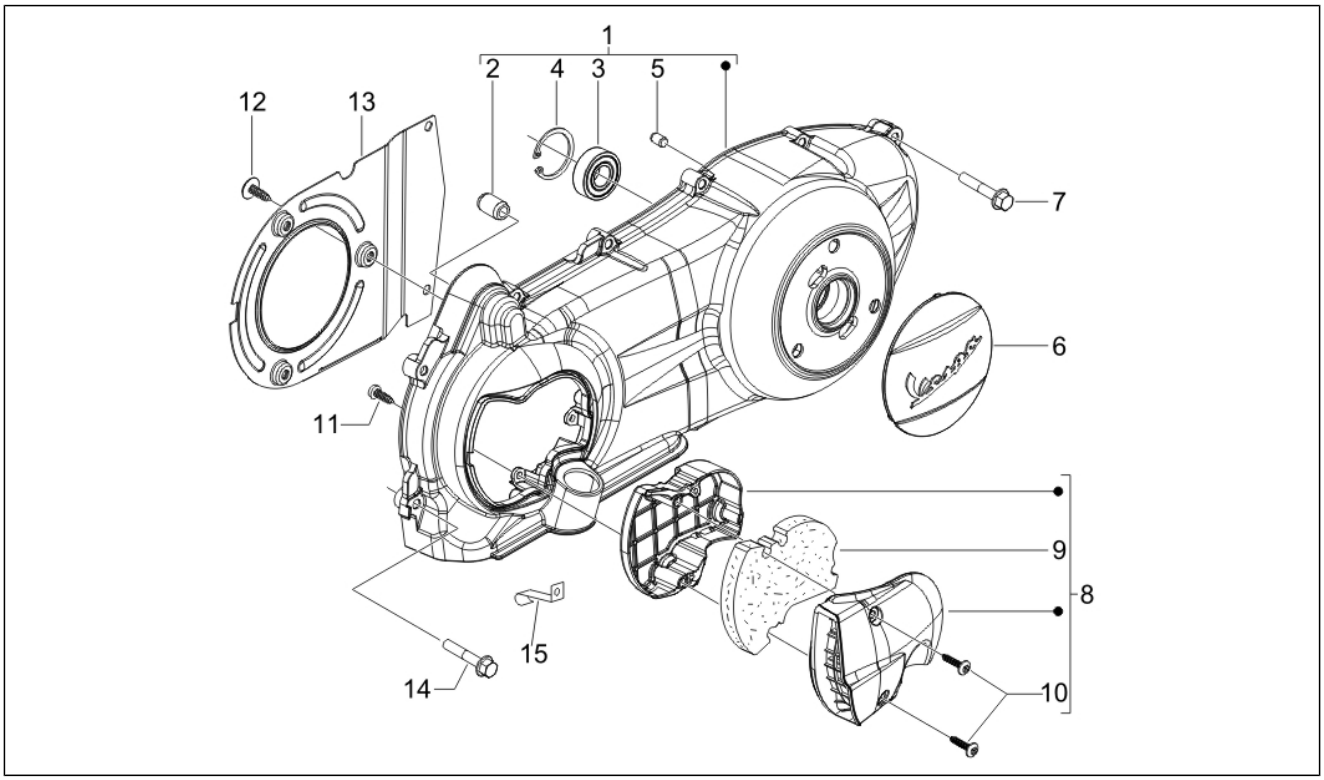

Pos.	Código	Descripción	Cant.	Variantes
1	8413805	Tapa transmisión cpl.	1	
2	431860	Buje Ø8xØ12x8	1	
3	478985	Cojinete	1	
4	006635	Anillo elástico	1	
5	239388	Espina 6,5x9,5x15	2	
6	CM121908	Tapa	1	
7	289731	Tornillo con reborde M6x30	8	
8	842090	Tapa refrigeración	1	
9	842093	Elemento filtrante	1	
10	258146	Torn. autorr. M3x20	2	
11	270793	Tornillo TBCIC 3,8x16	3	
12	430264	Tornillo autoaterrajable	4	
13	845395	Desviador aire cal.	1	
14	289731	Tornillo con reborde M6x30	1	
15	844964	Abrazadera fijación	1	

Grupo	Motor
Código	01.18
Descripción	Bomba de aceite
Revisión	1

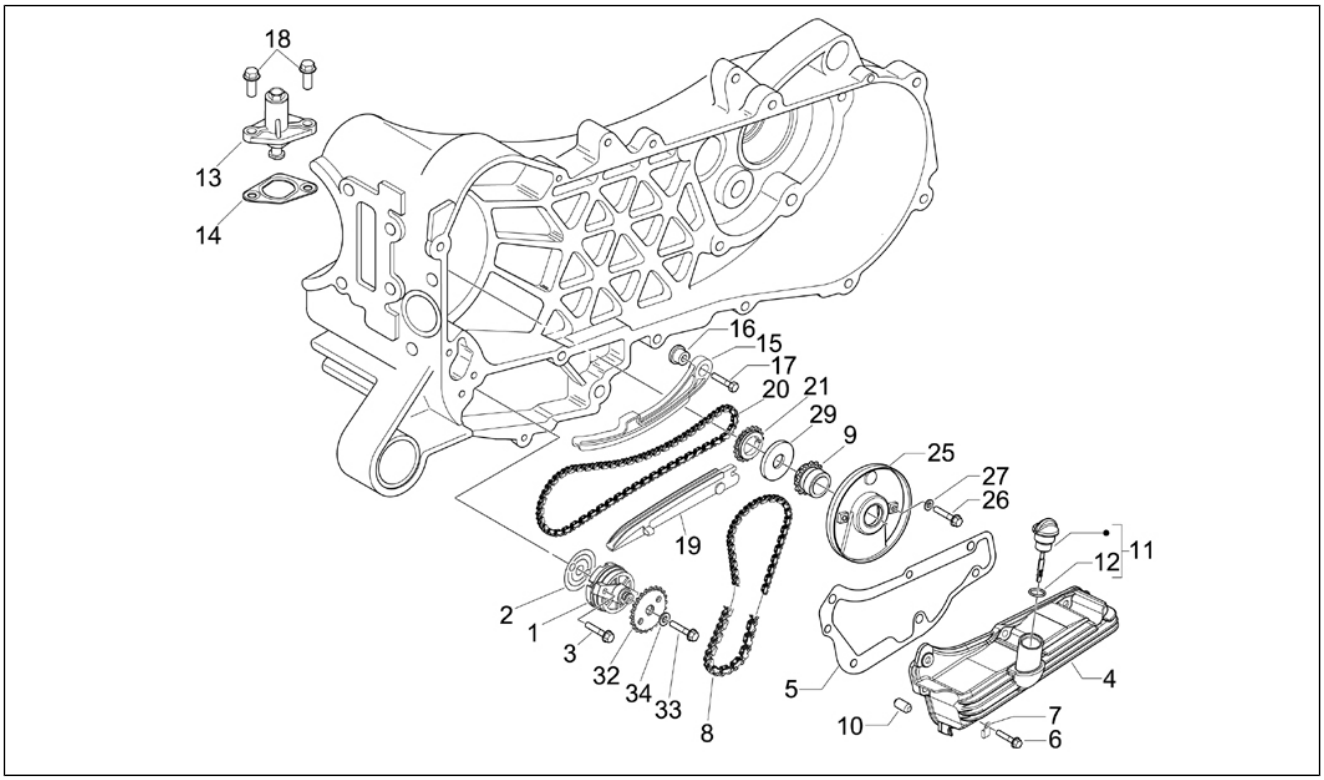

Pos.	Código	Descripción	Cant.	Variantes
1	844352	Bomba del aceite completa	1	
2	847929	Junta cárter-bomba aceite	1	
3	829593	Torn. CH con reborde M5x35	2	
4	843761	Copa aceite motor	1	
5	830128	Junta cárter aceite	1	
6	289731	Tornillo con reborde M6x30	7	
7	564629	Abrazadera	2	
8	82649R	Cadena bomba aceite	1	
9	82783R	Piñón mando bomba aceite	1	
10	277916	Perno de referencia	3	
11	843364	Tapa aceite completo	1	
12	479986	Junta tórica	1	
13	82650R	Tensor de cadena completo	1	
14	834254	Junta	1	
14	847928	Junta	1	
15	840510	Varilla tensor de cadena	1	
16	485868	Distanciador	1	
17	414837	Torn. CH con reborde M6x25	1	
18	434541	Torn. CH con reborde M6x16	2	
19	828308	Patín tensor de cadena	1	
20	82644R	Cadena distribución	1	
21	82782R	Piñón de la cadena de distribución	1	
25	828875	Tapa	1	
25	847116	Tapa distribución	1	
26	015585	Tornillo autoaterrajable M5x12	3	
27	487937	Arandela plana	3	
28	483918	Arandela retén de aceite	1	
29	825952	Gasket ring	1	

Grupo	Motor
Código	01.18
Descripción	Bomba de aceite
Revisión	1

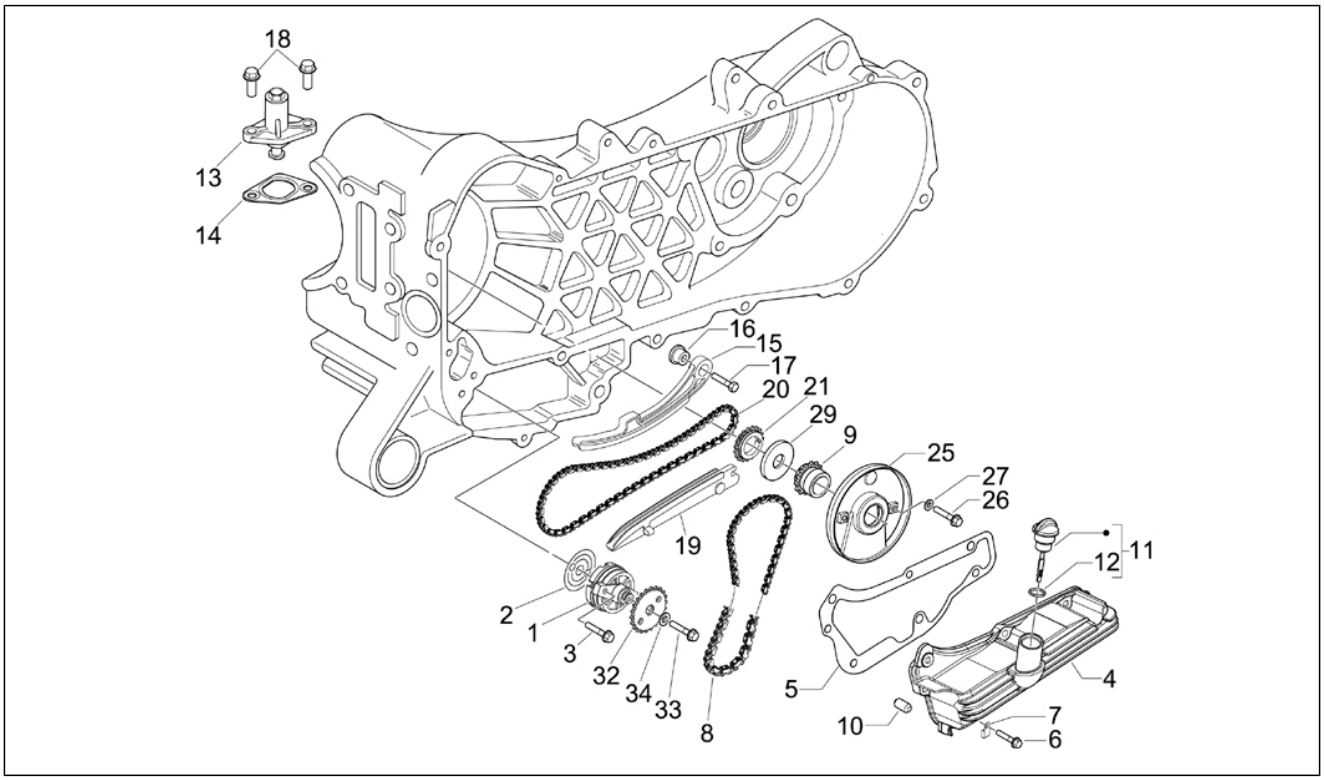

Pos.	Código	Descripción	Cant.	Variantes
32	287913	Engran. bomba aceite	1	
33	833722	Torn. CH con reborde M6x14	1	
34	436695	Muelle de taza Ø6,4xØ20x2	1	

Grupo	Motor
Código	01.19
Descripción	Bomba de agua
Revisión	1

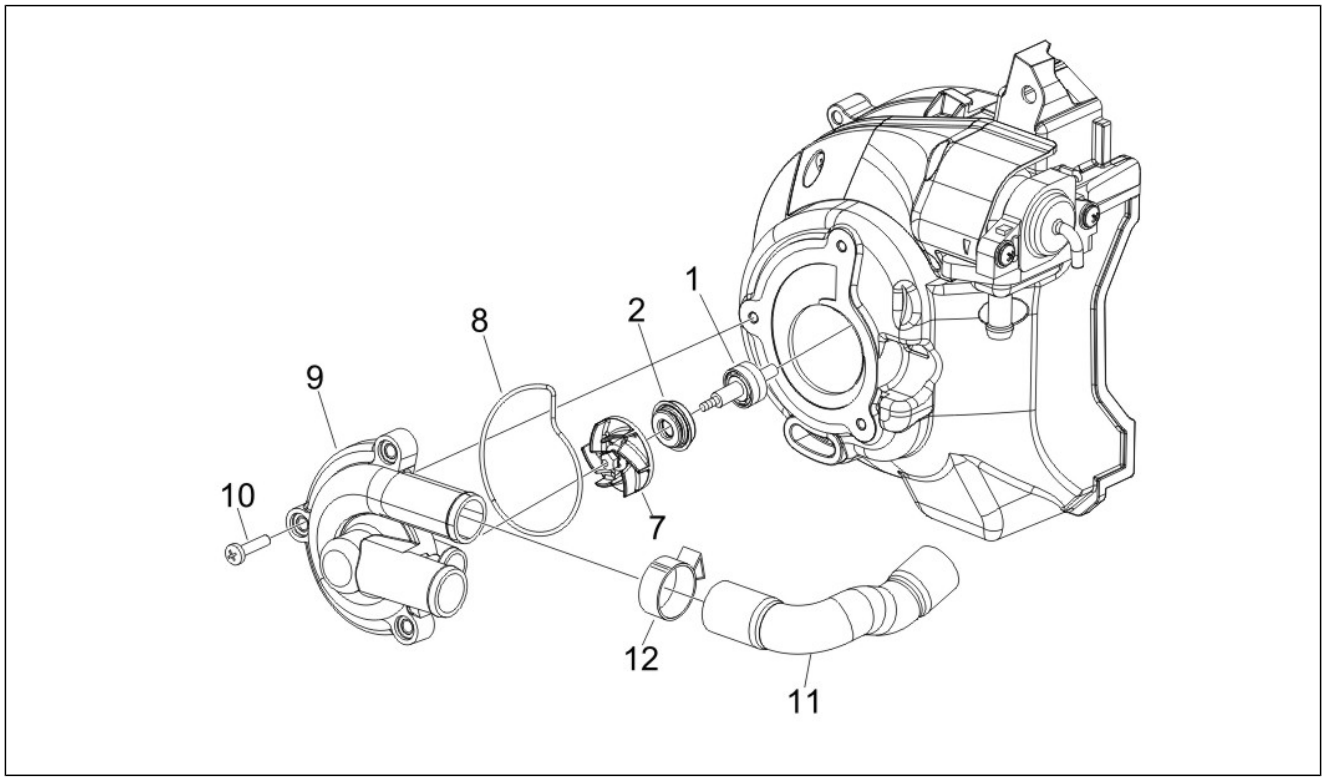

Pos.	Código	Descripción	Cant.	Variantes
1	8456335	Eje bomba de agua	1	
2	842595	Anillo de retención	1	
8	485080	Junta tórica	1	
9	486237	Tapa bomba agua	1	
10	828662	Tornillo M5x22	3	
11	840022	Tubo alimentacion aceite	1	
12	CM001908	Faja stringitubo	2	

Grupo	Motor
Código	01.20
Descripción	Arranque - Arranque electrico
Revisión	1

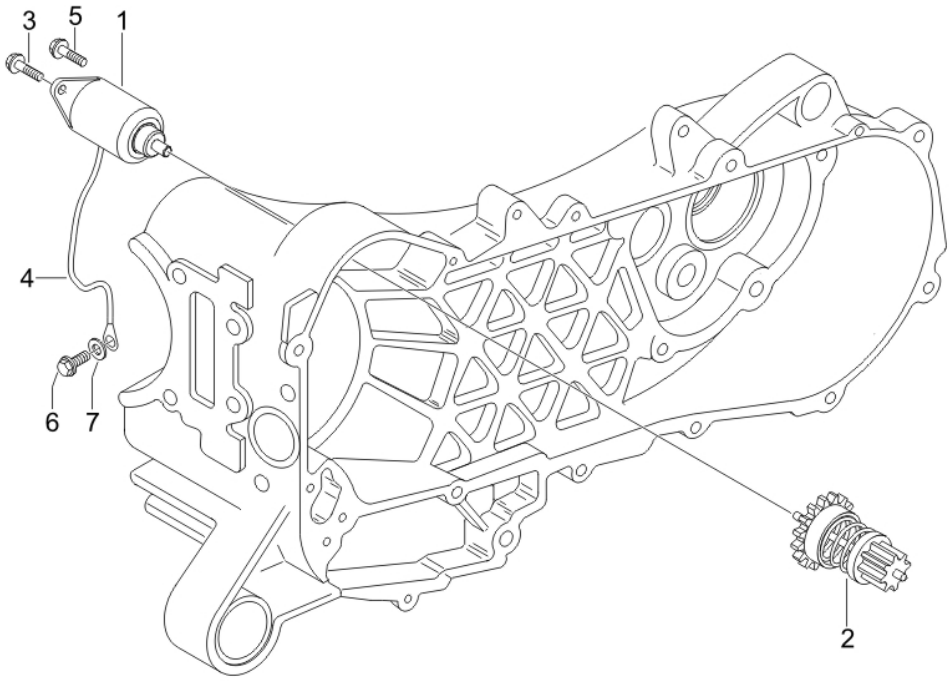

Pos.	Código	Descripción	Cant.	Variantes
1	82611R	Motor arranque	1	
2	82612R	Transm.motor arranque	1	
3	031091	Tornillo c. hex. M6x22	2	
4	584843	Cable masa	1	
5	031089	Tornillo c. hex. M6x18	1	
6	969296	Torn. CH con reborde M6x10	1	
7	006976	Arandela elástica 12x6,4x0,5	1	

Grupo	Motor
Código	01.21
Descripción	Volante magnetico
Revisión	1

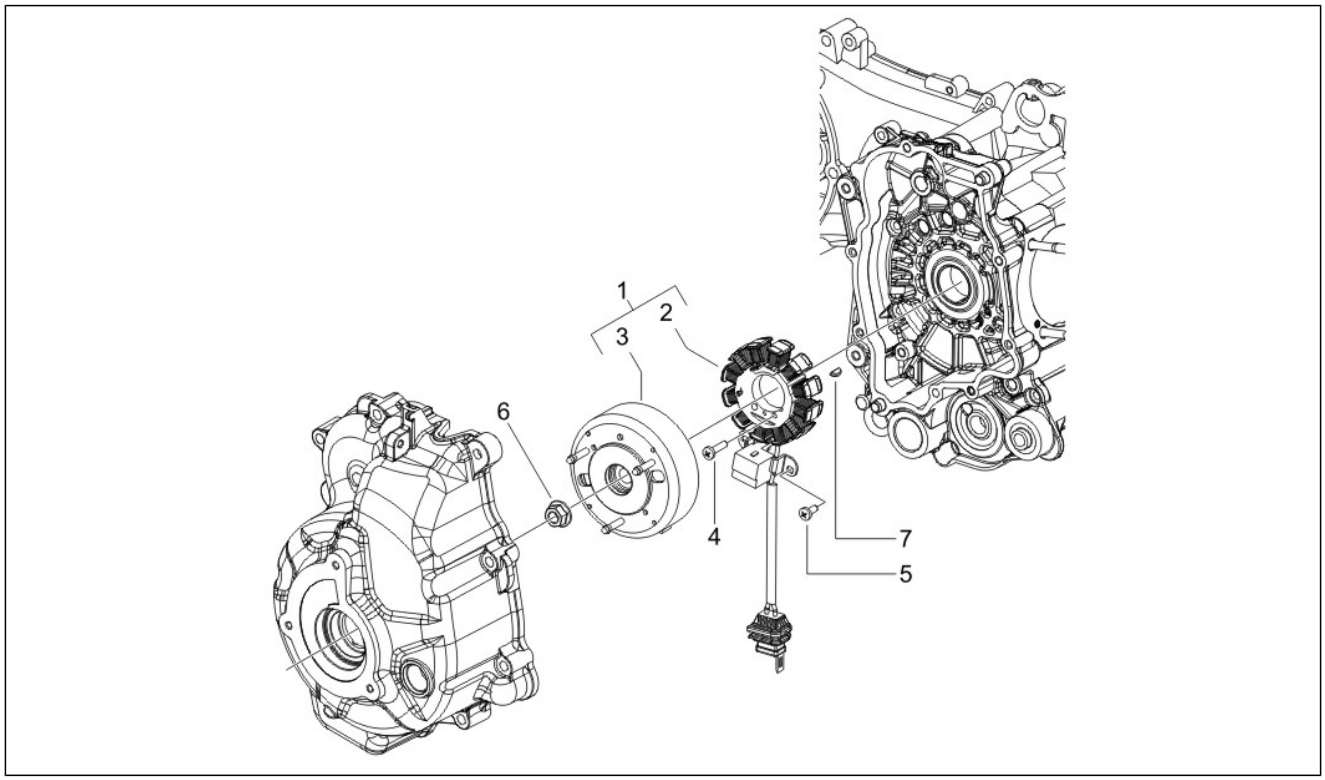

Pos.	Código	Descripción	Cant.	Variantes
1	58059R	Volante magnético completo	1	
1	58130R	Volante magneto cpl	1	
2	584690	Estator completo (Kokusan)	1	
2	639727	Stator KOKUSAN	1	
3	584695	Rotor completo (Kokusan)	1	
3	639725	Rotor completo	1	
4	828662	Tornillo M5x22	2	
5	018575	Tornillo M5x10	2	
6	436783	Tuerca M12	1	
7	000267	Chaveta	1	

Grupo	Motor
Código	01.23
Descripción	Tapa volante magnetico - Filtro de aceite
Revisión	1

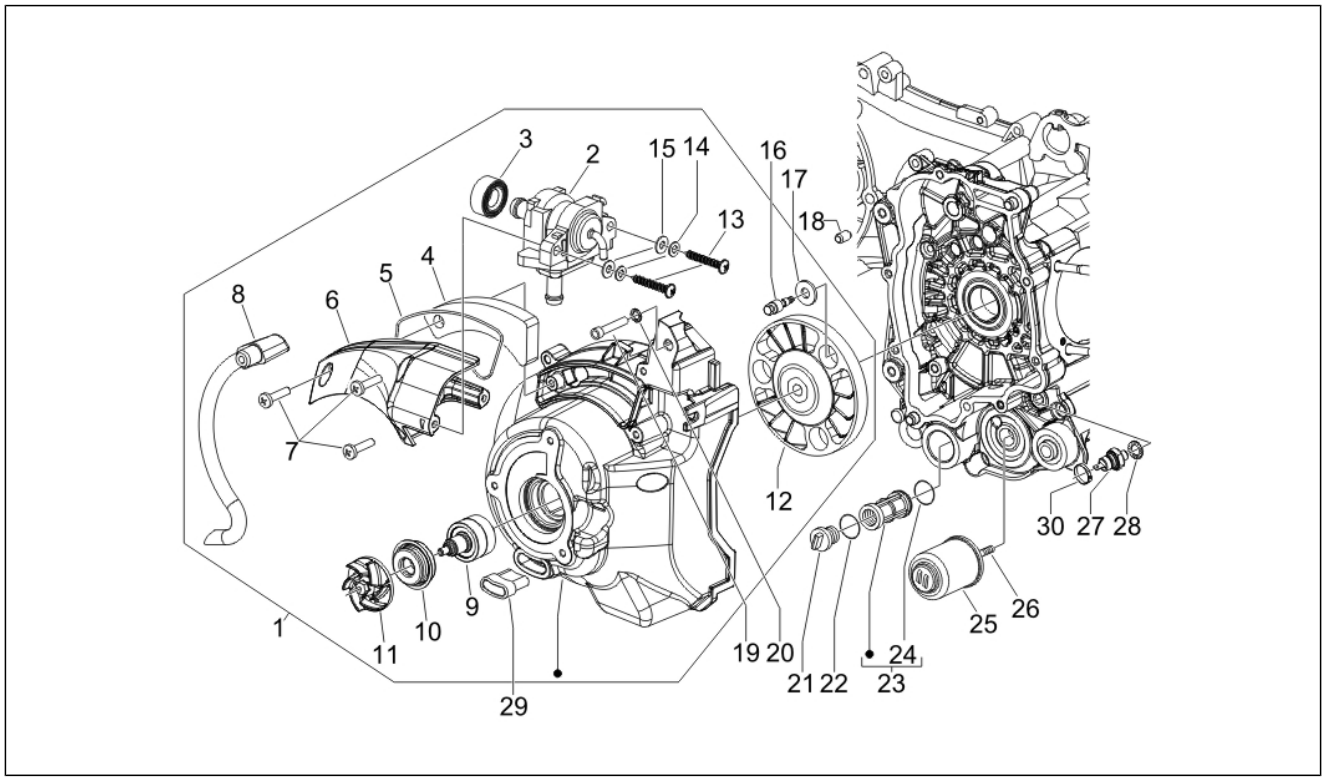

Pos.	Código	Descripción	Cant.	Variantes
1	8482595	Tapa volante cpl.	1	
2	82731R	Válvula SASA	1	
3	831256	Junta	1	
4	831257	Filtro	1	
5	831258	Junta	1	
6	831255	Tapa	1	
7	828662	Tornillo M5x22	3	
8	848080	Tubo	1	
9	845633	Eje de la bomba de agua con P.I.	1	
10	842595	Anillo de retención	1	
11	844730	Rodete bmba agua cpl	1	
12	872908	Arrastre para rodete bomba	1	
13	296458	Tornillo autorrosc. L=35 mm	2	
14	006965	Arandela 5.3x10x10	2	
15	006078	Arandela plana 12x5.2x1	2	
16	828569	Tornillo	3	
16	82869R	Tornillo especial	3	
17	828535	Arandela	0	
18	277916	Perno de referencia	2	
19	828493	Tornillo	4	
20	006965	Arandela 5.3x10x10	4	
21	82823R	Tapón filtro aceite	1	
22	285536	Junta tórica 31,47x1,78	1	
23	483841	Filtro aceite admisión	1	
24	288474	Junta tórica 20,35x1,78	1	
25	82635R	Filtro aceite	1	
26	483776	Tornillo especial	1	
27	82580R	Sensor de presión de aceite	1	

Grupo	Motor
Código	01.23
Descripción	Tapa volante magnetico - Filtro de aceite
Revisión	1

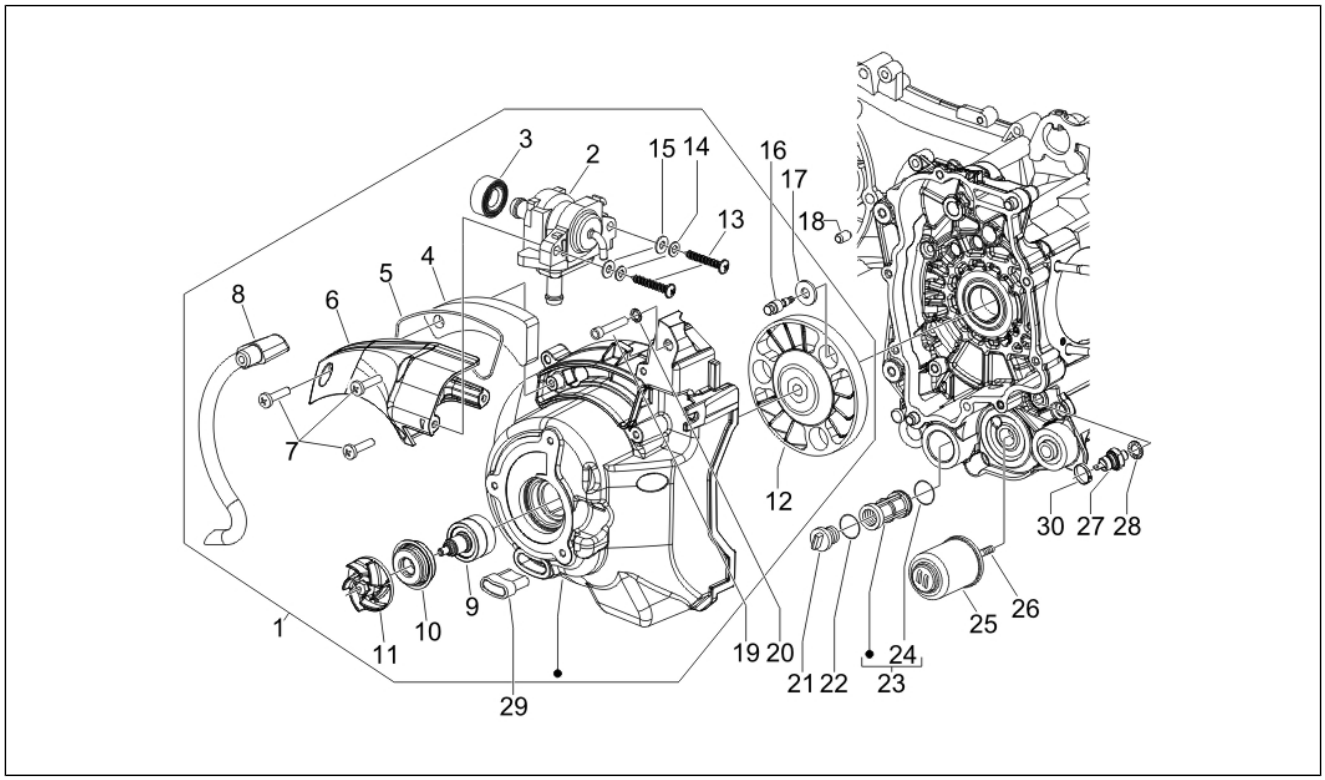

Pos.	Código	Descripción	Cant.	Variantes
28	486075	Arandela 10.5X16X2.5	1	
29	825529	Tapón	1	
30	825481	Abrazadera	1	

Grupo	Motor
Código	01.25
Descripción	Grupo reductor
Revisión	1

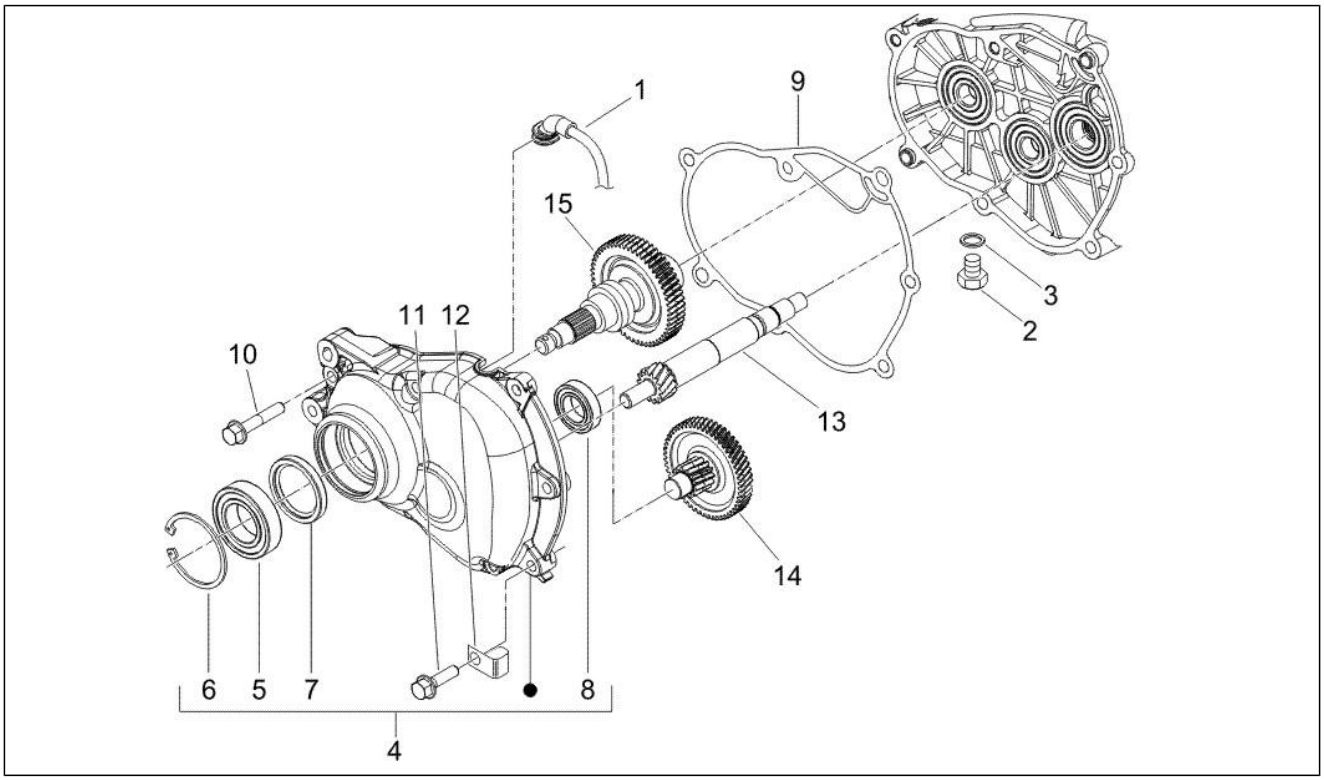

Pos.	Código	Descripción	Cant.	Variantes
1	830862	Respiradero	1	
1	844669	Tubo respiradero	1	
2	269755	Tornillo Allen M8x12	1	
3	485703	Arandela 8.2x12x1	1	
4	8322495	Tapa	1	
5	82659R	Cojinete radial 30x55x13	1	
6	829206	Anillo de retención	1	
7	829201	Reten de ac. 38x50x7	1	
7	873351	Retén aceite 38x50x7	1	
8	485912	Cojinete 15x42x13	1	
9	847930	Junta tapa reductor	1	
10	487211	Torn. CH con reborde M8x45	4	
11	825758	Tornillo M8x40	3	
12	487948	Abrazadera	1	
13	485879	Eje polea conducida	1	
14	8272125	Eje transmisión	1	
15	8348065	Eje rueda trasera	1	

Grupo	Motor
Código	01.39
Descripción	Carburador completo - Racord admisión
Revisión	1

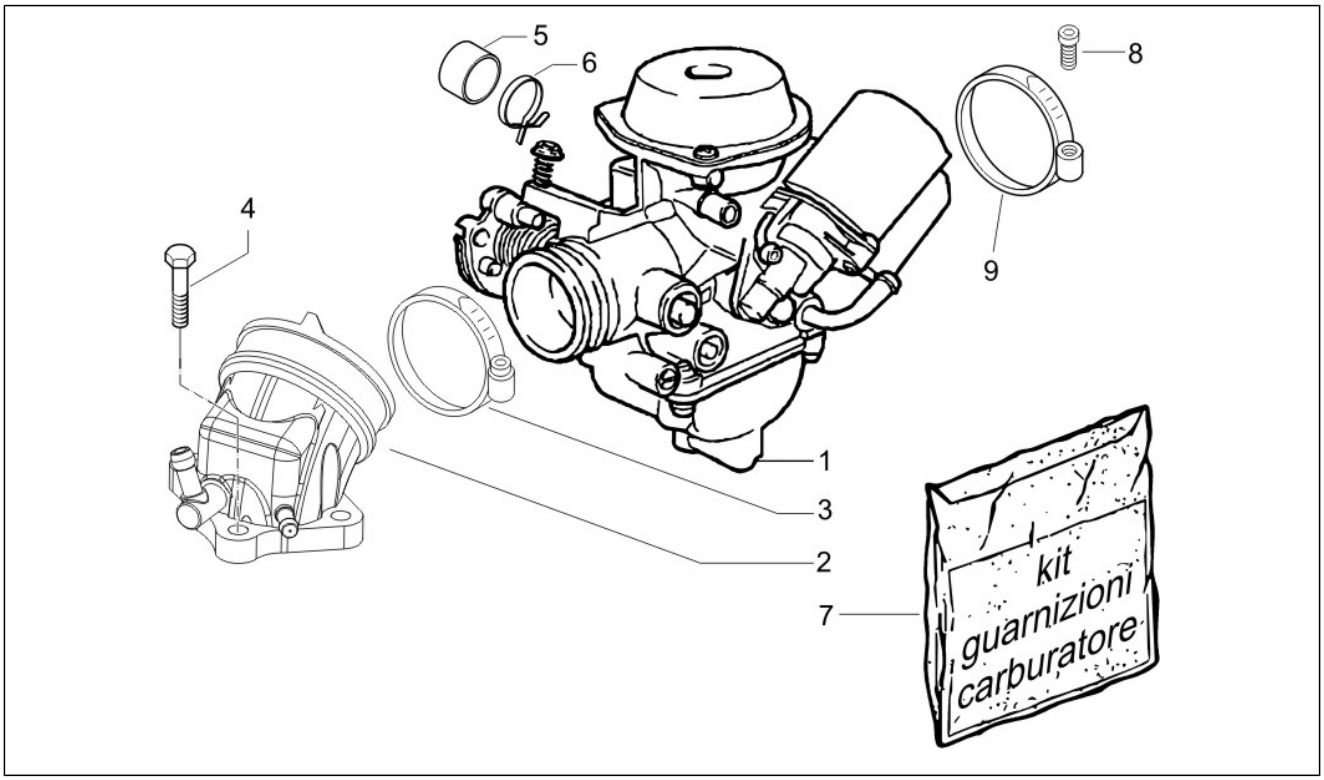

Pos.	Código	Descripción	Cant.	Variantes
1	CM128205	Carburador	1	
2	840949	Racord admisi¾n	1	
3	709532	Faja stringitubo	1	
4	828152	Tornillo M6x22	3	
5	841695	Toma de aire	1	
6	CM002916	Faja stringitubo	1	
7	494921	Juntas-serie carburador	1	
8	018575	Tornillo M5x10	1	
9	827542	Abrazadera	1	
9	847778	Abrazadera	1	

Grupo	Motor
Código	01.40
Descripción	Componentes de carburador
Revisión	1

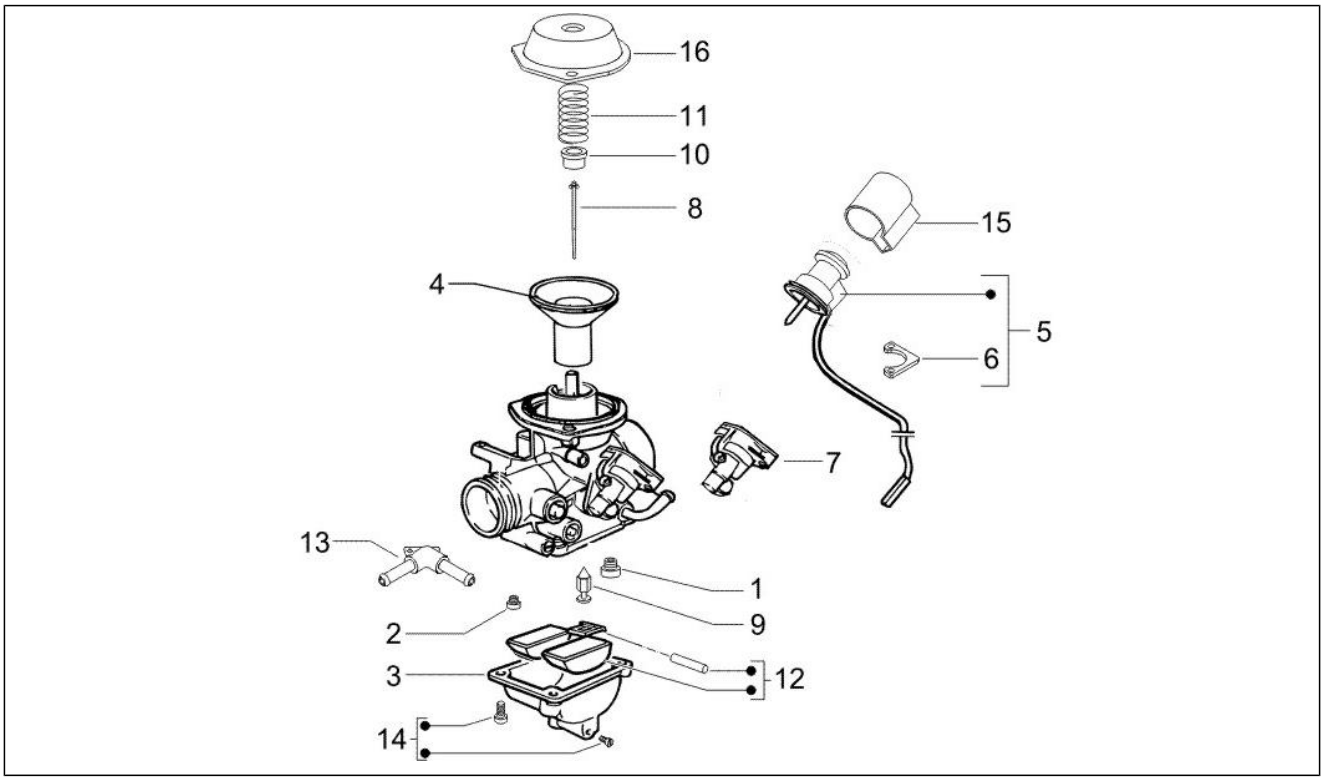

Pos.	Código	Descripción	Cant.	Variantes
1	CM129912	Surtidor máximo	1	
2	CM140103	Surtidor mínimo	1	
3	CM140401	Cubeta	1	
3	CM140404	Cuba completa	1	
3	CM156707	Cuba completa	1	
4	CM140301	Membrana keihin	1	
5	CM142905	Starter automático completo	1	
6	828843	Placa	1	
7	842519	Dispos.starter	1	
8	CM140208	Aguja	1	
9	828831	Aguja gasolina	1	
10	842518	Cubeta	1	
11	CM140902	Muelle retr.válvula gas	1	
12	842523	Kit cubeta	1	
13	842516	Calentador	1	
14	842522	Kit flotante	1	
15	828844	Capuchón	1	
16	842515	Tapa	1	

Grupo	Motor
Código	01.42
Descripción	Silenciador
Revisión	1

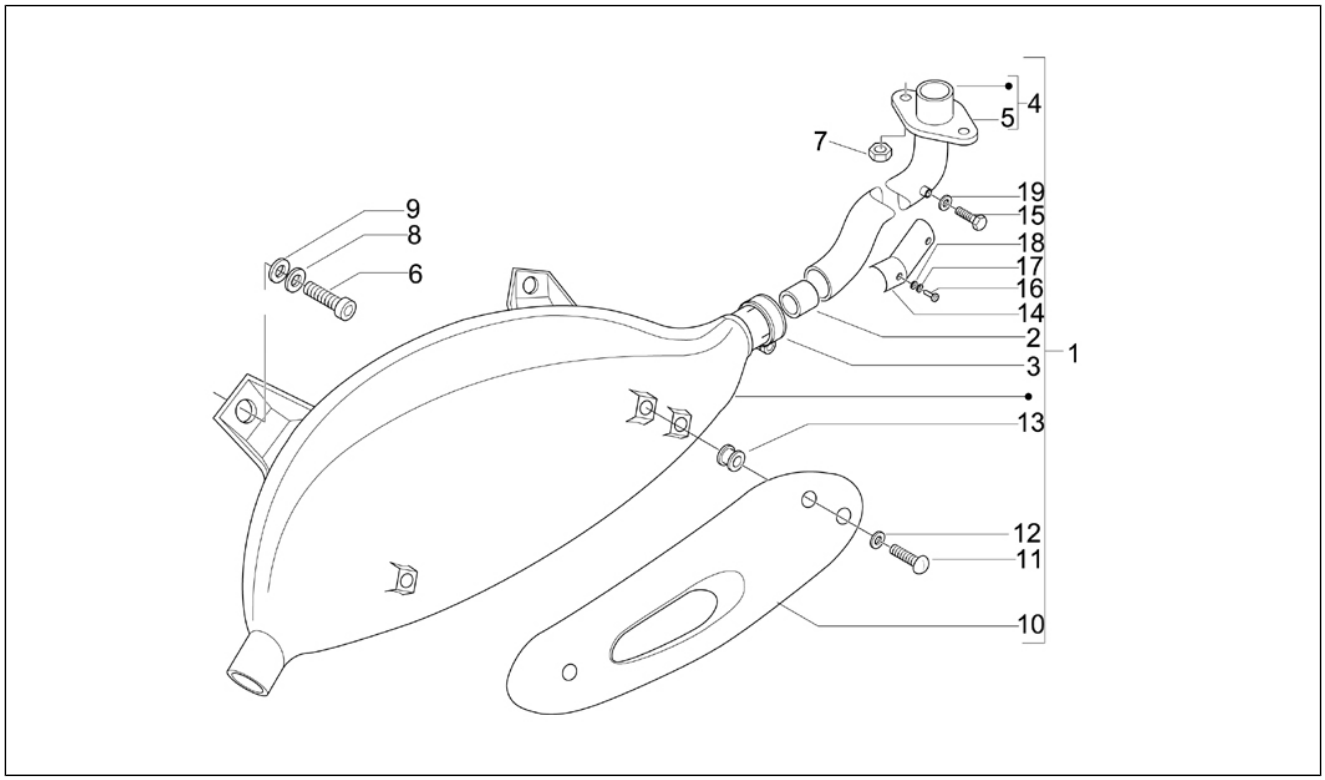

Pos.	Código	Descripción	Cant.	Variantes
1	8457865	Escape	1	
1	847564	***Silenciador	1	
2	826388	Casquillo de grafito	1	
3	842077	Faja stringitubo	1	
4	842168	Colector	1	
5	826391	Brida	1	
6	015792	Tornillo M8x30	3	
7	436947	Tuerca	2	
8	013861	Arandela plana 8,2x20x2,5	3	
9	834187	Arandela elástica 16x8,2x2,2	3	
10	833986	Protección	1	
11	430264	Tornillo autoaterrajable	3	
12	487666	Arandela	3	
13	487665	Pasacables	3	
14	841051	Protección	1	
15	433122	Torn. CH con reborde M10	1	
16	433800	Tornillo M5x10	2	
17	828535	Arandela	2	
18	016405	Arandela elástica 8,5x5,1x1,5	2	
19	016195	Arandela ø10.2xø15x2	1	

Grupo	Motor
Código	01.45
Descripción	Filtro de aire
Revisión	1

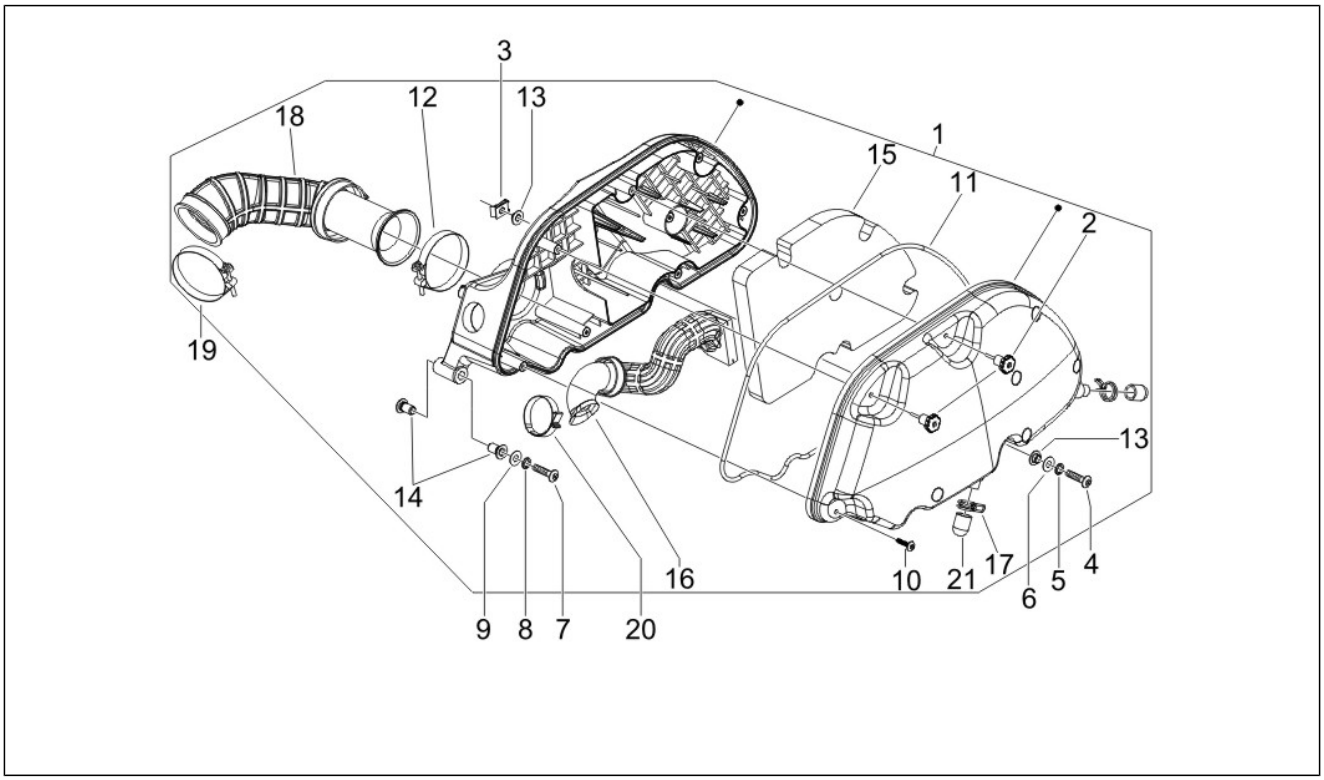

Pos.	Código	Descripción	Cant.	Variantes
1	843489	Depurador aire	1	
2	479132	Pomo	2	
3	254485	Placa elastica M6	2	
4	018640	Tornillo TC M6x50	2	
5	012533	Arand. Dentada 6,6x11x0	2	
6	003056	Arandela plana 6,4x12x1	2	
7	018640	Tornillo TC M6x50	1	
8	012533	Arand. Dentada 6,6x11x0	1	
9	003056	Arandela plana 6,4x12x1	1	
10	258146	Torn. autorr. M3x20	6	
11	844428	Junta	1	
12	260918	Faja stringitubo	1	
13	830056	Casquillo moleteado	4	
14	830057	Buje	2	
15	831997	Filtro aire	1	
16	844921	Manguito	1	
17	CM002910	Abrazadera	2	
17	CM002920	Faja stringitubo	2	
18	841515	Manguito	1	
19	260918	Faja stringitubo	1	
20	CM001904	Faja stringitubo	1	
21	827831	Capuchón	2	

Grupo	Motor
Código	01.46
Descripción	Caja aire secundario
Revisión	1

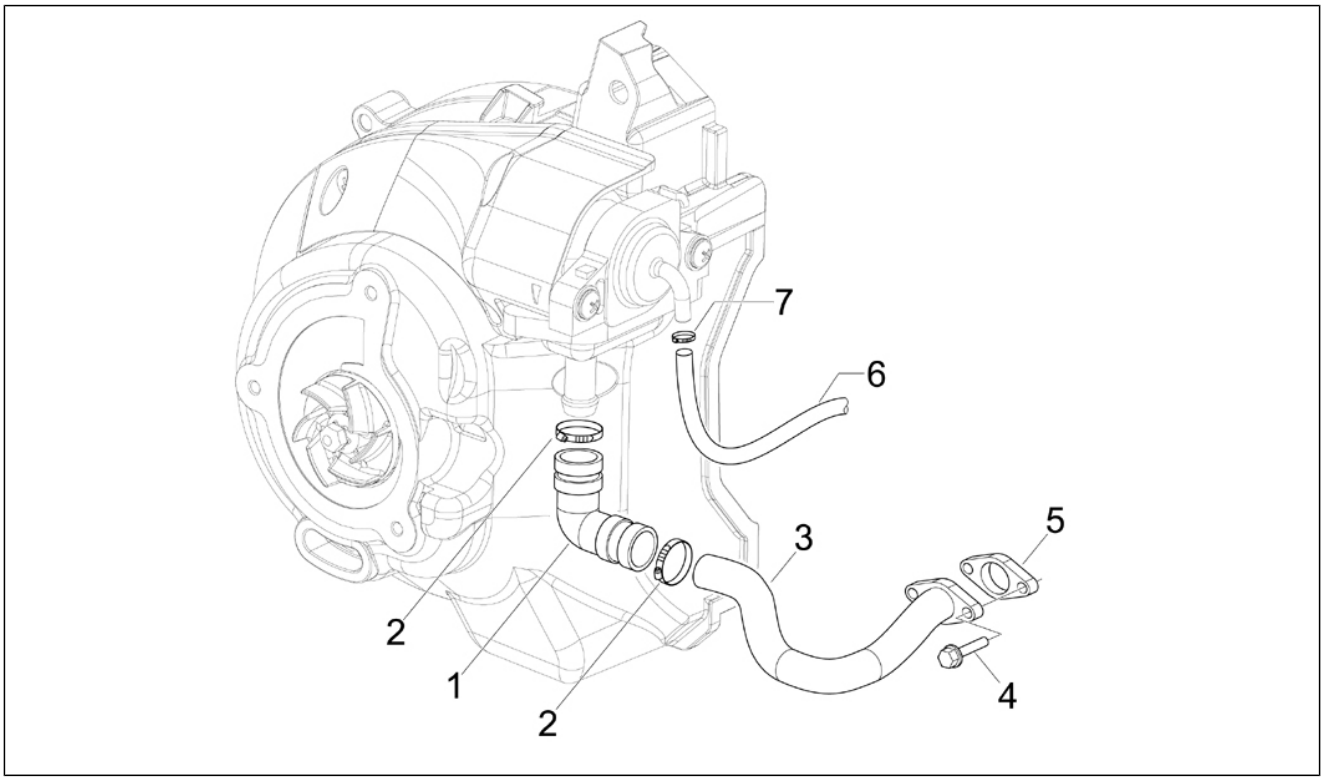

Pos.	Código	Descripción	Cant.	Variantes
1	831259	Tubo de racor s.a.s.	1	
2	CM001904	Faja stringitubo	2	
3	831260	Tubo	1	
4	833722	Torn. CH con reborde M6x14	2	
5	832059	Junta	1	
6	843400	Tubo aspiración	1	
7	CM002901	Faja stringitubo	2	

Grupo	Chasis - Partes plástico - Carrocerias
Código	02.01
Descripción	Chasis/carrocería
Revisión	1

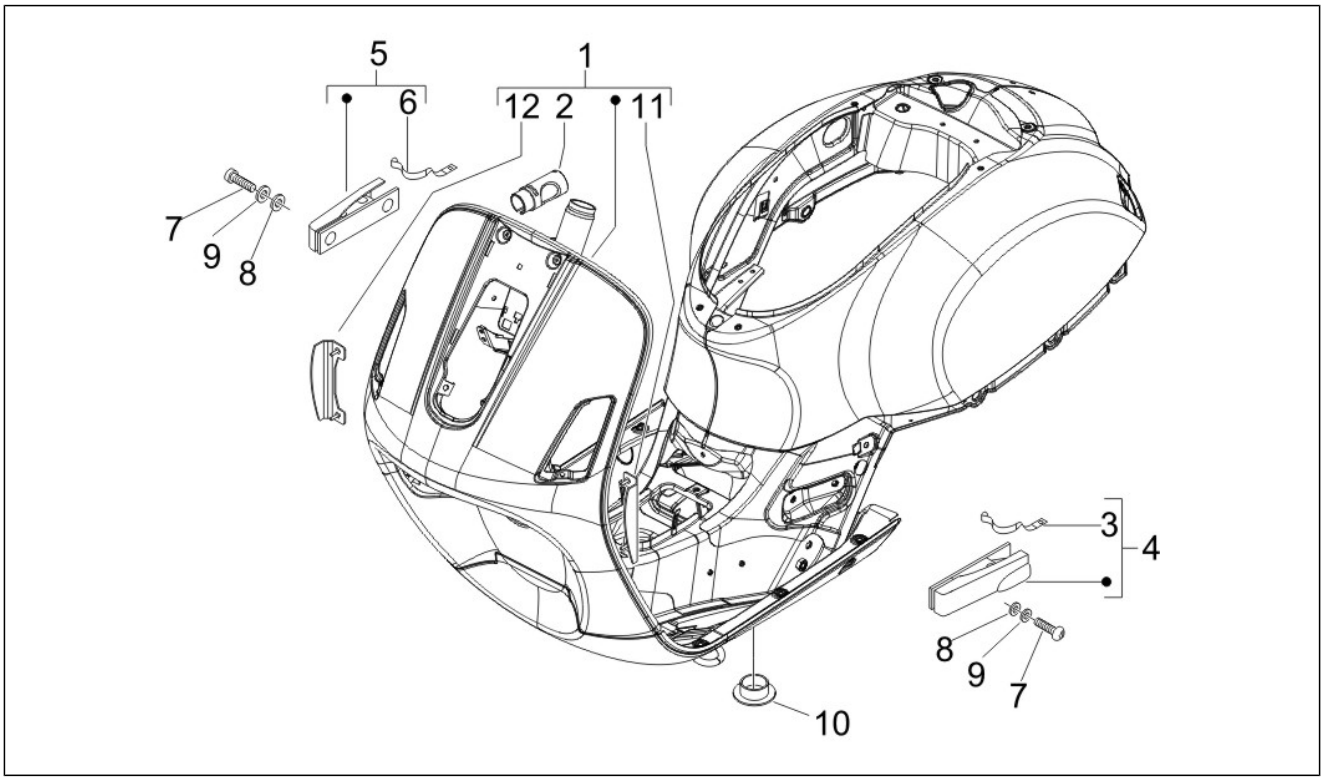

Pos.	Código	Descripción	Cant.	Variantes
1	6229145087	***CHASIS VESPA GTS 250	1	**COLOR VEHÍCULO:**Blanco[724]
1	62291450BM	BASTIDOR	1	**COLOR VEHÍCULO:**Blanco diamante[525]
1	62291450D9	BASTIDOR	1	**COLOR VEHÍCULO:**Azul Signal[211/A]
1	62291450DE	Bastidor con P.I. pintado	1	**COLOR VEHÍCULO:**Midnight[222/A]
1	62291450EB	***CHASIS VESPA GTS	1	**COLOR VEHÍCULO:**Gris Caliente[735/A] **COLOR VEHÍCULO:**Gris Stone[174] **COLOR VEHÍCULO:**Gris[741/A]
1	62291450F2	Bastidor con P.I. pintado	1	**COLOR VEHÍCULO:**Gris Excalibur[738/A] **COLOR VEHÍCULO:**NVG3FACU03[NVG3FACU03]
1	62291450F3	***CHASIS VESPA GTS	1	**COLOR VEHÍCULO:**Ciruelo Daring Plum[146]
1	62291450ND	Bastidor con P.I. pintado	1	**COLOR VEHÍCULO:**Negro Grafito[79/A] **COLOR VEHÍCULO:** Negro[141]
1	62291450VC	***CHASIS VESPA GTS	1	**COLOR VEHÍCULO:**Verde Iguana[318]
2	298604	Soporte cerradura	1	
3	CM017201	Reposapiés	1	
4	620395	Muelle	1	
5	CM017202	Reposapiés	1	
6	620395	Muelle	1	
7	975855	Tornillo	4	
8	483164	Arandela plana	2	
9	709047	Arandela elástica	4	
10	299557	Tapón	2	
11	577397	Not available	1	
12	577398	Not available	1	

Grupo	Chasis - Partes plástico - Carrocerias
Código	02.25
Descripción	Caballete/s
Revisión	1

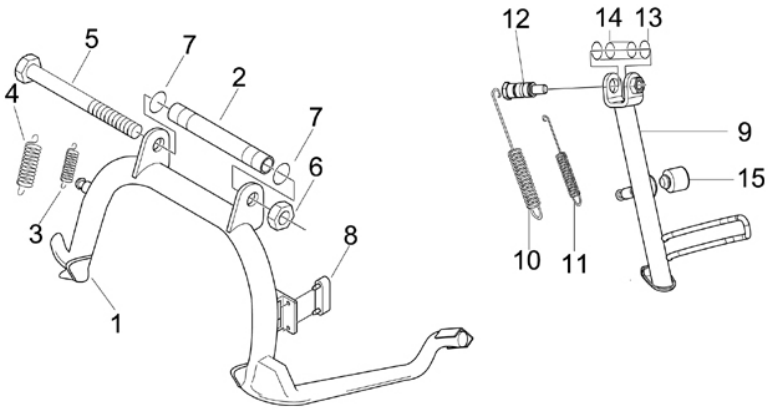

Pos.	Código	Descripción	Cant.	Variantes
1	56284R	***CABALLETE CENTRAL V.GT	1	
2	582298	Distanciador	1	
3	582850	Mlle ret.caball.int.	1	
4	582851	Mlle retorno caball.	1	
5	030115	Tornillo c. hex. M10x130	1	
6	232108	Tuerca de seguridad M10	1	
7	273754	Junta tórica	2	
8	581560	Taco	1	
9	599020	Caballete lateral	1	
10	295789	Muelle	1	
11	599561	Muelle	1	
12	599097	Perno caballete	1	
13	191189	Junta	2	
14	434947	Junta tórica 12,42x1	2	
15	967351	Taco	1	

Grupo	Chasis - Partes plástico - Carrocerias
Código	02.26
Descripción	Escudo delantero
Revisión	1

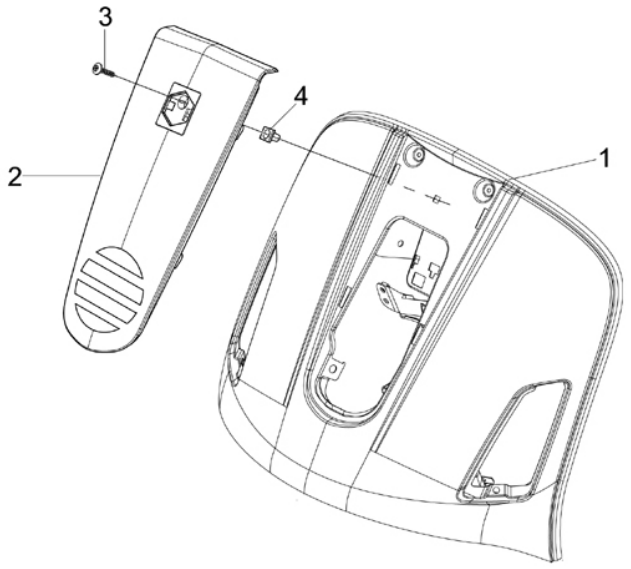

Pos.	Código	Descripción	Cant.	Variantes
1	5771695	ESCUDO DELANTERO	1	
2	577427	***CUBRE TUBO DIRECCION	1	
2	5774270087	***5774270087	1	**COLOR VEHÍCULO:**Blanco[724]
2	57742700D9	Cubredirección	1	**COLOR VEHÍCULO:**Azul Signal[211/A]
2	57742700DE	***57742700DE	1	**COLOR VEHÍCULO:**Midnight[222/A]
2	57742700EB	Cubredirección	1	**COLOR VEHÍCULO:**Gris Caliente[735/A] **COLOR VEHÍCULO:**Gris[741/A] **COLOR VEHÍCULO:**Gris Stone[174]
2	57742700EI	***57742700EI	1	**COLOR VEHÍCULO:**Gris Stardust[760/A]
2	57742700F2	Cubredirección	1	**COLOR VEHÍCULO:**Gris Excalibur[738/A] **COLOR VEHÍCULO:**NVG3FACU03[NVG3FACU03]
2	57742700F3	***57742700F3	1	**COLOR VEHÍCULO:**Ciruelo Daring Plum[146]
2	57742700VC	Cubredirección	1	**COLOR VEHÍCULO:**Verde Iguana[318]
2	5774275087	***CUBRE TUBO DIRECCION	1	**COLOR VEHÍCULO:**Blanco[724]
2	57742750BM	Cubredirección	1	**COLOR VEHÍCULO:**Blanco diamante[525]
2	57742750D9	Cubredirección	1	**COLOR VEHÍCULO:**Azul Signal[211/A]
2	57742750DE	***CUBRE TUBO DIRECCION	1	**COLOR VEHÍCULO:**Midnight[222/A]
2	57742750EB	Cubredirección	1	**COLOR VEHÍCULO:**Gris Caliente[735/A] **COLOR VEHÍCULO:**Gris Stone[174] **COLOR VEHÍCULO:**Gris[741/A]
2	57742750F2	Cubredirección	1	**COLOR VEHÍCULO:**Gris Excalibur[738/A] **COLOR VEHÍCULO:**NVG3FACU03[NVG3FACU03]
2	57742750F3	***CUBRE TUBO DIRECCION	1	**COLOR VEHÍCULO:**Ciruelo Daring Plum[146]
2	57742750ND	Cubredirección	1	**COLOR VEHÍCULO:**Negro Grafito[79/A] **COLOR VEHÍCULO:** Negro[141]
2	57742750VC	Cubredirección	1	**COLOR VEHÍCULO:**Verde Iguana[318]
2	57742760D9	***57742760D9	1	**COLOR VEHÍCULO:**Azul Signal[211/A]
2	57742760EB	***57742760EB	1	**COLOR VEHÍCULO:**Gris Caliente[735/A] **COLOR VEHÍCULO:**Gris[741/A] **COLOR VEHÍCULO:**Gris Stone[174]

Grupo	Chasis - Partes plástico - Carrocerias
Código	02.26
Descripción	Escudo delantero
Revisión	1

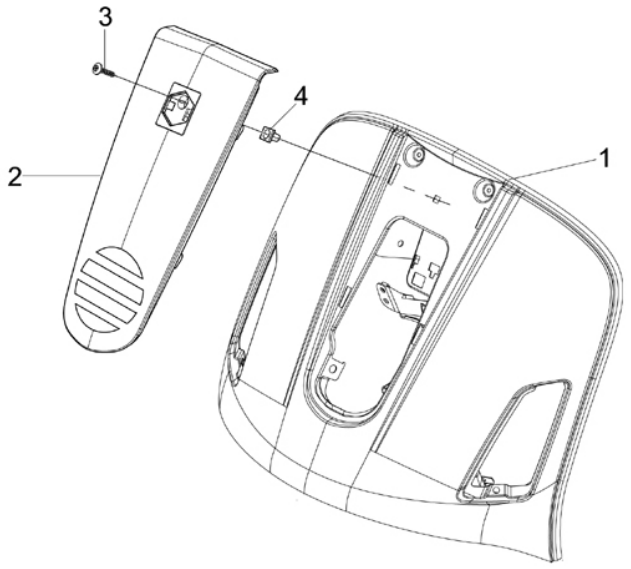

Pos.	Código	Descripción	Cant.	Variantes
2	57742760F2	***57742760F2	1	**COLOR VEHÍCULO:**Gris Excalibur[738/A] **COLOR VEHÍCULO:**NVG3FACU03[NVG3FACU03]
2	57742760VC	***CUBRE TUBO DIRECCION	1	**COLOR VEHÍCULO:**Verde Iguana[318]
3	267958	Tornillo autorrosc. L=20 mm	1	
4	199190	Taco de expansión	1	

Grupo	Chasis - Partes plástico - Carrocerias
Código	02.30
Descripción	Maletero delantero - Contraescudo
Revisión	1

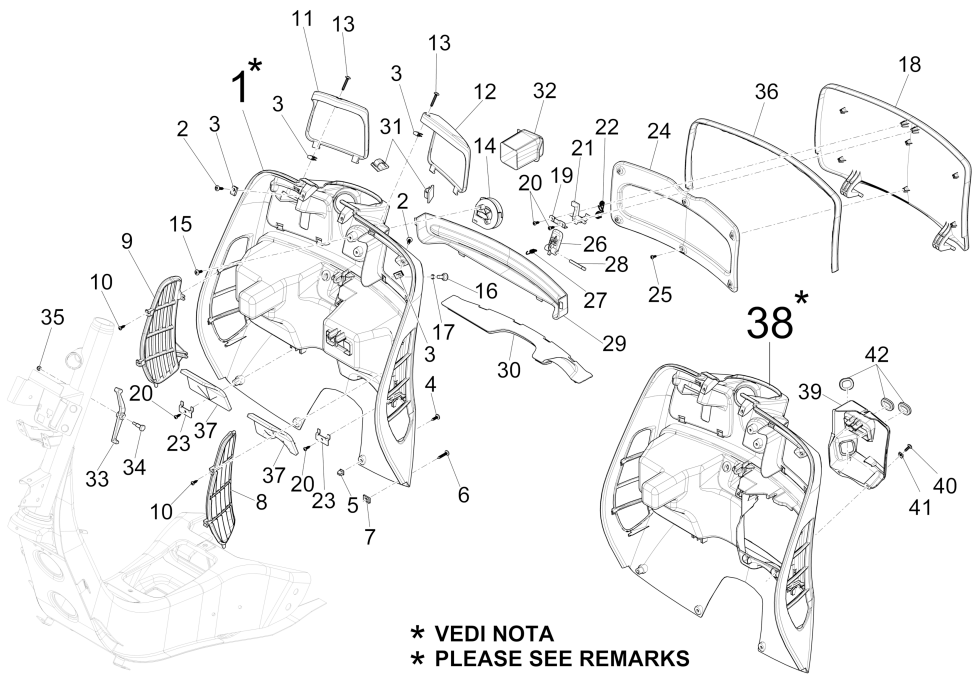

Pos.	Código	Descripción	Cant.	Variantes
1	577174	Maleta delantera	1	
1	5771740087	Maleta delantera	1	**COLOR VEHÍCULO:**Blanco[724]
1	57717400BM	Maleta delantera	1	**COLOR VEHÍCULO:**Blanco diamante[525]
1	57717400DE	Maleta delantera	1	**COLOR VEHÍCULO:**Midnight[222/A]
1	57717400EB	Maleta delantera	1	**COLOR VEHÍCULO:**Gris Caliente[735/A] **COLOR VEHÍCULO:**Gris[741/A] **COLOR VEHÍCULO:**Gris Stone[174]
1	57717400F2	Maleta delantera	1	**COLOR VEHÍCULO:**Gris Excalibur[738/A] **COLOR VEHÍCULO:**Gris[741/A]
1	57717400F3	Maleta delantera	1	**COLOR VEHÍCULO:**Ciruelo Daring Plum[146]
1	57717400ND	Maleta delantera	1	**COLOR VEHÍCULO:**Negro Grafito[79/A] **COLOR VEHÍCULO:** Negro[141]
1	57717400VC	Baúl	1	**COLOR VEHÍCULO:**Verde Iguana[318]
2	258249	Tornillo 4,2x19	4	
2	CM178604	Tornillo autorrosc.	4	
3	CM017410	Placa elastica	4	
4	CM178601	Tornillo autorrosc. D4.2x16	2	
5	199190	Taco de expansión	2	
6	CM178610	Tornillo autoaterrajable	2	
7	CM017408	Placa	4	
8	577856000C	Rejilla izquierda	1	**COLOR VEHÍCULO:**Midnight[222/A] **COLOR VEHÍCULO:**Gris Stardust[760/A] **COLOR VEHÍCULO:**Ciruelo Daring Plum[146] **COLOR VEHÍCULO:** Negro[141] **COLOR VEHÍCULO:**Gris Excalibur[738/A] **COLOR VEHÍCULO:**Gris[741/A]
8	5778560043	Rejilla izquierda	1	**COLOR VEHÍCULO:**Blanco[724] **COLOR VEHÍCULO:**Gris Caliente[735/A] **COLOR VEHÍCULO:**Verde Iguana[318] **COLOR VEHÍCULO:**Negro Grafito[79/A] **COLOR VEHÍCULO:**NVG3FACU03[NVG3FACU03] **COLOR VEHÍCULO:**Gris Stone[174]

Grupo	Chasis - Partes plástico - Carrocerias
Código	02.30
Descripción	Maletero delantero - Contraescudo
Revisión	1

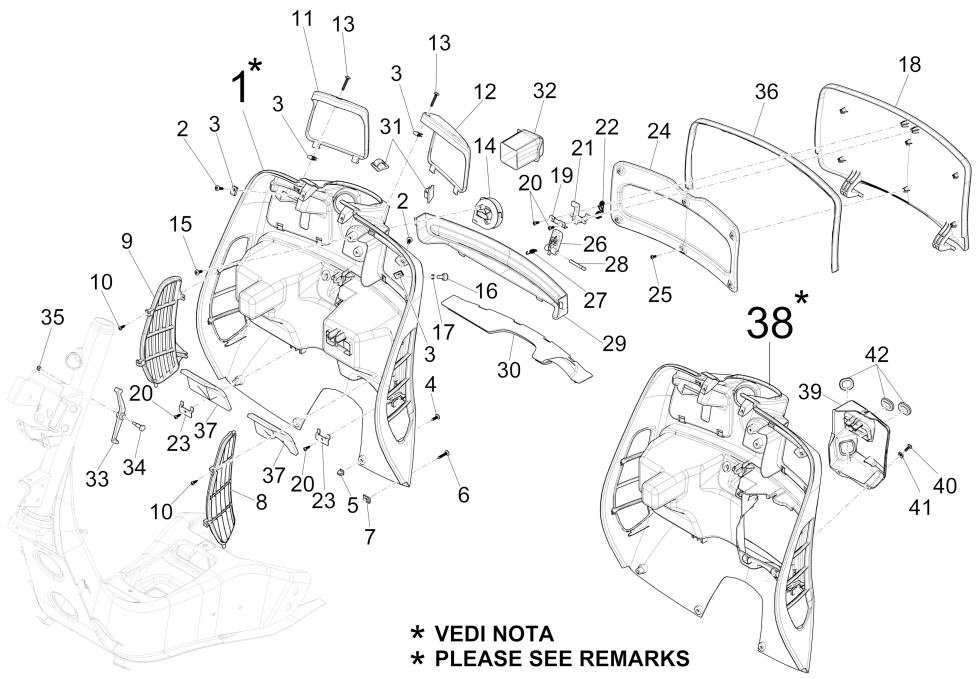

Pos.	Código	Descripción	Cant.	Variantes
				COLOR VEHÍCULO: Blanco diamante[525] **COLOR VEHÍCULO:**Azul Signal[211/A]
9	577857000C	Rejilla derecha	1	**COLOR VEHÍCULO:**Midnight[222/A] **COLOR VEHÍCULO:**Gris Stardust[760/A] **COLOR VEHÍCULO:**Ciruelo Daring Plum[146] **COLOR VEHÍCULO:** Negro[141] **COLOR VEHÍCULO:**Gris Excalibur[738/A] **COLOR VEHÍCULO:**Gris[741/A]
9	5778570043	Rejilla derecha	1	**COLOR VEHÍCULO:**Blanco[724] **COLOR VEHÍCULO:**Gris Caliente[735/A] **COLOR VEHÍCULO:**Gris Stone[174] **COLOR VEHÍCULO:**Verde Iguana[318] **COLOR VEHÍCULO:**Negro Grafito[79/A] **COLOR VEHÍCULO:**NVG3FACU03[NVG3FACU03] **COLOR VEHÍCULO:**Blanco diamante[525] **COLOR VEHÍCULO:**Azul Signal[211/A]
10	268596	Tornillo autorrosc. D4x13	8	
11	577396000C	Portezuela der.	1	**COLOR VEHÍCULO:**Blanco[724] **COLOR VEHÍCULO:**Azul Signal[211/A] **COLOR VEHÍCULO:**Gris Caliente[735/A] **COLOR VEHÍCULO:**Gris[741/A] **COLOR VEHÍCULO:**Gris Excalibur[738/A] **COLOR VEHÍCULO:** Negro[141] **COLOR VEHÍCULO:**NVG3FACU03[NVG3FACU03] **COLOR VEHÍCULO:**Verde Iguana[318] **COLOR VEHÍCULO:**Negro Grafito[79/A] **COLOR VEHÍCULO:**Ciruelo Daring Plum[146] **COLOR VEHÍCULO:**Gris Stardust[760/A] **COLOR VEHÍCULO:**Gris Stone[174] **COLOR VEHÍCULO:**Midnight[222/A] **COLOR VEHÍCULO:**Blanco diamante[525]
12	577395000C	Portezuela izq.	1	**COLOR VEHÍCULO:**Blanco[724] **COLOR VEHÍCULO:**Azul Signal[211/A] **COLOR VEHÍCULO:**Midnight[222/A] **COLOR VEHÍCULO:**Gris Caliente[735/A] **COLOR VEHÍCULO:**Gris Stone[174]

Grupo	Chasis - Partes plástico - Carrocerias
Código	02.30
Descripción	Maletero delantero - Contraescudo
Revisión	1

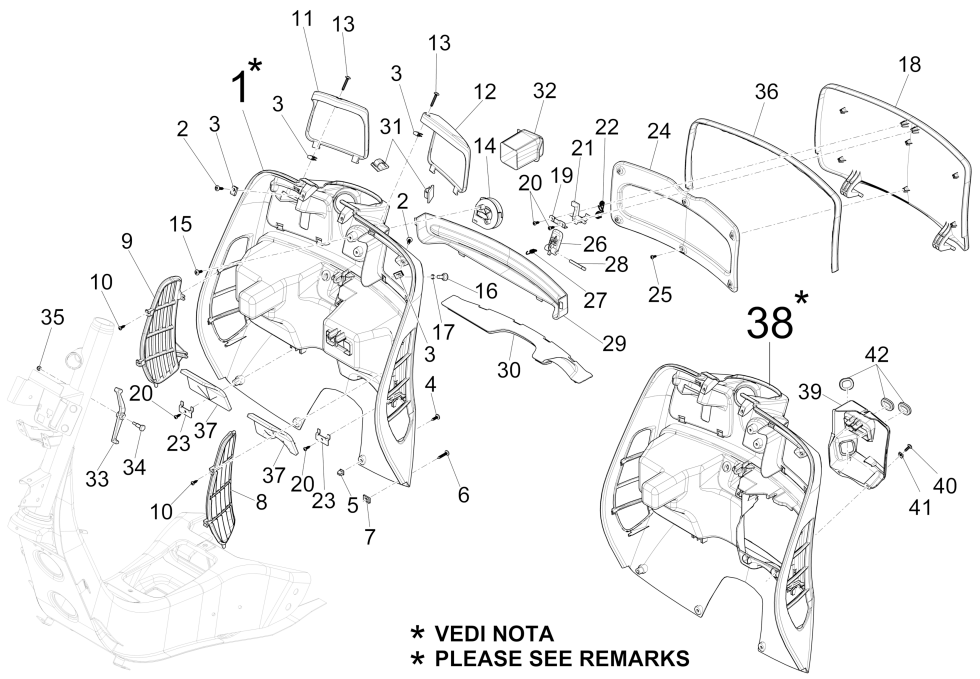

Pos.	Código	Descripción	Cant.	Variantes
				COLOR VEHÍCULO: Gris[741/A] **COLOR VEHÍCULO:**Gris Stardust[760/A] **COLOR VEHÍCULO:**Ciruelo Daring Plum[146] **COLOR VEHÍCULO:**NVG3FACU03[NVG3FACU03] **COLOR VEHÍCULO:**Negro Grafito[79/A] **COLOR VEHÍCULO:** Negro[141] **COLOR VEHÍCULO:**Verde Iguana[318] **COLOR VEHÍCULO:**Gris Excalibur[738/A] **COLOR VEHÍCULO:**Blanco diamante[525]
13	CM178607	Tornillo autorrosc.	2	
14	575819	Gancho para bolsos	1	
15	259349	Tornillo M4,2x13	2	
16	575249	Tornillo con manguito M6	1	
17	641548	Arandela 8,6x6,2x1	1	
18	577175	Portezuela maletero delantero	1	
18	5771750087	Portezuela maletero delantero	1	**COLOR VEHÍCULO:**Blanco[724]
18	57717500BM	Portezuela maletero delantero	1	**COLOR VEHÍCULO:**Blanco diamante[525]
18	57717500D9	Portezuela maletero delantero	1	**COLOR VEHÍCULO:**Azul Signal[211/A]
18	57717500DE	Portezuela maletero delantero	1	**COLOR VEHÍCULO:**Midnight[222/A]
18	57717500F2	Portezuela maletero delantero	1	**COLOR VEHÍCULO:**Gris Excalibur[738/A] **COLOR VEHÍCULO:**NVG3FACU03[NVG3FACU03]
18	57717500F3	Portezuela maletero delantero	1	**COLOR VEHÍCULO:**Ciruelo Daring Plum[146]
18	57717500ND	Portezuela maletero delantero	1	**COLOR VEHÍCULO:**Negro Grafito[79/A] **COLOR VEHÍCULO:** Negro[141]
18	57717500VC	Portezuela maletero delantero	1	**COLOR VEHÍCULO:**Verde Iguana[318]
19	252420	Escuadra	1	
20	268596	Tornillo autorrosc. D4x13	4	
21	575607	Pestillo	1	
22	577005	Muelle	1	
23	257614	Escuadra	2	
24	577468	Contratapa	1	

Grupo	Chasis - Partes plástico - Carrocerias
Código	02.30
Descripción	Maletero delantero - Contraescudo
Revisión	1

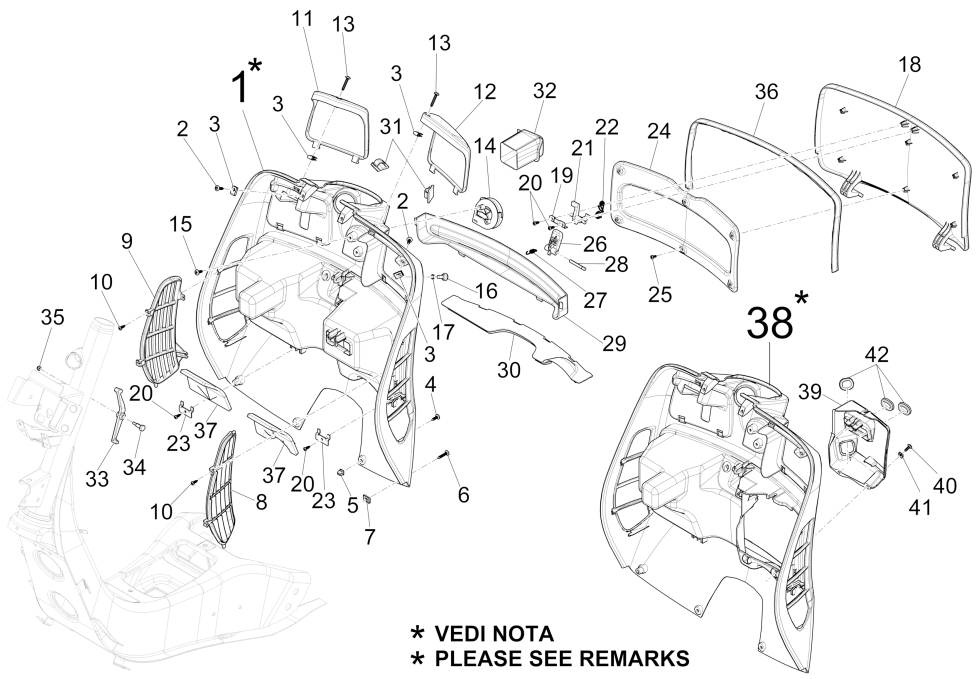

Pos.	Código	Descripción	Cant.	Variantes
25	297498	Tornillo autorrosc. M3,5x13	6	
26	577861	Palanca	1	
27	577399	Muelle	1	
28	577400	Perno	1	
29	577447	Cerco	1	
30	623776	paratia interna bauletto	1	
31	577594	Abrazadera elástica	2	
32	620452	Tapón	1	
33	299972	Tornillo especial	1	
34	577453	Palanca para cerradura	1	
35	577620	Tuerca de seguridad	1	
36	CM006311	Junta registro	1	
37	620693	Proteccion	2	
38	1B000992	Maleta delantera	1	**COLOR VEHÍCULO:**Blanco[724] **COLOR VEHÍCULO:**Azul Signal[211/A] **COLOR VEHÍCULO:**Gris Caliente[735/A] **COLOR VEHÍCULO:**Gris Stone[174] **COLOR VEHÍCULO:**Gris[741/A] **COLOR VEHÍCULO:**Gris Stardust[760/A] **COLOR VEHÍCULO:**Ciruelo Daring Plum[146] **COLOR VEHÍCULO:**Verde Iguana[318]
38	1B000992000DE	Maleta delantera	1	**COLOR VEHÍCULO:**Midnight[222/A]
38	1B00099200F2	[...]	1	**COLOR VEHÍCULO:**Gris Excalibur[738/A] **COLOR VEHÍCULO:**NVG3FACU03[NVG3FACU03]
38	1B00099200ND	[...]	1	**COLOR VEHÍCULO:**Negro Grafito[79/A] **COLOR VEHÍCULO:** Negro[141]
39	1B000983	Tapa baúl	1	
40	CM178603	Tornillo autorrosc. D4.2x13	3	
41	CM017410	Placa elastica	3	
42	1B000306	Tapón	3	

Grupo	Chasis - Partes plástico - Carrocerias
Código	02.31
Descripción	Cubierta central - Estribos
Revisión	1

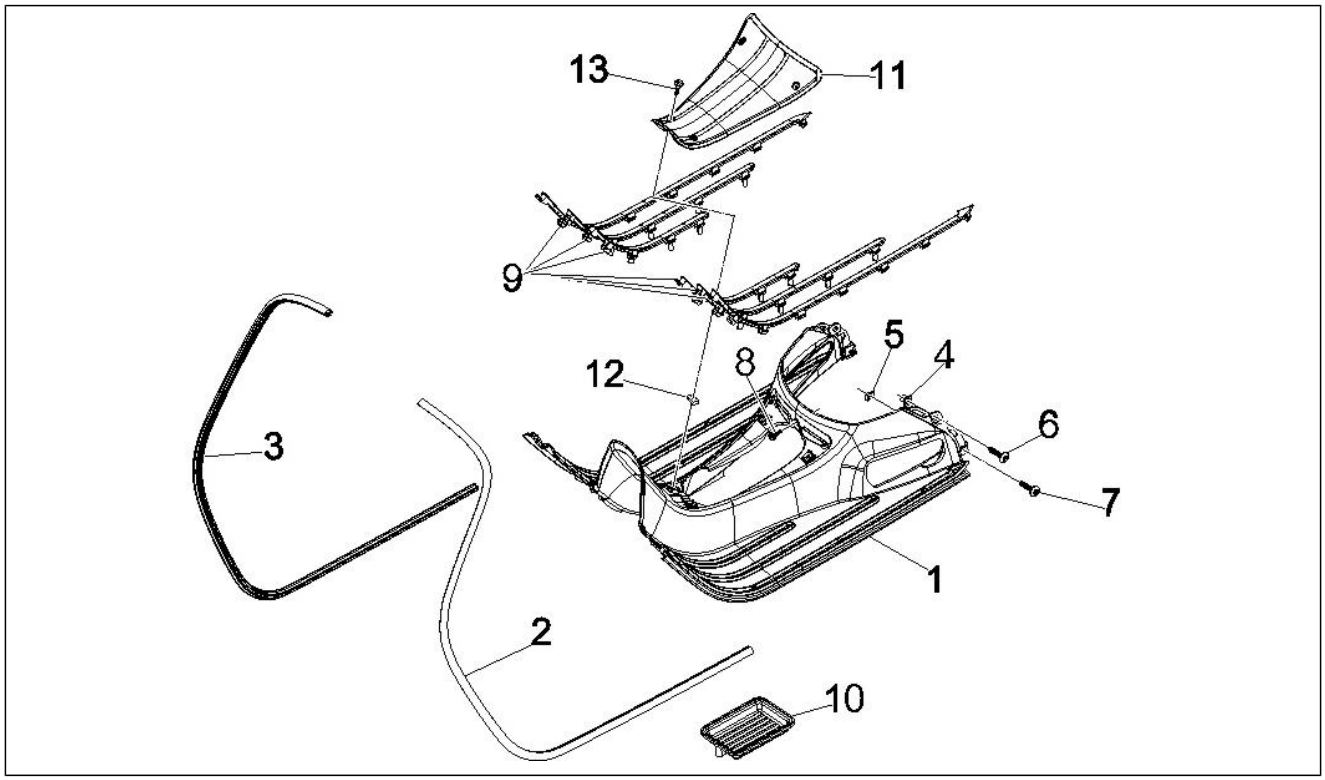

Pos.	Código	Descripción	Cant.	Variantes
1	577173	Reposapiés	1	
1	5771730087	***PEANA CENTRAL VESPA GTS 250	1	**COLOR VEHÍCULO:**Blanco[724]
1	57717300BM	Reposapiés	1	**COLOR VEHÍCULO:**Blanco diamante[525]
1	57717300D9	Reposapiés	1	**COLOR VEHÍCULO:**Azul Signal[211/A]
1	57717300DE	Reposapiés	1	**COLOR VEHÍCULO:**Midnight[222/A]
1	57717300EB	Reposapiés	1	**COLOR VEHÍCULO:**Gris Caliente[735/A] **COLOR VEHÍCULO:**Gris Stone[174] **COLOR VEHÍCULO:**Gris[741/A]
1	57717300F2	Reposapiés	1	**COLOR VEHÍCULO:**NVG3FACU03[NVG3FACU03]
1	57717300F3	***PEANA CENTRAL	1	**COLOR VEHÍCULO:**Ciruelo Daring Plum[146]
1	57717300ND	Reposapiés	1	**COLOR VEHÍCULO:**Negro Grafito[79/A] **COLOR VEHÍCULO:** Negro[141]
1	57717300VC	Reposapiés	1	**COLOR VEHÍCULO:**Verde Iguana[318]
1	623928	Reposapiés	1	
1	6239280087	***6239280087	1	**COLOR VEHÍCULO:**Blanco[724]
1	62392800BM	***PEANA CENTRAL	1	**COLOR VEHÍCULO:**Blanco diamante[525]
1	62392800D9	***PEANA CENTRAL	1	**COLOR VEHÍCULO:**Azul Signal[211/A]
1	62392800DE	Reposapiés	1	**COLOR VEHÍCULO:**Midnight[222/A]
1	62392800EB	***PEANA CENTRAL	1	**COLOR VEHÍCULO:**Gris Caliente[735/A] **COLOR VEHÍCULO:**Gris Stone[174] **COLOR VEHÍCULO:**Gris[741/A]
1	62392800EI	Reposapiés	1	**COLOR VEHÍCULO:**Gris Stardust[760/A]
1	62392800F2	Reposapiés	1	**COLOR VEHÍCULO:**Gris Excalibur[738/A] **COLOR VEHÍCULO:**NVG3FACU03[NVG3FACU03]
1	62392800F3	***PEANA CENTRAL	1	**COLOR VEHÍCULO:**Ciruelo Daring Plum[146]
1	62392800ND	Reposapiés	1	**COLOR VEHÍCULO:**Negro Grafito[79/A] **COLOR VEHÍCULO:** Negro[141]
1	62392800VC	***PEANA CENTRAL	1	**COLOR VEHÍCULO:**Verde Iguana[318]
2	577180	Borde escudo	1	
3	577181	Borde escudo	1	

Grupo	Chasis - Partes plástico - Carrocerias
Código	02.31
Descripción	Cubierta central - Estribos
Revisión	1

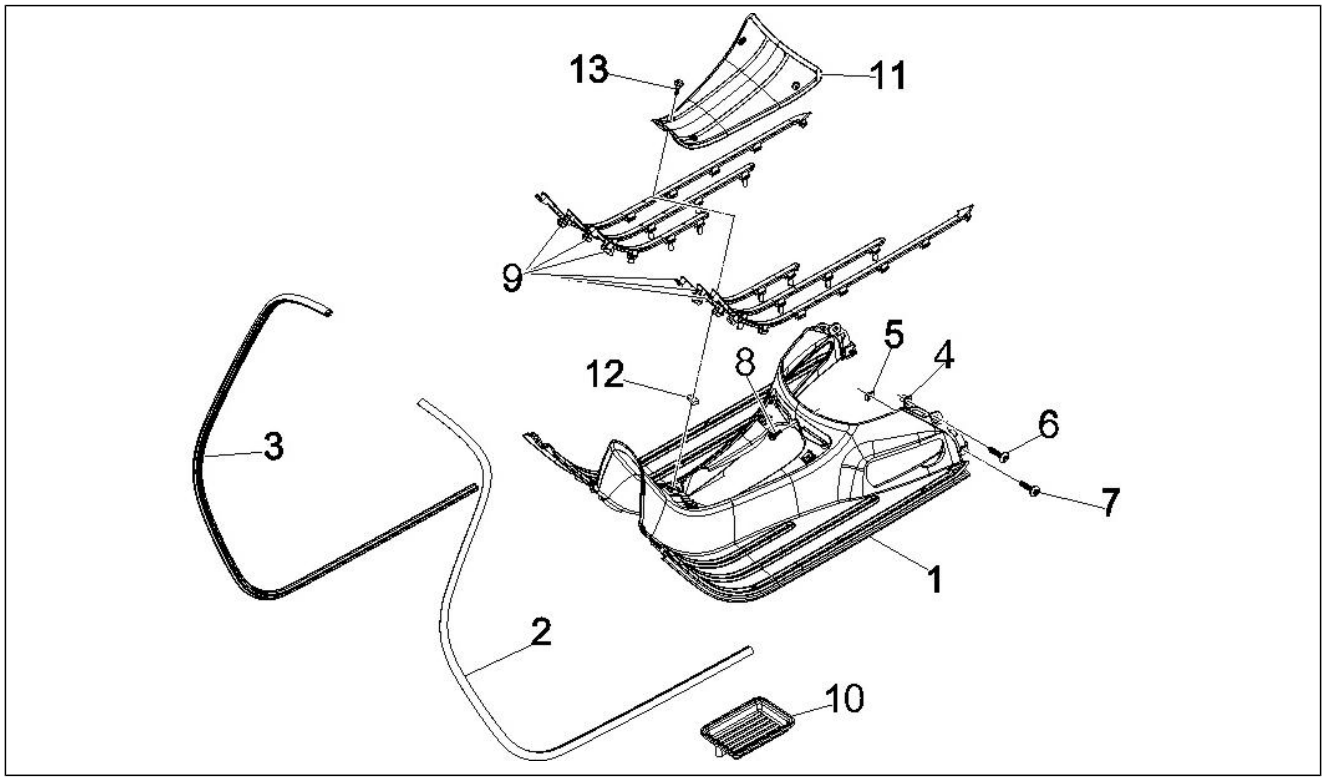

Pos.	Código	Descripción	Cant.	Variantes
4	199190	Taco de expansión	6	
5	254485	Placa elastica M6	2	
6	258249	Tornillo 4,2x19	6	
7	259830	Tornillo métrico M6x20	2	
8	575249	Tornillo con manguito M6	1	
9	577437	Kit ribetes estribo	1	
10	621260	Cubeta	1	
11	577182	Tapón	1	
12	CM017410	Placa elastica	4	
13	576189	Tornillo d4,2x16	4	

Grupo	Chasis - Partes plástico - Carrocerias
Código	02.32
Descripción	Cubiertas laterales - Spoiler
Revisión	1

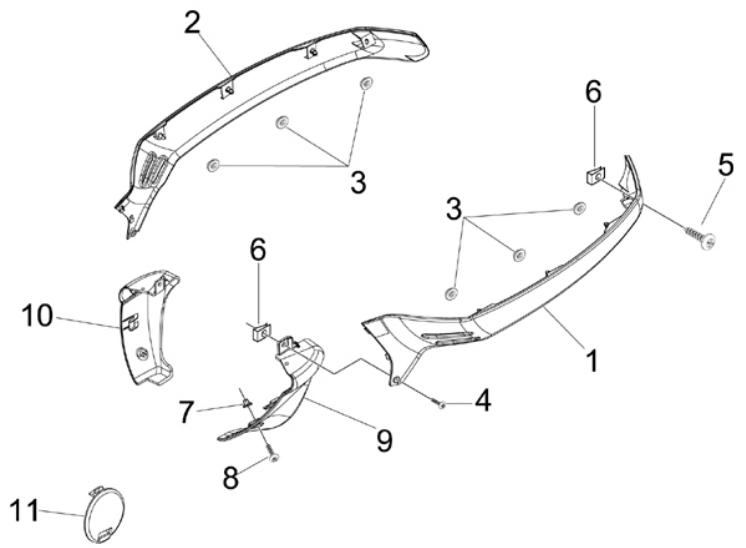

Pos.	Código	Descripción	Cant.	Variantes
1	577393	***TAPA LAT.	1	
1	5773930087	***TAPA LATERAL IZQUIERDA	1	**COLOR VEHÍCULO:**Blanco[724]
1	57739300BM	Protección	1	**COLOR VEHÍCULO:**Blanco diamante[525]
1	57739300D9	Protección	1	**COLOR VEHÍCULO:**Azul Signal[211/A]
1	57739300DE	***TAPA LATERAL SX GTS AZUL 422	1	**COLOR VEHÍCULO:**Midnight[222/A]
1	57739300EB	Protección	1	**COLOR VEHÍCULO:**Gris Caliente[735/A] **COLOR VEHÍCULO:**Gris[741/A] **COLOR VEHÍCULO:**Gris Stone[174]
1	57739300EI	***57739300EI	1	**COLOR VEHÍCULO:**Gris Stardust[760/A]
1	57739300F2	Protección	1	**COLOR VEHÍCULO:**Gris Excalibur[738/A] **COLOR VEHÍCULO:**NVG3FACU03[NVG3FACU03]
1	57739300F3	***TAPA LATERAL IZQ. PRUGNA GTS	1	**COLOR VEHÍCULO:**Ciruelo Daring Plum[146]
1	57739300ND	Protección	1	**COLOR VEHÍCULO:**Negro Grafito[79/A] **COLOR VEHÍCULO:** Negro[141]
1	57739300VC	Protección	1	**COLOR VEHÍCULO:**Verde Iguana[318]
2	577394	***TAPA LAT. DX VESPA GT S/PINTAR	1	
2	5773940087	***TAPA LATERAL DERECHA	1	**COLOR VEHÍCULO:**Blanco[724]
2	57739400BM	Protección	1	**COLOR VEHÍCULO:**Blanco diamante[525]
2	57739400D9	Protección	1	**COLOR VEHÍCULO:**Azul Signal[211/A]
2	57739400DE	***TAPA LATERAL DX GTS AZUL 222/A	1	**COLOR VEHÍCULO:**Midnight[222/A]
2	57739400EB	Protección	1	**COLOR VEHÍCULO:**Gris Caliente[735/A] **COLOR VEHÍCULO:**Gris Stone[174] **COLOR VEHÍCULO:**Gris[741/A]
2	57739400EI	***57739400EI	1	**COLOR VEHÍCULO:**Gris Stardust[760/A]
2	57739400F2	Protección	1	**COLOR VEHÍCULO:**Gris Excalibur[738/A] **COLOR VEHÍCULO:**NVG3FACU03[NVG3FACU03]
2	57739400F3	***TAPA LATERAL DERECHA	1	**COLOR VEHÍCULO:**Ciruelo Daring Plum[146]
2	57739400ND	Protección	1	**COLOR VEHÍCULO:**Negro Grafito[79/A] **COLOR VEHÍCULO:** Negro[141]
2	57739400VC	Protección	1	**COLOR VEHÍCULO:**Verde Iguana[318]

Grupo	Chasis - Partes plástico - Carrocerias
Código	02.32
Descripción	Cubiertas laterales - Spoiler
Revisión	1

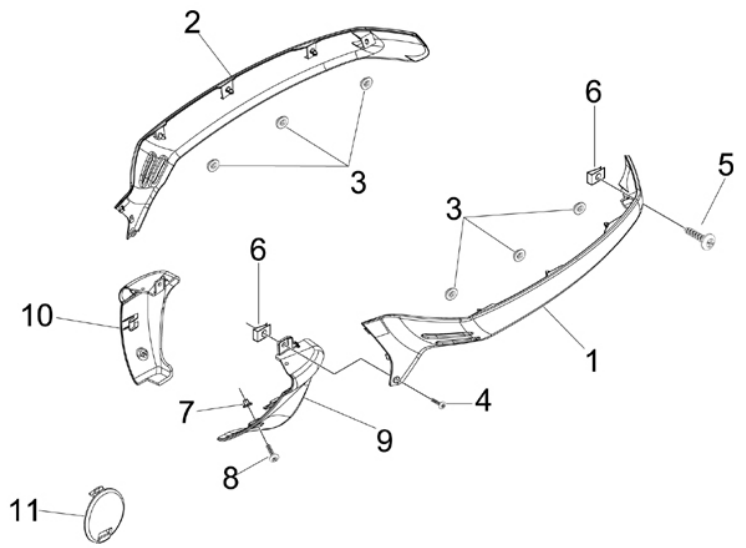

Pos.	Código	Descripción	Cant.	Variantes
3	463195	Tampón elástico	6	
4	574646	Tornillo autoaterrajable	2	
5	014754	Tornillo autorrosc. 4,2x25*	2	
6	CM017410	Placa elastica	4	
7	199190	Taco de expansión	2	
8	576189	Tornillo d4,2x16	2	
9	577473	Terminal izq.	1	
9	5774730087	***TAPA IZQUIERDA BLANCO OTTICO 724	1	**COLOR VEHÍCULO:**Blanco[724]
9	57747300BM	Terminal	1	**COLOR VEHÍCULO:**Blanco diamante[525]
9	57747300D9	Terminal	1	**COLOR VEHÍCULO:**Azul Signal[211/A]
9	57747300DE	Terminal izq.	1	**COLOR VEHÍCULO:**Midnight[222/A]
9	57747300EB	Terminal	1	**COLOR VEHÍCULO:**Gris Caliente[735/A] **COLOR VEHÍCULO:**Gris Stone[174] **COLOR VEHÍCULO:**Gris[741/A]
9	57747300F2	Terminal izq.	1	**COLOR VEHÍCULO:**Gris Excalibur[738/A] **COLOR VEHÍCULO:**NVG3FACU03[NVG3FACU03]
9	57747300F3	***TAPA IZQUIERDA PRUGNA 146	1	**COLOR VEHÍCULO:**Ciruelo Daring Plum[146]
9	57747300ND	Terminal izq.	1	**COLOR VEHÍCULO:**Negro Grafito[79/A] **COLOR VEHÍCULO:** Negro[141]
9	57747300VC	Terminal	1	**COLOR VEHÍCULO:**Verde Iguana[318]
10	577474	Terminal der. spoiler	1	
10	5774740087	***TAPA DERECHA BLANCO OTTICO 724	1	**COLOR VEHÍCULO:**Blanco[724]
10	57747400BM	Terminal	1	**COLOR VEHÍCULO:**Blanco diamante[525]
10	57747400D9	Terminal	1	**COLOR VEHÍCULO:**Azul Signal[211/A]
10	57747400DE	Terminal der.	1	**COLOR VEHÍCULO:**Midnight[222/A]
10	57747400EB	Terminal	1	**COLOR VEHÍCULO:**Gris Caliente[735/A] **COLOR VEHÍCULO:**Gris[741/A] **COLOR VEHÍCULO:**Gris Stone[174]
10	57747400EI	Terminal der.	1	**COLOR VEHÍCULO:**Gris Stardust[760/A]
10	57747400F2	Terminal der.	1	**COLOR VEHÍCULO:**Gris Excalibur[738/A]

Grupo	Chasis - Partes plástico - Carrocerias
Código	02.32
Descripción	Cubiertas laterales - Spoiler
Revisión	1

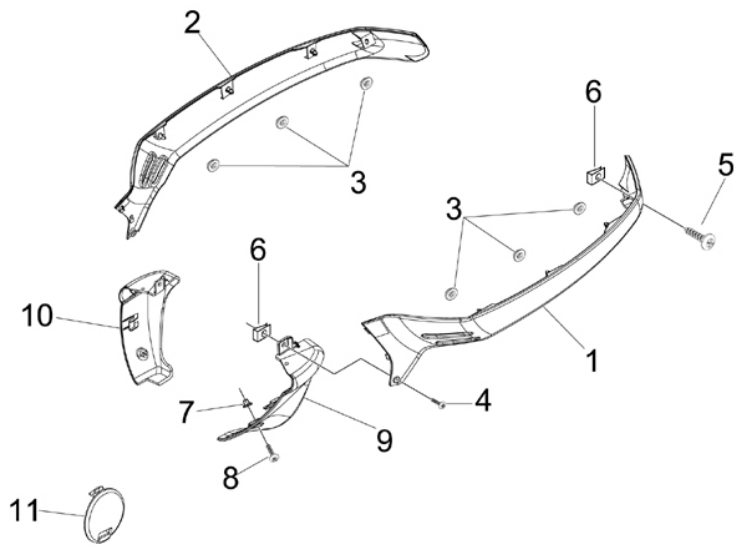

Pos.	Código	Descripción	Cant.	Variantes
				COLOR VEHÍCULO:NVG3FACU03[NVG3FACU03]
10	57747400F3	***TAPA DERECHA PRUGNA 146	1	**COLOR VEHÍCULO:**Ciruelo Daring Plum[146]
10	57747400ND	Terminal der. spoiler	1	**COLOR VEHÍCULO:**Negro Grafito[79/A] **COLOR VEHÍCULO:** Negro[141]
10	57747400VC	Terminal der.	1	**COLOR VEHÍCULO:**Verde Iguana[318]
11	577405000C	Tapón spoiler	2	**COLOR VEHÍCULO:**Azul Signal[211/A] **COLOR VEHÍCULO:**Gris Caliente[735/A] **COLOR VEHÍCULO:**Gris Stone[174] **COLOR VEHÍCULO:**Gris[741/A] **COLOR VEHÍCULO:**Ciruelo Daring Plum[146] **COLOR VEHÍCULO:** Negro[141] **COLOR VEHÍCULO:**Negro Grafito[79/A] **COLOR VEHÍCULO:**Midnight[222/A]
11	5774050043	Tapón	2	**COLOR VEHÍCULO:**Blanco[724] **COLOR VEHÍCULO:**Gris Stardust[760/A] **COLOR VEHÍCULO:**Gris Excalibur[738/A] **COLOR VEHÍCULO:**NVG3FACU03[NVG3FACU03] **COLOR VEHÍCULO:**Verde Iguana[318] **COLOR VEHÍCULO:**Blanco diamante[525]

Grupo	Chasis - Partes plástico - Carrocerias
Código	02.33
Descripción	Alojamiento rueda - Guardabarros
Revisión	1

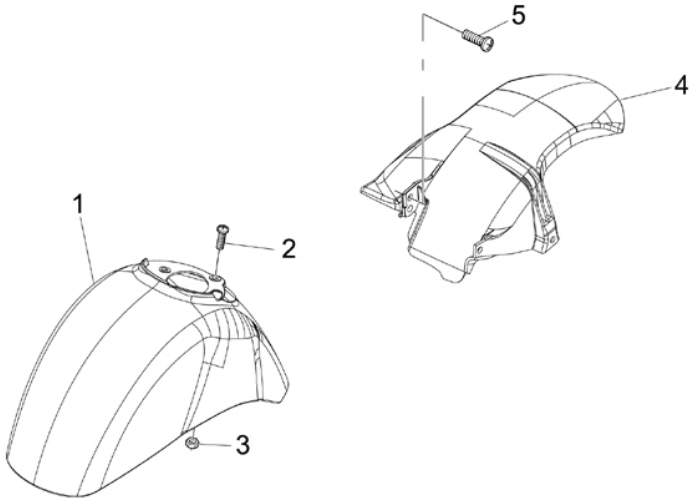

Pos.	Código	Descripción	Cant.	Variantes
1	600579	GUARDABARROS DELANTERO	1	
1	6005790087	***GUARDABARROS V.GTS 250	1	**COLOR VEHÍCULO:**Blanco[724]
1	60057900BM	Guardabarros	1	**COLOR VEHÍCULO:**Blanco diamante[525]
1	60057900D9	Guardabarros	1	**COLOR VEHÍCULO:**Azul Signal[211/A]
1	60057900DE	GUARDABARROS DELANTERO	1	**COLOR VEHÍCULO:**Midnight[222/A]
1	60057900EB	Guardabarros	1	**COLOR VEHÍCULO:**Gris Caliente[735/A] **COLOR VEHÍCULO:**Gris Stone[174] **COLOR VEHÍCULO:**Gris[741/A]
1	60057900EI	GUARDABARROS DELANTERO	1	**COLOR VEHÍCULO:**Gris Stardust[760/A]
1	60057900F2	GUARDABARROS DELANTERO	1	**COLOR VEHÍCULO:**Gris Excalibur[738/A] **COLOR VEHÍCULO:**NVG3FACU03[NVG3FACU03]
1	60057900F3	***GUARDABARROS VESPA GTS	1	**COLOR VEHÍCULO:**Ciruelo Daring Plum[146]
1	60057900ND	GUARDABARROS DELANTERO	1	**COLOR VEHÍCULO:**Negro Grafito[79/A] **COLOR VEHÍCULO:** Negro[141]
1	60057900VC	Guardabarros	1	**COLOR VEHÍCULO:**Verde Iguana[318]
2	575249	Tornillo con manguito M6	3	
3	969224	Tuerca	3	
4	621145	Guardabarros tras.	1	
5	575249	Tornillo con manguito M6	1	

Grupo	Chasis - Partes plástico - Carrocerias
Código	02.34
Descripción	Alojamiento casco - Parte debajo sillìn
Revisión	1

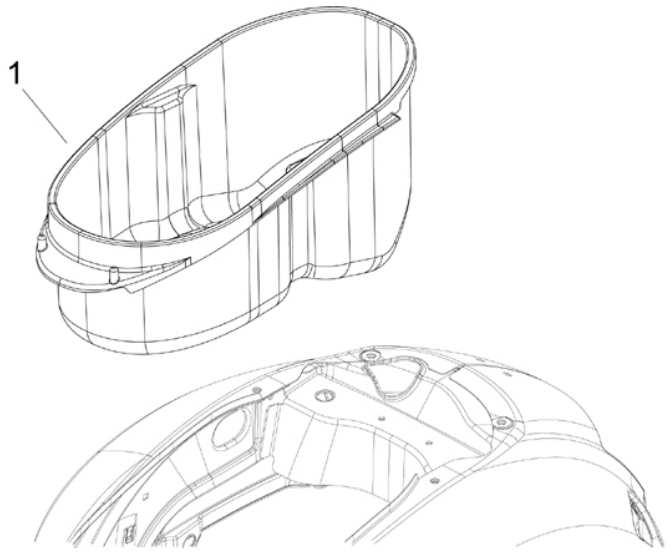

Pos.	Código	Descripción	Cant.	Variantes
1	621155	Compart.portacasco	1	

Grupo	Chasis - Partes plástico - Carrocerias
Código	02.37
Descripción	Cubierta trasera - Salpicador
Revisión	1

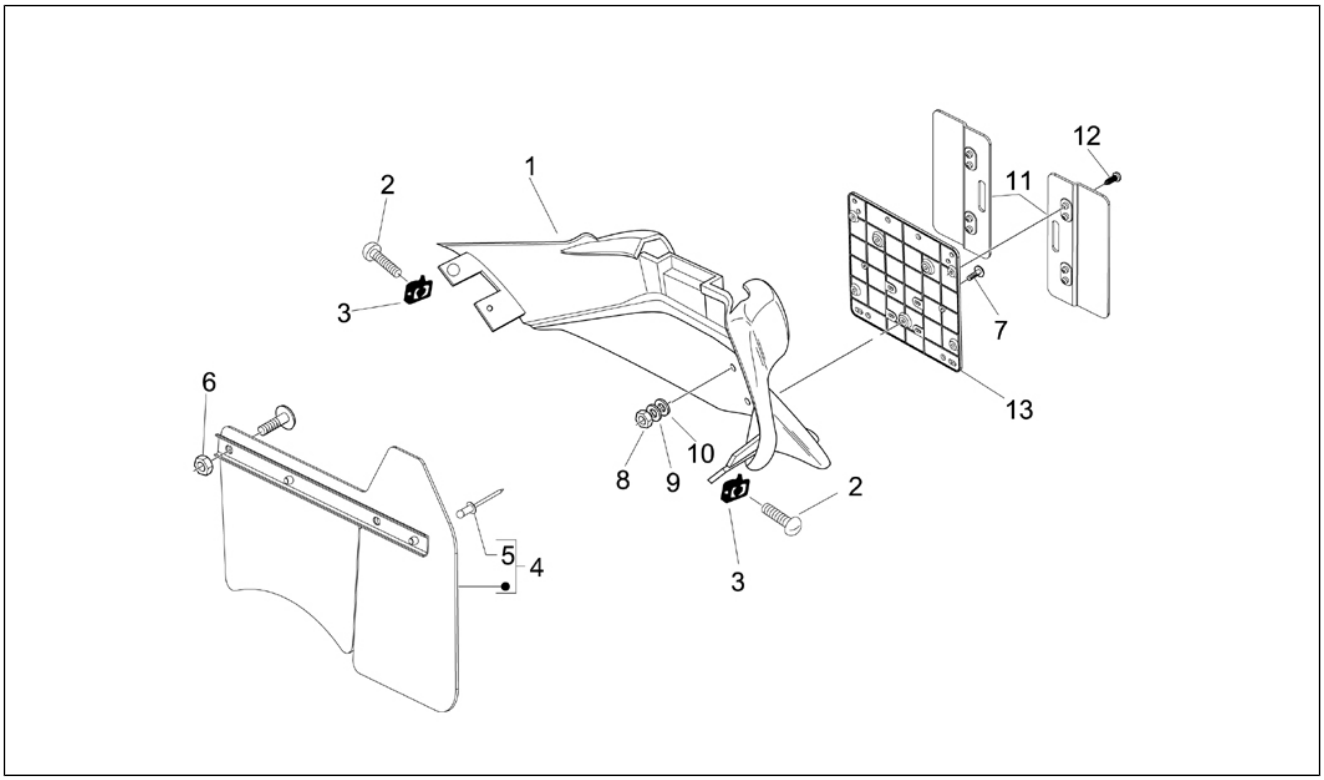

Pos.	Código	Descripción	Cant.	Variantes
1	577392	***PORTAMATRICULAS GT S/PINTAR	1	
1	5773920087	***TAPA POSTERIOR	1	**COLOR VEHÍCULO:**Blanco[724]
1	57739200BM	Parasalpicaduras	1	**COLOR VEHÍCULO:**Blanco diamante[525]
1	57739200D9	Parasalpicaduras	1	**COLOR VEHÍCULO:**Azul Signal[211/A]
1	57739200DE	***TAPA POSTERIOR	1	**COLOR VEHÍCULO:**Midnight[222/A]
1	57739200EB	Parasalpicaduras	1	**COLOR VEHÍCULO:**Gris Caliente[735/A] **COLOR VEHÍCULO:**Gris[741/A] **COLOR VEHÍCULO:**Gris Stone[174]
1	57739200EI	***57739200EI	1	**COLOR VEHÍCULO:**Gris Stardust[760/A]
1	57739200F2	Parasalpicaduras	1	**COLOR VEHÍCULO:**Gris Excalibur[738/A] **COLOR VEHÍCULO:**NVG3FACU03[NVG3FACU03]
1	57739200F3	***TAPA POSTERIOR	1	**COLOR VEHÍCULO:**Ciruelo Daring Plum[146]
1	57739200ND	Parasalpicaduras	1	**COLOR VEHÍCULO:**Negro Grafito[79/A] **COLOR VEHÍCULO:** Negro[141]
1	57739200VC	Parasalpicaduras	1	**COLOR VEHÍCULO:**Verde Iguana[318]
2	259830	Tornillo métrico M6x20	2	
3	254485	Placa elastica M6	2	
4	620236	Parasalpicaduras	1	
5	567642	Remache	2	
6	288245	Tuerca de seguridad M6	2	
7	018591	Tornillo M4x14	3	
8	020104	Tuerca M4	3	
9	013763	Arandela plana 4,2x12x1	3	
10	016404	Arandela plana 4,2x7,6x0,9	3	
11	584877	Prolongación portamatrícula	2	
12	268596	Tornillo autorrosc. D4x13	4	
13	584884	Portamatrícula	1	

Grupo	Chasis - Partes plástico - Carrocerias
Código	02.38
Descripción	Letreros - Escudos
Revisión	1

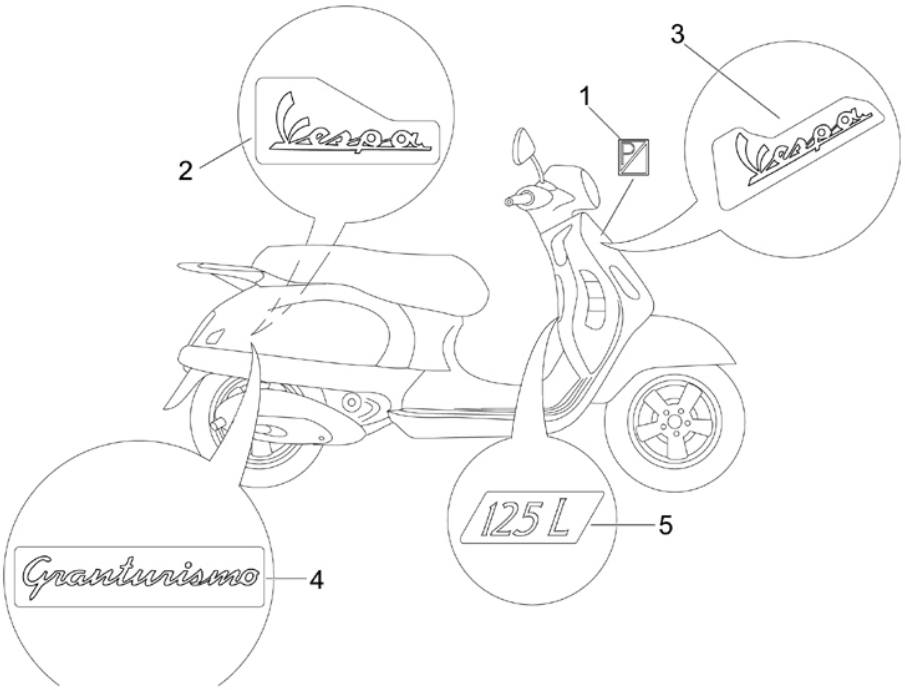

Pos.	Código	Descripción	Cant.	Variantes
1	576464	Escudo "Piaggio"	1	
2	620529	"Placa lateral ""Vespa"""	1	
3	620530	"Placa frontal ""Vespa"""	1	
4	620682	Letrero "Granturismo"	1	
5	620697	Letrero "125 L"	1	

Grupo	Chasis - Partes plástico - Carrocerias
Código	02.39
Descripción	Sillín/asientos - Bolsa herramienta
Revisión	1

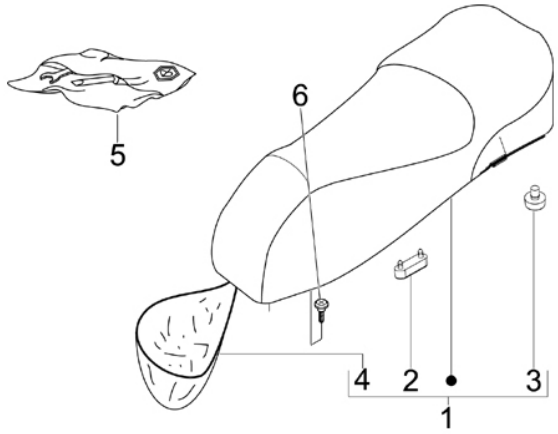

Pos.	Código	Descripción	Cant.	Variantes
1	5771920087	Sillín	1	**COLOR VEHÍCULO:**Blanco[724] **COLOR VEHÍCULO:**Gris Stone[174] **COLOR VEHÍCULO:**Gris[741/A] **COLOR VEHÍCULO:**Verde Iguana[318] **COLOR VEHÍCULO:**Negro Grafito[79/A] **COLOR VEHÍCULO:**NVG3FACU03[NVG3FACU03] **COLOR VEHÍCULO:**Gris Excalibur[738/A] **COLOR VEHÍCULO:**Gris Stardust[760/A] **COLOR VEHÍCULO:**Azul Signal[211/A] **COLOR VEHÍCULO:**Midnight[222/A]
1	57719200D1	Sillín	1	**COLOR VEHÍCULO:**Blanco diamante[525]
1	57719200D2	Sillín	1	**COLOR VEHÍCULO:**Gris Caliente[735/A]
1	57719200RI	***SILLIN GT BEIGE	1	**COLOR VEHÍCULO:**Ciruelo Daring Plum[146] **COLOR VEHÍCULO:** Negro[141]
2	296456	Taco	2	
3	577492	Taco	2	
4	497400	Cofia protecciòn sillìn	1	
4	621498	Cofia protecciòn sillìn	1	
5	646921	Bolsa herramientas	1	
6	436788	Torn. CH con reborde	2	

Grupo	Chasis - Partes plástico - Carrocerias
Código	02.44
Descripción	Portaequipajes trasero
Revisión	1

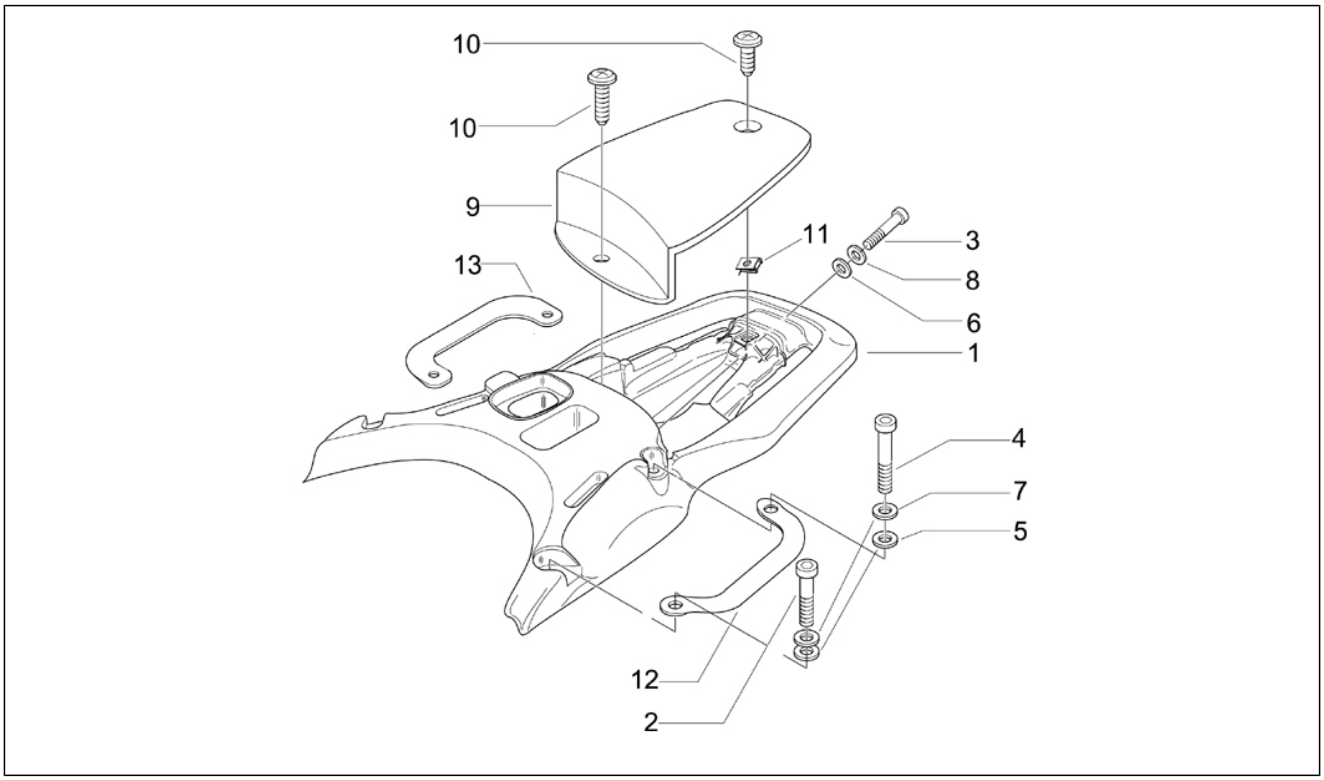

Pos.	Código	Descripción	Cant.	Variantes
1	5774570095	Transportín	1	**COLOR VEHÍCULO:**Blanco[724] **COLOR VEHÍCULO:**Gris Excalibur[738/A] **COLOR VEHÍCULO:**Verde Iguana[318] **COLOR VEHÍCULO:** Negro[141] **COLOR VEHÍCULO:**Negro Grafito[79/A] **COLOR VEHÍCULO:**NVG3FACU03[NVG3FACU03] **COLOR VEHÍCULO:**Ciruelo Daring Plum[146] **COLOR VEHÍCULO:**Gris Stardust[760/A] **COLOR VEHÍCULO:**Azul Signal[211/A] **COLOR VEHÍCULO:**Gris Caliente[735/A] **COLOR VEHÍCULO:**Gris Stone[174] **COLOR VEHÍCULO:**Gris[741/A] **COLOR VEHÍCULO:**Midnight[222/A] **COLOR VEHÍCULO:**Blanco diamante[525]
2	319538	Tornillo Allen M6x30	2	
3	709674	Tornillo Allen M6x20	2	
4	951685	Tornillo	2	
5	013777	Arandela 6.4x13x1.5	4	
6	013880	Arandela plana 16x6,5x1,5	2	
7	006966	Arandela elástica 6,4x11x0,5	4	
8	016406	Arandela elástica 6,4x11,8x1	2	
9	577467000C	Tapa	1	**COLOR VEHÍCULO:**Blanco[724] **COLOR VEHÍCULO:**Gris Excalibur[738/A] **COLOR VEHÍCULO:**Verde Iguana[318] **COLOR VEHÍCULO:** Negro[141] **COLOR VEHÍCULO:**Negro Grafito[79/A] **COLOR VEHÍCULO:**NVG3FACU03[NVG3FACU03] **COLOR VEHÍCULO:**Ciruelo Daring Plum[146] **COLOR VEHÍCULO:**Gris Stardust[760/A] **COLOR VEHÍCULO:**Azul Signal[211/A] **COLOR VEHÍCULO:**Gris Caliente[735/A] **COLOR VEHÍCULO:**Gris Stone[174] **COLOR VEHÍCULO:**Gris[741/A] **COLOR VEHÍCULO:**Midnight[222/A] **COLOR VEHÍCULO:**Blanco diamante[525]

Grupo	Chasis - Partes plástico - Carrocerias
Código	02.44
Descripción	Portaequipajes trasero
Revisión	1

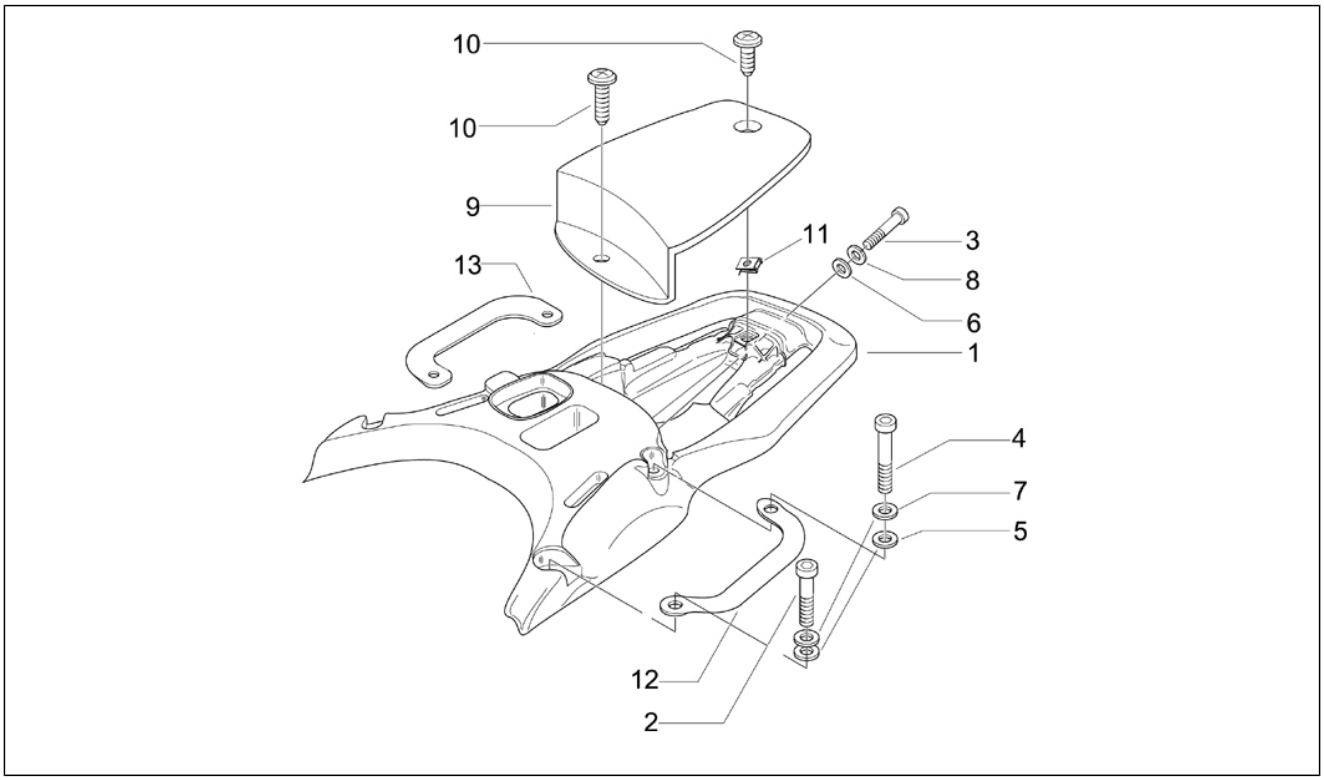

Pos.	Código	Descripción	Cant.	Variantes
10	259830	Tornillo métrico M6x20	1	
11	254485	Placa elastica M6	1	
12	57733700E9	Manilla	1	**COLOR VEHÍCULO:**Blanco[724] **COLOR VEHÍCULO:**Midnight[222/A] **COLOR VEHÍCULO:**Gris Caliente[735/A] **COLOR VEHÍCULO:**Verde Iguana[318] **COLOR VEHÍCULO:** Negro[141] **COLOR VEHÍCULO:**Negro Grafito[79/A] **COLOR VEHÍCULO:**NVG3FACU03[NVG3FACU03] **COLOR VEHÍCULO:**Ciruelo Daring Plum[146] **COLOR VEHÍCULO:**Gris Excalibur[738/A] **COLOR VEHÍCULO:**Gris Stardust[760/A] **COLOR VEHÍCULO:**Gris[741/A] **COLOR VEHÍCULO:**Gris Stone[174] **COLOR VEHÍCULO:**Blanco diamante[525] **COLOR VEHÍCULO:**Azul Signal[211/A]
13	57733800E9	Manilla	1	**COLOR VEHÍCULO:**Blanco[724] **COLOR VEHÍCULO:**Azul Signal[211/A] **COLOR VEHÍCULO:**Gris Caliente[735/A] **COLOR VEHÍCULO:**Gris[741/A] **COLOR VEHÍCULO:**Gris Excalibur[738/A] **COLOR VEHÍCULO:**NVG3FACU03[NVG3FACU03] **COLOR VEHÍCULO:** Negro[141] **COLOR VEHÍCULO:**Verde Iguana[318] **COLOR VEHÍCULO:**Negro Grafito[79/A] **COLOR VEHÍCULO:**Ciruelo Daring Plum[146] **COLOR VEHÍCULO:**Gris Stardust[760/A] **COLOR VEHÍCULO:**Gris Stone[174] **COLOR VEHÍCULO:**Midnight[222/A] **COLOR VEHÍCULO:**Blanco diamante[525]

Grupo	Chasis - Partes plástico - Carrocerias
Código	02.45
Descripción	Retrovisor/es
Revisión	1

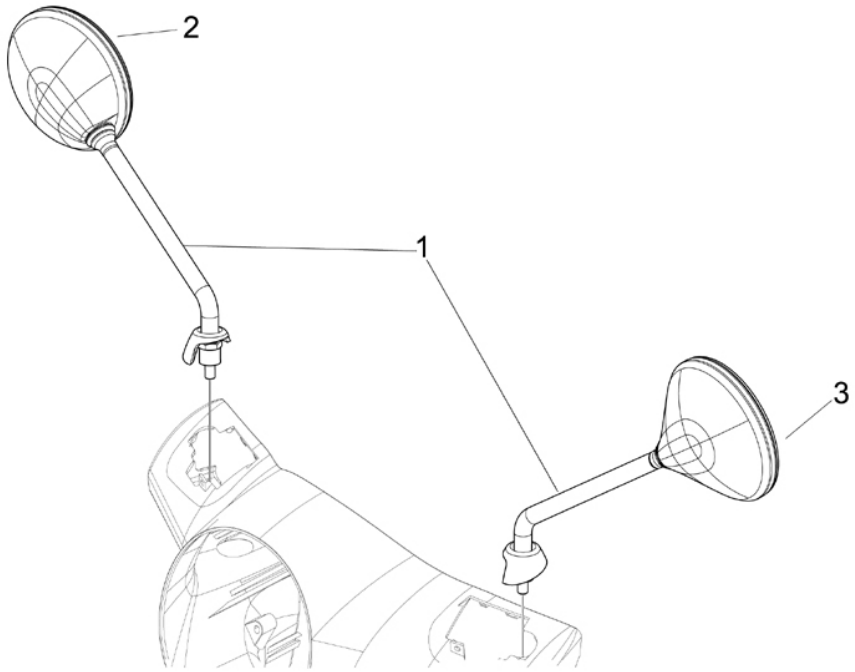

Pos.	Código	Descripción	Cant.	Variantes
1	57323R	Epejo retrovisor	1	
2	CM027705	Retrovisor	1	
2	CM073405	Espejo retrovisor der.	1	
3	CM027704	Retrovisor	1	
3	CM073404	Retrovisor	1	

Grupo	Chasis - Partes plástico - Carrocerias
Código	02.46
Descripción	Cerraduras
Revisión	1

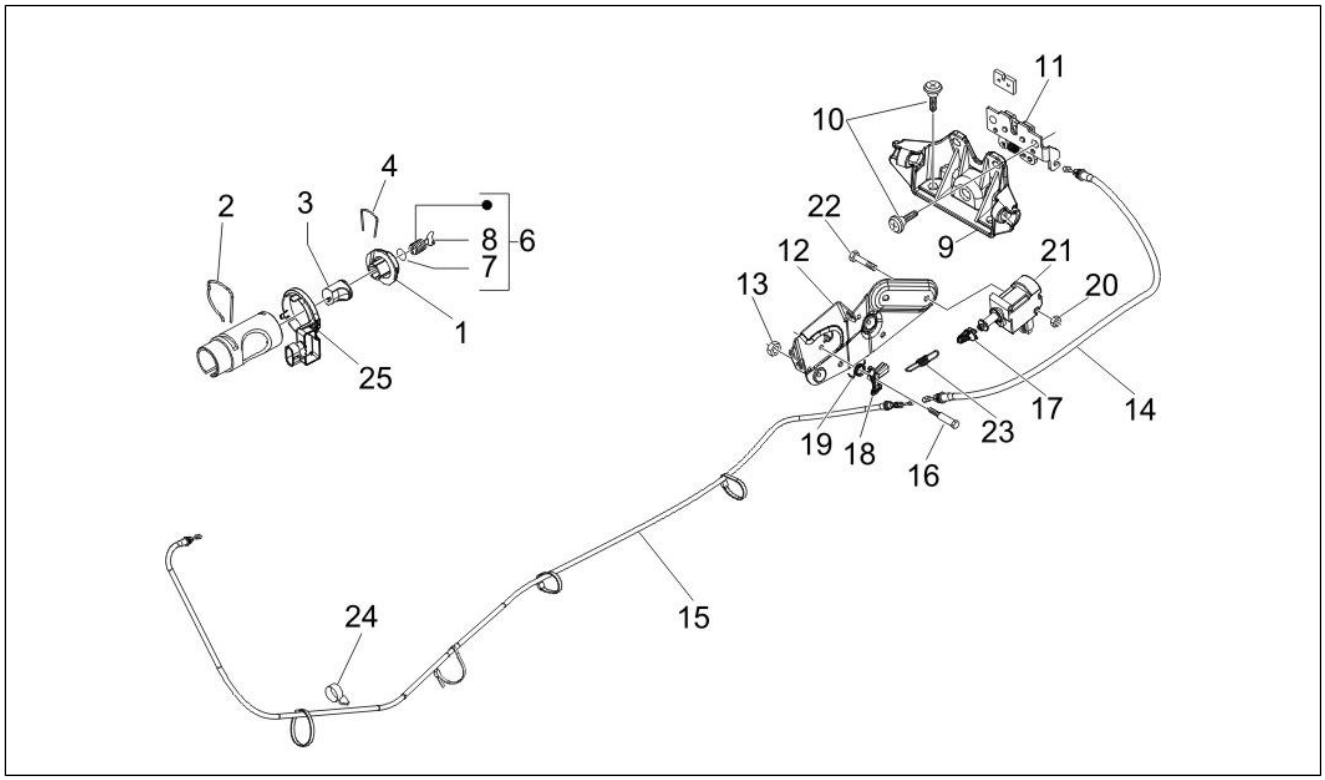

Pos.	Código	Descripción	Cant.	Variantes
1	298581	Cuerpo cerradura	1	
2	253937	Muelle	1	
3	298903	Bloque cerradura completo	1	
4	298838	Muelle de retención del cilindro	1	
6	577454	Cilindros y llaves	1	
7	298594	Arandela plana	1	
7	298731	Gasket ring	1	
8	573426	Preforjado llave con trasponder Giobert	1	
9	577456	Estribo	1	
10	575249	Tornillo con manguito M6	4	
11	CM023703	Cerradura sillín	1	
12	577471	Placa	1	
13	241936	Tuerca de seguridad M6	2	
14	CM012811	Transmisión	1	
15	CM012813	Transmisión	1	
16	299972	Tornillo especial	1	
17	577128	Joint	1	
18	577129	Palanca	1	
19	577131	Muelle	1	
20	577620	Tuerca de seguridad	1	
21	582990	Válvula solenoide	1	
22	584121	Tornillo autorrosc.	2	
23	620415	Muelle	1	
24	140435	Muelle	1	
25	828800	Antena immobilizer	1	

Grupo	Chasis - Partes plástico - Carrocerias
Código	02.47
Descripción	Depósito carburante
Revisión	1

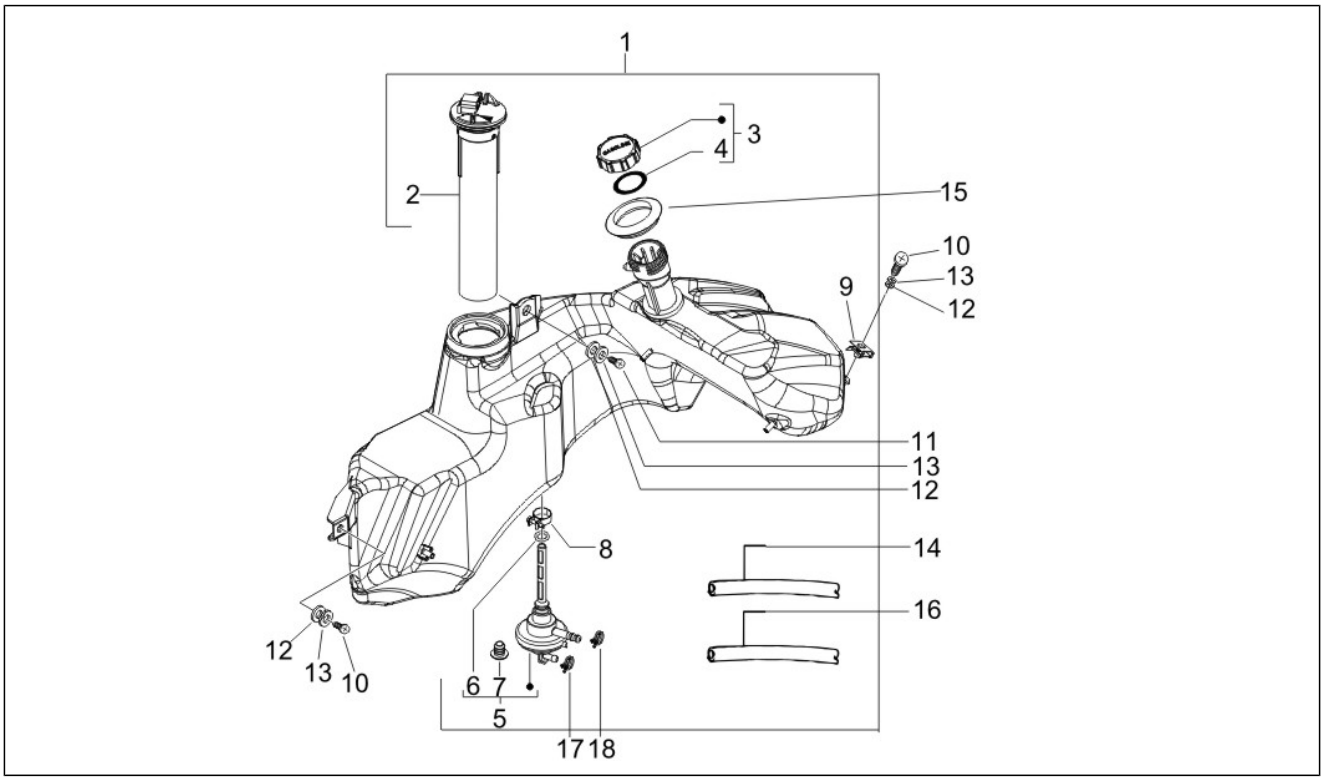

Pos.	Código	Descripción	Cant.	Variantes
1	622302	DEPÓSITO COMBUSTIBLE	1	
2	CM025709	Indicador nivel gasolina	1	
3	259832	Tapón depósito	1	
4	258160	Junta del tapón depósito de combustible	1	
5	575321	Grifo de vacío	1	
6	196868	Junta	1	
7	090958	Goma llave mezcla	1	
8	577557	Abrazadera	1	
9	254485	Placa elastica M6	5	
10	015759	Tornillo M6x20	2	
11	015804	Tornillo	1	
12	013880	Arandela plana 16x6,5x1,5	3	
13	016406	Arandela elástica 6,4x11,8x1	3	
14	CM001422	***TUBO	1	
15	620737	Junta depósito gasol.	1	
16	CM001424	Tuyau du réservoir	1	
17	CM002902	Faja stringitubo	1	

Grupo	Chasis - Partes plástico - Carrocerias
Código	02.53
Descripción	Instalación de alimentación
Revisión	1

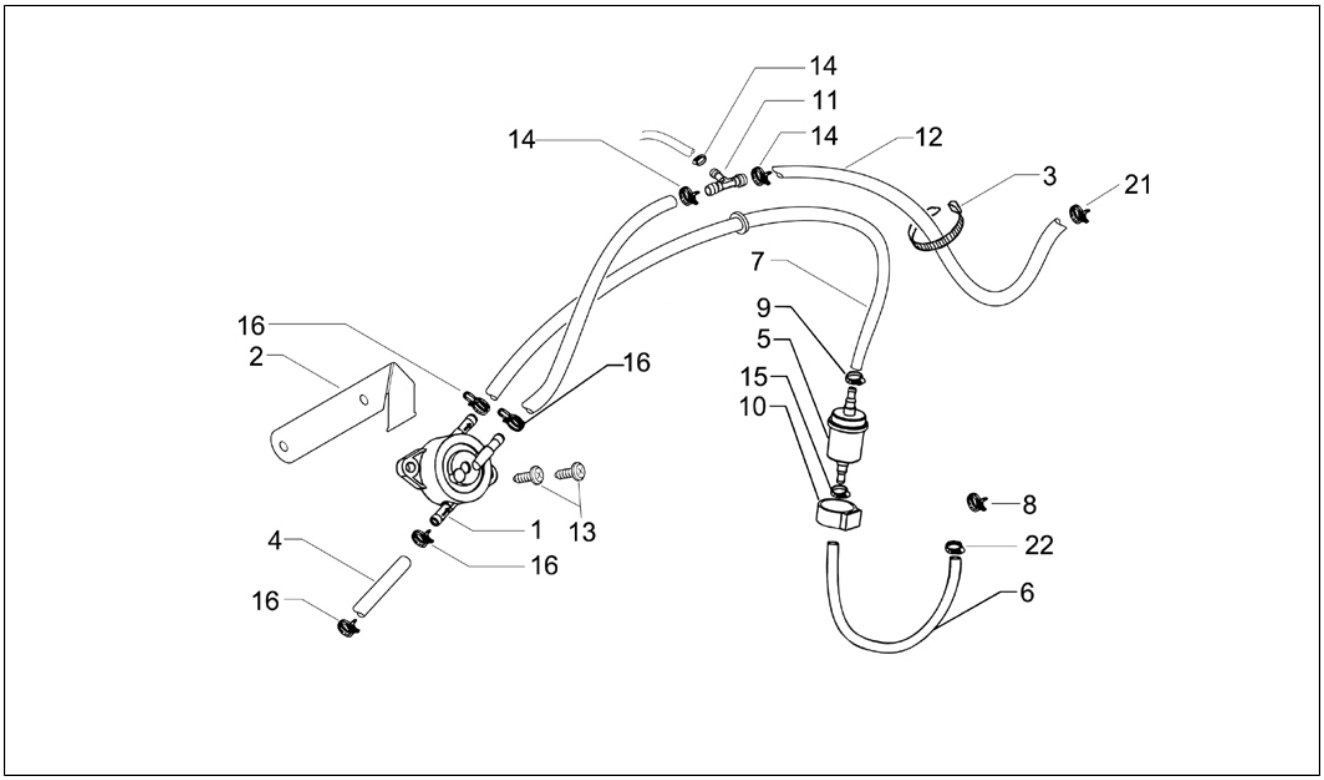

Pos.	Código	Descripción	Cant.	Variantes
1	CM120901	Bomba gasolina	1	
2	620050	Estribo	1	
3	257134	Abrazadera ajustable L=277	1	
4	CM004126	Tubo gasolina	1	
5	270423	Filtro carburante	1	
6	CM004103	Tuberia carburante	1	
7	CM006110	Tuberia carburante	1	
8	CM002905	Faja stringitubo	1	
9	CM002907	Abrazadera	1	
10	272842	Soporte elástico	1	
11	828325	Empalme en "T"	1	
12	CM001424	Tuyau du réservoir	1	
13	259830	Tornillo métrico M6x20	2	
14	CM001901	Faja stringitubo	2	
15	CM002905	Faja stringitubo	1	
16	CM002905	Faja stringitubo	4	
21	CM013201	Muelle	2	
22	CM017803	Muelle retención	1	

Grupo	Chasis - Partes plástico - Carrocerias
Código	02.55
Descripción	Instalación de refrigeracion
Revisión	1

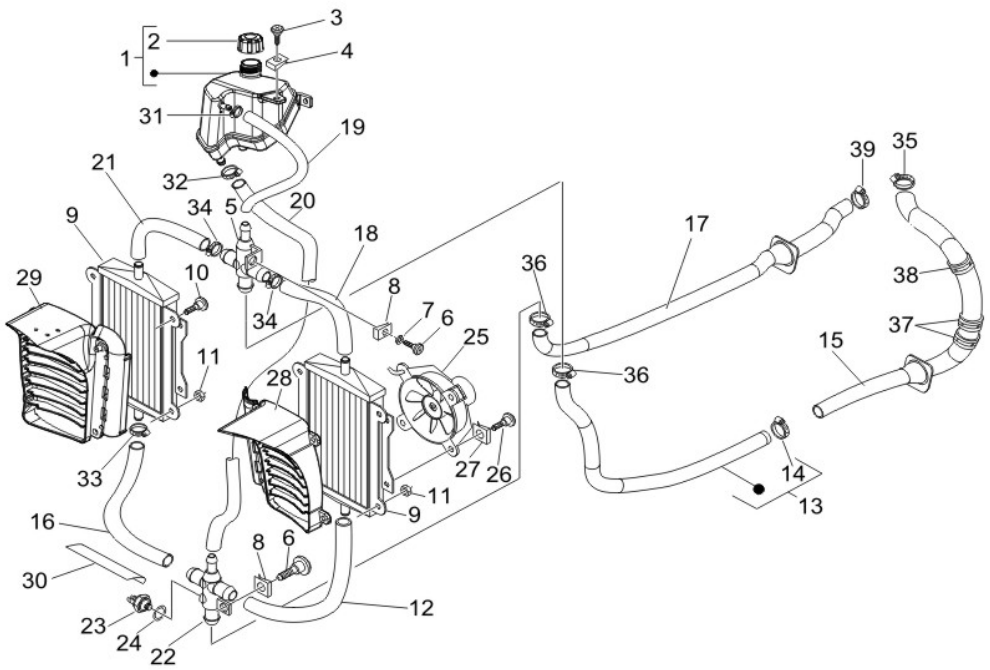

Pos.	Código	Descripción	Cant.	Variantes
1	623674	Tanque lìquido refrigerante	1	
2	623673	Tapón dep. expansión	1	
3	257404	Tornillo	2	
4	254485	Placa elastica M6	1	
5	577195	Empalme	1	
6	575249	Tornillo con manguito M6	2	
7	709047	Arandela elástica	1	
8	254485	Placa elastica M6	2	
9	577183	Radiador	2	
10	270793	Tornillo TBCIC 3,8x16	2	
11	241936	Tuerca de seguridad M6	6	
12	57313R	Tubo de conexión del radiador izq-racor inferior	1	
13	57318R	***MANGUITO RADIADOR	1	
14	CM001908	Faja stringitubo	1	
15	57320R	***MANGUITO CULATA-RACORD	1	
16	577201	Tubo de conexión del radiador der-racor inferior	1	
17	577205	Tubo	1	
18	577384	Tubo	1	
19	577433	Tubo	1	
20	577436	Tubo	1	
21	623013	Tubo	1	
22	577196	Empalme	1	
23	584676	Interruptor térmico	1	
24	168077	Junta de cobre	1	
25	584669	Motor ventilador	1	
26	272836	Tornillo M6x16	3	
27	254485	Placa elastica M6	3	
28	577187	Deflector de aire izq.	1	

Grupo	Chasis - Partes plástico - Carrocerias
Código	02.55
Descripción	Instalación de refrigeracion
Revisión	1

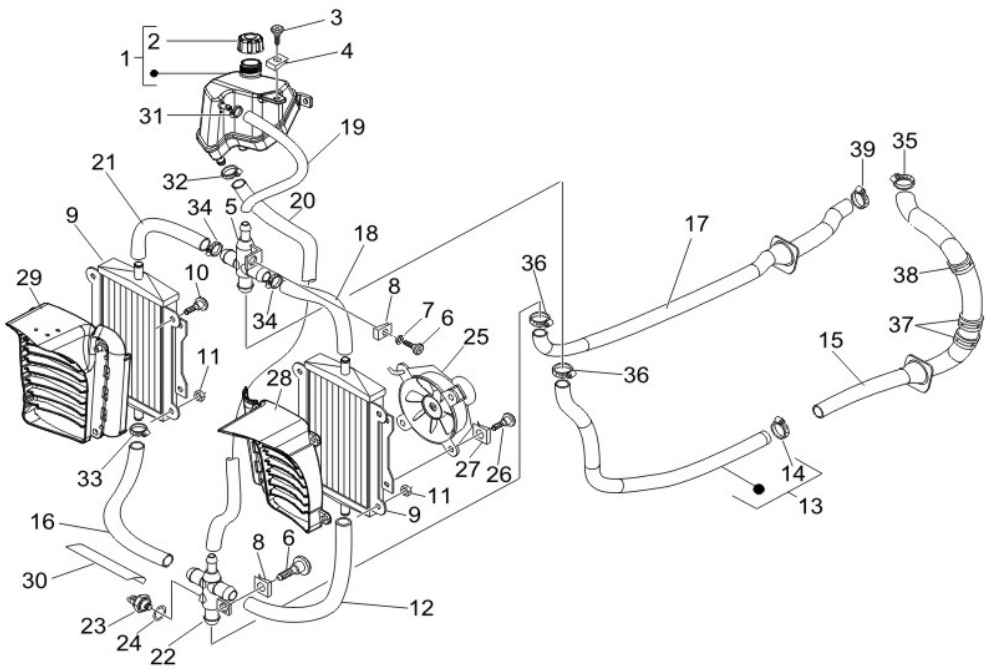

Pos.	Código	Descripción	Cant.	Variantes
29	577184	Canalización	1	
30	580160	Protección	1	
31	CM001903	Faja stringitubo	1	
32	CM001904	Faja stringitubo	3	
33	CM001905	Faja stringitubo	4	
34	CM001907	Faja stringitubo	4	
35	CM001908	Faja stringitubo	1	
36	CM001915	Faja stringitubo	3	
37	CM006903	Clip de retención tubos/cables	2	
38	CM017802	Muelle	1	
39	CM001922	Faja stringitubo	1	

Grupo	Manillar/Dirección
Código	03.01
Descripción	Coberturas manillar
Revisión	1

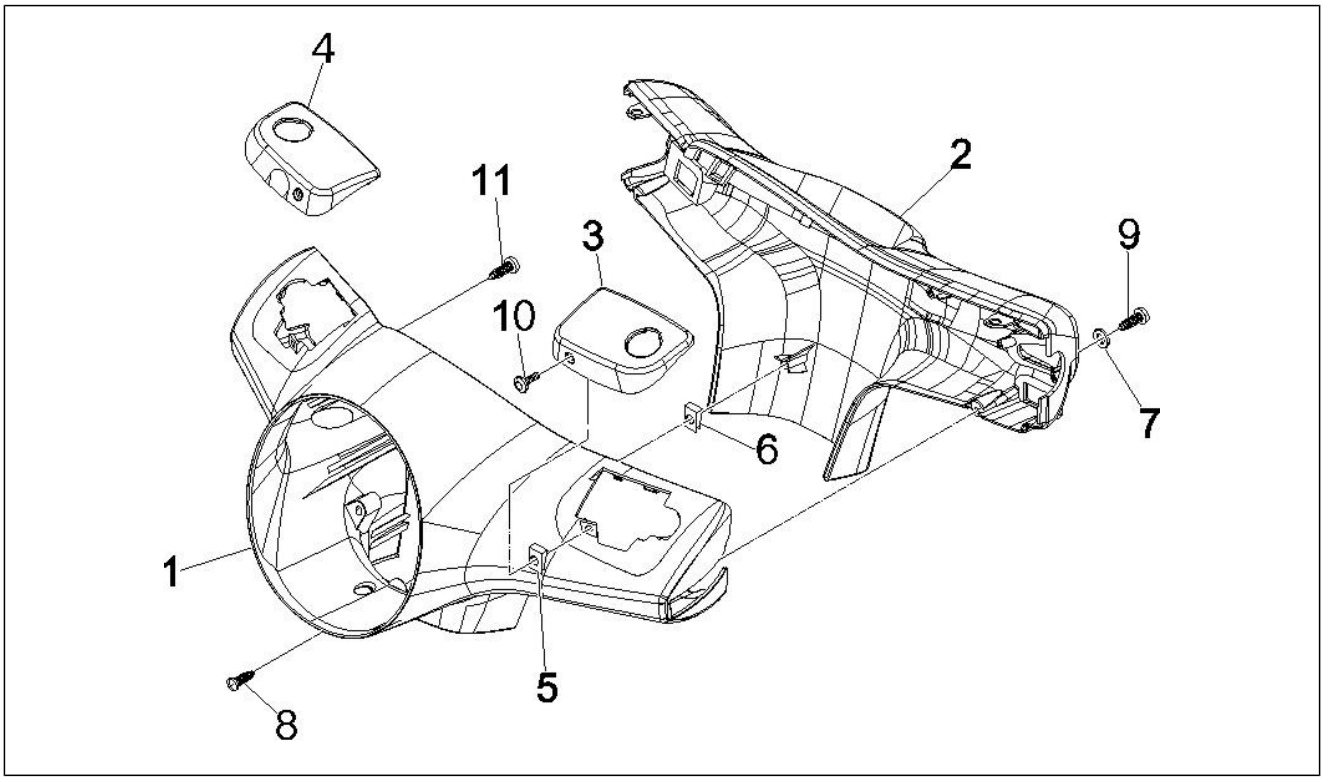

Pos.	Código	Descripción	Cant.	Variantes
1	623448	Cubre manillar delantero	1	
1	6234480087	Cubierta delantera del manillar	1	**COLOR VEHÍCULO:**Blanco[724]
1	62344800BM	Cubierta delantera del manillar	1	**COLOR VEHÍCULO:**Blanco diamante[525]
1	62344800D9	Cubierta delantera del manillar	1	**COLOR VEHÍCULO:**Azul Signal[211/A]
1	62344800DE	Cubre manillar delantero	1	**COLOR VEHÍCULO:**Midnight[222/A]
1	62344800EB	Cubierta delantera del manillar	1	**COLOR VEHÍCULO:**Gris Caliente[735/A] **COLOR VEHÍCULO:**Gris Stone[174] **COLOR VEHÍCULO:**Gris[741/A]
1	62344800EI	Cubre manillar delantero	1	**COLOR VEHÍCULO:**Gris Stardust[760/A]
1	62344800F2	Cubre manillar delantero	1	**COLOR VEHÍCULO:**Gris Excalibur[738/A] **COLOR VEHÍCULO:**NVG3FACU03[NVG3FACU03]
1	62344800F3	Cubierta delantera del manillar	1	**COLOR VEHÍCULO:**Ciruelo Daring Plum[146]
1	62344800VC	Cubierta delantera del manillar	1	**COLOR VEHÍCULO:**Verde Iguana[318]
1	652681	Cubre manillar delantero	1	
1	65268100DE	Cubre manillar delantero	1	**COLOR VEHÍCULO:**Midnight[222/A]
1	65268100F2	Cubre manillar delantero	1	**COLOR VEHÍCULO:**Gris Excalibur[738/A]
1	65268100F3	Cubierta delantera del manillar	1	**COLOR VEHÍCULO:**Ciruelo Daring Plum[146]
1	65268100ND	Cubierta delantera del manillar	1	**COLOR VEHÍCULO:** Negro[141]
2	623447	Cubre manillar tras.	1	
2	6234470087	Cubierta trasera manillar	1	**COLOR VEHÍCULO:**Blanco[724]
2	62344700DE	Cubre manillar tras.	1	**COLOR VEHÍCULO:**Midnight[222/A]
2	62344700F2	Cubre manillar tras.	1	**COLOR VEHÍCULO:**Gris Excalibur[738/A] **COLOR VEHÍCULO:**NVG3FACU03[NVG3FACU03]
2	62344700F3	Cubierta trasera manillar	1	**COLOR VEHÍCULO:**Ciruelo Daring Plum[146]
2	62344700ND	Cubre manillar tras.	1	**COLOR VEHÍCULO:**Negro Grafito[79/A] **COLOR VEHÍCULO:** Negro[141]
2	652682	Cubre manillar tras.	1	
2	65268200DE	Cubre manillar tras.	1	**COLOR VEHÍCULO:**Midnight[222/A]
2	65268200F2	Cubre manillar tras.	1	**COLOR VEHÍCULO:**Gris Excalibur[738/A]

Grupo	Manillar/Dirección
Código	03.01
Descripción	Coberturas manillar
Revisión	1

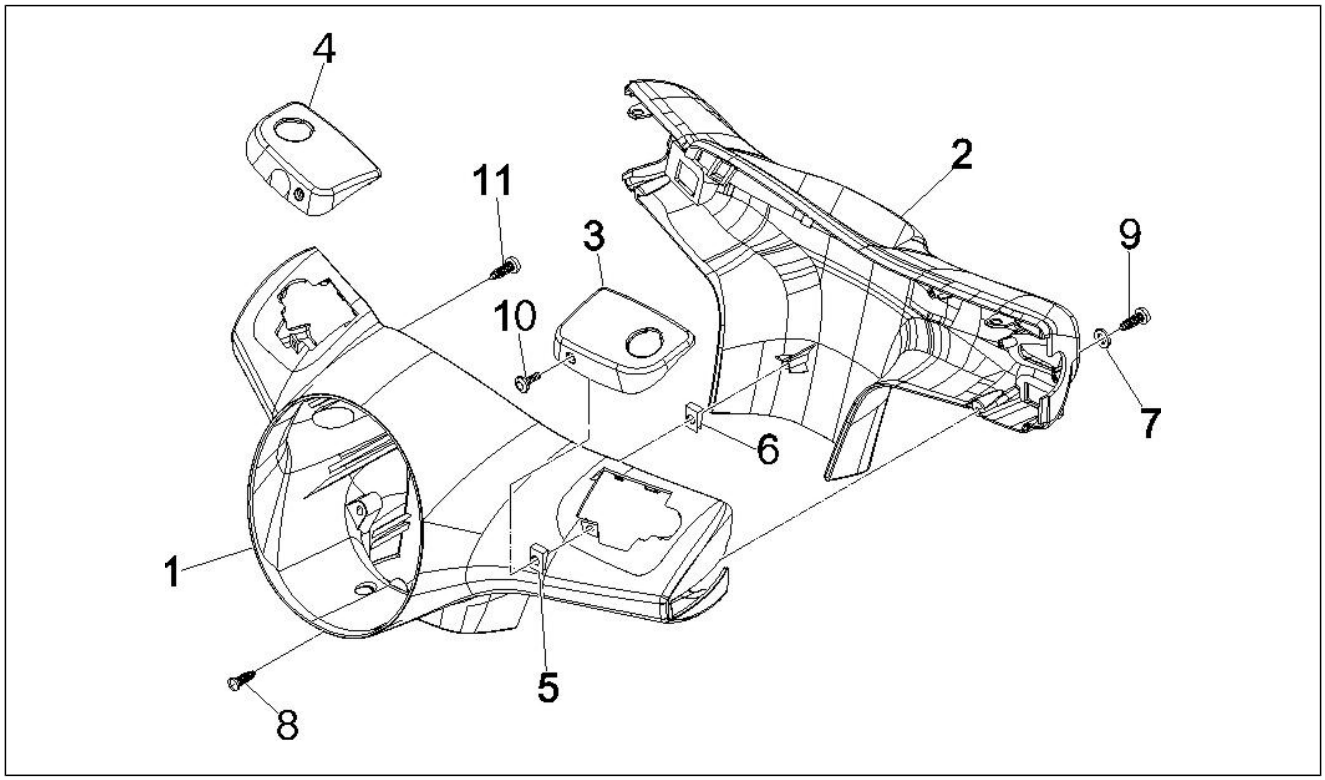

Pos.	Código	Descripción	Cant.	Variantes
2	65268200F3	Cubierta trasera manillar	1	**COLOR VEHÍCULO:**Ciruelo Daring Plum[146]
2	65268200ND	Cubierta trasera manillar	1	**COLOR VEHÍCULO:** Negro[141]
3	599678	Tapa de la bomba izq.	1	
3	5996780087	Tapa bomba izq.	1	**COLOR VEHÍCULO:**Blanco[724]
3	59967800D9	Tapa bomba izq.	1	**COLOR VEHÍCULO:**Azul Signal[211/A]
3	59967800DE	Tapa de la bomba izq.	1	**COLOR VEHÍCULO:**Midnight[222/A]
3	59967800EB	Tapa bomba izq.	1	**COLOR VEHÍCULO:**Gris Caliente[735/A] **COLOR VEHÍCULO:**Gris[741/A] **COLOR VEHÍCULO:**Gris Stone[174]
3	59967800EI	Tapa bomba izq.	1	**COLOR VEHÍCULO:**Gris Stardust[760/A]
3	59967800F2	Tapa bomba izq.	1	**COLOR VEHÍCULO:**Gris Excalibur[738/A] **COLOR VEHÍCULO:**NVG3FACU03[NVG3FACU03]
3	59967800F3	Tapa bomba izq.	1	**COLOR VEHÍCULO:**Ciruelo Daring Plum[146]
3	59967800ND	Tapa bomba izq.	1	**COLOR VEHÍCULO:**Negro Grafito[79/A] **COLOR VEHÍCULO:** Negro[141]
3	59967800VC	Tapa bomba izq.	1	**COLOR VEHÍCULO:**Verde Iguana[318]
3	621917	Tapa bomba izq.	1	
3	6219170087	Tapa bomba izq.	1	**COLOR VEHÍCULO:**Blanco[724]
3	62191700BM	Tapa bomba izq.	1	**COLOR VEHÍCULO:**Blanco diamante[525]
3	62191700D9	Tapa bomba izq.	1	**COLOR VEHÍCULO:**Azul Signal[211/A]
3	62191700DE	Tapa bomba izq.	1	**COLOR VEHÍCULO:**Midnight[222/A]
3	62191700EB	Tapa bomba izq.	1	**COLOR VEHÍCULO:**Gris Caliente[735/A] **COLOR VEHÍCULO:**Gris[741/A] **COLOR VEHÍCULO:**Gris Stone[174]
3	62191700EI	Tapa bomba izq.	1	**COLOR VEHÍCULO:**Gris Stardust[760/A]
3	62191700F2	Tapa bomba izq.	1	**COLOR VEHÍCULO:**Gris Excalibur[738/A] **COLOR VEHÍCULO:**NVG3FACU03[NVG3FACU03]
3	62191700F3	Tapa bomba izq.	1	**COLOR VEHÍCULO:**Ciruelo Daring Plum[146]
3	62191700ND	Tapa bomba izq.	1	**COLOR VEHÍCULO:**Negro Grafito[79/A] **COLOR VEHÍCULO:** Negro[141]

Grupo	Manillar/Dirección
Código	03.01
Descripción	Coberturas manillar
Revisión	1

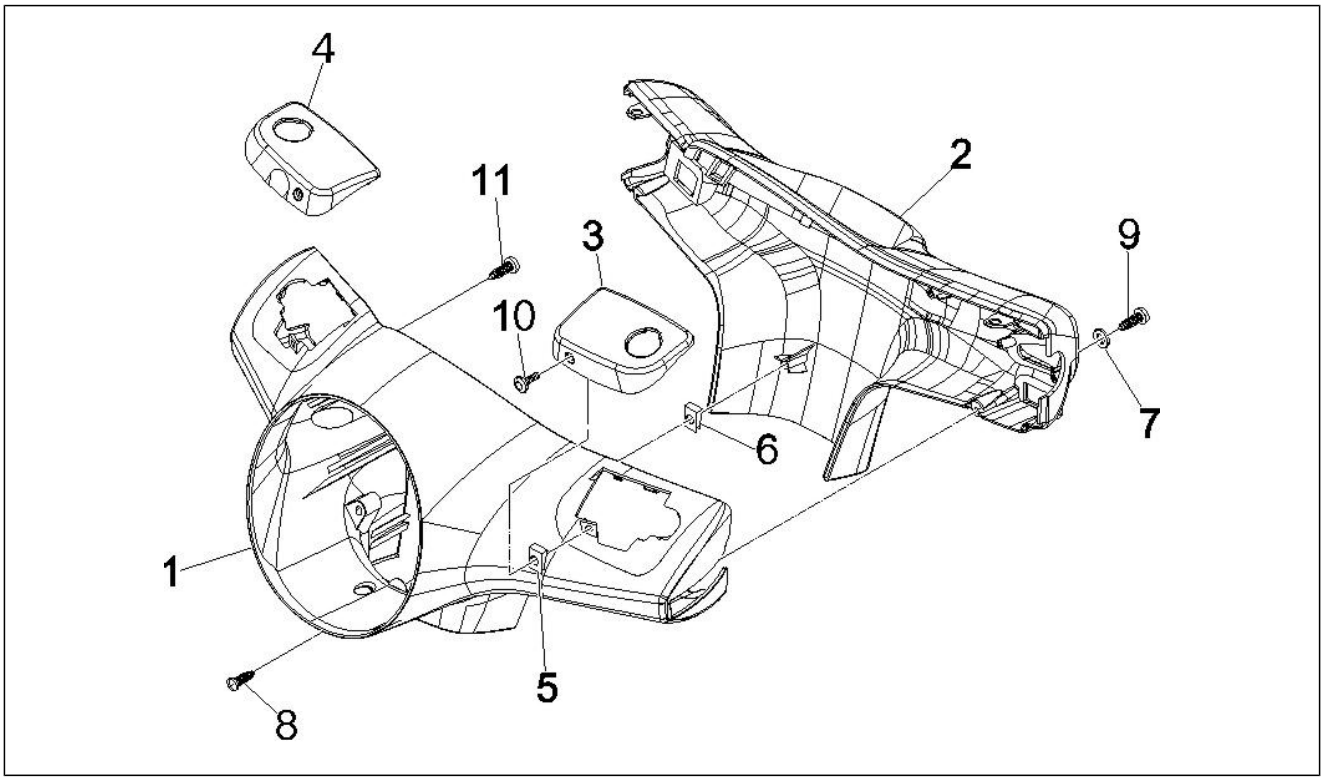

Pos.	Código	Descripción	Cant.	Variantes
3	62191700VC	Tapa bomba izq.	1	**COLOR VEHÍCULO:**Verde Iguana[318]
4	599679	Tapa bomba derecha	1	
4	5996790087	Tapa bomba derecha	1	**COLOR VEHÍCULO:**Blanco[724]
4	59967900D9	Tapa bomba derecha	1	**COLOR VEHÍCULO:**Azul Signal[211/A]
4	59967900DE	Tapa bomba derecha	1	**COLOR VEHÍCULO:**Midnight[222/A]
4	59967900EB	Tapa bomba derecha	1	**COLOR VEHÍCULO:**Gris Caliente[735/A] **COLOR VEHÍCULO:**Gris Stone[174] **COLOR VEHÍCULO:**Gris[741/A]
4	59967900EI	Tapa bomba derecha	1	**COLOR VEHÍCULO:**Gris Stardust[760/A]
4	59967900F2	Tapa bomba derecha	1	**COLOR VEHÍCULO:**Gris Excalibur[738/A] **COLOR VEHÍCULO:**NVG3FACU03[NVG3FACU03]
4	59967900F3	Tapa bomba derecha	1	**COLOR VEHÍCULO:**Ciruelo Daring Plum[146]
4	59967900ND	Tapa bomba derecha	1	**COLOR VEHÍCULO:**Negro Grafito[79/A] **COLOR VEHÍCULO:** Negro[141]
4	59967900VC	Tapa bomba derecha	1	**COLOR VEHÍCULO:**Verde Iguana[318]
4	621918	Tapa bomba derecha	1	
4	6219180087	Tapa bomba derecha	1	**COLOR VEHÍCULO:**Blanco[724]
4	62191800BM	Tapa bomba derecha	1	**COLOR VEHÍCULO:**Blanco diamante[525]
4	62191800D9	Tapa bomba derecha	1	**COLOR VEHÍCULO:**Azul Signal[211/A]
4	62191800DE	Tapa bomba derecha	1	**COLOR VEHÍCULO:**Midnight[222/A]
4	62191800EB	Tapa bomba derecha	1	**COLOR VEHÍCULO:**Gris Caliente[735/A] **COLOR VEHÍCULO:**Gris Stone[174] **COLOR VEHÍCULO:**Gris[741/A]
4	62191800EI	Tapa bomba derecha	1	**COLOR VEHÍCULO:**Gris Stardust[760/A]
4	62191800F2	Tapa bomba derecha	1	**COLOR VEHÍCULO:**Gris Excalibur[738/A] **COLOR VEHÍCULO:**NVG3FACU03[NVG3FACU03]
4	62191800F3	Tapa bomba derecha	1	**COLOR VEHÍCULO:**Ciruelo Daring Plum[146]
4	62191800ND	Tapa bomba derecha	1	**COLOR VEHÍCULO:**Negro Grafito[79/A] **COLOR VEHÍCULO:** Negro[141]
4	62191800VC	Tapa bomba derecha	1	**COLOR VEHÍCULO:**Verde Iguana[318]

Grupo	Manillar/Dirección
Código	03.01
Descripción	Coberturas manillar
Revisión	1

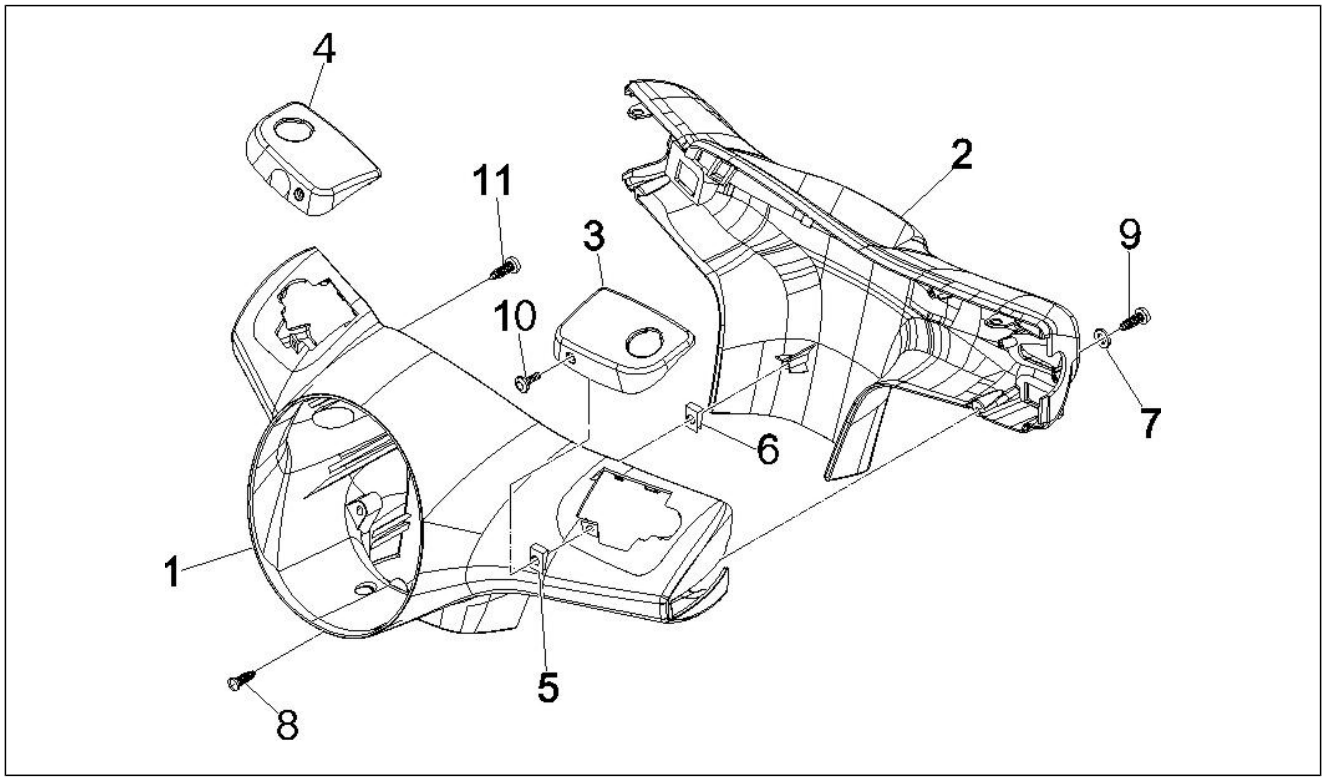

Pos.	Código	Descripción	Cant.	Variantes
5	959263	chapa	2	
6	CM017409	Placa elastica	1	
7	003053	Arandela	2	
8	258249	Tornillo 4,2x19	1	
9	267115	Tornillo autorrosc. M4x16	2	
10	268596	Tornillo autorrosc. D4x13	2	
11	294678	Tornillo autorrosc. 3.5x16	2	

Grupo	Manillar/Dirección
Código	03.02
Descripción	Tablero de instrumentos - Cruscotto
Revisión	1

Pos.	Código	Descripción	Cant.	Variantes
1	583621	Tablero de instr.	1	
2	639414	Transparente grupo instrumentos ECIE	1	
3	580886	Reloj digital	1	
4	018575	Tornillo M5x10	1	
5	270793	Tornillo TBCIC 3,8x16	4	
6	006078	Arandela plana 12x5.2x1	1	
7	016405	Arandela elástica 8,5x5,1x1,5	1	

Grupo	Manillar/Dirección
Código	03.06
Descripción	Manillar - Bomba freno
Revisión	1

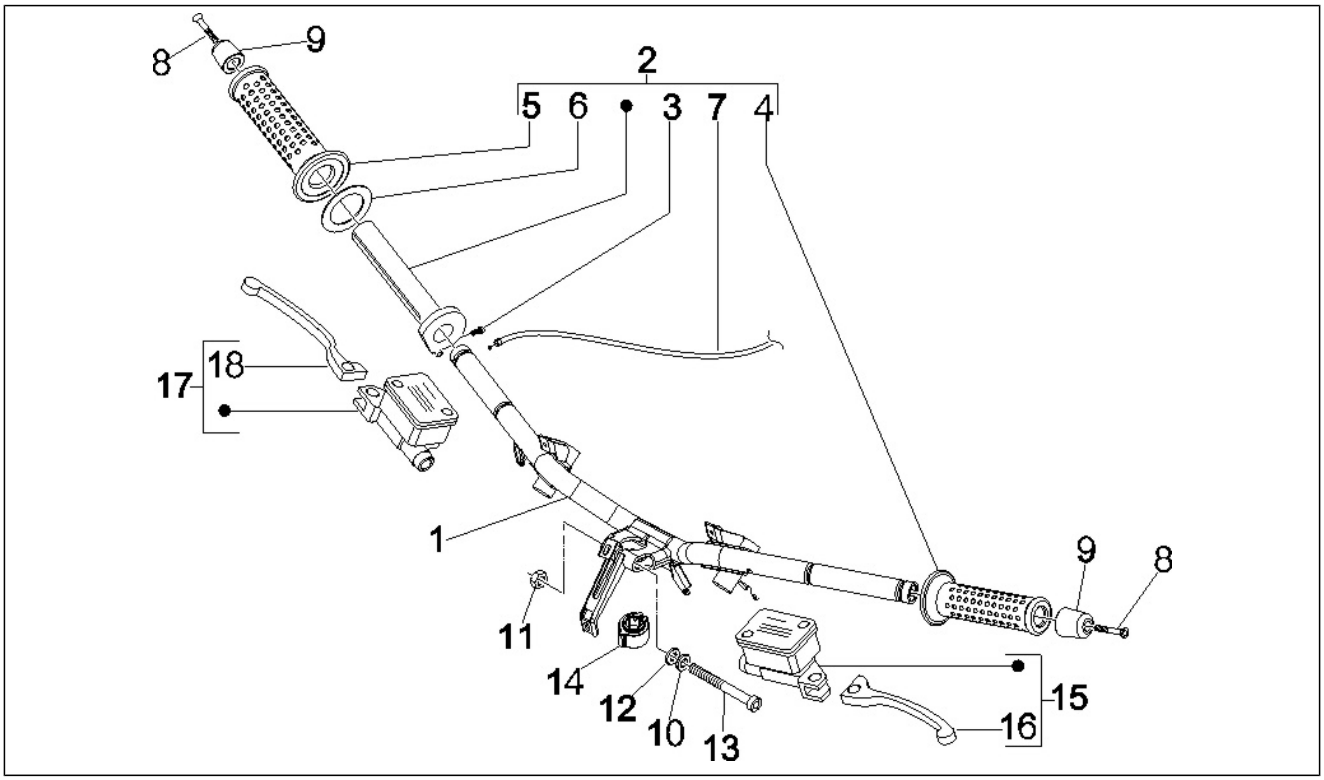

Pos.	Código	Descripción	Cant.	Variantes
1	623536	***MANILLAR	1	
2	CM060950	Manguito	1	
3	123394	Tornillo con casquillo	2	
4	271452	Puño izq.	1	
5	271453	Puño der.	1	
6	562923	Anillo 38,3x27x1,2	1	
7	CM073301	Transmisión	1	
8	271434	Vite M6x55	2	
9	582034	Termin.peso antivib.	2	
10	012543	Arandela elástica plana con dentado interno 17x10,3x2	1	
11	015330	Tuerca M10	1	
12	178790	Arandela plana 22x10,3x2,5	1	
13	223605	Tornillo	1	
14	582828	Collarín	1	
15	CM074801	Bomba freno trasero (Heng Tong)	1	
16	646833	Palanca de freno	1	
17	CM074901	Bomba del freno delantero completa (Heng Tong)	1	
18	646833	Palanca de freno	1	

Grupo	Suspensiones - Ruedas
Código	04.01
Descripción	Brazo oscilante
Revisión	1

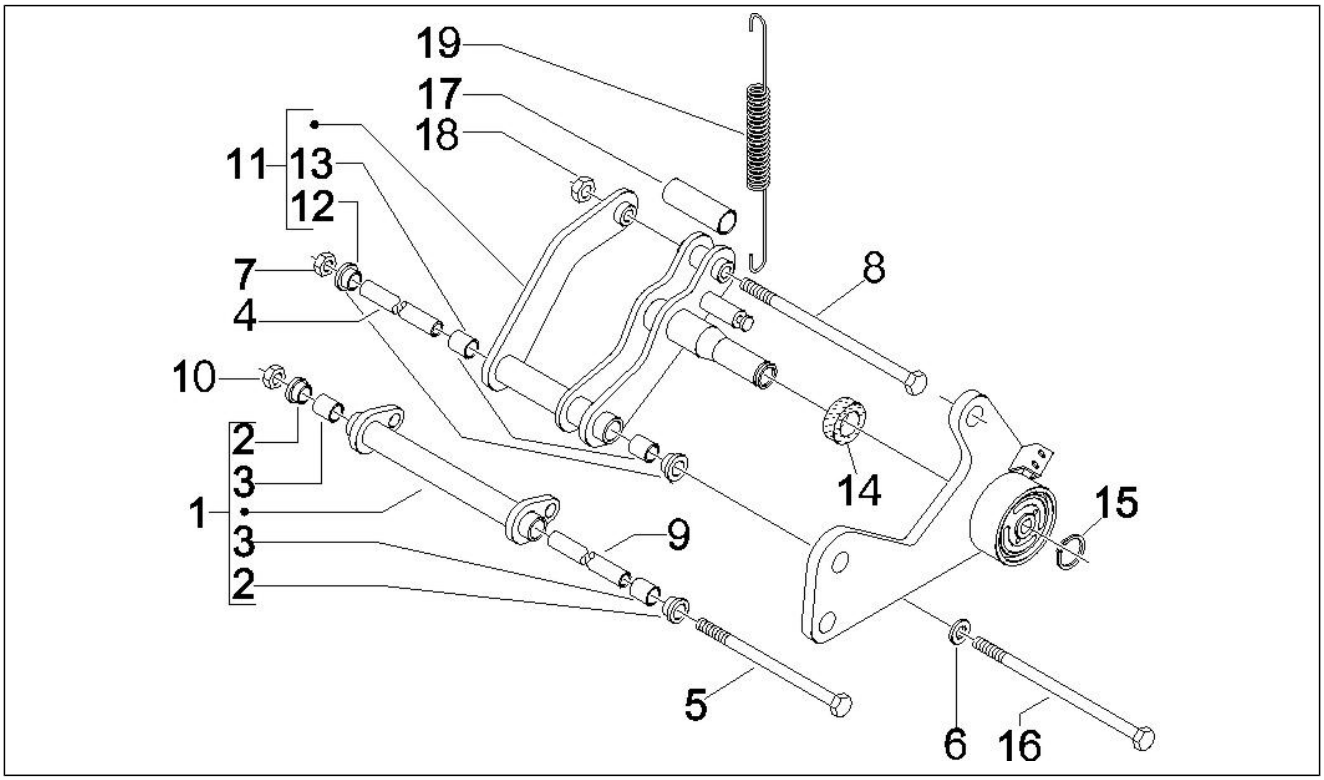

Pos.	Código	Descripción	Cant.	Variantes
1	598869	Brazo oscilante	1	
2	598917	Buje	2	
3	600161	Jaula rodillos	2	
4	597857	Distanciador	1	
5	597914	Tornillo hexagonal M12x324	1	
6	266845	Arandela	1	
7	271740	Tuerca M12	1	
8	271807	Tornillo c. hex. M10x202	1	
9	CM067801	Distanciador L=183 mm	1	
10	232108	Tuerca de seguridad M10	1	
11	599246	Brazo oscilante lado motor	1	
12	597317	Buje	2	
13	597374	Jaula rodillos	2	
14	599250	Casquillo elástico	1	
15	006416	Anillo de retención	1	
16	598237	Tornillo	1	
17	599077	Distanciador	1	
18	564878	Tuerca	1	
19	599059	Muelle	1	

Grupo	Suspensiones - Ruedas
Código	04.02
Descripción	Horquilla/Tubo direccion - Conjunto tejuelos
Revisión	1

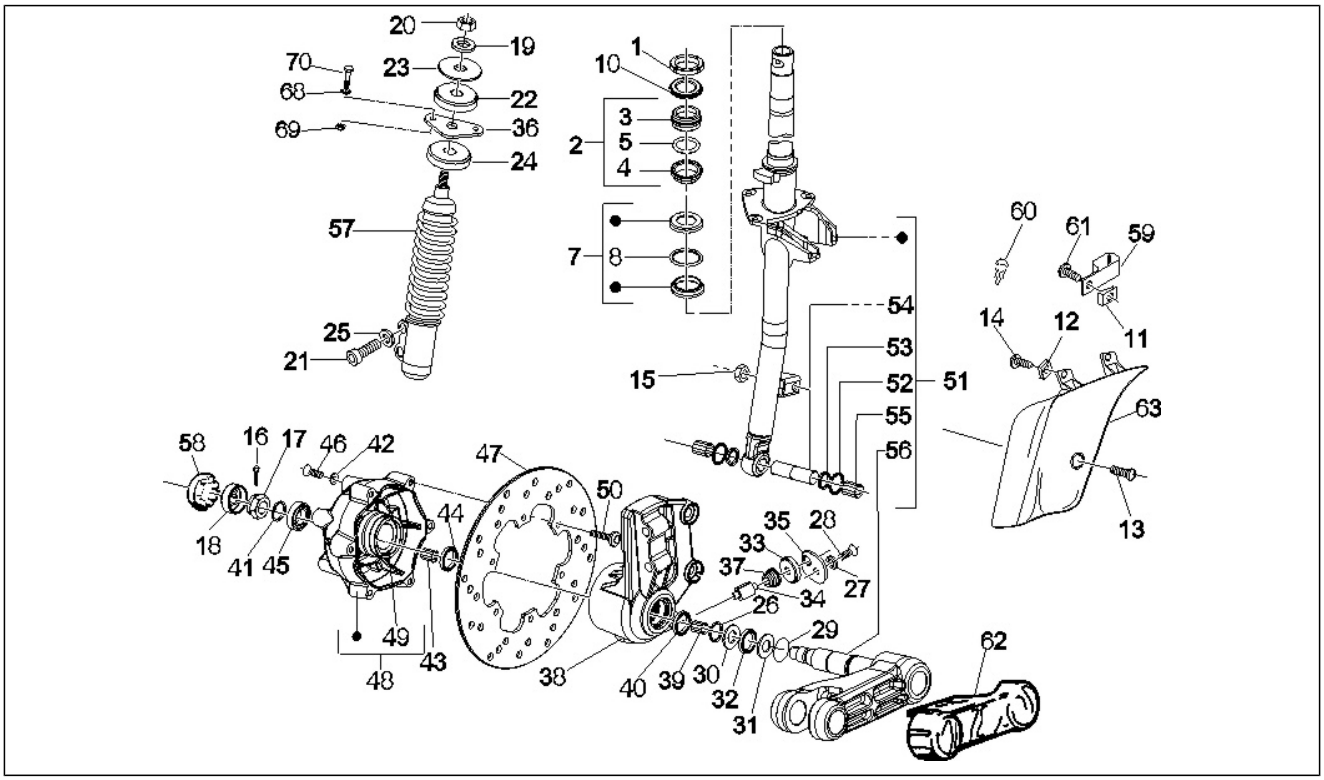

Pos.	Código	Descripción	Cant.	Variantes
1	011109	Tuerca anular del tubo de la dirección	1	
2	CM061303	Anillo de rodadura superior	1	
3	055986	Virola	1	
4	056641	Alojamiento superior	1	
5	077024	Jaula de bolas	1	
6	564257	Jaula de bolas	1	
7	56003R	Gr. coj. de dir.	1	
7	CM061304	Anillo de rodadura inferior	1	
8	077023	Jaula de bolas	1	
9	564260	Jaula de bolas	1	
10	582787	Placa segur. direc.	1	
11	CM017410	Placa elastica	1	
12	CM017410	Placa elastica	2	
13	259348	Tornillo +espiga	1	
14	259349	Tornillo M4,2x13	2	
15	969224	Tuerca	1	
16	012789	Clavija	1	
17	021114	Tuerca	1	
18	177609	Casquete	1	
19	012535	Arandela	1	
20	021210	Tuerca	1	
21	149104	Tornillo Allen M8x40	2	
22	174085	Taco	1	
23	174088	Arandela	1	
24	174874	Taco	1	
25	709047	Arandela elástica	2	
26	006422	Anillo	1	
27	006975	Arandela Ø5,3xØ10x0,5	1	

Grupo	Suspensiones - Ruedas
Código	04.02
Descripción	Horquilla/Tubo direccion - Conjunto tejuelos
Revisión	1

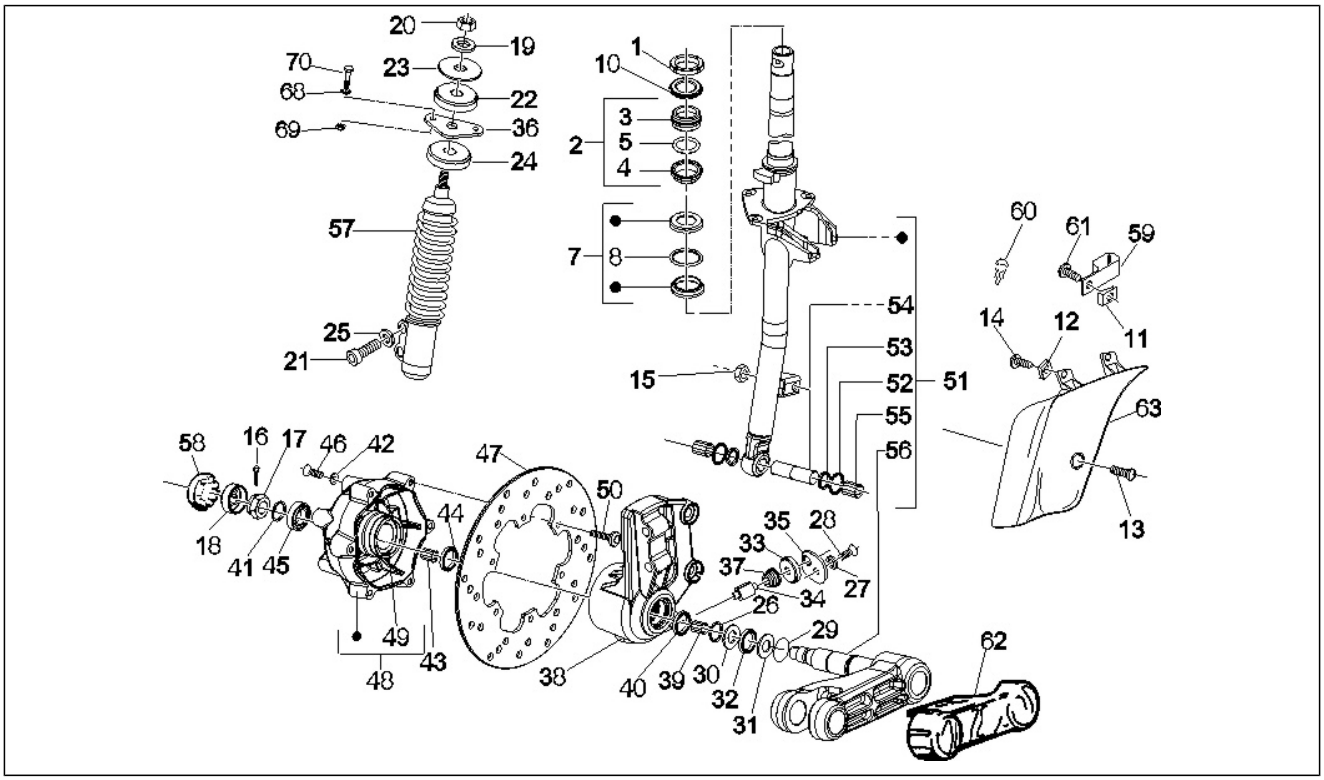

Pos.	Código	Descripción	Cant.	Variantes
28	031058	Tornillo M5x16	1	
29	177408	Junta tórica	1	
30	177414	Arandela	1	
31	177445	Arandela	1	
32	177521	Anillo	1	
33	266841	Taco	1	
34	267819	Carrete	1	
35	269118	Placa	1	
36	273693	Mensula	1	
37	564053	Soporte	1	
38	597758	Soporte	1	
39	177436	Casquillo	2	
40	177494	Anillo	1	
41	006635	Anillo elástico	1	
42	006966	Arandela elástica 6,4x11x0,5	6	
43	177442	Cojinete de agujas	1	
44	177443	Gasket ring	1	
45	177610	Cojinete	1	
46	271147	Tornillo M6x20	6	
47	564573	Disco freno	1	
48	598654	Cubo	1	
50	601031	Tornillo	6	
51	6009605	Tubo de la dirección	1	
52	006731	Junta	2	
53	119219	Gasket ring	2	
54	177451	Pasador	1	
55	198513	Casquillo	2	
56	56140R5	Brazo suspensi¾n	1	

Grupo	Suspensiones - Ruedas
Código	04.02
Descripción	Horquilla/Tubo direccion - Conjunto tejuelos
Revisión	1

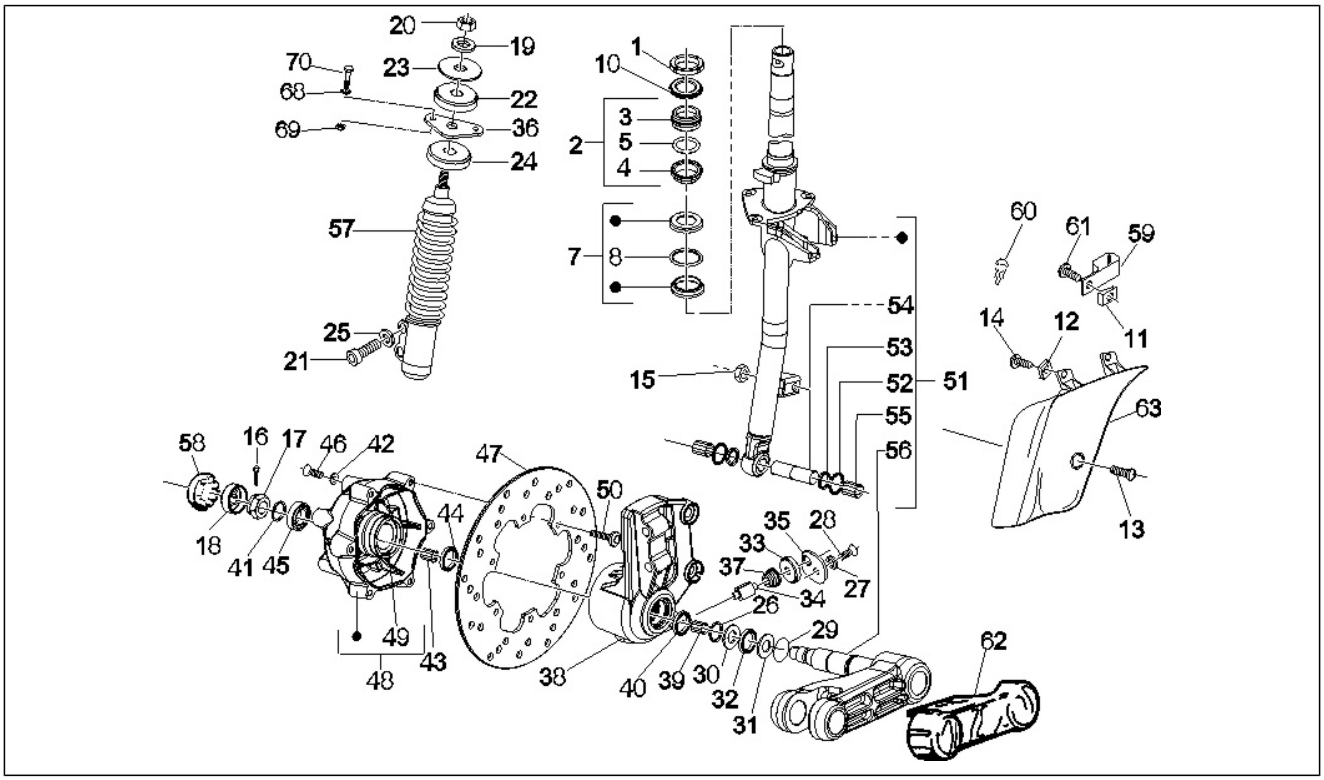

Pos.	Código	Descripción	Cant.	Variantes
57	56192R	Amortiguador	1	
57	56263R	***AMORTIGUADOR DELANT. VESPA GTS	1	
57	56286R	Del.Amortiguador cpl.	1	
58	092517	Tapón	1	
59	271477	Abrazadera	1	
60	231590	Clip elástico	1	
61	259349	Tornillo M4,2x13	1	
62	561433	Cubrebrazo de la suspensión delantera	1	
63	598615	Cubierta de la suspensión delantera	1	
63	598615000C	Cubrebrazo de la suspensión delantera	1	**COLOR VEHÍCULO:**Gris Stardust[760/A] **COLOR VEHÍCULO:**Gris Excalibur[738/A]
63	5986150087	***TAPA AMORT.DEL.BLANCO OTTICO 724	1	**COLOR VEHÍCULO:**Blanco[724]
63	59861500BM	***TAPA AMORT.DEL.BLANCO DIAMANTE 525	1	**COLOR VEHÍCULO:**Blanco diamante[525]
63	59861500D9	Cubierta	1	**COLOR VEHÍCULO:**Azul Signal[211/A]
63	59861500DE	Cubierta suspensión delantera	1	**COLOR VEHÍCULO:**Midnight[222/A]
63	59861500EB	Cubierta	1	**COLOR VEHÍCULO:**Gris Caliente[735/A] **COLOR VEHÍCULO:**Gris[741/A] **COLOR VEHÍCULO:**Gris Stone[174]
63	59861500F2	Cubierta suspensión delantera	1	**COLOR VEHÍCULO:**NVG3FACU03[NVG3FACU03]
63	59861500F2	Cubierta suspensión delantera	1	**COLOR VEHÍCULO:**Gris Excalibur[738/A]
63	59861500F3	***TAPA AMORT.DEL.PRUGNA 146	1	**COLOR VEHÍCULO:**Ciruelo Daring Plum[146]
63	59861500ND	Cubierta suspensión delantera	1	**COLOR VEHÍCULO:**Negro Grafito[79/A] **COLOR VEHÍCULO:** Negro[141]
63	59861500VC	Cubierta	1	**COLOR VEHÍCULO:**Verde Iguana[318]
68	016408	Arandela elástica 13,75x8,15x4,5	2	
69	020108	Tuerca M8x6,5	2	
70	031119	Tornillo c. hex. M8x22	2	

Grupo	Suspensiones - Ruedas
Código	04.10
Descripción	Suspensión trasera - Amortiguador/es
Revisión	1

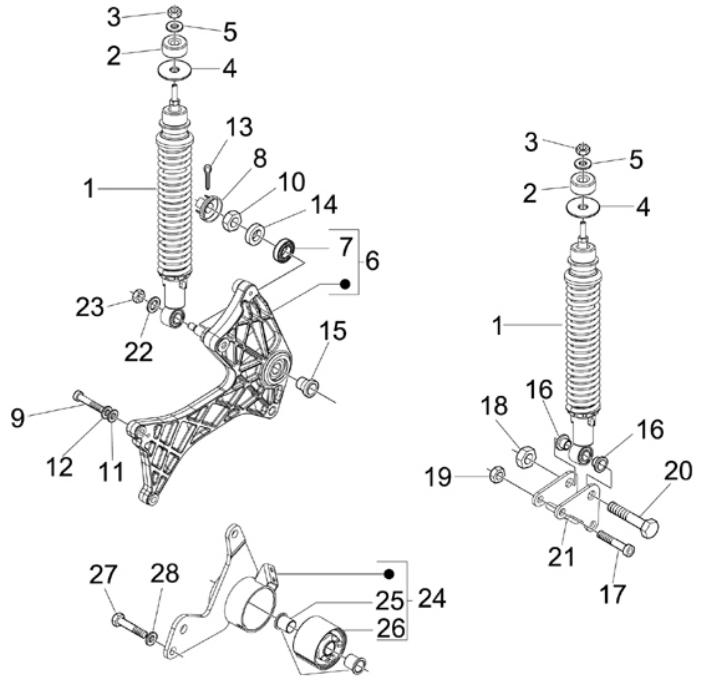

Pos.	Código	Descripción	Cant.	Variantes
1	56234R	Amortiguador post.	2	
2	178150	Tapón superior	2	
3	021108	Tuerca M8	2	
4	267038	Arandela plana	2	
5	016408	Arandela elástica 13,75x8,15x4,5	2	
6	599593	Brazo derecho	1	
7	82545R	Cojinete de bolas	1	
8	194423	Casquete sujeta tuerca	1	
9	149104	Tornillo Allen M8x40	2	
10	563728	Tuerca M16x13	1	
11	013776	Arandela	2	
12	709047	Arandela elástica	2	
13	012789	Clavija	1	
14	597528	Distanciador	1	
15	848039	Espaciador rueda	1	
16	597149	Buje	2	
17	844483	Tornillo Allen M8x50	2	
18	232108	Tuerca de seguridad M10	1	
19	020008	Tuerca M8	2	
20	268158	Torn. CH con reborde M10	1	
21	598143	Placa	1	
22	013962	Arandela	1	
22	016627	Arandela	1	
23	232108	Tuerca de seguridad M10	1	
24	599249	Estribo	1	
25	273460	Buje	2	
26	272750	Casquillo elástico	1	
27	031153	Perno	2	

Grupo	Suspensiones - Ruedas
Código	04.10
Descripción	Suspensión trasera - Amortiguador/es
Revisión	1

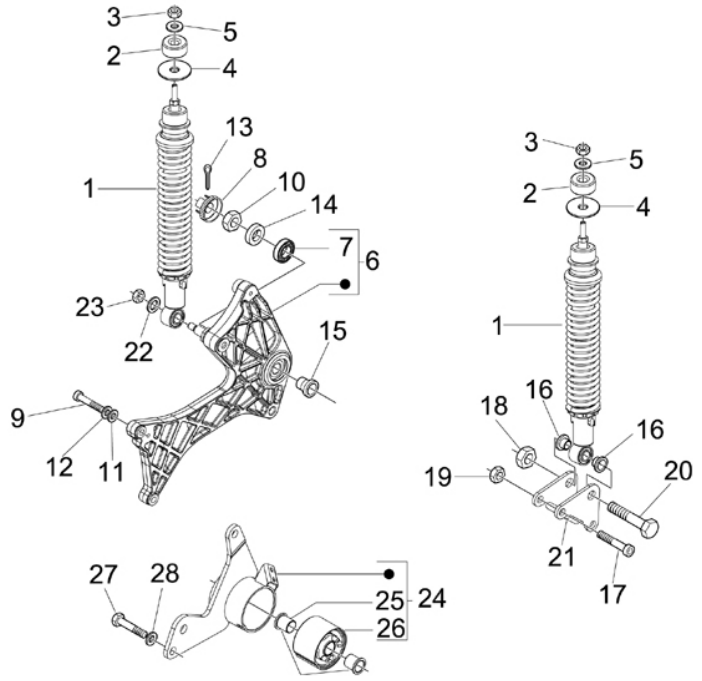

Pos.	Código	Descripción	Cant.	Variantes
28	709646	Arandela	2	

Grupo	Suspensiones - Ruedas
Código	04.11
Descripción	Rueda delantera
Revisión	1

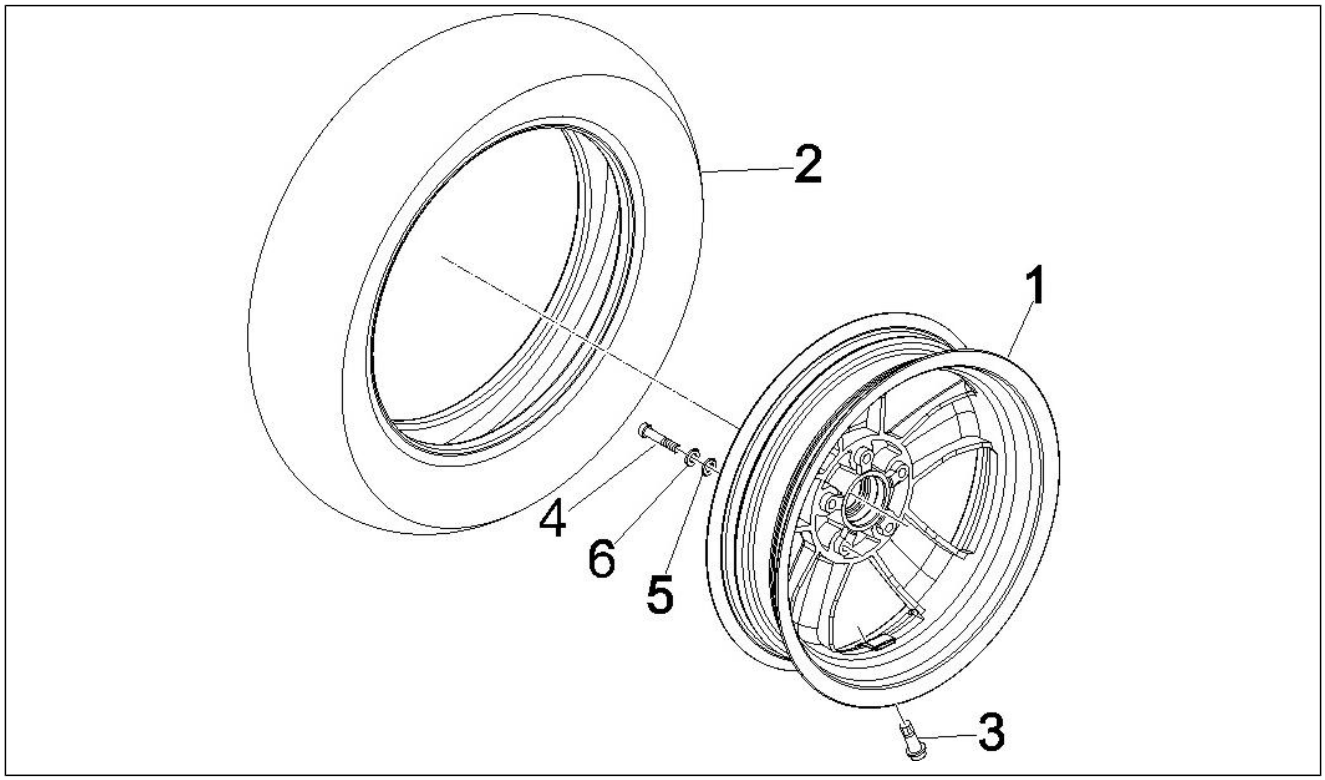

Pos.	Código	Descripción	Cant.	Variantes
1	598619	Rueda	1	
2	597944	Neumático 120/70 R12 (Pirelli)	1	
2	598277	Neumático (Sava) 120/70 R12	1	
3	597679	Vàlvula para tubeless	1	
4	149104	Tornillo Allen M8x40	5	
5	709047	Arandela elástica	5	
6	828961	Arandela plana 8,2x17x2,5	5	

Grupo	Suspensiones - Ruedas
Código	04.12
Descripción	Rueda trasera
Revisión	1

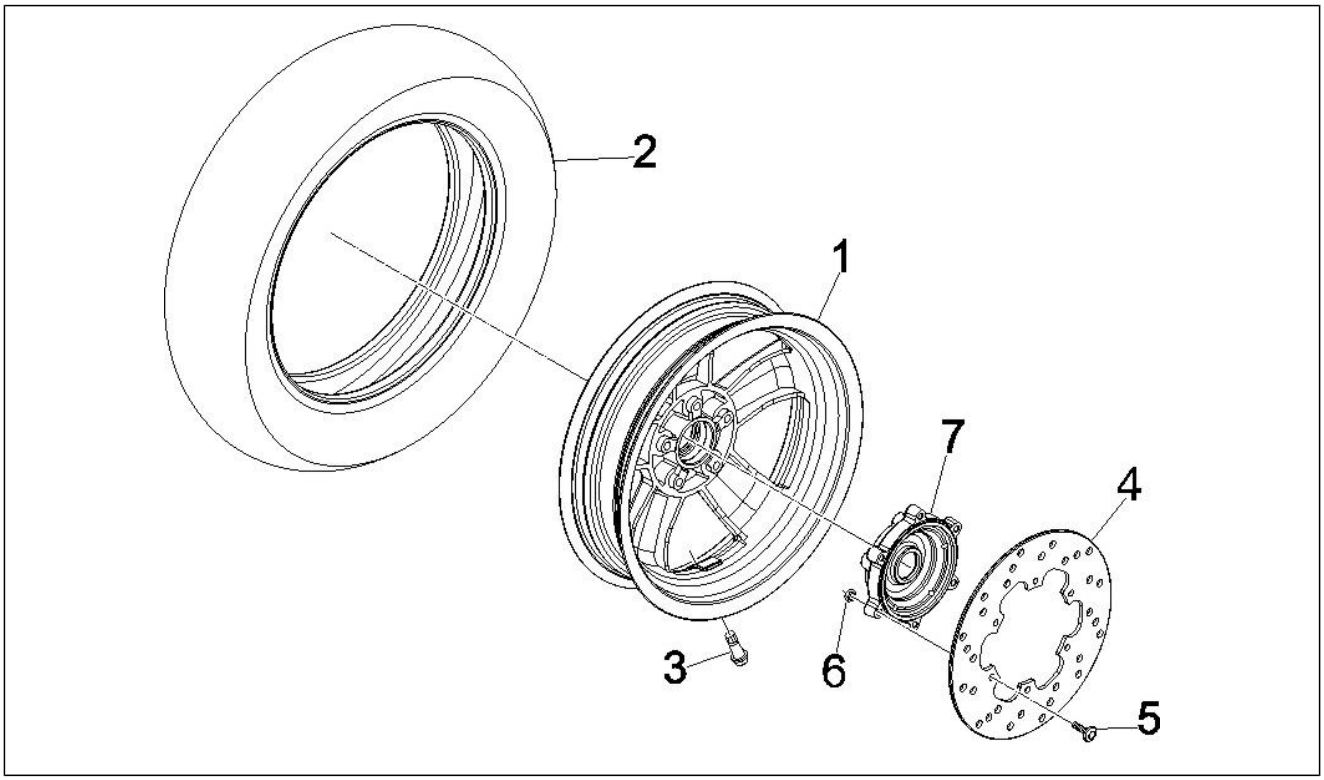

Pos.	Código	Descripción	Cant.	Variantes
1	598619	Rueda	1	
2	597945	Neumático (Pirelli) 130/70-12"	1	
2	598278	Neumático (Sava) 130/70 R12	1	
3	597679	Vàlvula para tubeless	1	
4	564573	Disco freno	1	
5	597564	Tornillo	6	
6	597565	Tuerca de seguridad	6	
7	598715	Buje rueda tras.	1	

Grupo	Instalación de frenos - Transmisiones
Código	05.01
Descripción	Tuberìas frenos - Pinzas del freno
Revisión	1

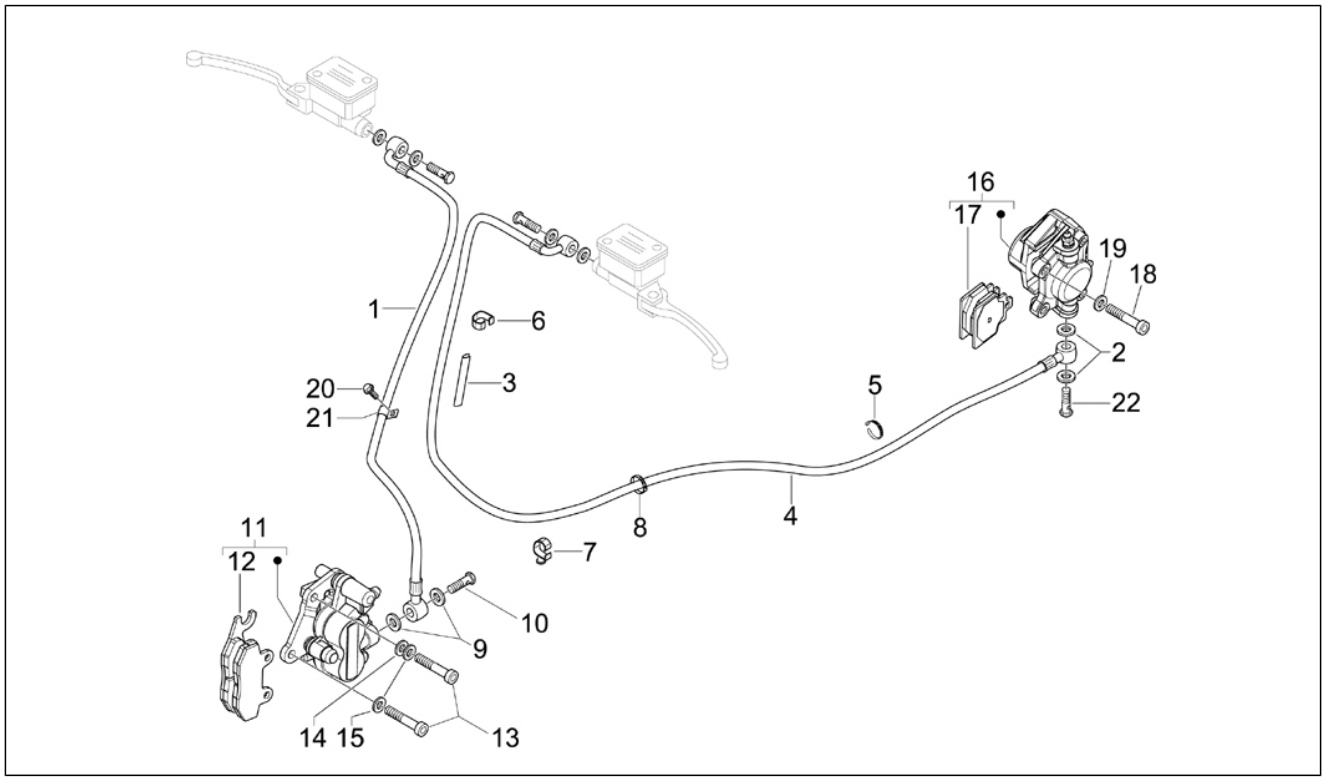

Pos.	Código	Descripción	Cant.	Variantes
1	597856	Tubería hidráulica del freno delantero	1	
2	127927	Junta	2	
3	580160	Protección	1	
4	600195	Tuberìa freno trasero	1	
5	257134	Abrazadera ajustable L=277	1	
6	564761	Abrazadera	1	
7	217280	Abrazadera	1	
8	CM006903	Clip de retención tubos/cables	1	
9	127927	Junta	2	
10	265451	Tornillo tubo aceite M10x18	1	
11	CM068301	Pinza freno (Heng Tong)	1	
12	647078	Par pastillas de freno (Heng Tong)	1	
13	319532	Tornillo	2	
14	003058	Arandela plana 15x8,4x1,5	1	
15	709047	Arandela elástica	2	
16	CM074101	Pinza freno	1	
17	647161	Par pastillas de freno trasero	1	
18	015792	Tornillo M8x30	2	
19	709047	Arandela elástica	2	
20	289731	Tornillo con reborde M6x30	1	
21	597418	Abrazadera	1	

Grupo	Instalación de frenos - Transmisiones
Código	05.03
Descripción	Transmisiónes
Revisión	1

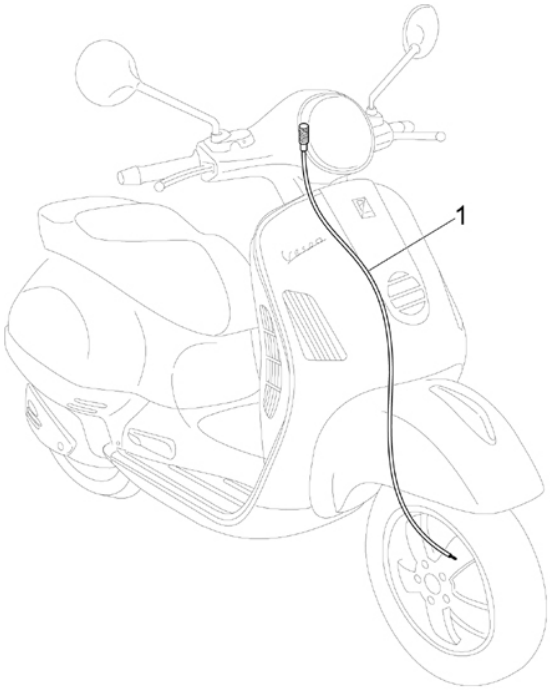

Pos.	Código	Descripción	Cant.	Variantes
1	599350	Transmisión cuenta Km	1	

Grupo	Instalación eléctrica
Código	06.01
Descripción	Conmutadores - Conmutadores - Pulsadores - Interruptores
Revisión	1

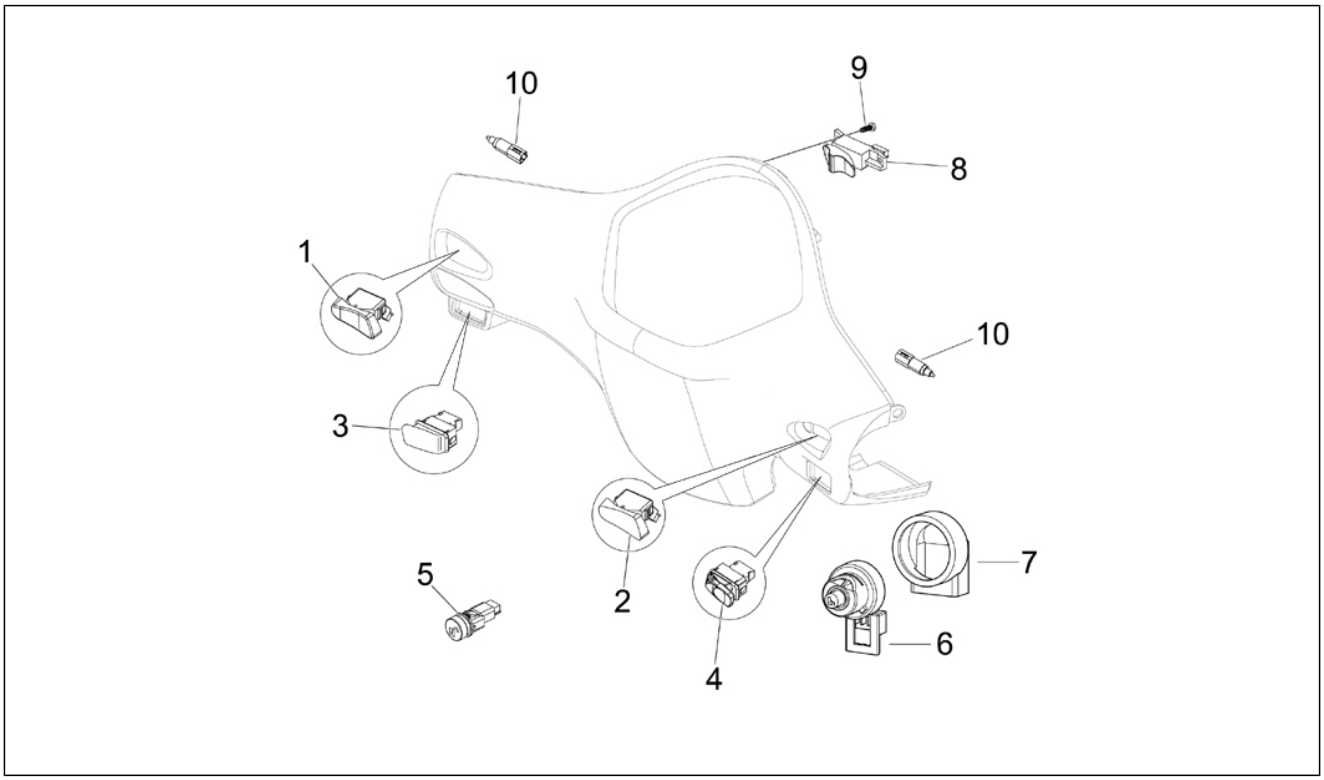

Pos.	Código	Descripción	Cant.	Variantes
1	294877	Desviador luz	1	
2	584599	Interruptor de paro del motor	1	
3	638976	Pulsador clacson	1	
4	638975	Pulsador arranque	1	
5	582988	Pulsador apertura sillín	1	
6	582951	Conmutador de llave	1	
7	582041	Capuchón conmutador	1	
8	294723	Conmutador intermitentes	1	
9	258403	Tornillo autorrosc. 3,5x13	2	
10	583575	Pulsador stop	2	

Grupo	Instalación eléctrica
Código	06.03
Descripción	Faros delanteros - Indicadores de dirección
Revisión	1

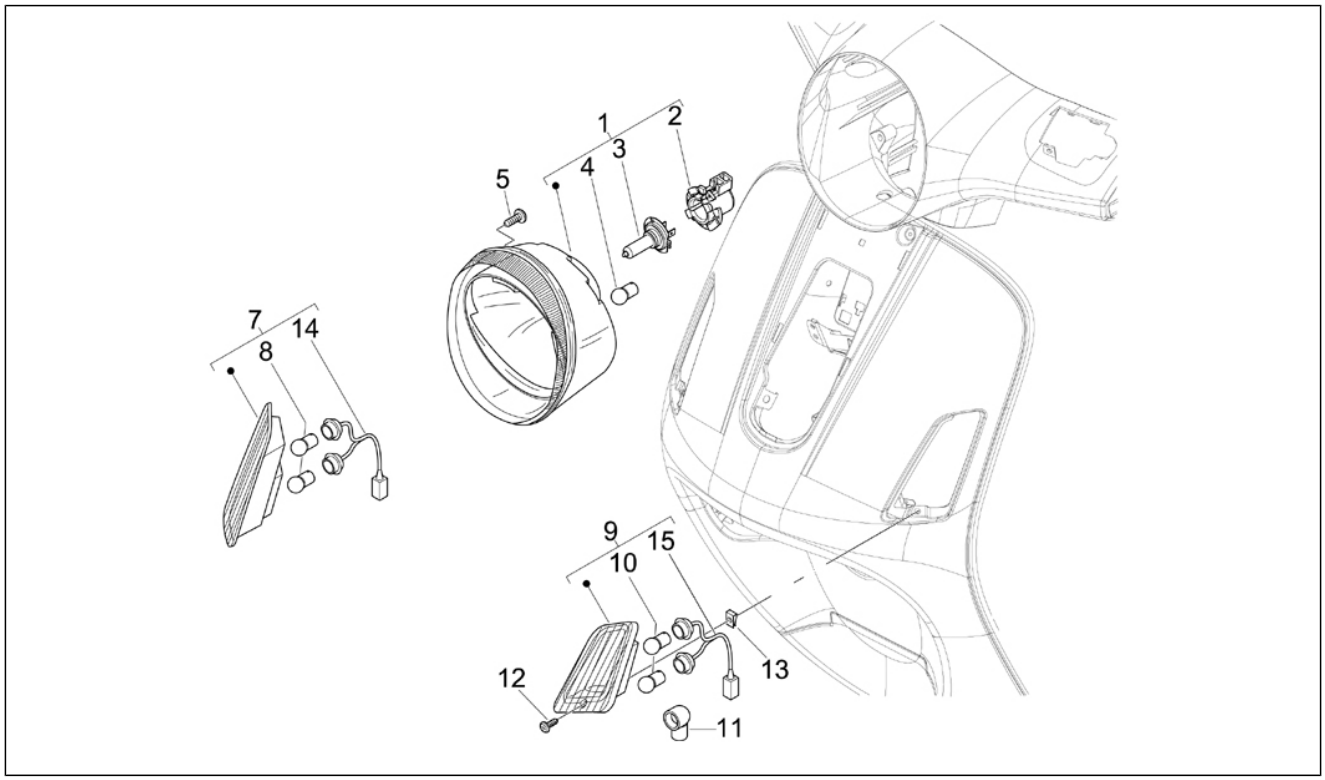

Pos.	Código	Descripción	Cant.	Variantes
1	584977	Proyector compl.	1	
2	253327	Portalámparas	1	
3	292022	Lámpara 12V-5W	1	
4	292723	Lámpara H4 60/55W 12V	1	
5	296458	Tornillo autorrosc. L=35 mm	4	
7	584970	Indicador de dirección	1	
7	638715	Indic. dir. del.der.	1	
8	581904	Lámpara	2	
8	584332	Lámpara 12V-10W	1	
9	584971	Indicador de dirección	1	
9	638716	Indicador direc. del. izq.	1	
10	581904	Lámpara	2	
10	584332	Lámpara 12V-10W	1	
11	250522	Capuchón	2	
12	008457	Torn. autorr. M4,2x19	2	
13	CM017406	Placa	2	
14	583864	Grupo de cables	1	
15	583864	Grupo de cables	1	

Grupo	Instalación eléctrica
Código	06.04
Descripción	Faros traseros - Indicadores de dirección
Revisión	1

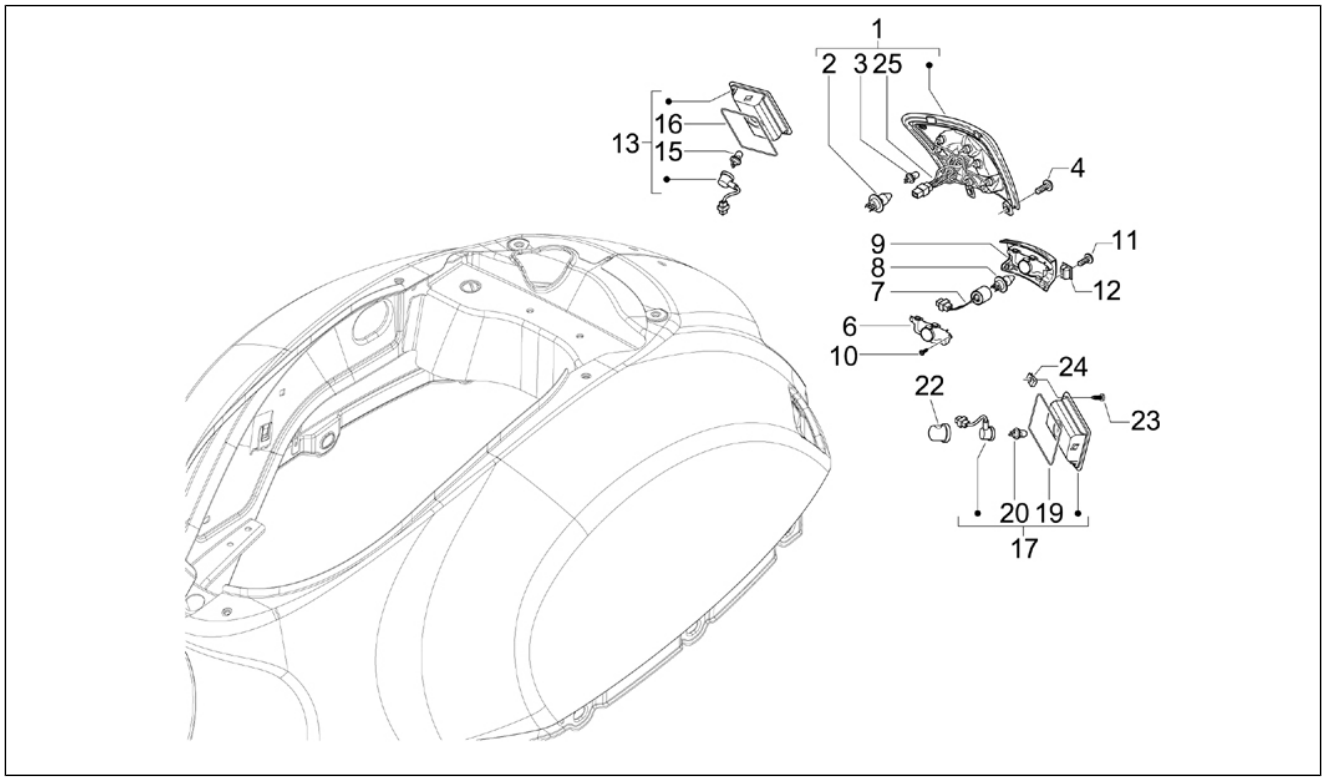

Pos.	Código	Descripción	Cant.	Variantes
1	639181	Faro	1	
2	292022	Lámpara 12V-5W	1	
3	581056	Bombillo todovidrio 12v-2,3w	2	
4	259830	Tornillo métrico M6x20	2	
6	638702	Luz matricula	1	
7	583812	Grupo de cables	1	
8	292022	Lámpara 12V-5W	1	
9	638701	***TAPA PILOTO MATRICULA GT	1	
9	6387010087	***TAPA FARO TRAS.	1	**COLOR VEHÍCULO:**Blanco[724]
9	63870100BM	Luz matricula	1	**COLOR VEHÍCULO:**Blanco diamante[525]
9	63870100D9	Luz matricula	1	**COLOR VEHÍCULO:**Azul Signal[211/A]
9	63870100DE	***TAPA PILOTO MATRICULA GT	1	**COLOR VEHÍCULO:**Midnight[222/A]
9	63870100EB	Luz matricula	1	**COLOR VEHÍCULO:**Gris Caliente[735/A] **COLOR VEHÍCULO:**Gris Stone[174] **COLOR VEHÍCULO:**Gris[741/A]
9	63870100F2	Luz matricula	1	**COLOR VEHÍCULO:**Gris Excalibur[738/A] **COLOR VEHÍCULO:**NVG3FACU03[NVG3FACU03]
9	63870100F3	***TAPA PILOTO MATRICULA GT	1	**COLOR VEHÍCULO:**Ciruelo Daring Plum[146]
9	63870100ND	Luz matricula	1	**COLOR VEHÍCULO:**Negro Grafito[79/A] **COLOR VEHÍCULO:** Negro[141]
9	63870100VC	Luz matricula	1	**COLOR VEHÍCULO:**Verde Iguana[318]
10	018603	Tornillo TBC 3,6x12	2	
11	258249	Tornillo 4,2x19	2	
12	199190	Taco de expansión	2	
13	584972	Indicador de dirección	1	
13	638717	Indicador de dirección	1	
15	181746	Lámpara 12V-10W	1	
15	584332	Lámpara 12V-10W	1	
16	584679	Junta der.	1	

Grupo	Instalación eléctrica
Código	06.04
Descripción	Faros traseros - Indicadores de dirección
Revisión	1

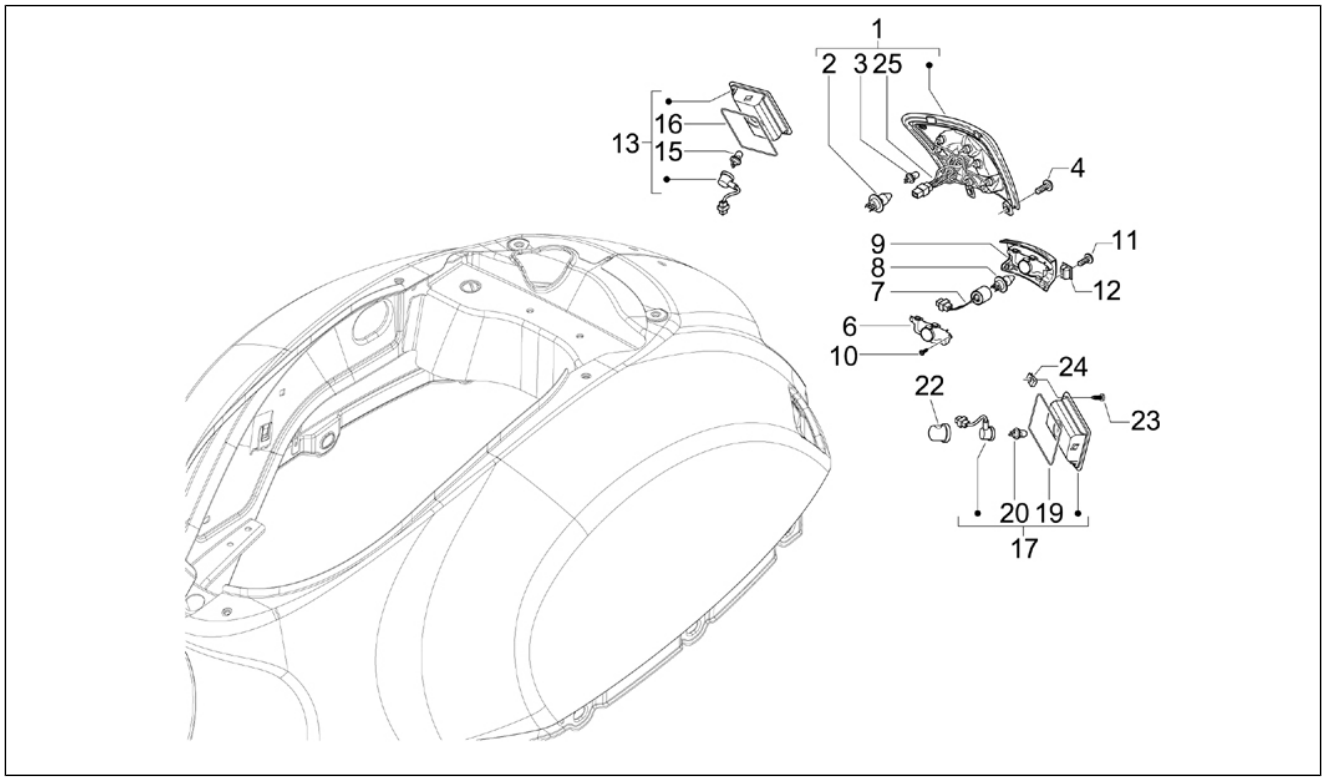

Pos.	Código	Descripción	Cant.	Variantes
17	584973	Indicador de dirección	1	
17	638718	Indicador de dirección	1	
19	584678	Junta izq.	1	
20	181746	Lámpara 12V-10W	1	
20	584332	Lámpara 12V-10W	1	
22	250522	Capuchón	2	
23	008457	Torn. autorr. M4,2x19	2	
24	CM017406	Placa	2	

Grupo	Instalación eléctrica
Código	06.05
Descripción	Telerruptores - Bateria - Claxon
Revisión	1

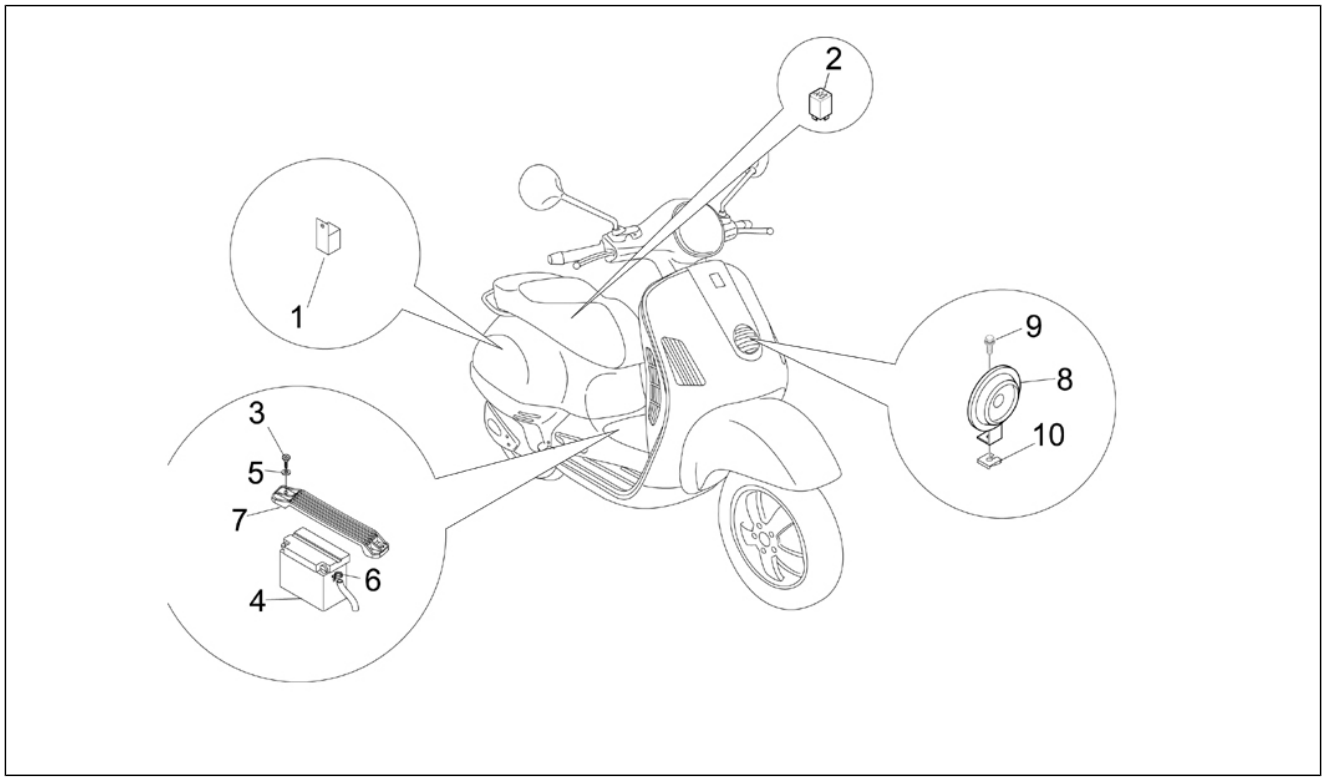

Pos.	Código	Descripción	Cant.	Variantes
1	58099R	Telerruptor 12V-30A	1	
2	584521	Telerruptor 12V-80A	1	
3	259830	Tornillo métrico M6x20	2	
4	583158	Batería (Yuasa) 12V-10Ah	1	
4	584810	Batería 12V-9Ah	1	
5	016406	Arandela elástica 6,4x11,8x1	2	
6	639082	Faja stringitubo	1	
7	621830	Soporte bateria	1	
8	CM071806	Claxon	1	
9	434541	Torn. CH con reborde M6x16	1	
10	254485	Placa elastica M6	1	

Grupo	Instalación eléctrica
Código	06.06
Descripción	Reguladores de tensión - Centralitas electrónicas - Bobina A.T.
Revisión	1

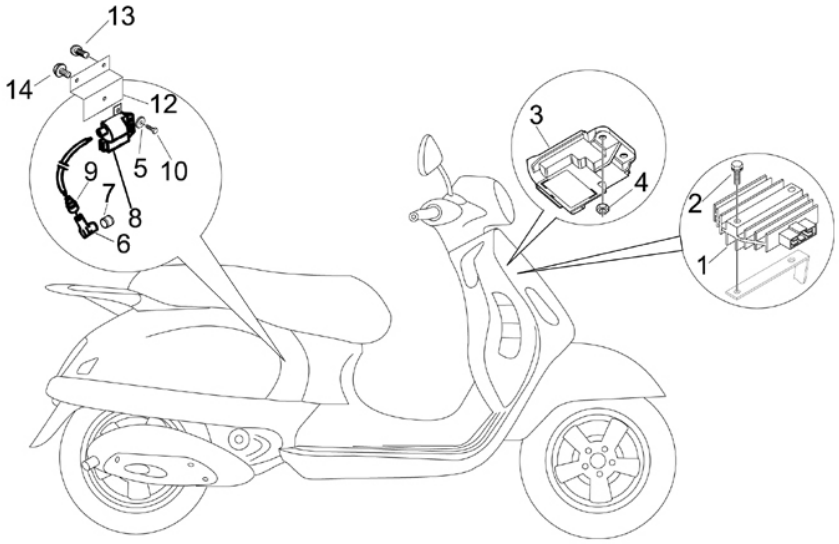

Pos.	Código	Descripción	Cant.	Variantes
1	58090R	Regulador de tensión	1	
2	031091	Tornillo c. hex. M6x22	2	
3	58051R	Centralita electrónica	1	
4	969224	Tuerca	2	
5	012528	Arandela	1	
6	969348	Capuchón blind.	1	
7	828210	Collar de protección bujía	1	
8	829337	Bob.a.t.+cable	1	
9	255473	Capuchón	1	
10	015856	Tornillo M5x21	1	
12	583895	Estribo	1	
13	272836	Tornillo M6x16	1	
14	969296	Torn. CH con reborde M6x10	1	

Grupo	Instalación eléctrica
Código	06.08
Descripción	Grupo cables principal
Revisión	1

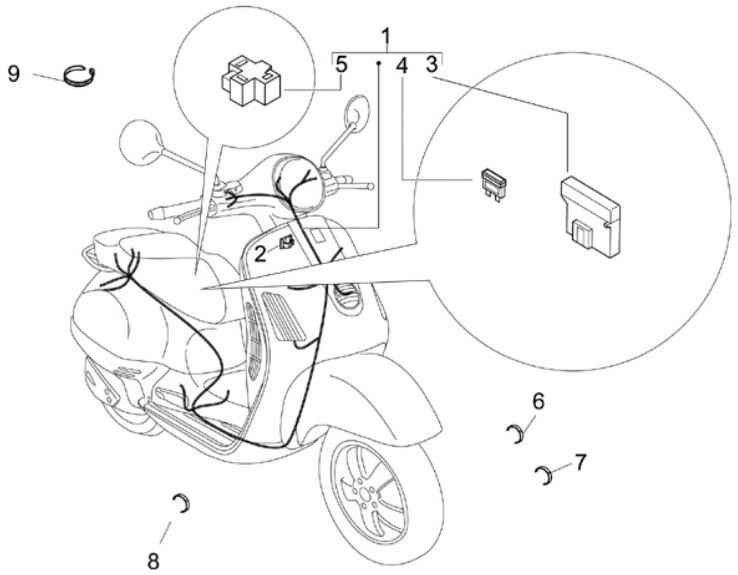

Pos.	Código	Descripción	Cant.	Variantes
1	639320	***Grupo cables	1	
2	577594	Abrazadera elástica	1	
3	580653	Porta fusible	1	
4	252945	Fusible 7,5A	3	
4	292507	Fusible 10A	1	
4	293256	Fusible de làminas 5a	2	
5	156205	Bloque PTF	1	
6	CM006902	Muelle retención	2	
7	CM006905	Muelle retención L=12	1	
8	CM006907	Clip de retención tubos/cables L=16	2	
9	257134	Abrazadera ajustable L=277	1	