PIAGGIO & C. s.p.a.

CATÁLOGO DE PIEZAS DE REPUESTO

Granturismo 125 L E3 2006

Prefijo chasis: ZAPM31100
Prefijo motor: M311M

Vespa GT 125 **NVG3000U05**

Índice

Productos terminados....4
Índice alfanumérico....5
Motor....10
Tabla 01.02 - Motor completo....10
Tabla 01.05 - Cárter....11
Tabla 01.06 - Cigüeñal....13
Tabla 01.07 - Grupo cilindro-pistón-eje....14
Tabla 01.10 - Grupo culata - Valvula....15
Tabla 01.11 - Grupo soporte balancines....16
Tabla 01.12 - Tapa culata....17
Tabla 01.13 - Polea conductora....18
Tabla 01.14 - Polea conducida....19
Tabla 01.15 - Tapa cárter - Refrigeracion cárter....20
Tabla 01.18 - Bomba de aceite....21
Tabla 01.19 - Bomba de agua....23
Tabla 01.20 - Arranque - Arranque electrico....24
Tabla 01.21 - Volante magnetico....25
Tabla 01.23 - Tapa volante magnetico - Filtro de aceite....26
Tabla 01.25 - Grupo reductor....28
Tabla 01.39 - Carburador completo - Racord admisión....29
Tabla 01.40 - Componentes de carburador....30
Tabla 01.42 - Silenciador....31
Tabla 01.45 - Filtro de aire....32
Tabla 01.46 - Caja aire secundario....33
Chasis - Partes plástico - Carrocerias....34
Tabla 02.01 - Πλαίσιο/σασί....34
Tabla 02.25 - Σταντ....35
Tabla 02.26 - Μάσκα μπροστά....36
Tabla 02.30 - Χώρος αποθήκευσης εμπρός – Προέκταση μάσκας....37
Tabla 02.31 - Κεντρική φέρινγκ - Μαρσπιέ....40
Tabla 02.32 - Πλευρικές ποδιές - Spoiler....41
Tabla 02.33 - Ποδιά ψυγείου - Φτερό....43
Tabla 02.34 - Κουβάς σέλας....44
Tabla 02.37 - Ποδιές πίσω - Λασπωτήρας....45
Tabla 02.38 - Πινακίδες και διακοσμητικά αυτοκόλλητα....46
Tabla 02.39 - Σέλα/Καθίσματα - Εργαλειοθήκη....47
Tabla 02.44 - Σχάρα πίσω....48
Tabla 02.45 - Καθρέπτης/ες....49
Tabla 02.46 - Κλειδαριές....50
Tabla 02.47 - Ρεζερβουάρ....51
Tabla 02.53 - Εγκατάσταση τροφοδοσίας....52
Tabla 02.55 - Εγκατάσταση ψύξης....53
Manillar/Dirección....55

Tabla 03.01 - Καπάκια τιμονιού....55
Tabla 03.02 - Συγκρότημα οργάνων - Cruscotto....57
Tabla 03.06 - Τιμόνι - Αντλίαςες φρένου....58
Suspensiones - Ruedas....59
Tabla 04.01 - Αιωρούμενος βραχίονας....59
Tabla 04.02 - Πιρούνι/μπουκάλα συστήματος διεύθυνσης - Συγκρότημα ποτηριών....60
Tabla 04.10 - Ανάρτηση πίσω - Αμορτισέρ....63
Tabla 04.11 - Τροχός μπροστά....65
Tabla 04.12 - Τροχός πίσω....66
Instalación de frenos - Transmisiones....67
Tabla 05.01 - Σωληνώσεις φρένων - Δαγκάνες φρένου....67
Tabla 05.03 - Ντίζες....68
Instalación eléctrica....69
Tabla 06.01 - Μοχλοδιακόπτες – Διακόπτες – Κουμπιά - Διακόπτες....69
Tabla 06.03 - Φανοί μπροστά - Φλας....70
Tabla 06.04 - Φανοί πίσω - Φλας....71
Tabla 06.05 - Ρελέ - Μπαταρία - Κόρνα....72
Tabla 06.06 - Ρυθμιστής τάσης -Ηλεκτρονική - Πολλαπλασιαστής....73
Tabla 06.08 - Συγκρότημα πλεξούδας καλωδίων....74

Productos terminados

Código	Validez
NVG3000U05	
NVG3DEAU05	**COLOR VEHÍCULO:**Midnight[222/A]
NVG3F2CU05	**COLOR VEHÍCULO:**Gris Excalibur[738/A]
NVG3F3AU05	**COLOR VEHÍCULO:**Ciruelo Daring Plum[146]
NVG3NEAU05	**COLOR VEHÍCULO:** Negro[141]

Código	Nº Tabla	Pos.
000267	01.21	7
000674	01.05	2
003053	03.01	7
003056	01.45	6
003056	01.45	9
003058	05.01	14
006078	01.23	15
006410	01.14	3
006416	04.01	15
006422	04.02	22
006635	01.15	4
006635	04.02	57
006731	04.02	11
006965	01.23	14
006965	01.23	20
006966	02.44	7
006966	04.02	56
006975	04.02	21
006976	01.20	7
008370	01.13	2
008457	06.03	12
008457	06.04	23
011109	04.02	5
012528	04.02	63
012528	06.06	5
012533	01.45	5
012533	01.45	8
012535	04.02	17
012543	03.06	10
012789	04.02	60
012789	04.10	13
013763	02.37	9
013776	04.10	11
013777	02.44	5
013861	01.42	8
013880	02.44	6
013880	02.47	12
013962	04.10	22
014754	02.32	5
015330	03.06	11
015585	01.18	10
015759	02.47	10
015792	01.42	10
015792	05.01	18
015804	02.47	11
015856	06.06	10
016404	02.37	10
016406	02.44	8
016406	02.47	13
016406	06.05	5
016408	04.02	32
016408	04.10	5
016627	04.10	22
018575	01.05	20
018575	01.21	5
018575	01.39	8
018591	02.37	7
018640	01.45	4
018640	01.45	7
020008	04.10	19
020104	02.37	8
020108	04.02	33
021108	04.10	3
021114	04.02	59
021210	04.02	15
030115	02.25	5
031058	04.02	23

Código	Nº Tabla	Pos.
031091	01.11	13
031091	01.20	3
031091	06.06	2
031119	04.02	34
031153	04.10	27
090958	02.47	7
092517	04.02	45
119219	04.02	12
123394	03.06	3
127927	05.01	2
127927	05.01	9
140435	02.46	24
145298	02.55	39
145298	05.01	23
145298	06.08	10
145298	06.08	11
149104	04.02	14
149104	04.10	9
149104	04.11	4
156205	06.08	5
168077	02.55	24
174085	04.02	19
174088	04.02	18
174874	04.02	20
177408	04.02	24
177414	04.02	25
177436	04.02	37
177442	04.02	52
177443	04.02	53
177445	04.02	26
177451	04.02	9
177494	04.02	38
177521	04.02	27
177609	04.02	58
177610	04.02	54
178150	04.10	2
178790	03.06	12
181746	06.04	15
181746	06.04	20
191189	02.25	13
194423	04.10	8
196868	02.47	6
198513	04.02	10
199190	02.26	4
199190	02.30	5
199190	02.31	4
199190	02.32	7
199190	06.04	12
1B000306	02.30	42
1B000983	02.30	39
1B000992	02.30	38
1B000992000DE	02.30	38
1B00099200F2	02.30	38
1B00099200ND	02.30	38
217280	05.01	7
223605	03.06	13
231590	04.02	48
232108	02.25	6
232108	04.01	10
232108	04.10	18
232108	04.10	23
239388	01.05	14
239388	01.15	5
241936	02.46	13
241936	02.55	11
250522	06.04	22
252420	02.30	19

Código	Nº Tabla	Pos.
252945	06.08	4
253327	06.03	2
253937	02.46	2
254485	01.45	3
254485	02.31	5
254485	02.37	3
254485	02.44	11
254485	02.47	9
254485	02.55	27
254485	02.55	4
254485	02.55	8
254485	06.05	10
255256	06.08	12
255473	06.06	9
257134	02.53	3
257134	05.01	5
257134	06.08	9
257404	02.55	3
257614	02.30	23
258146	01.15	10
258146	01.45	10
258160	02.47	4
258249	02.30	2
258249	02.31	6
258249	03.01	8
258249	06.04	11
258403	06.01	9
259348	04.02	41
259349	02.30	15
259349	04.02	42
259349	04.02	49
259830	02.31	7
259830	02.37	2
259830	02.44	10
259830	02.53	13
259830	06.04	4
259830	06.05	3
259832	02.47	3
260918	01.45	12
260918	01.45	19
265451	05.01	10
265451	05.01	22
266841	04.02	28
266845	04.01	6
267038	04.10	4
267115	03.01	9
267818	04.02	62
267819	04.02	29
267958	02.26	3
268158	04.10	20
268596	02.30	10
268596	02.30	20
268596	02.37	12
268596	03.01	12
269118	04.02	30
269755	01.25	2
270423	02.53	5
270793	01.15	11
270793	02.55	10
270793	03.02	4
271147	04.02	55
271434	03.06	8
271452	03.06	4
271453	03.06	5
271477	01.40	19
271477	04.02	50
271740	04.01	7

Código	Nº Tabla	Pos.
271807	04.01	8
272750	04.10	26
272836	02.55	26
272836	06.06	13
272842	02.53	10
273460	04.10	25
273693	04.02	31
2737115	04.02	8
273754	02.25	7
274246	01.14	19
277916	01.05	17
277916	01.10	16
277916	01.18	8
277916	01.23	18
285536	01.23	22
285846	01.10	10
287913	01.18	32
288245	02.37	6
288474	01.23	24
289731	01.15	14
289731	01.15	7
289731	01.18	29
289731	05.01	20
292022	06.03	3
292022	06.04	2
292022	06.04	8
292507	06.08	4
292723	06.03	4
293256	06.08	4
294678	03.01	11
294723	06.01	8
294877	06.01	1
295789	02.25	10
296456	02.39	2
296458	01.23	13
296458	06.03	5
297498	02.30	25
297498	06.04	27
298581	02.46	1
298594	02.46	7
298604	02.01	2
298731	02.46	7
298838	02.46	4
298903	02.46	3
299557	02.01	10
299972	02.30	33
299972	02.46	16
319532	05.01	13
319538	02.44	2
411296	01.10	14
411311	01.05	3
414837	01.18	18
430264	01.15	12
430585	01.14	4
431065	01.05	30
431089	01.14	10
431093	01.14	5
431860	01.05	4
431860	01.15	2
432142	01.05	18
432142	01.05	5
433232	01.14	6
433391	01.13	4
434345	01.18	12
434381	01.10	23
434541	01.18	22
434541	06.05	9

Código	Nº Tabla	Pos.
434855	01.13	12
434885	01.13	5
434947	02.25	14
435629	01.10	3
436438	01.10	7
436695	01.18	27
436783	01.13	6
436783	01.21	6
436788	02.39	6
436911	01.12	8
436947	01.42	7
463195	02.32	3
478115	01.05	6
478115	01.10	15
478985	01.15	3
479132	01.45	2
479986	01.18	7
480853	01.10	2
482305	01.14	17
482335	01.07	2
483164	02.01	8
483226	01.14	13
483261	01.14	14
483711	01.10	6
483767	01.05	22
483775	01.18	9
483776	01.23	26
483785	01.05	7
483841	01.23	23
483889	01.13	10
483914	01.10	9
483918	01.18	30
484034	01.05	8
484123	01.11	3
484733	01.10	4
484734	01.10	5
484739	01.11	5
484740	01.11	8
484819	01.11	10
484819	01.11	7
484993	01.05	32
485047	01.05	23
485080	01.19	3
485603	01.10	13
485655	01.05	24
485703	01.25	3
485710	01.13	14
485779	01.07	3
485868	01.18	19
485879	01.25	13
485912	01.05	9
485912	01.25	8
485913	01.05	10
485914	01.07	4
486075	01.23	28
486081	01.05	11
486237	01.19	1
486324	01.14	20
486336	01.11	11
486343	01.11	4
486362	01.07	5
486972	01.11	12
487211	01.25	10
487459	01.23	12
487832	01.11	14
487936	01.14	7
487937	01.18	11

Código	Nº Tabla	Pos.
487989	01.12	7
497182	01.02	3
497183	01.02	2
561433	04.02	51
56234R	04.10	1
56284R	02.25	1
56286R	04.02	13
562923	03.06	6
56330R	04.01	1
563728	04.10	10
564053	04.02	39
564257	04.02	2
564260	04.02	4
564573	04.02	46
564573	04.12	4
564629	01.18	31
564761	05.01	6
564878	04.01	18
567642	02.37	5
57313R	02.55	12
57320R	02.55	15
57333R	02.55	13
573426	02.46	8
574646	02.32	4
575249	02.30	16
575249	02.31	8
575249	02.33	2
575249	02.33	5
575249	02.46	10
575249	02.55	6
575321	02.47	5
575607	02.30	21
575819	02.30	14
576189	02.31	13
576189	02.32	8
576464	02.38	1
577005	02.30	22
577128	02.46	17
577129	02.46	18
577131	02.46	19
5771695	02.26	1
577174	02.30	1
57717400DE	02.30	1
57717400F2	02.30	1
57717400F3	02.30	1
57717400ND	02.30	1
577175	02.30	18
57717500DE	02.30	18
57717500F2	02.30	18
57717500F3	02.30	18
57717500ND	02.30	18
577180	02.31	2
577181	02.31	3
577182	02.31	11
577183	02.55	9
577184	02.55	29
577187	02.55	28
5771920087	02.39	1
57719200RI	02.39	1
577195	02.55	5
577196	02.55	22
577201	02.55	16
577205	02.55	17
57733700E9	02.44	12
57733700E9	02.44	12
57733800E9	02.44	13
57733800E9	02.44	13

Código	Nº Tabla	Pos.
577384	02.55	18
577392	02.37	1
57739200DE	02.37	1
57739200F2	02.37	1
57739200F3	02.37	1
57739200ND	02.37	1
577393	02.32	1
57739300DE	02.32	1
57739300F2	02.32	1
57739300F3	02.32	1
57739300ND	02.32	1
577394	02.32	2
57739400DE	02.32	2
57739400F2	02.32	2
57739400F3	02.32	2
57739400ND	02.32	2
577395000C	02.30	12
577396000C	02.30	11
577397	02.01	10
577398	02.01	11
577399	02.30	27
577400	02.30	28
577405000C	02.32	11
5774050043	02.32	11
577427	02.26	2
57742700DE	02.26	2
57742700F2	02.26	2
57742700F3	02.26	2
57742700ND	02.26	2
577433	02.55	19
577436	02.55	20
577437	02.31	9
577447	02.30	29
577453	02.30	34
577454	02.46	6
577456	02.46	9
5774570095	02.44	1
5774570095	02.44	1
577467000C	02.44	9
577467000C	02.44	9
577468	02.30	24
577471	02.46	12
577473	02.32	9
57747300DE	02.32	9
57747300F2	02.32	9
57747300F3	02.32	9
57747300ND	02.32	9
577474	02.32	10
57747400DE	02.32	10
57747400F2	02.32	10
57747400F3	02.32	10
57747400ND	02.32	10
577492	02.39	3
577557	02.47	8
577594	02.30	31
577594	06.08	2
577620	02.30	35
577620	02.46	20
577856000C	02.30	8
577857000C	02.30	9
577861	02.30	26
580160	02.55	30
580160	05.01	3
580653	06.08	3
58090R	06.06	1
58099R	06.05	1
581056	06.04	3

Código	Nº Tabla	Pos.
58113R	03.02	3
58115R	06.05	2
58130R	01.21	1
581560	02.25	8
58157R	03.02	1
581904	06.03	10
581904	06.03	8
581957	03.01	10
582034	03.06	9
582041	06.01	7
582298	02.25	2
582787	04.02	6
582828	03.06	14
582850	02.25	3
582851	02.25	4
582930	06.08	4
582951	06.01	6
582988	06.01	5
582990	02.46	21
583158	06.05	4
583527	06.04	14
583527	06.04	18
583575	06.01	10
583621	03.02	1
583812	06.04	7
583841	06.04	25
583864	06.03	14
583864	06.03	15
583895	06.06	12
584121	02.46	22
584599	06.01	2
584669	02.55	25
584676	02.55	23
584678	06.04	19
584679	06.04	16
584843	01.20	4
584877	02.37	11
584884	02.37	13
584934	02.31	10
584970	06.03	7
584971	06.03	9
584972	06.04	13
584973	06.04	17
584977	06.03	1
597149	04.10	16
597317	04.01	12
597374	04.01	13
597418	05.01	21
597528	04.10	14
597564	04.12	5
597565	04.12	6
597679	04.11	3
597679	04.12	3
597758	04.02	36
597856	05.01	1
597857	04.01	4
597914	04.01	5
597944	04.11	2
597945	04.12	2
598134	04.02	35
598143	04.10	21
598237	04.01	16
598277	04.11	2
598278	04.12	2
598615	04.02	40
598615000C	04.02	40
59861500DE	04.02	40

Código	Nº Tabla	Pos.
59861500F2	04.02	40
59861500F3	04.02	40
59861500ND	04.02	40
598619	04.11	1
598619	04.12	1
598654	04.02	47
598715	04.12	7
598917	04.01	2
599020	02.25	9
599059	04.01	19
599077	04.01	17
599097	02.25	12
599246	04.01	11
599249	04.10	24
599250	04.01	14
599350	05.03	1
599561	02.25	11
599593	04.10	6
600161	04.01	3
600195	05.01	4
600579	02.33	1
60057900DE	02.33	1
60057900F2	02.33	1
60057900F3	02.33	1
60057900ND	02.33	1
6009605	04.02	7
620050	02.53	2
620236	02.37	4
620395	02.01	4
620395	02.01	6
620415	02.46	23
620452	02.30	32
620529	02.38	2
620682	02.38	4
620693	02.30	37
620697	02.38	5
620737	02.47	15
621145	02.33	4
621155	02.34	1
621498	02.39	4
621830	06.05	7
621917	03.01	3
62191700DE	03.01	3
62191700F2	03.01	3
62191700F3	03.01	3
62191700ND	03.01	3
621918	03.01	4
62191800DE	03.01	4
62191800F2	03.01	4
62191800F3	03.01	4
62191800ND	03.01	4
622302	02.47	1
62291401	02.01	1
623013	02.55	21
623205	02.38	3
623447	03.01	2
62344700DE	03.01	2
62344700F2	03.01	2
62344700F3	03.01	2
62344700ND	03.01	2
623448	03.01	1
62344800DE	03.01	1
62344800F2	03.01	1
62344800F3	03.01	1
62344800ND	03.01	1
623536	03.06	1
623673	02.55	2

Código	Nº Tabla	Pos.
623776	02.30	30
623928	02.31	1
62392800DE	02.31	1
62392800F2	02.31	1
62392800F3	02.31	1
62392800ND	02.31	1
624402	02.55	1
638701	06.04	9
63870100DE	06.04	9
63870100F2	06.04	9
63870100F3	06.04	9
63870100ND	06.04	9
638702	06.04	6
638853	01.12	8
638975	06.01	4
638976	06.01	3
639181	06.04	1
639414	03.02	2
639725	01.21	3
639727	01.21	2
639840	06.06	3
639908	06.08	1
641548	02.30	17
646833	03.06	16
646833	03.06	18
646921	02.39	5
647078	05.01	12
647161	05.01	17
652681	03.01	1
65268100DE	03.01	1
65268100F2	03.01	1
65268100F3	03.01	1
65268100ND	03.01	1
652682	03.01	2
65268200DE	03.01	2
65268200F2	03.01	2
65268200F3	03.01	2
65268200ND	03.01	2
709047	02.01	9
709047	02.55	7
709047	04.02	16
709047	04.10	12
709047	04.11	5
709047	05.01	15
709047	05.01	19
709532	01.39	3
709646	04.10	28
709674	02.44	3
82518R	01.14	15
82538R	01.18	16
82539R	01.05	12
82540R	01.05	13
82545R	04.10	7
825481	01.23	30
825529	01.23	29
825620	01.18	13
825726	01.14	8
825758	01.25	11
82580R	01.23	27
825952	01.18	23
82611R	01.20	1
82612R	01.20	2
82622R	01.10	11
82635R	01.23	25
826388	01.42	2
82644R	01.18	25
82649R	01.18	14

Código	Nº Tabla	Pos.
82650R	01.18	20
82659R	01.25	5
827085	01.05	28
8272125	01.25	14
82731R	01.23	2
827386	01.13	7
82744R	01.14	1
827499	01.14	9
82751R	01.14	18
827595	01.14	9
82782R	01.18	24
827831	01.45	21
82783R	01.18	15
827921	01.10	22
828146	01.07	8
828147	01.07	8
828148	01.07	8
828152	01.39	4
82817R	01.11	6
82817R	01.11	9
828210	06.06	7
82823R	01.23	21
828308	01.18	26
82831R	01.10	17
828325	02.53	11
828421	01.12	5
8284665001	01.07	1
8284665002	01.07	1
8284665003	01.07	1
8284665004	01.07	1
828480	01.10	8
828493	01.23	19
828535	01.23	17
828569	01.23	16
828653	01.12	6
828662	01.19	2
828662	01.21	4
828662	01.23	7
82869R	01.23	16
82870R	01.14	1
828717	01.14	11
828766	01.05	25
82878R	01.05	12
828800	02.46	25
828831	01.40	9
828843	01.40	6
828844	01.40	15
82887R	01.14	1
828961	04.11	6
829201	01.25	7
829206	01.25	6
829337	06.06	8
829375	01.05	31
829534	01.12	1
829536	01.12	4
829593	01.18	3
829661	01.05	26
830056	01.45	13
830057	01.45	14
830061	01.05	21
830128	01.18	5
830248	01.12	2
830249	01.12	3
830446	01.11	15
830447	01.11	16
8304725001	01.06	1
8304725002	01.06	1

Código	Nº Tabla	Pos.
830580	01.14	12
831173	01.10	12
831255	01.23	6
831256	01.23	3
831257	01.23	4
831258	01.23	5
831259	01.46	1
831260	01.46	3
831997	01.45	15
832059	01.46	5
832130	01.05	27
8322495	01.25	4
832715	01.13	3
833308	01.11	2
833722	01.18	28
833722	01.46	4
834187	01.42	9
834393	01.10	18
834394	01.10	21
8348065	01.25	15
840022	01.19	5
840489	01.05	15
840510	01.18	17
840566	01.07	7
840949	01.39	2
841213	01.13	8
841298	01.06	1
8412985001	01.06	1
8412985002	01.06	1
841515	01.45	18
841695	01.39	5
841782	01.42	4
842090	01.15	8
842093	01.15	9
842204	01.13	13
842515	01.40	16
842516	01.40	13
842518	01.40	10
842519	01.40	7
842522	01.40	12
842523	01.40	14
842595	01.23	10
842908	01.42	5
843364	01.18	6
843400	01.46	6
843489	01.45	1
843761	01.18	4
844049	01.14	18
844352	01.18	1
844428	01.45	11
844483	04.10	17
844582	01.05	16
844669	01.25	1
844730	01.23	11
844864	01.42	3
844921	01.45	16
844927	01.42	6
844964	01.15	15
845212	01.05	19
845395	01.15	13
845464	01.12	9
845518	01.11	1
845607	01.13	1
845633	01.23	9
8456335	01.23	9
845753	01.10	19
845861	01.05	29

Código	Nº Tabla	Pos.
847116	01.18	9
847277	01.18	20
847594	01.10	1
847778	01.39	9
847928	01.18	21
847929	01.18	2
847930	01.25	9
848039	04.10	15
848080	01.23	8
8482595	01.23	1
871470	01.15	1
8714705	01.15	1
8717735	01.42	1
872493	01.15	16
872635	01.12	2
872877	01.14	8
872908	01.23	12
872999	01.10	4
873114	01.10	5
873351	01.25	7
951685	02.44	4
963486	01.07	6
967351	02.25	15
969224	02.33	3
969224	04.02	43
969224	06.06	4
969296	01.20	6
969296	01.40	18
969348	06.06	6
975855	02.01	7
CM001422	02.47	14
CM001429	02.47	16
CM001429	02.53	12
CM001901	02.53	14
CM001903	02.55	31
CM001904	01.12	10
CM001904	01.45	20
CM001904	01.46	2
CM001904	02.55	32
CM001905	02.55	33
CM001907	02.55	34
CM001908	01.19	4
CM001908	02.55	14
CM001908	02.55	35
CM001915	02.55	36
CM001922	02.55	40
CM002901	01.46	7
CM002902	01.10	20
CM002902	02.47	17
CM002903	01.10	24
CM002905	02.53	15
CM002905	02.53	16
CM002905	02.53	8
CM002907	02.53	9
CM002910	01.45	17
CM002916	01.39	6
CM004103	02.53	6
CM004126	02.53	4
CM006110	02.53	7
CM006311	02.30	36
CM006902	06.08	6
CM006903	02.55	37
CM006903	05.01	8
CM006905	06.08	7
CM006907	06.08	8
CM012811	02.46	14
CM012813	02.46	15

Código	Nº Tabla	Pos.
CM013201	02.53	21
CM017201	02.01	3
CM017202	02.01	5
CM017406	06.03	13
CM017406	06.04	24
CM017408	02.30	7
CM017409	03.01	6
CM017410	02.30	3
CM017410	02.30	41
CM017410	02.31	12
CM017410	02.32	6
CM017410	04.02	44
CM017410	04.02	61
CM017418	03.01	5
CM017803	02.53	22
CM023703	02.46	11
CM025709	02.47	2
CM027704	02.45	3
CM027705	02.45	2
CM060950	03.06	2
CM061303	04.02	1
CM061304	04.02	3
CM067801	04.01	9
CM068301	05.01	11
CM071806	06.05	8
CM073301	03.06	7
CM073404	02.45	3
CM073405	02.45	2
CM074101	05.01	16
CM074801	03.06	15
CM074901	03.06	17
CM103804	01.13	11
CM1038045	01.13	11
CM120901	02.53	1
CM1211185	01.02	1
CM1211275	01.02	1
CM121908	01.15	6
CM1280085001	01.05	1
CM1280085002	01.05	1
CM128205	01.39	1
CM129912	01.40	1
CM140103	01.40	2
CM140208	01.40	8
CM140301	01.40	4
CM140404	01.40	3
CM140902	01.40	11
CM142905	01.40	5
CM144005	01.14	2
CM144006	01.14	2
CM144403	01.13	9
CM149504	01.40	17
CM156707	01.40	3
CM178601	02.30	4
CM178603	02.30	40
CM178604	02.30	2
CM178607	02.30	13
CM178610	02.30	6

Grupo	Motor
Código	01.02
Descripción	Motor completo
Revisión	1

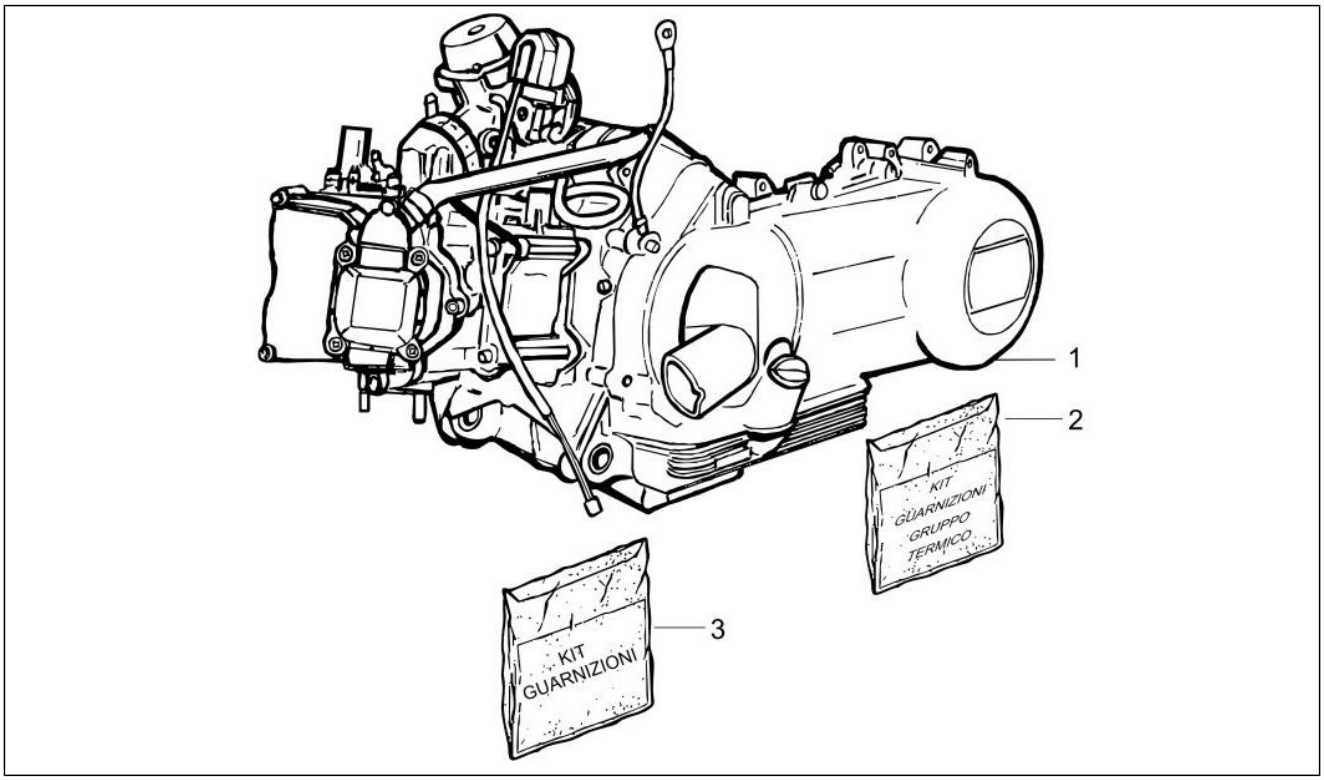

Pos.	Código	Descripción	Cant.	Variantes
1	CM1211185	Motor completo 125 4T/4V E3	1	
1	CM1211275	***MOTOR PRODUCTIVO	1	
2	497183	Juego de juntas	1	
3	497182	Serie juntas motor	1	

Grupo	Motor
Código	01.05
Descripción	Cárter
Revisión	1

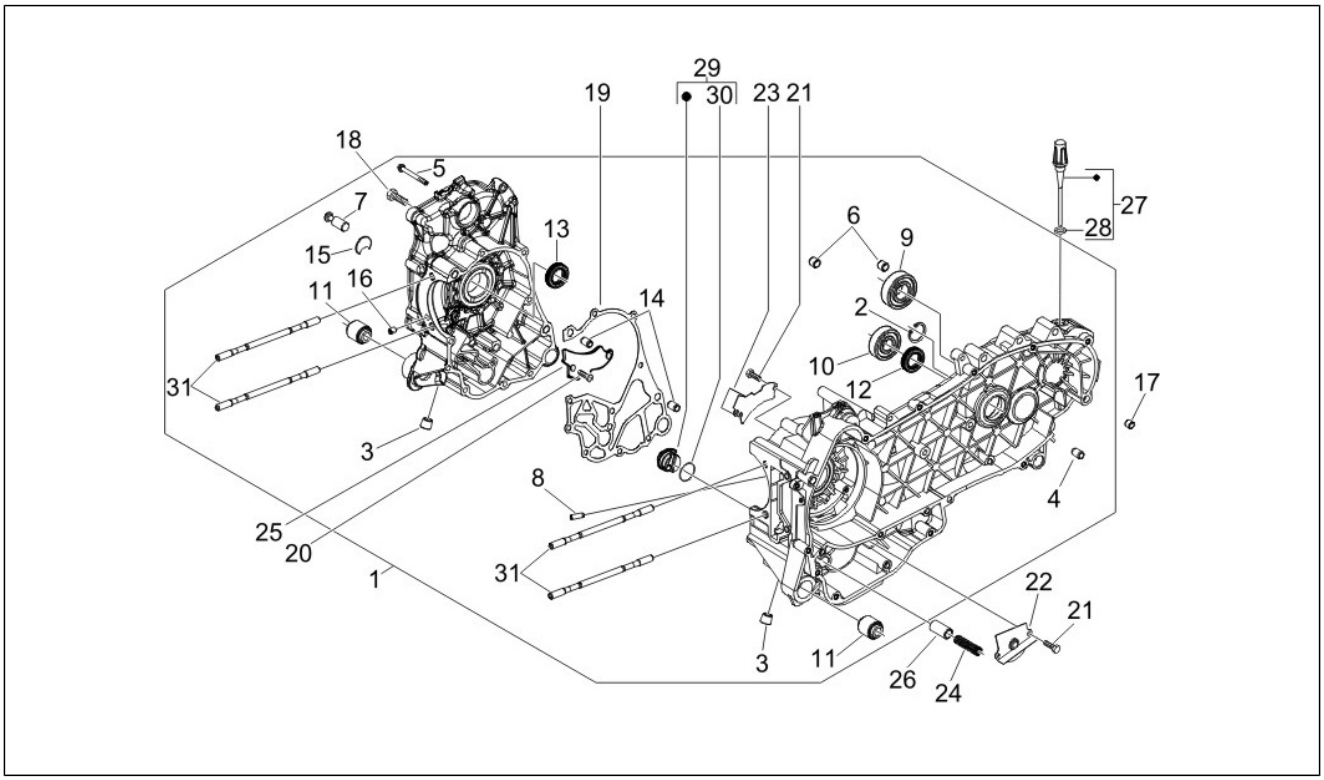

Pos.	Código	Descripción	Cant.	Variantes
1	CM1280085001	Carter motor completo Cat.1	1	
1	CM1280085002	Carter motor completo Cat.2	1	
2	000674	Anillo de retención 25x26.9x1.2	1	
3	411311	Tapón M12x1,5	2	
4	431860	Buje Ø8xØ12x8	1	
5	432142	Tornillo M6x60	11	
6	478115	Perno de referencia Ø11xØ8,1x10	2	
7	483785	Perno engche muelles	1	
8	484034	Surtidor	1	
9	485912	Cojinete 15x42x13	1	
10	485913	Cojinete radial 20x47x14	1	
11	486081	Casquillo elástico	2	
12	82539R	Gasket ring	1	
12	82878R	Gasket ring 20-32-7	1	
13	82540R	Gasket ring	1	
14	239388	Espina 6,5x9,5x15	2	
15	840489	Cubeta	1	
16	844582	Surtidor D 1.1	1	
17	277916	Perno de referencia	1	
18	432142	Tornillo M6x60	11	
19	845212	Empaque semicarter	1	
20	018575	Tornillo M5x10	1	
21	830061	Torn. CH con reborde M5x16	4	
22	483767	Mampara aceite inferior	1	
23	485047	Mampara aceite superior	1	
24	485655	Muelle	1	
25	828766	Placa	1	
26	829661	Oil pressure valve	1	

Grupo	Motor
Código	01.05
Descripción	Cárter
Revisión	1

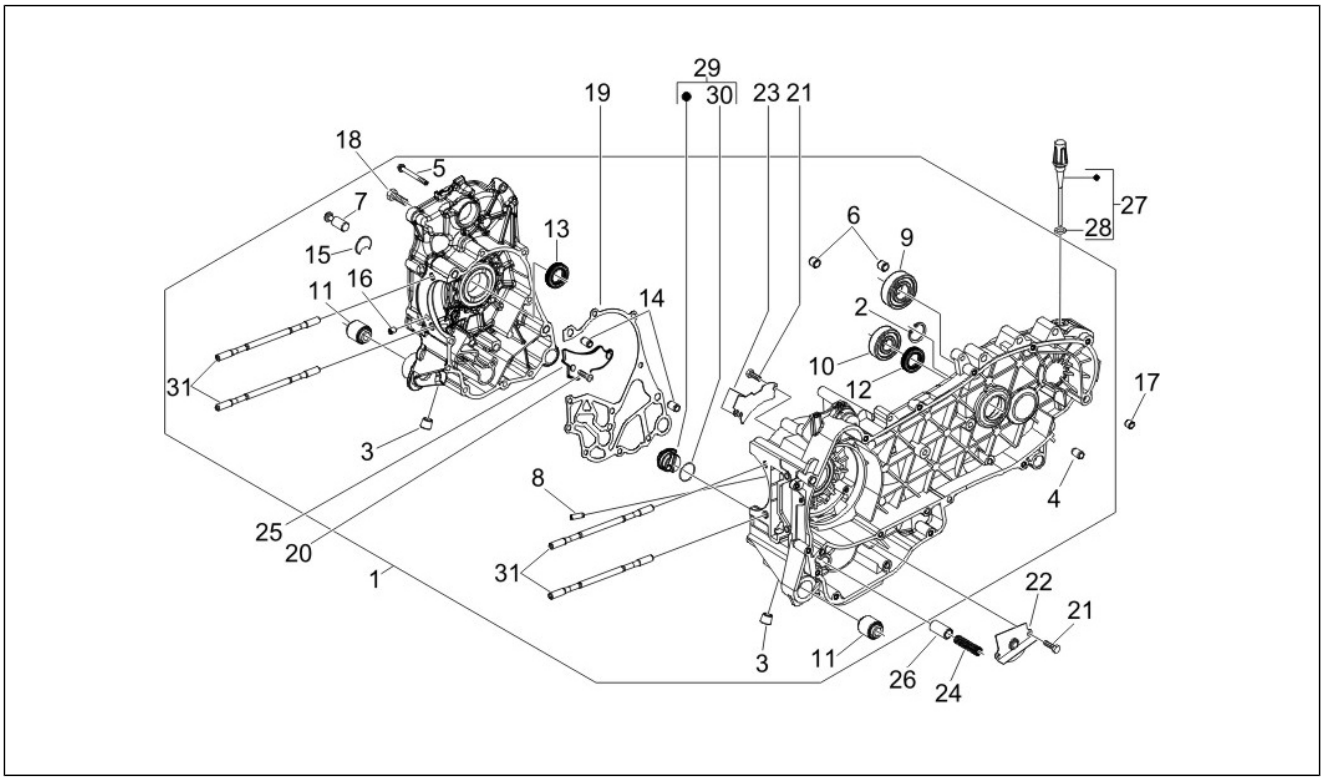

Pos.	Código	Descripción	Cant.	Variantes
27	832130	Varilla de nivel aceite completa	1	
28	827085	Gasket ring 14,43x9,19x2,62	1	
29	845861	Encastre porta filtro	1	
30	431065	Junta	1	
31	829375	Prisionero	4	
32	484993	Perno de referencia	1	

Grupo	Motor
Código	01.06
Descripción	Cigüeñal
Revisión	1

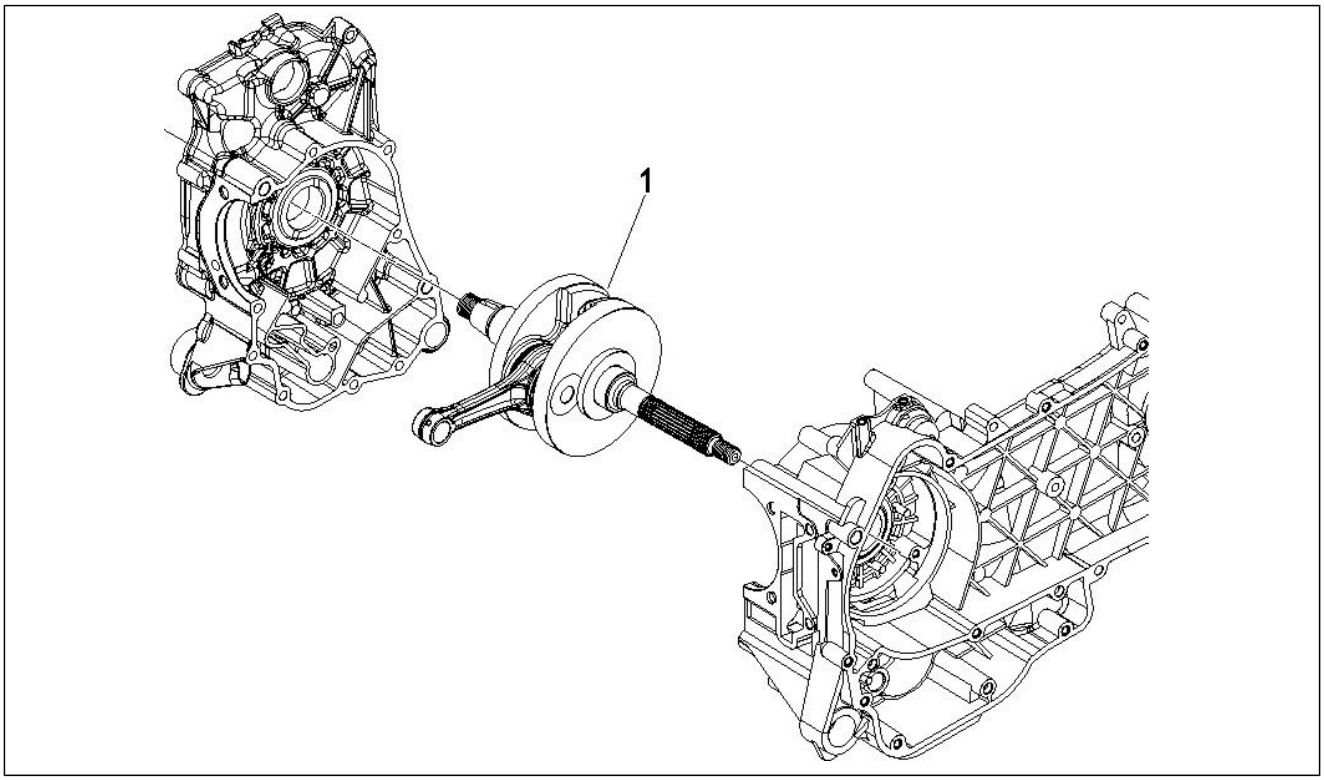

Pos.	Código	Descripción	Cant.	Variantes
1	8304725001	Cigüeñal cpl.,cat.1	1	
1	8304725002	Cigüeñal cpl.,cat.2	1	
1	841298	Cigueñale completo cat. 1	1	
1	8412985001	Cigüenãl completo Cat.1	1	
1	8412985002	Cigüenãl completo Cat.2	1	

Grupo	Motor
Código	01.07
Descripción	Grupo cilindro-pistón-eje
Revisión	1

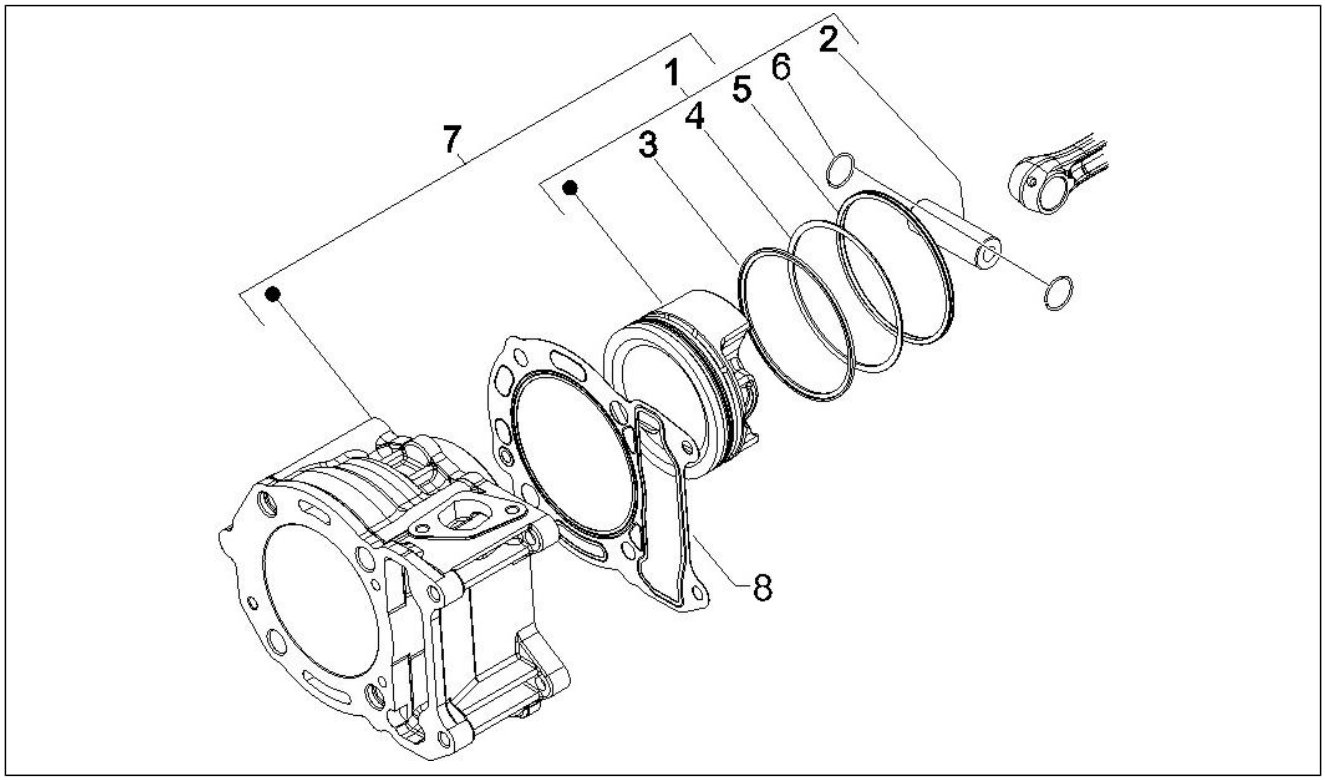

Pos.	Código	Descripción	Cant.	Variantes
1	8284665001	Gr. pistón-eje	1	
1	8284665002	Gr. pistón-eje	1	
1	8284665003	Gr. pistón-eje	1	
1	8284665004	Gr. pistón-eje	1	
2	482335	Pasador	1	
3	485779	Aro de compresiòn d.57x1	1	
4	485914	Segmento raspador d.57x2,5	1	
5	486362	Segmento raspador d.57x1	1	
6	963486	Anillo elástico	2	
7	840566	Grupo cilindro - pistón - eje - segmentos - anillos	1	
8	828146	Junta base cilindro 0,4 mm	1	
8	828147	Junta base cilindro 0,6 mm	1	
8	828148	Junta base cilindro 0,8 mm	1	

Grupo	Motor
Código	01.10
Descripción	Grupo culata - Valvula
Revisión	1

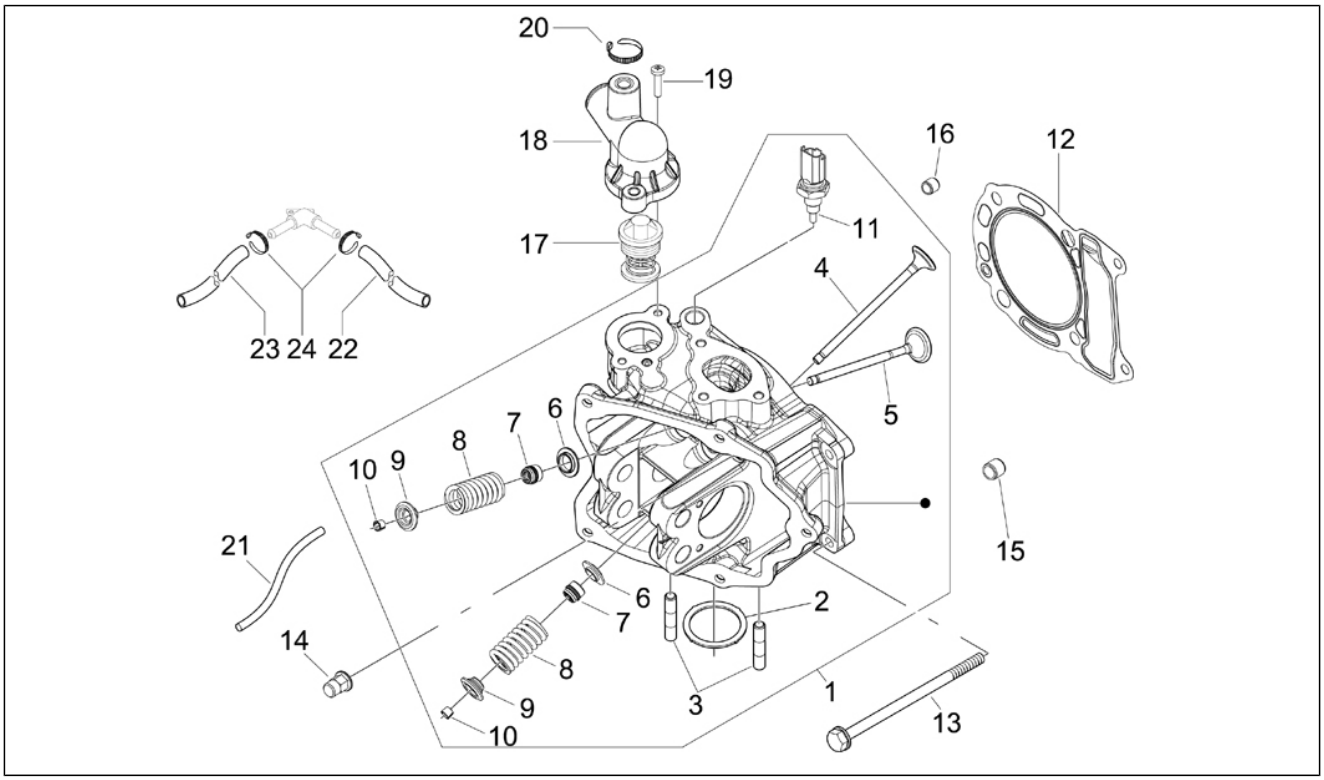

Pos.	Código	Descripción	Cant.	Variantes
1	847594	Culata completa	1	
2	480853	Junta escape	1	
3	435629	Prisionero M7	2	
4	484733	Válvula de admisión	2	
4	872999	Válvula de admisión	2	
5	484734	Valvula de descarga	2	
5	873114	Válvula de escape	2	
6	483711	Cazoleta inferior	4	
7	436438	Anillo de ret.válvula	4	
8	828480	Muelle	4	
9	483914	Cazoleta superior	4	
10	285846	Semicono válvula	8	
11	82622R	Termistor	1	
12	831173	Junta culata 0,3mm	1	
13	485603	Torn. CH con reborde	2	
14	411296	Tuerca M8x1,25	4	
15	478115	Perno de referencia Ø11xØ8,1x10	2	
16	277916	Perno de referencia	2	
17	82831R	Termostato	1	
18	834393	Tapa termostato	1	
19	845753	Tornillo M5x20	2	
20	CM002902	Faja stringitubo	2	
21	834394	Tubo	1	
22	827921	Tubo by-pass cabezal-carb.	1	
23	434381	Tubo by-pass	1	
24	CM002903	Faja stringitubo	4	

Grupo	Motor
Código	01.11
Descripción	Grupo soporte balancines
Revisión	1

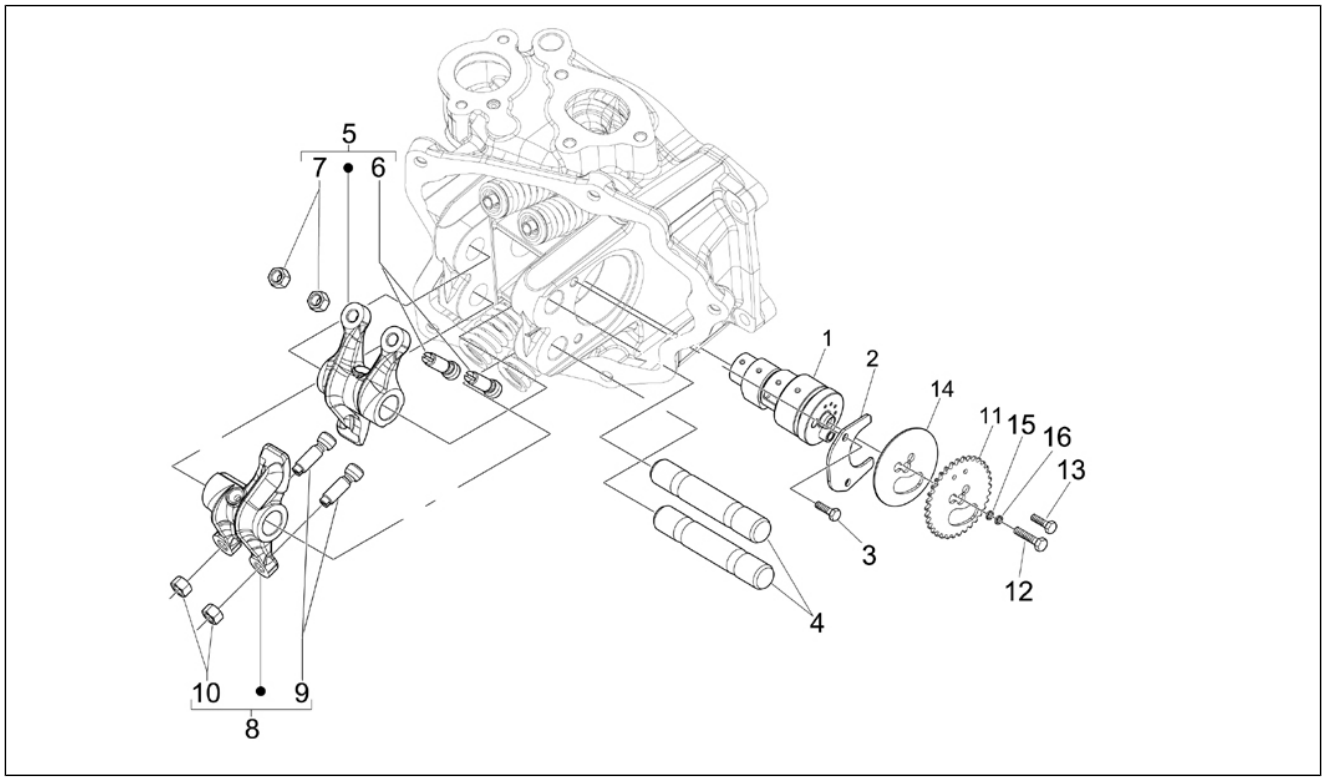

Pos.	Código	Descripción	Cant.	Variantes
1	845518	Árbol de levas con P.I.	1	
2	833308	Chapa del árbol de levas	1	
3	484123	Torn. CH con reborde	2	
4	486343	Eje balancín	2	
5	484739	Balancín admisión	1	
6	82817R	Tornillo embrague	2	
7	484819	Tuerca	2	
8	484740	Balancín.escape	1	
9	82817R	Tornillo embrague	2	
10	484819	Tuerca	2	
11	486336	Corona distribución	1	
12	486972	Tornillo Allen M5x25	1	
13	031091	Tornillo c. hex. M6x22	1	
14	487832	Arandela	1	
15	830446	Arandela plana	1	
16	830447	Arandela plana	1	

Grupo	Motor
Código	01.12
Descripción	Tapa culata
Revisión	1

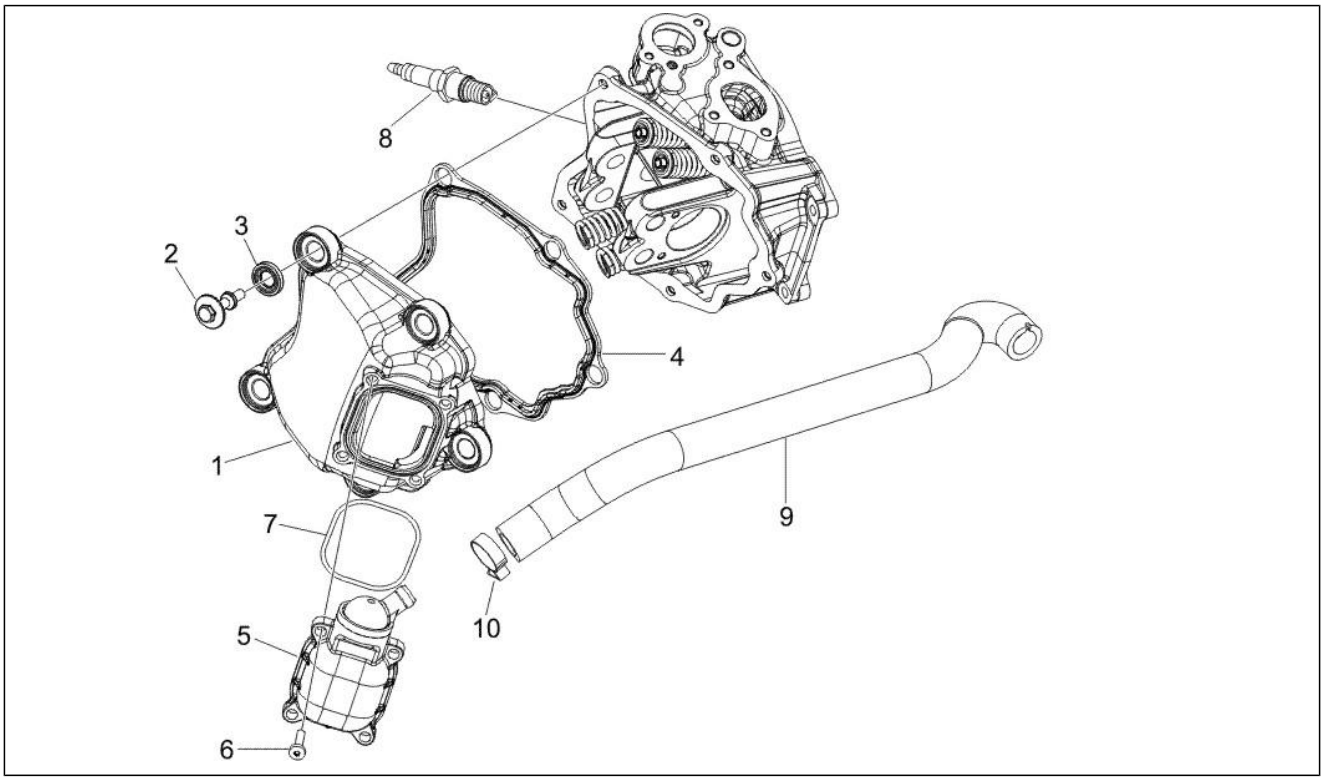

Pos.	Código	Descripción	Cant.	Variantes
1	829534	Tapa culata	1	
2	830248	Tornillo especial	5	
2	872635	Tornillo especial	5	
3	830249	Taco	5	
4	829536	Junta tapa culata	1	
5	828421	Válvula resp.aceite	1	
6	828653	Tornillo	4	
7	487989	Junta	1	
8	436911	Bujía (Champion) RG4HC	1	
8	638853	Bujía (NGK) CR8EB	1	
9	845464	Tubo respiradero	1	
10	CM001904	Faja stringitubo	1	

Grupo	Motor
Código	01.13
Descripción	Polea conductora
Revisión	1

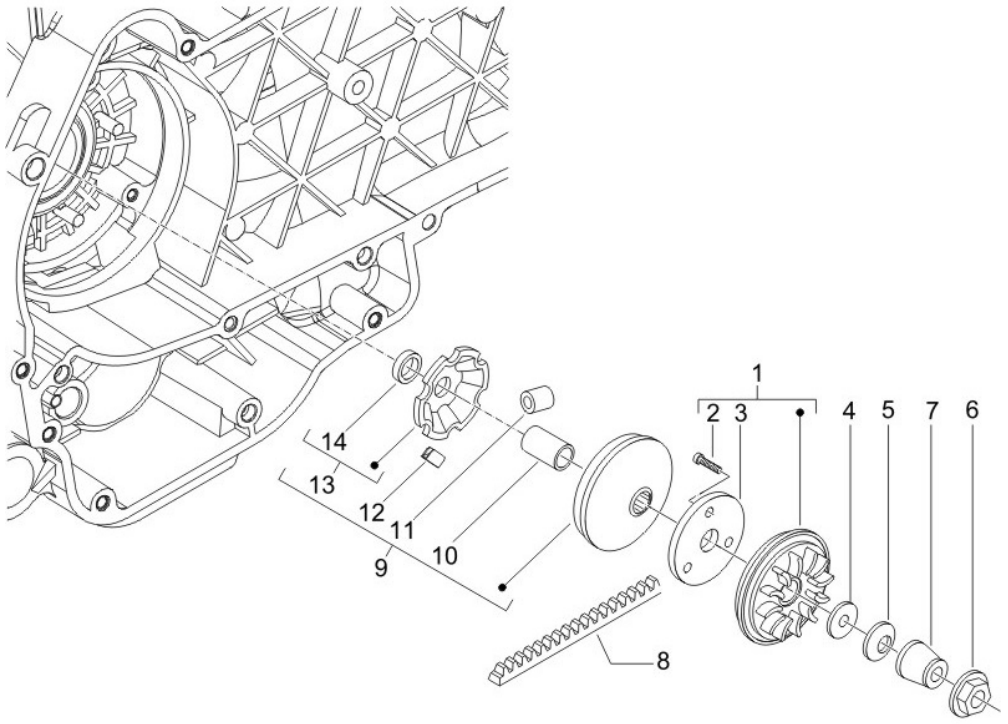

Pos.	Código	Descripción	Cant.	Variantes
1	845607	Semipolea motriz fija completa	1	
2	008370	Tornillo	3	
3	832715	Placa	1	
4	433391	Arandela plana	1	
5	434885	Arandela plana 17x32x1	1	
6	436783	Tuerca M12	1	
7	827386	Buje	1	
8	841213	Correa trapezoidal (Mitsubishi)	1	
9	CM144403	Semipolea motriz cpl.	1	
10	483889	Distanciador	1	
11	CM103804	Masa centríf. weight g.7,4	6	
11	CM1038045	Kit 6 rodillos 7,4 g	1	
12	434855	Patín	3	
13	842204	Contrste rodillos	1	
14	485710	Contrste rodillos	1	

Grupo	Motor
Código	01.14
Descripción	Polea conducida
Revisión	1

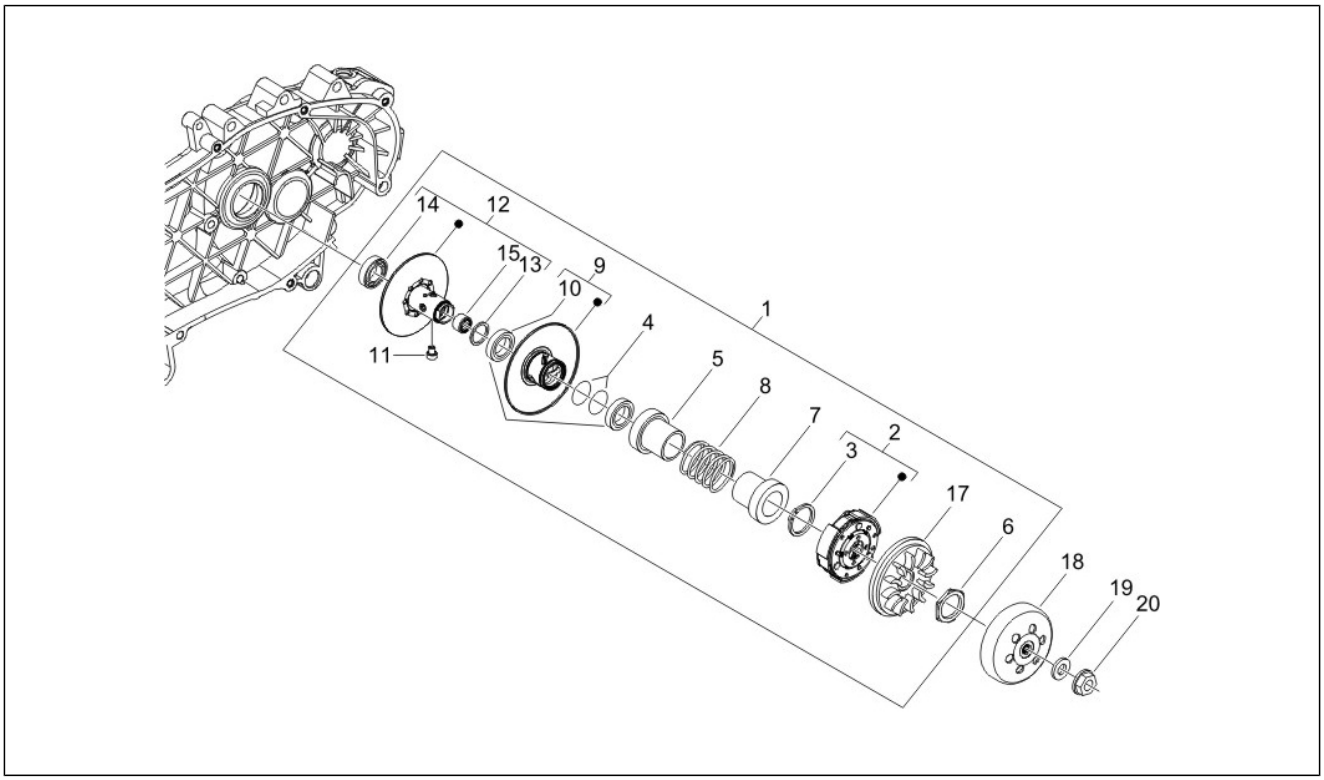

Pos.	Código	Descripción	Cant.	Variantes
1	82744R	Polea	1	
1	82870R	***CTO POLEA CONDUCIDA CON EMBRAGUE	1	
1	82887R	Polea conducida embrague compl.	1	
2	CM144005	Embrague centrìfugo	1	
2	CM144006	Grupo embrague centrífugo completo	1	
3	006410	Gasket ring	3	
4	430585	Junta	2	
5	431093	Cubeta	1	
6	433232	Virola	1	
7	487936	Cazoleta lado embrague	1	
8	825726	Muelle variador	1	
8	872877	Muelle variador	1	
9	827499	Semipolea cond. móvil	1	
9	827595	Polea secund.móvil	1	
10	431089	Gasket ring	2	
11	828717	Perno de guía L=12,5	4	
12	830580	Semipolea conducida fija	1	
13	483226	Anillo elástico	1	
14	483261	Cojinete radial 17x30	1	
15	82518R	Jaula de agujas 20x29x18	1	
17	482305	Ventilador	1	
18	82751R	Tambor de embr.	1	
18	844049	Tambor de embr.	1	
19	274246	Arandela plana 22x12,1x1	1	
20	486324	Tuerca M12x1.25	1	

Grupo	Motor
Código	01.15
Descripción	Tapa cárter - Refrigeracion cárter
Revisión	1

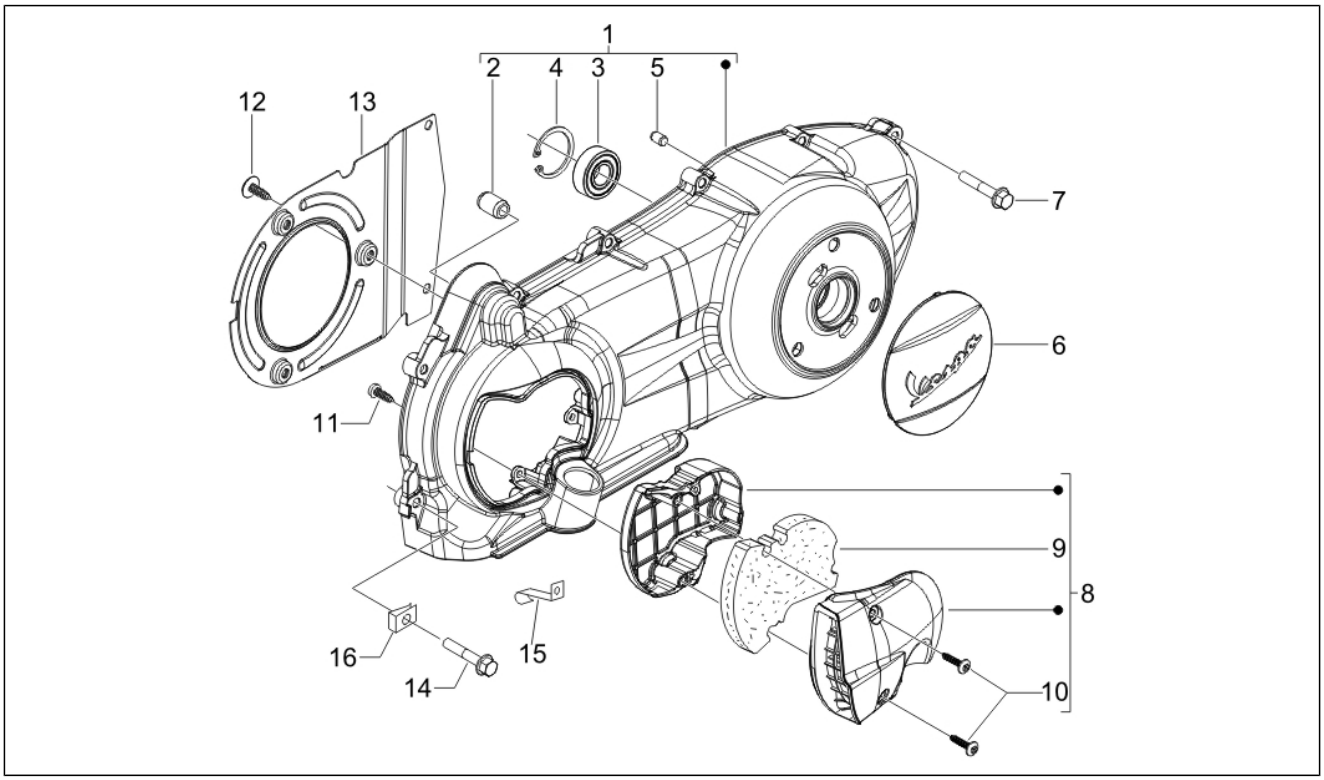

Pos.	Código	Descripción	Cant.	Variantes
1	871470	Tapa transmisión cpl.	1	
1	8714705	Tapa de transmisión completa	1	
2	431860	Buje Ø8xØ12x8	1	
3	478985	Cojinete	1	
4	006635	Anillo elástico	1	
5	239388	Espina 6,5x9,5x15	2	
6	CM121908	Tapa	1	
7	289731	Tornillo con reborde M6x30	7	
8	842090	Tapa refrigeración	1	
9	842093	Elemento filtrante	1	
10	258146	Torn. autorr. M3x20	2	
11	270793	Tornillo TBCIC 3,8x16	3	
12	430264	Tornillo autoaterrajable	4	
13	845395	Desviador aire cal.	1	
14	289731	Tornillo con reborde M6x30	2	
15	844964	Abrazadera fijación	1	
16	872493	Placa	1	

Grupo	Motor
Código	01.18
Descripción	Bomba de aceite
Revisión	1

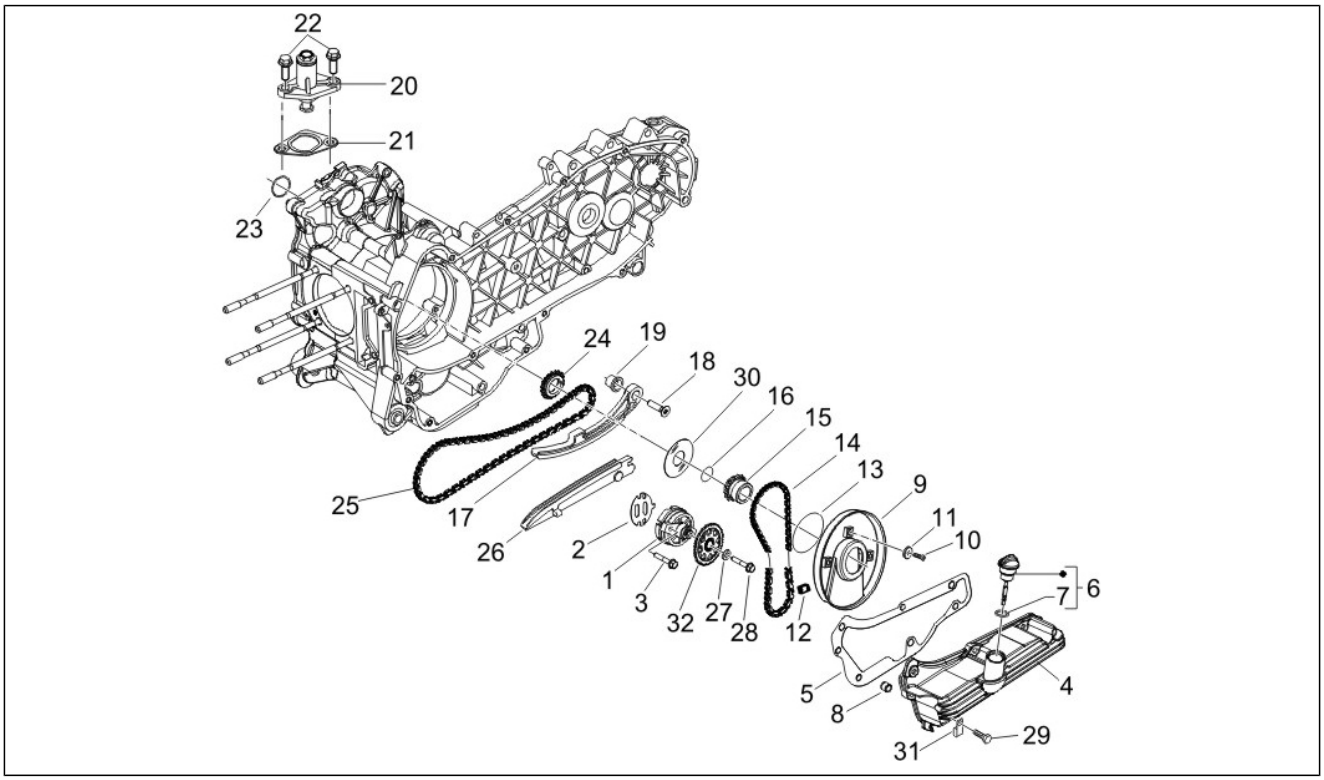

Pos.	Código	Descripción	Cant.	Variantes
1	844352	Bomba del aceite completa	1	
2	847929	Junta cárter-bomba aceite	1	
3	829593	Torn. CH con reborde M5x35	2	
4	843761	Copa aceite motor	1	
5	830128	Junta cárter aceite	1	
6	843364	Tapa aceite completo	1	
7	479986	Junta tórica	1	
8	277916	Perno de referencia	3	
9	483775	Tapa distribución	1	
9	847116	Tapa distribución	1	
10	015585	Tornillo autoaterrajable M5x12	3	
11	487937	Arandela plana	3	
12	434345	Tampón cadena bomba aceite	1	
13	825620	Gasket ring	1	
14	82649R	Cadena bomba aceite	1	
15	82783R	Piñón mando bomba aceite	1	
16	82538R	Gasket ring	1	
17	840510	Varilla tensor de cadena	1	
18	414837	Torn. CH con reborde M6x25	1	
19	485868	Distanciador	1	
20	82650R	Tensor de cadena completo	1	
20	847277	Soporte tensor de cadena	1	
21	847928	Junta	1	
22	434541	Torn. CH con reborde M6x16	2	
23	825952	Gasket ring	1	
24	82782R	Piñón de la cadena de distribución	1	
25	82644R	Cadena distribución	1	
26	828308	Patín tensor de cadena	1	

Grupo	Motor
Código	01.18
Descripción	Bomba de aceite
Revisión	1

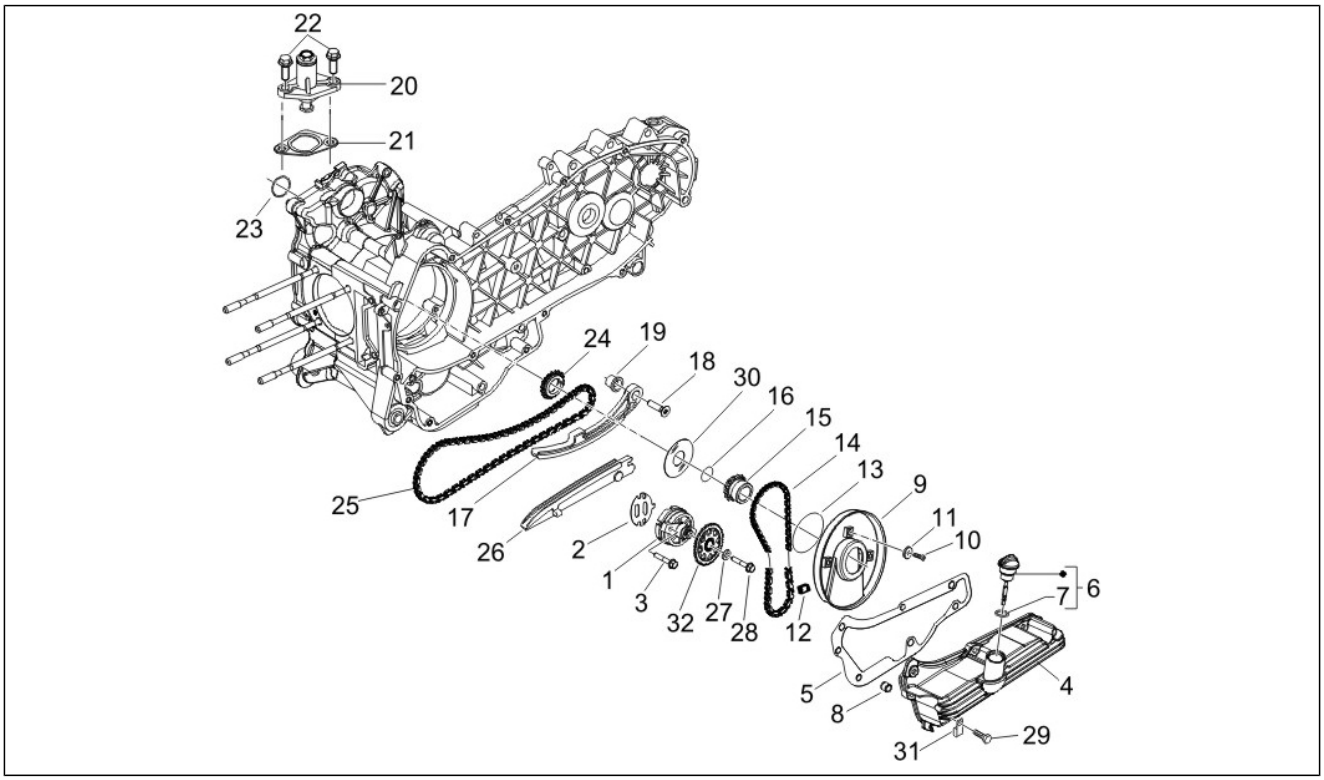

Pos.	Código	Descripción	Cant.	Variantes
27	436695	Muelle de taza Ø6,4xØ20x2	1	
28	833722	Torn. CH con reborde M6x14	1	
29	289731	Tornillo con reborde M6x30	7	
30	483918	Arandela retén de aceite	1	
31	564629	Abrazadera	2	
32	287913	Engran. bomba aceite	1	

Grupo	Motor
Código	01.19
Descripción	Bomba de agua
Revisión	1

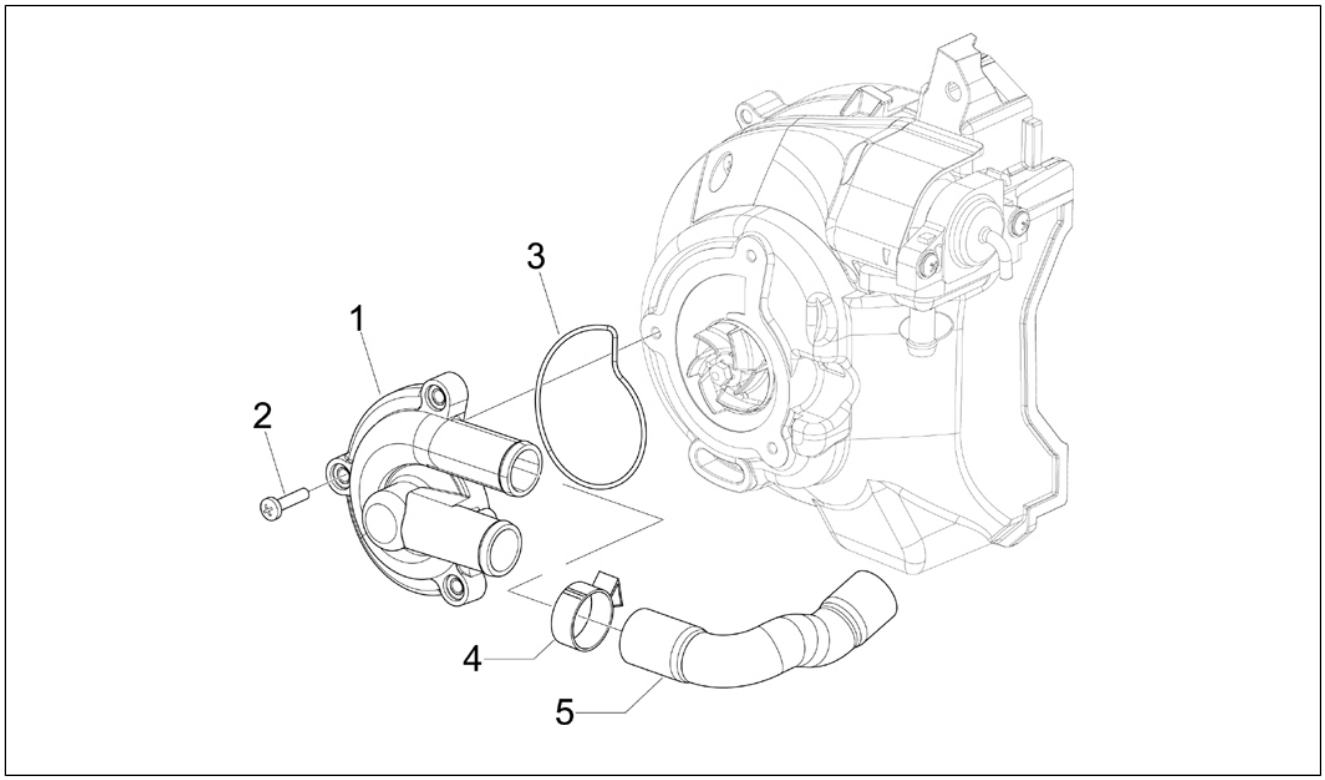

Pos.	Código	Descripción	Cant.	Variantes
1	486237	Tapa bomba agua	1	
2	828662	Tornillo M5x22	3	
3	485080	Junta tórica	1	
4	CM001908	Faja stringitubo	2	
5	840022	Tubo alimentacion aceite	1	

Grupo	Motor
Código	01.20
Descripción	Arranque - Arranque electrico
Revisión	1

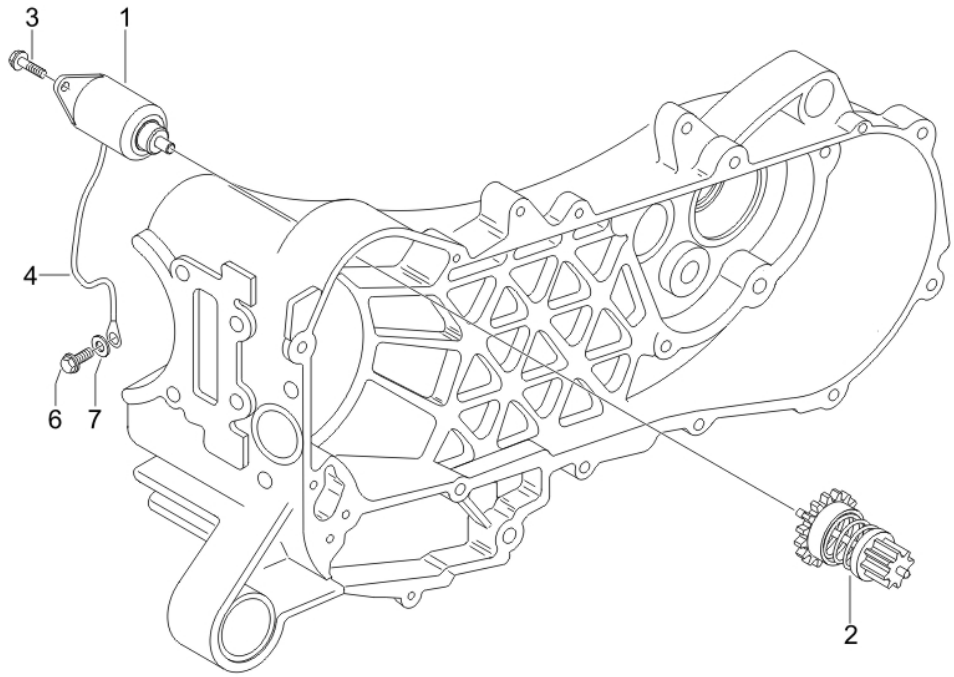

Pos.	Código	Descripción	Cant.	Variantes
1	82611R	Motor arranque	1	
2	82612R	Transm.motor arranque	1	
3	031091	Tornillo c. hex. M6x22	2	
4	584843	Cable masa	1	
6	969296	Torn. CH con reborde M6x10	1	
7	006976	Arandela elástica 12x6,4x0,5	1	

Grupo	Motor
Código	01.21
Descripción	Volante magnetico
Revisión	1

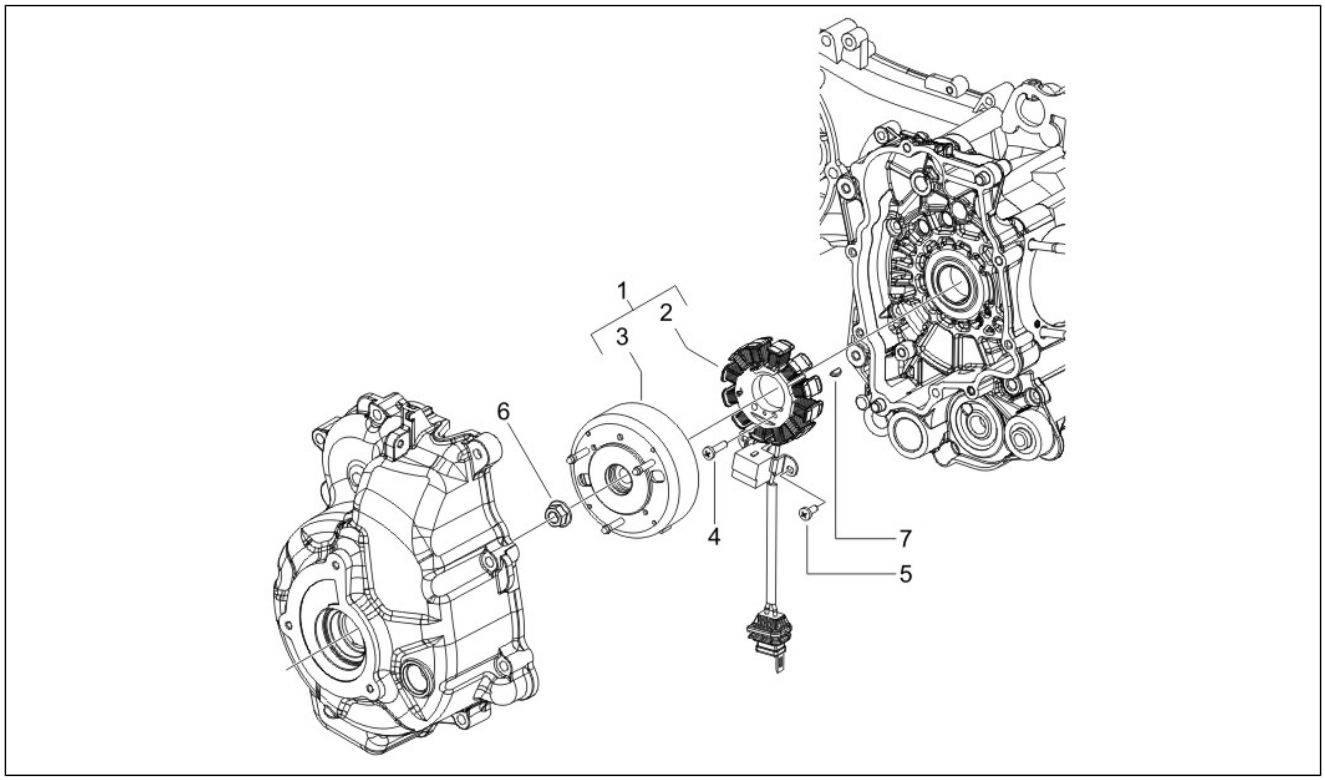

Pos.	Código	Descripción	Cant.	Variantes
1	58130R	Volante magneto cpl	1	
2	639727	Stator KOKUSAN	1	
3	639725	Rotor completo	1	
4	828662	Tornillo M5x22	2	
5	018575	Tornillo M5x10	2	
6	436783	Tuerca M12	1	
7	000267	Chaveta	1	

Grupo	Motor
Código	01.23
Descripción	Tapa volante magnetico - Filtro de aceite
Revisión	1

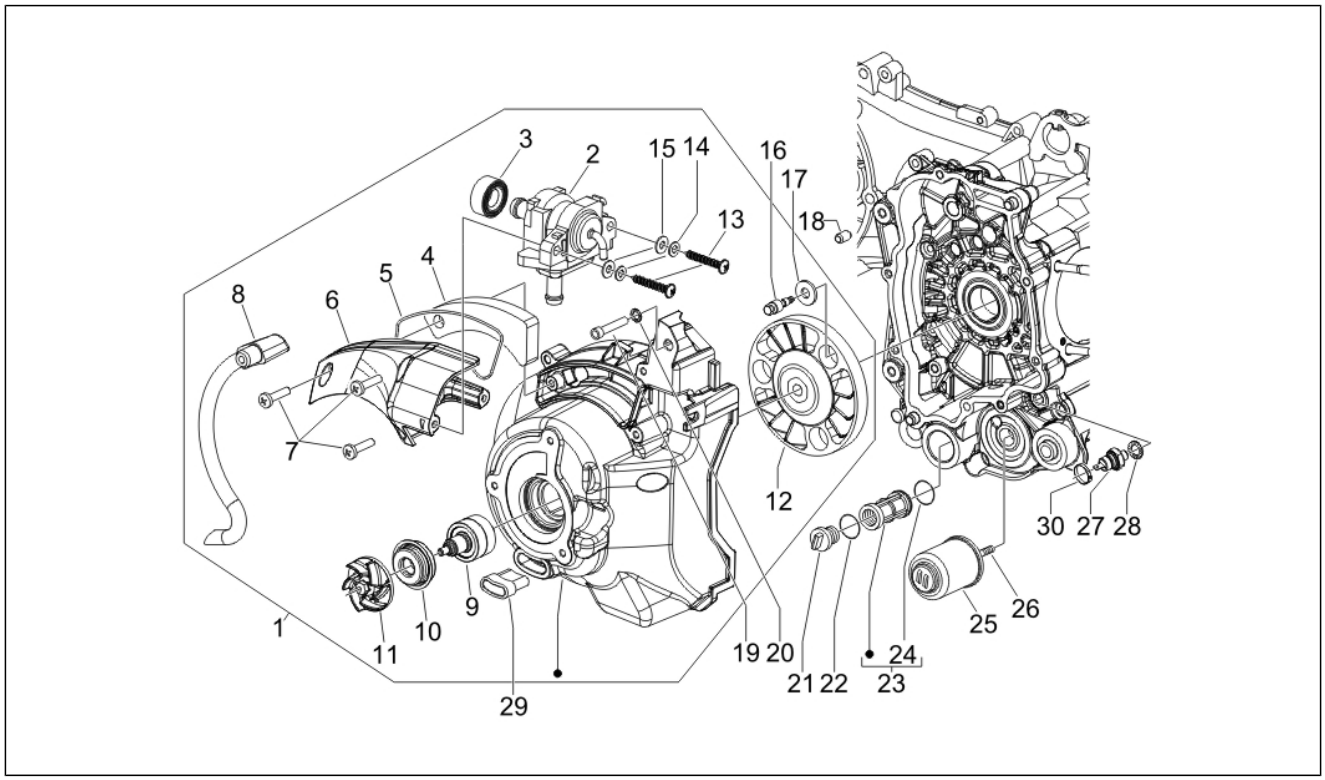

Pos.	Código	Descripción	Cant.	Variantes
1	8482595	Tapa volante cpl.	1	
2	82731R	Válvula SASA	1	
3	831256	Junta	1	
4	831257	Filtro	1	
5	831258	Junta	1	
6	831255	Tapa	1	
7	828662	Tornillo M5x22	3	
8	848080	Tubo	1	
9	845633	Eje de la bomba de agua con P.I.	1	
9	8456335	Eje bomba de agua	1	
10	842595	Anillo de retención	1	
11	844730	Rodete bmba agua cpl	1	
12	487459	Junta arrastre	1	
12	872908	Arrastre para rodete bomba	1	
13	296458	Tornillo autorrosc. L=35 mm	2	
14	006965	Arandela 5.3x10x10	2	
15	006078	Arandela plana 12x5.2x1	2	
16	828569	Tornillo	3	
16	82869R	Tornillo especial	3	
17	828535	Arandela	3	
18	277916	Perno de referencia	2	
19	828493	Tornillo	4	
20	006965	Arandela 5.3x10x10	4	
21	82823R	Tapón filtro aceite	1	
22	285536	Junta tórica 31,47x1,78	1	
23	483841	Filtro aceite admisión	1	
24	288474	Junta tórica 20,35x1,78	1	
25	82635R	Filtro aceite	1	

Grupo	Motor
Código	01.23
Descripción	Tapa volante magnetico - Filtro de aceite
Revisión	1

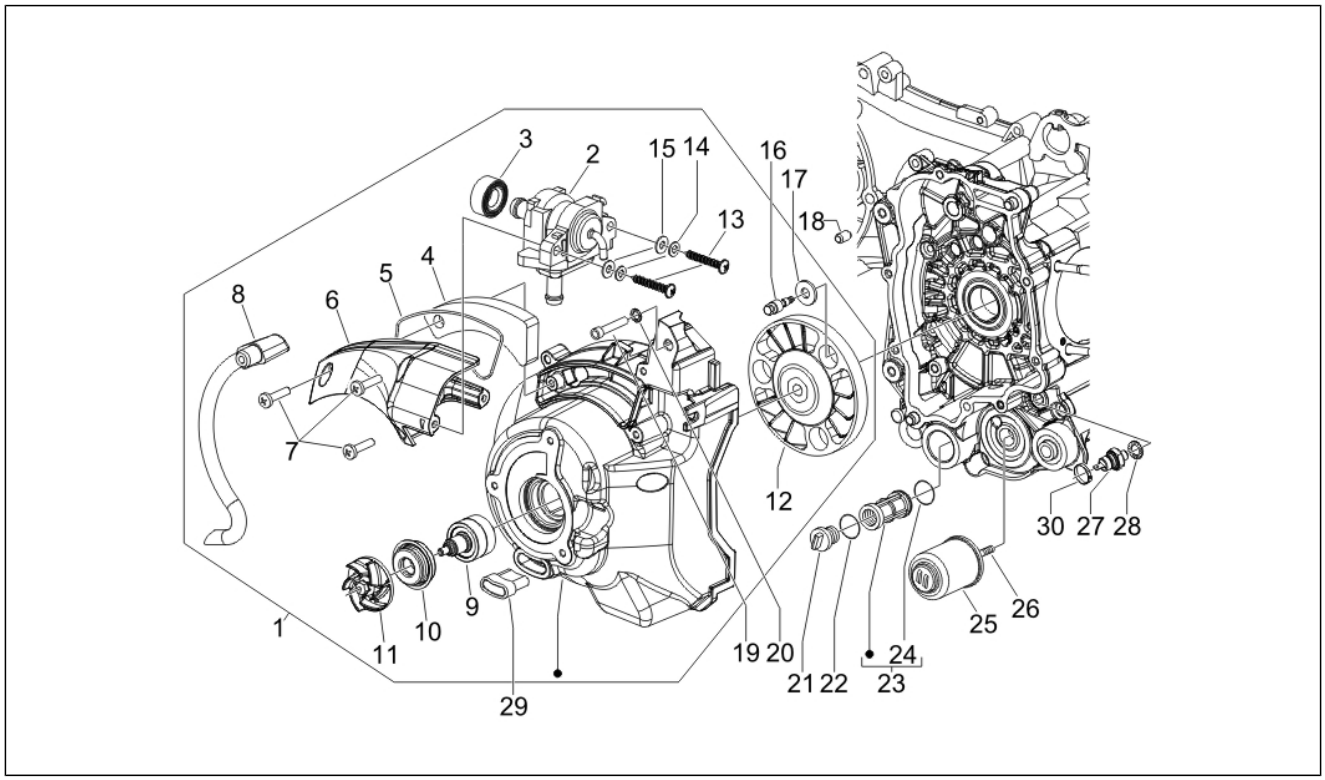

Pos.	Código	Descripción	Cant.	Variantes
26	483776	Tornillo especial	1	
27	82580R	Sensor de presión de aceite	1	
28	486075	Arandela 10.5X16X2.5	1	
29	825529	Tapón	1	
30	825481	Abrazadera	1	

Grupo	Motor
Código	01.25
Descripción	Grupo reductor
Revisión	1

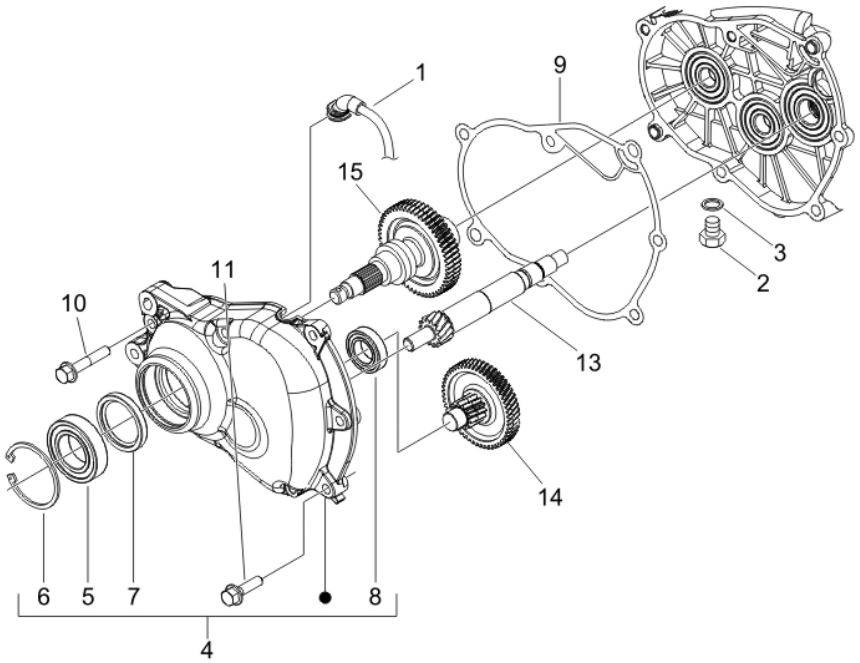

Pos.	Código	Descripción	Cant.	Variantes
1	844669	Tubo respiradero	1	
2	269755	Tornillo Allen M8x12	1	
3	485703	Arandela 8.2x12x1	1	
4	8322495	Tapa	1	
5	82659R	Cojinete radial 30x55x13	1	
6	829206	Anillo de retención	1	
7	829201	Reten de ac. 38x50x7	1	
7	873351	Retén aceite 38x50x7	1	
8	485912	Cojinete 15x42x13	1	
9	847930	Junta tapa reductor	1	
10	487211	Torn. CH con reborde M8x45	4	
11	825758	Tornillo M8x40	3	
13	485879	Eje polea conducida	1	
14	8272125	Eje transmisión	1	
15	8348065	Eje rueda trasera	1	

Grupo	Motor
Código	01.39
Descripción	Carburador completo - Racord admisión
Revisión	1

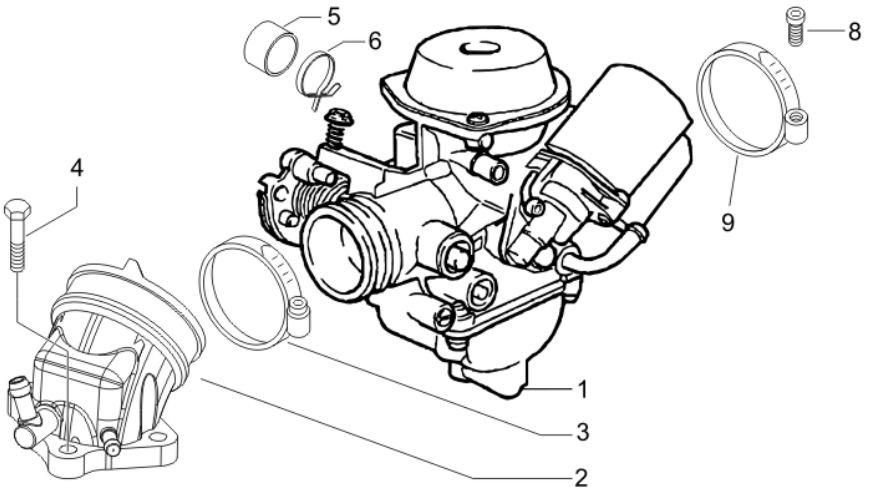

Pos.	Código	Descripción	Cant.	Variantes
1	CM128205	Carburador	1	
2	840949	Racord admisi¾n	1	
3	709532	Faja stringitubo	1	
4	828152	Tornillo M6x22	3	
5	841695	Toma de aire	1	
6	CM002916	Faja stringitubo	1	
8	018575	Tornillo M5x10	1	
9	847778	Abrazadera	1	

Grupo	Motor
Código	01.40
Descripción	Componentes de carburador
Revisión	1

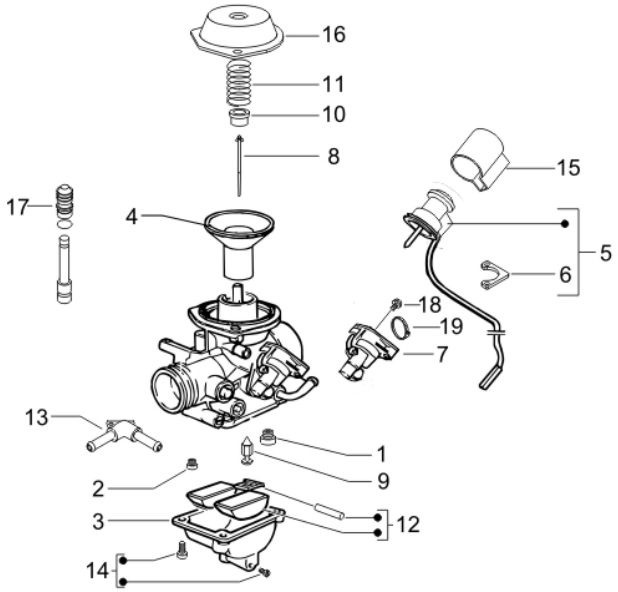

Pos.	Código	Descripción	Cant.	Variantes
1	CM129912	Surtidor máximo	1	
2	CM140103	Surtidor mínimo	1	
3	CM140404	Cuba completa	1	
3	CM156707	Cuba completa	1	
4	CM140301	Membrana keihin	1	
5	CM142905	Starter automático completo	1	
6	828843	Placa	1	
7	842519	Dispos.starter	1	
8	CM140208	Aguja	1	
9	828831	Aguja gasolina	1	
10	842518	Cubeta	1	
11	CM140902	Muelle retr.válvula gas	1	
12	842522	Kit flotante	1	
13	842516	Calentador	1	
14	842523	Kit cubeta	1	
15	828844	Capuchón	1	
16	842515	Tapa	1	
17	CM149504	Kit bomba aceleración	1	
18	969296	Torn. CH con reborde M6x10	1	
19	271477	Abrazadera	1	

Grupo	Motor
Código	01.42
Descripción	Silenciador
Revisión	1

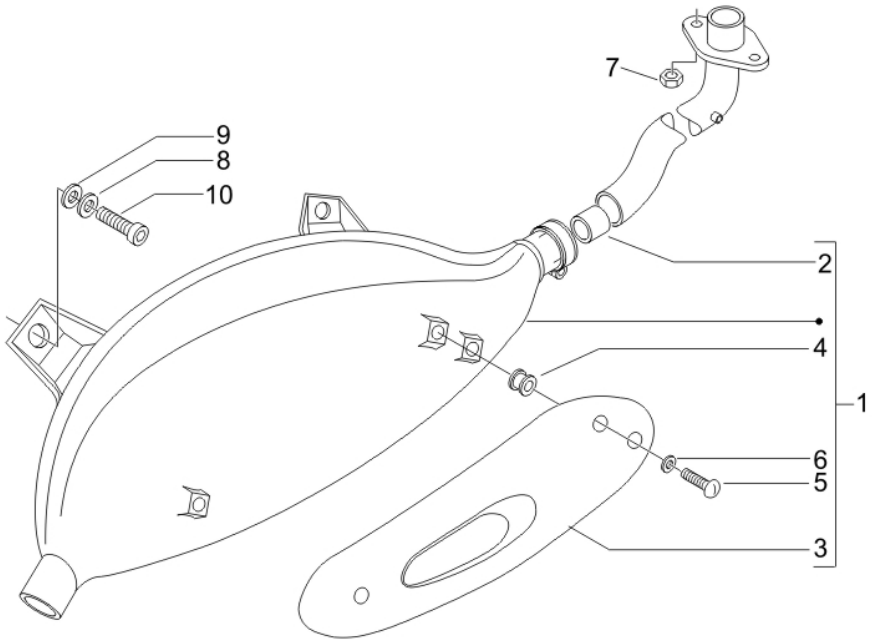

Pos.	Código	Descripción	Cant.	Variantes
1	8717735	Silenciador kat completo	1	
2	826388	Casquillo de grafito	1	
3	844864	Protección	1	
4	841782	Pasacables	3	
5	842908	Tornillo M5x10	3	
6	844927	Arandela plana	3	
7	436947	Tuerca	2	
8	013861	Arandela plana 8,2x20x2,5	3	
9	834187	Arandela elástica 16x8,2x2,2	3	
10	015792	Tornillo M8x30	3	

Grupo	Motor
Código	01.45
Descripción	Filtro de aire
Revisión	1

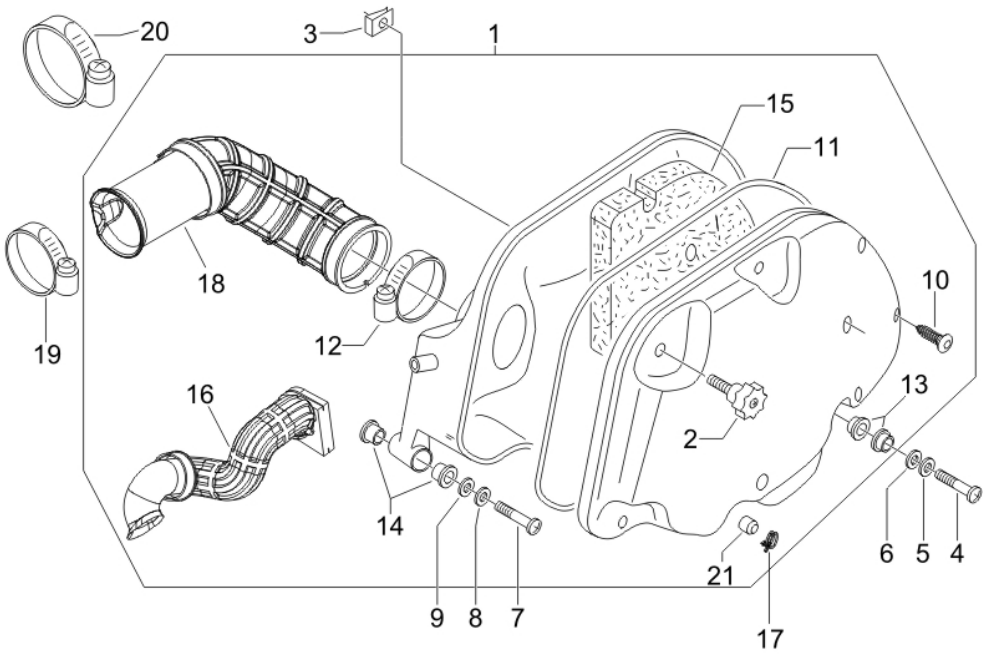

Pos.	Código	Descripción	Cant.	Variantes
1	843489	Depurador aire	1	
2	479132	Pomo	2	
3	254485	Placa elastica M6	2	
4	018640	Tornillo TC M6x50	2	
5	012533	Arand. Dentada 6,6x11x0	2	
6	003056	Arandela plana 6,4x12x1	2	
7	018640	Tornillo TC M6x50	1	
8	012533	Arand. Dentada 6,6x11x0	1	
9	003056	Arandela plana 6,4x12x1	1	
10	258146	Torn. autorr. M3x20	6	
11	844428	Junta	1	
12	260918	Faja stringitubo	1	
13	830056	Casquillo moleteado	4	
14	830057	Buje	2	
15	831997	Filtro aire	1	
16	844921	Manguito	1	
17	CM002910	Abrazadera	1	
18	841515	Manguito	1	
19	260918	Faja stringitubo	1	
20	CM001904	Faja stringitubo	1	
21	827831	Capuchón	2	

Grupo	Motor
Código	01.46
Descripción	Caja aire secundario
Revisión	1

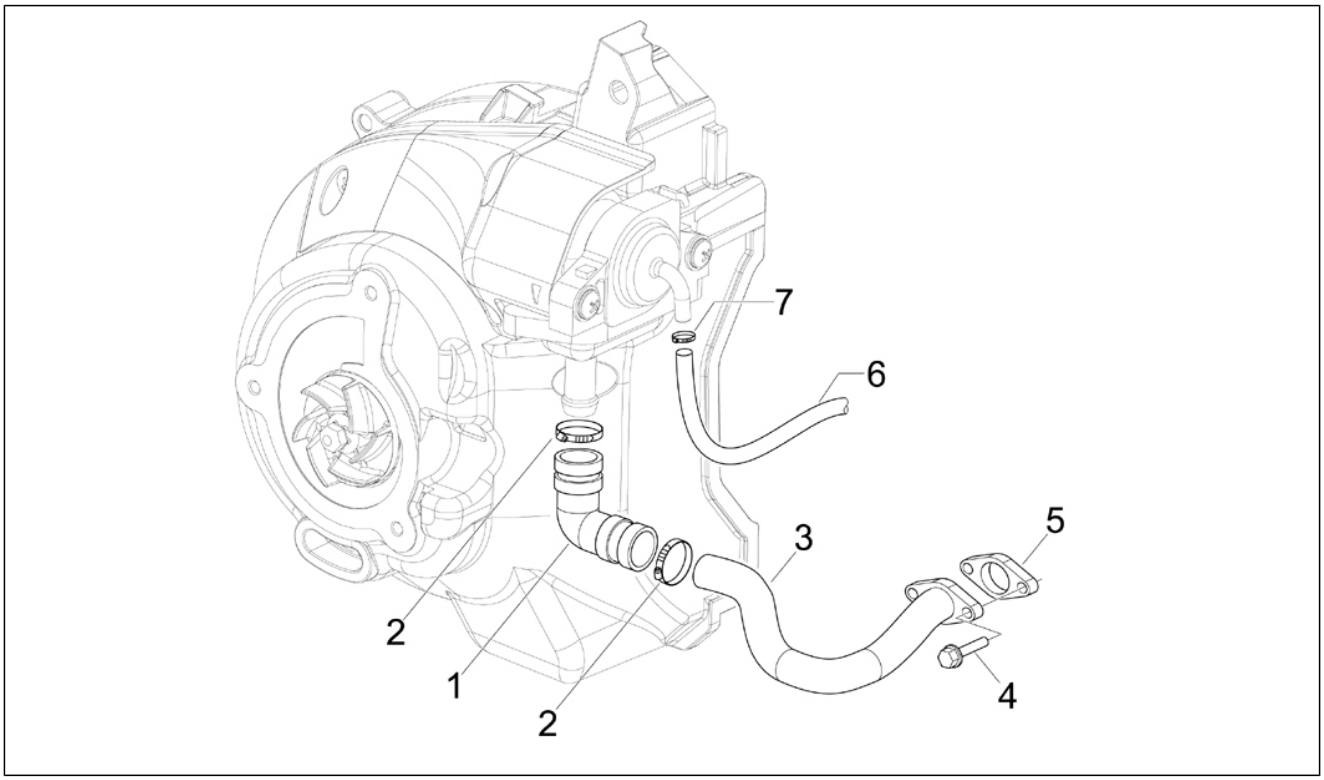

Pos.	Código	Descripción	Cant.	Variantes
1	831259	Tubo de racor s.a.s.	1	
2	CM001904	Faja stringitubo	2	
3	831260	Tubo	1	
4	833722	Torn. CH con reborde M6x14	2	
5	832059	Junta	1	
6	843400	Tubo aspiración	1	
7	CM002901	Faja stringitubo	2	

Grupo	Chasis - Partes plástico - Carrocerias
Código	02.01
Descripción	Πλαίσιο/σασί
Revisión	1

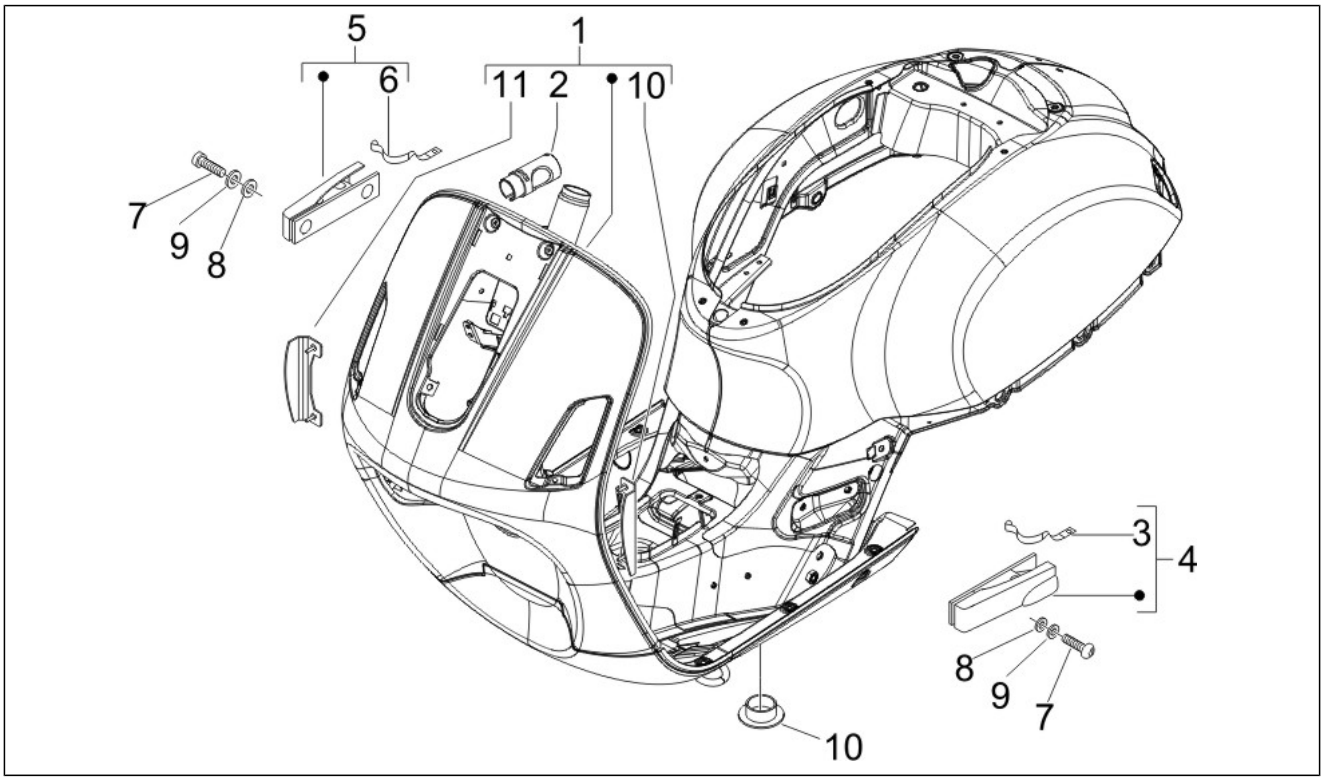

Pos.	Código	Descripción	Cant.	Variantes
1	62291401	Bastidor con P.I. cataforesis	1	
2	298604	Soporte cerradura	1	
3	CM017201	Reposapiés izq. completo	1	
4	620395	Muelle	1	
5	CM017202	Reposapiés der. completo	1	
6	620395	Muelle	1	
7	975855	Tornillo	4	
8	483164	Arandela plana	2	
9	709047	Arandela elástica	4	
10	299557	Tapón	2	
10	577397	Not available	1	
11	577398	Not available	1	

Grupo	Chasis - Partes plástico - Carrocerias
Código	02.25
Descripción	Σταντ
Revisión	1

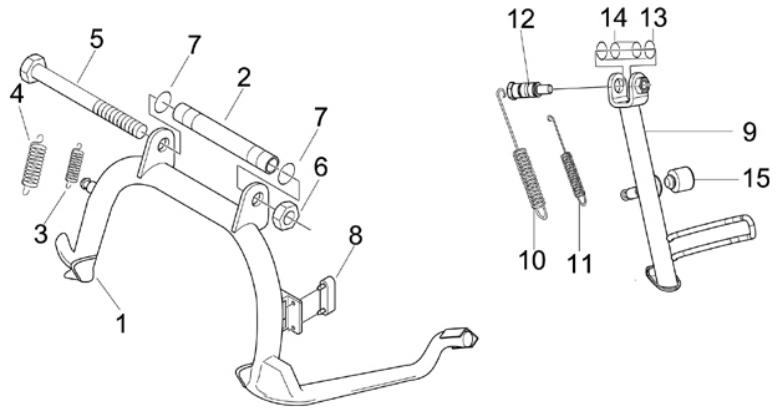

Pos.	Código	Descripción	Cant.	Variantes
1	56284R	***CABALLETE CENTRAL V.GT	1	
2	582298	Distanciador	1	
3	582850	Mlle ret.caball.int.	1	
4	582851	Mlle retorno caball.	1	
5	030115	Tornillo c. hex. M10x130	1	
6	232108	Tuerca de seguridad M10	1	
7	273754	Junta tórica	2	
8	581560	Taco	1	
9	599020	Caballete lateral	1	
10	295789	Muelle	1	
11	599561	Muelle	1	
12	599097	Perno caballete	1	
13	191189	Junta	2	
14	434947	Junta tórica 12,42x1	2	
15	967351	Taco	1	

Grupo	Chasis - Partes plástico - Carrocerias
Código	02.26
Descripción	Μάσκα μπροστά
Revisión	1

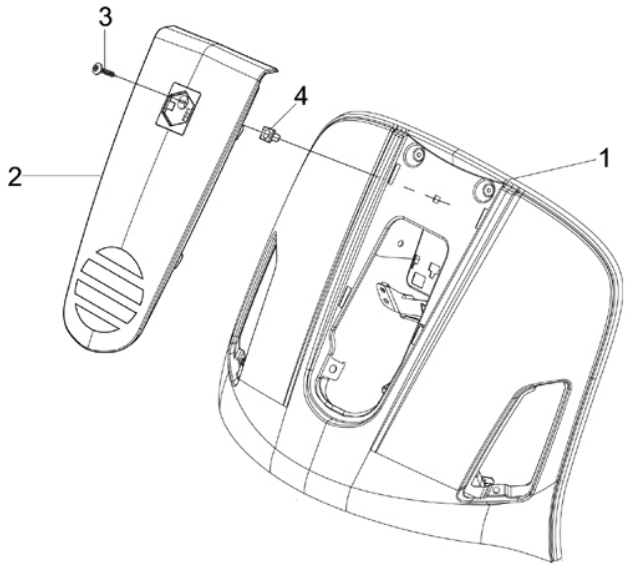

Pos.	Código	Descripción	Cant.	Variantes
1	5771695	ESCUDO DELANTERO	1	
2	577427	***CUBRE TUBO DIRECCION	1	
2	57742700DE	***57742700DE	1	**COLOR VEHÍCULO:**Midnight[222/A]
2	57742700F2	Cubredirección	1	**COLOR VEHÍCULO:**Gris Excalibur[738/A]
2	57742700F3	***57742700F3	1	**COLOR VEHÍCULO:**Ciruelo Daring Plum[146]
2	57742700ND	***57742700ND	1	**COLOR VEHÍCULO:** Negro[141]
3	267958	Tornillo autorrosc. L=20 mm	1	
4	199190	Taco de expansión	1	

Grupo	Chasis - Partes plástico - Carrocerias
Código	02.30
Descripción	Χώρος αποθήκευσης εμπρός – Προέκταση μάσκας
Revisión	1

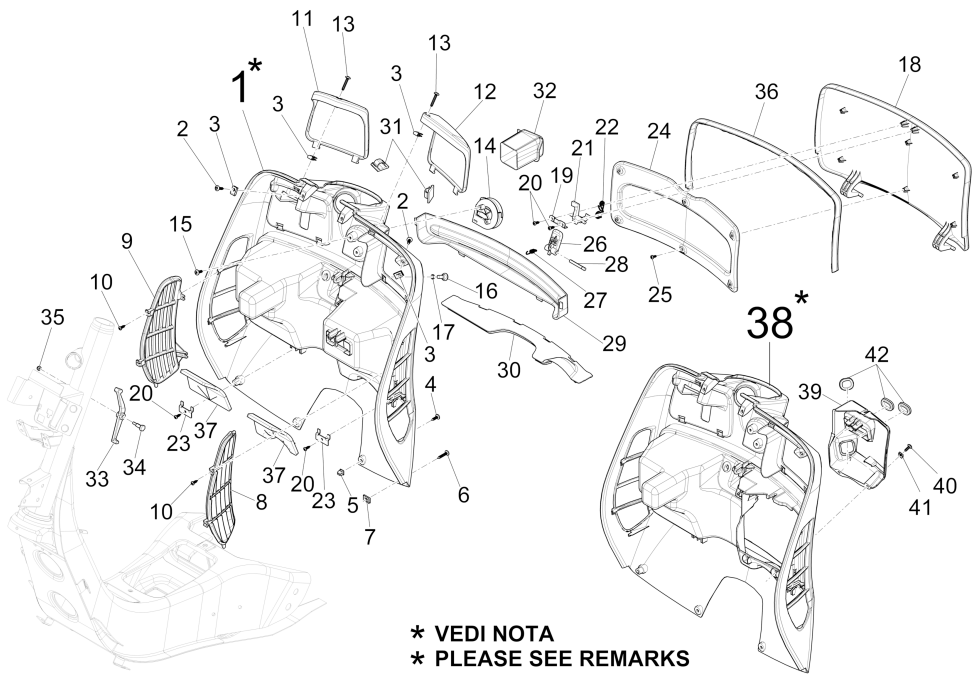

Pos.	Código	Descripción	Cant.	Variantes
1	577174	Maleta delantera	1	
1	57717400DE	Maleta delantera	1	**COLOR VEHÍCULO:**Midnight[222/A]
1	57717400F2	Maleta delantera	1	**COLOR VEHÍCULO:**Gris Excalibur[738/A]
1	57717400F3	Maleta delantera	1	**COLOR VEHÍCULO:**Ciruelo Daring Plum[146]
1	57717400ND	Maleta delantera	1	**COLOR VEHÍCULO:** Negro[141]
2	258249	Tornillo 4,2x19	4	
2	CM178604	Tornillo autorrosc.	4	
3	CM017410	Placa elastica	4	
4	CM178601	Tornillo autorrosc. D4.2x16	2	
5	199190	Taco de expansión	2	
6	CM178610	Tornillo autoaterrajable	2	
7	CM017408	Placa	4	
8	577856000C	Rejilla izquierda	1	**COLOR VEHÍCULO:**Gris Excalibur[738/A] **COLOR VEHÍCULO:**Midnight[222/A] **COLOR VEHÍCULO:** Negro[141] **COLOR VEHÍCULO:**Ciruelo Daring Plum[146]
9	577857000C	Rejilla derecha	1	**COLOR VEHÍCULO:**Gris Excalibur[738/A] **COLOR VEHÍCULO:**Midnight[222/A] **COLOR VEHÍCULO:** Negro[141] **COLOR VEHÍCULO:**Ciruelo Daring Plum[146]
10	268596	Tornillo autorrosc. D4x13	8	
11	577396000C	Portezuela der.	1	**COLOR VEHÍCULO:**Gris Excalibur[738/A] **COLOR VEHÍCULO:**Midnight[222/A] **COLOR VEHÍCULO:** Negro[141] **COLOR VEHÍCULO:**Ciruelo Daring Plum[146]
12	577395000C	Portezuela izq.	1	**COLOR VEHÍCULO:**Gris Excalibur[738/A] **COLOR VEHÍCULO:**Midnight[222/A] **COLOR VEHÍCULO:** Negro[141] **COLOR VEHÍCULO:**Ciruelo Daring Plum[146]
13	CM178607	Tornillo autorrosc.	2	
14	575819	Gancho para bolsos	1	

Grupo	Chasis - Partes plástico - Carrocerias
Código	02.30
Descripción	Χώρος αποθήκευσης εμπρός – Προέκταση μάσκας
Revisión	1

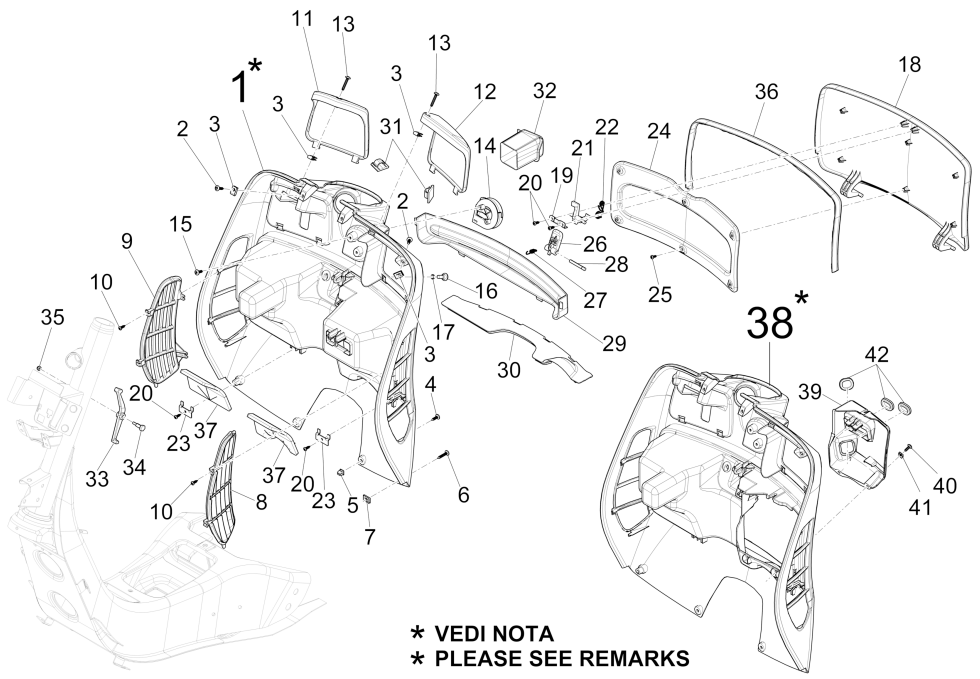

Pos.	Código	Descripción	Cant.	Variantes
15	259349	Tornillo M4,2x13	2	
16	575249	Tornillo con manguito M6	1	
17	641548	Arandela 8,6x6,2x1	1	
18	577175	Portezuela maletero delantero	1	
18	57717500DE	Portezuela maletero delantero	1	**COLOR VEHÍCULO:**Midnight[222/A]
18	57717500F2	Portezuela maletero delantero	1	**COLOR VEHÍCULO:**Gris Excalibur[738/A]
18	57717500F3	Portezuela maletero delantero	1	**COLOR VEHÍCULO:**Ciruelo Daring Plum[146]
18	57717500ND	Portezuela maletero delantero	1	**COLOR VEHÍCULO:** Negro[141]
19	252420	Escuadra	1	
20	268596	Tornillo autorrosc. D4x13	4	
21	575607	Pestillo	1	
22	577005	Muelle	1	
23	257614	Escuadra	2	
24	577468	Contratapa	1	
25	297498	Tornillo autorrosc. M3,5x13	6	
26	577861	Palanca	1	
27	577399	Muelle	1	
28	577400	Perno	1	
29	577447	Cerco	1	
30	623776	paratia interna bauletto	1	
31	577594	Abrazadera elástica	2	
32	620452	Tapón	1	
33	299972	Tornillo especial	1	
34	577453	Palanca para cerradura	1	
35	577620	Tuerca de seguridad	1	
36	CM006311	Junta registro	1	
37	620693	Proteccion	2	
38	1B000992	Maleta delantera	1	**COLOR VEHÍCULO:**Ciruelo Daring Plum[146]

Grupo	Chasis - Partes plástico - Carrocerias
Código	02.30
Descripción	Χώρος αποθήκευσης εμπρός – Προέκταση μάσκας
Revisión	1

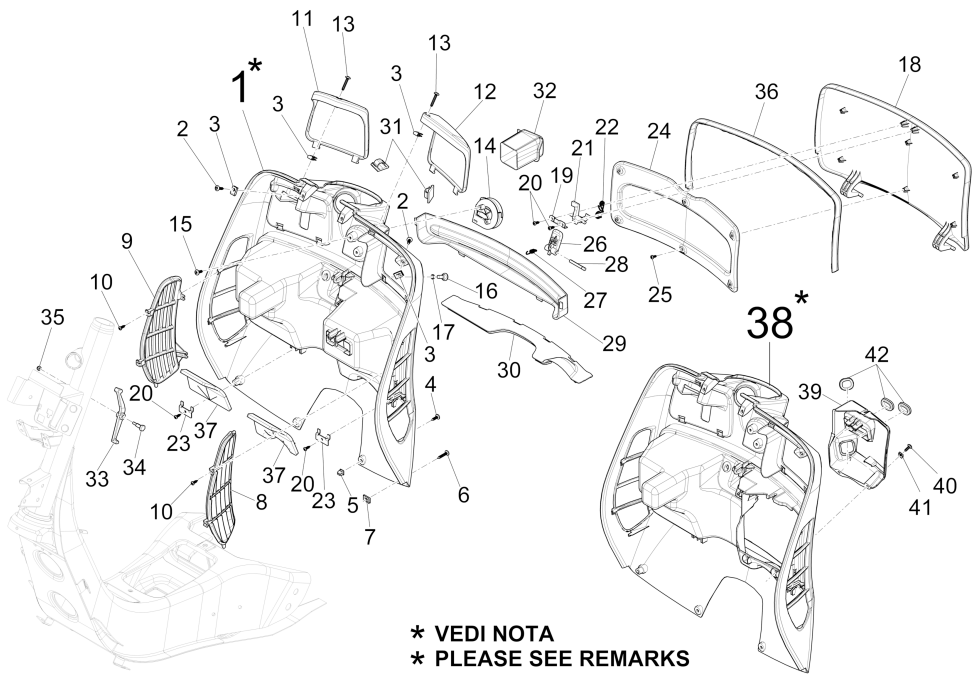

Pos.	Código	Descripción	Cant.	Variantes
38	1B000992000DE	Maleta delantera	1	**COLOR VEHÍCULO:**Midnight[222/A]
38	1B00099200F2	Maleta delantera	1	**COLOR VEHÍCULO:**Gris Excalibur[738/A]
38	1B00099200ND	***MALETA CONTRAESCUDO NEGRO GRAFITO 79/A	1	**COLOR VEHÍCULO:** Negro[141]
39	1B000983	Tapa baúl	1	
40	CM178603	Tornillo autorrosc. D4.2x13	3	
41	CM017410	Placa elastica	3	
42	1B000306	Tapón	3	

Grupo	Chasis - Partes plástico - Carrocerias
Código	02.31
Descripción	Κεντρική φέρινγκ - Μαρσπιέ
Revisión	1

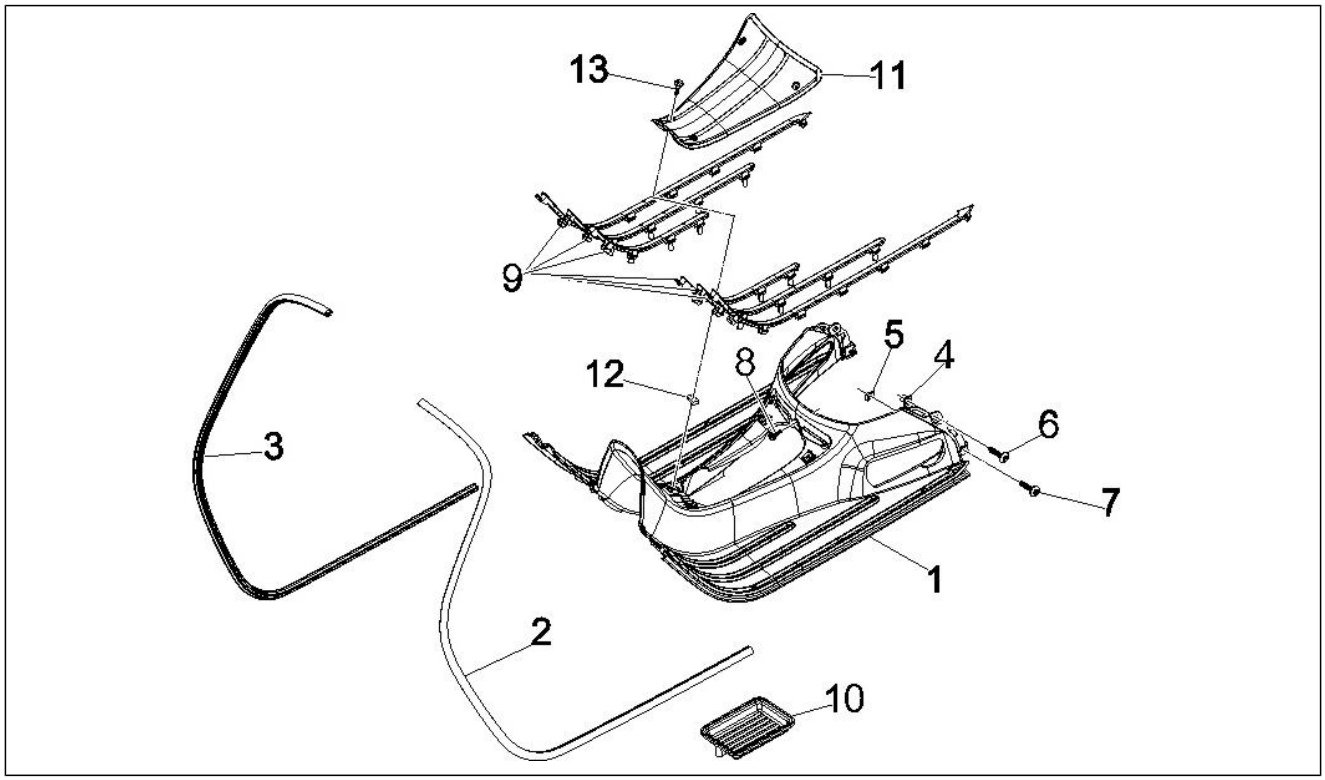

Pos.	Código	Descripción	Cant.	Variantes
1	623928	Reposapiés	1	
1	62392800DE	Reposapiés	1	**COLOR VEHÍCULO:**Midnight[222/A]
1	62392800F2	Reposapiés	1	**COLOR VEHÍCULO:**Gris Excalibur[738/A]
1	62392800F3	***PEANA CENTRAL	1	**COLOR VEHÍCULO:**Ciruelo Daring Plum[146]
1	62392800ND	Reposapiés	1	**COLOR VEHÍCULO:** Negro[141]
2	577180	Borde escudo	1	
3	577181	Borde escudo	1	
4	199190	Taco de expansión	6	
5	254485	Placa elastica M6	2	
6	258249	Tornillo 4,2x19	6	
7	259830	Tornillo métrico M6x20	2	
8	575249	Tornillo con manguito M6	1	
9	577437	Kit ribetes estribo	1	
10	584934	Cubeta	1	
11	577182	Tapa batería	1	
12	CM017410	Placa elastica	4	
13	576189	Tornillo d4,2x16	4	

Grupo	Chasis - Partes plástico - Carrocerias
Código	02.32
Descripción	Πλευρικές ποδιές - Spoiler
Revisión	1

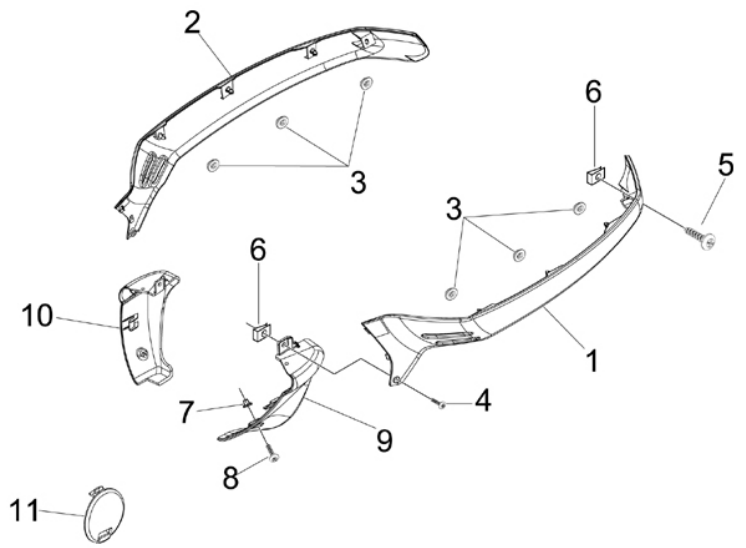

Pos.	Código	Descripción	Cant.	Variantes
1	577393	***TAPA LAT.	1	
1	57739300DE	***TAPA LATERAL SX GTS AZUL 422	1	**COLOR VEHÍCULO:**Midnight[222/A]
1	57739300F2	Protección	1	**COLOR VEHÍCULO:**Gris Excalibur[738/A]
1	57739300F3	***TAPA LATERAL IZQ. PRUGNA GTS	1	**COLOR VEHÍCULO:**Ciruelo Daring Plum[146]
1	57739300ND	Protección	1	**COLOR VEHÍCULO:** Negro[141]
2	577394	***TAPA LAT. DX VESPA GT S/PINTAR	1	
2	57739400DE	***TAPA LATERAL DX GTS AZUL 222/A	1	**COLOR VEHÍCULO:**Midnight[222/A]
2	57739400F2	Protección	1	**COLOR VEHÍCULO:**Gris Excalibur[738/A]
2	57739400F3	***TAPA LATERAL DERECHA	1	**COLOR VEHÍCULO:**Ciruelo Daring Plum[146]
2	57739400ND	Protección	1	**COLOR VEHÍCULO:** Negro[141]
3	463195	Tampón elástico	6	
4	574646	Tornillo autoaterrajable	3	
5	014754	Tornillo autorrosc. 4,2x25*	2	
6	CM017410	Placa elastica	7	
7	199190	Taco de expansión	2	
8	576189	Tornillo d4,2x16	2	
9	577473	Terminal izq.	1	
9	57747300DE	Terminal izq.	1	**COLOR VEHÍCULO:**Midnight[222/A]
9	57747300F2	Terminal izq.	1	**COLOR VEHÍCULO:**Gris Excalibur[738/A]
9	57747300F3	***TAPA IZQUIERDA PRUGNA 146	1	**COLOR VEHÍCULO:**Ciruelo Daring Plum[146]
9	57747300ND	Terminal izq.	1	**COLOR VEHÍCULO:** Negro[141]
10	577474	Terminal der. spoiler	1	
10	57747400DE	Terminal der.	1	**COLOR VEHÍCULO:**Midnight[222/A]
10	57747400F2	Terminal der.	1	**COLOR VEHÍCULO:**Gris Excalibur[738/A]
10	57747400F3	***TAPA DERECHA PRUGNA 146	1	**COLOR VEHÍCULO:**Ciruelo Daring Plum[146]
10	57747400ND	Terminal der. spoiler	1	**COLOR VEHÍCULO:** Negro[141]
11	577405000C	Tapón spoiler	2	**COLOR VEHÍCULO:**Midnight[222/A] **COLOR VEHÍCULO:** Negro[141] **COLOR VEHÍCULO:**Ciruelo Daring Plum[146]

Grupo	Chasis - Partes plástico - Carrocerias
Código	02.32
Descripción	Πλευρικές ποδιές - Spoiler
Revisión	1

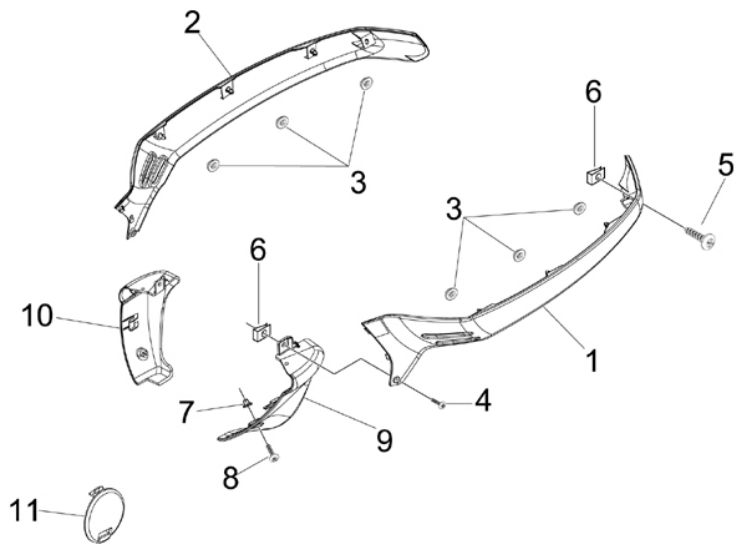

Pos.	Código	Descripción	Cant.	Variantes
11	5774050043	Tapón	2	**COLOR VEHÍCULO:**Gris Excalibur[738/A]

Grupo	Chasis - Partes plástico - Carrocerias
Código	02.33
Descripción	Ποδιά ψυγείου - Φτερό
Revisión	1

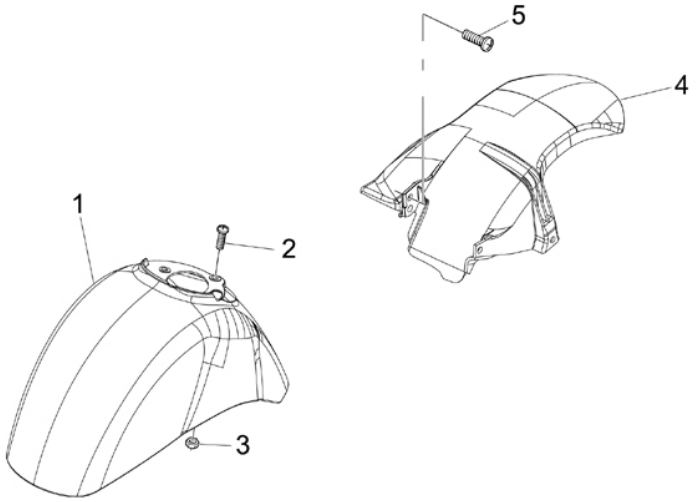

Pos.	Código	Descripción	Cant.	Variantes
1	600579	GUARDABARROS DELANTERO	1	
1	60057900DE	GUARDABARROS DELANTERO	1	**COLOR VEHÍCULO:**Midnight[222/A]
1	60057900F2	GUARDABARROS DELANTERO	1	**COLOR VEHÍCULO:**Gris Excalibur[738/A]
1	60057900F3	***GUARDABARROS VESPA GTS	1	**COLOR VEHÍCULO:**Ciruelo Daring Plum[146]
1	60057900ND	GUARDABARROS DELANTERO	1	**COLOR VEHÍCULO:** Negro[141]
2	575249	Tornillo con manguito M6	3	
3	969224	Tuerca	3	
4	621145	Guardabarros tras.	1	
5	575249	Tornillo con manguito M6	1	

Grupo	Chasis - Partes plástico - Carrocerias
Código	02.34
Descripción	Κουβάς σέλας
Revisión	1

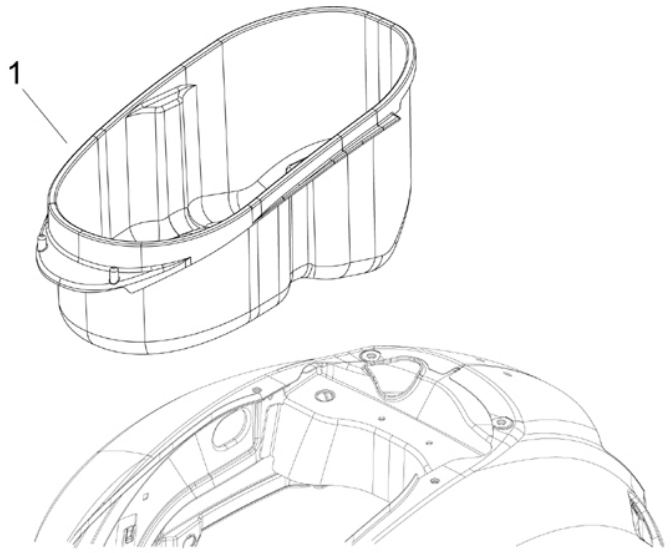

Pos.	Código	Descripción	Cant.	Variantes
1	621155	Compart.portacasco	1	

Grupo	Chasis - Partes plástico - Carrocerias
Código	02.37
Descripción	Ποδιές πίσω - Λασπωτήρας
Revisión	1

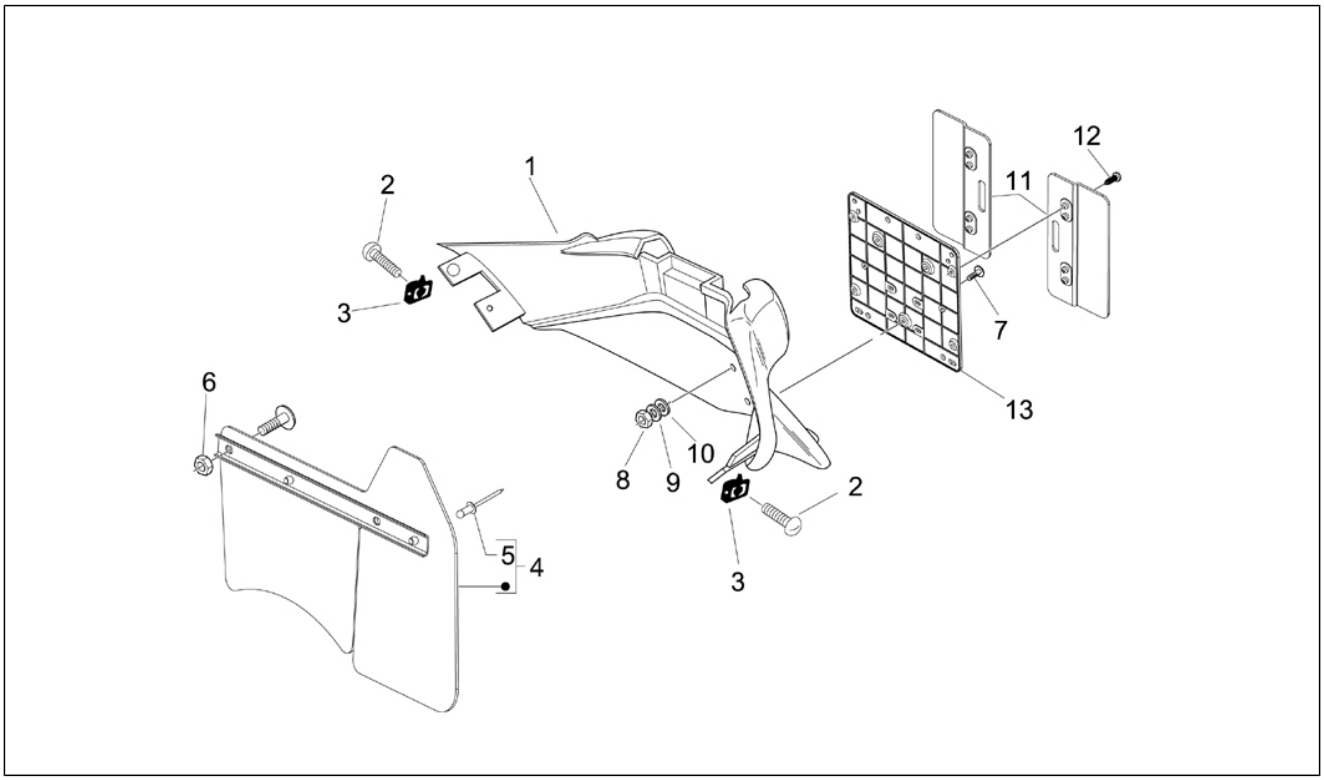

Pos.	Código	Descripción	Cant.	Variantes
1	577392	***PORTAMATRICULAS GT S/PINTAR	1	
1	57739200DE	***TAPA POSTERIOR	1	**COLOR VEHÍCULO:**Midnight[222/A]
1	57739200F2	Parasalpicaduras	1	**COLOR VEHÍCULO:**Gris Excalibur[738/A]
1	57739200F3	***TAPA POSTERIOR	1	**COLOR VEHÍCULO:**Ciruelo Daring Plum[146]
1	57739200ND	Parasalpicaduras	1	**COLOR VEHÍCULO:** Negro[141]
2	259830	Tornillo métrico M6x20	2	
3	254485	Placa elastica M6	2	
4	620236	Parasalpicaduras	1	
5	567642	Remache	2	
6	288245	Tuerca de seguridad M6	2	
7	018591	Tornillo M4x14	3	
8	020104	Tuerca M4	3	
9	013763	Arandela plana 4,2x12x1	3	
10	016404	Arandela plana 4,2x7,6x0,9	3	
11	584877	Prolongación portamatrícula	2	
12	268596	Tornillo autorrosc. D4x13	4	
13	584884	Portamatrícula	1	

Grupo	Chasis - Partes plástico - Carrocerias
Código	02.38
Descripción	Πινακίδες και διακοσμητικά αυτοκόλλητα
Revisión	1

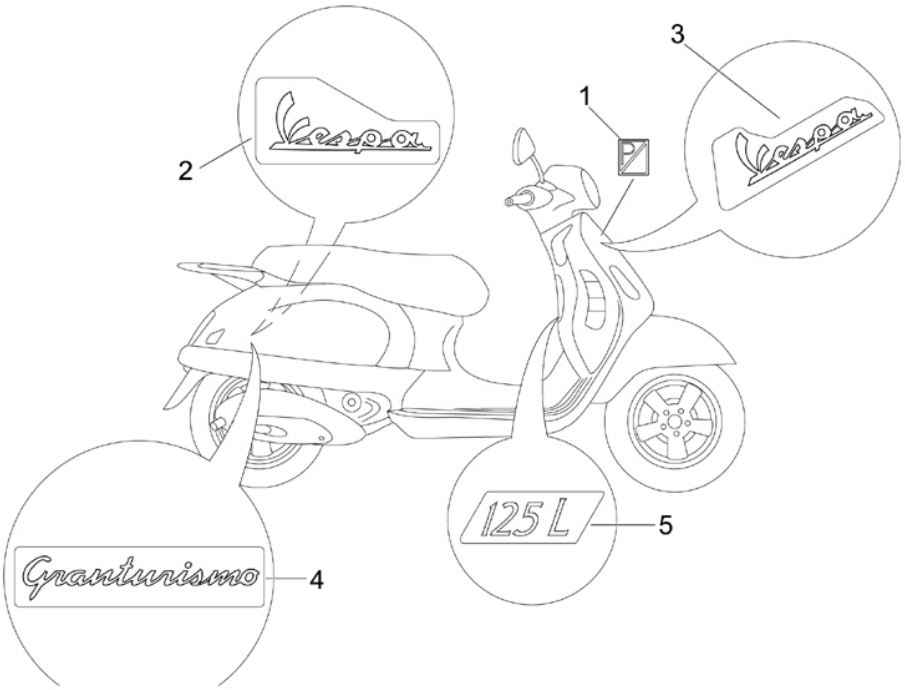

Pos.	Código	Descripción	Cant.	Variantes
1	576464	Escudo "Piaggio"	1	
2	620529	"Placa lateral ""Vespa"""	1	
3	623205	"Placa frontal ""Vespa"""	1	
4	620682	Letrero "Granturismo"	1	
5	620697	Letrero "125 L"	1	

Grupo	Chasis - Partes plástico - Carrocerias
Código	02.39
Descripción	Σέλα/Καθίσματα - Εργαλειοθήκη
Revisión	1

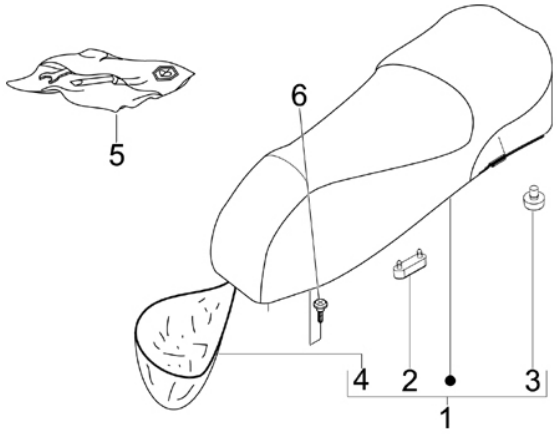

Pos.	Código	Descripción	Cant.	Variantes
1	5771920087	Sillín	1	**COLOR VEHÍCULO:**Midnight[222/A] **COLOR VEHÍCULO:**Gris Excalibur[738/A]
1	57719200RI	***SILLIN GT BEIGE	1	**COLOR VEHÍCULO:**Ciruelo Daring Plum[146] **COLOR VEHÍCULO:** Negro[141]
2	296456	Taco	2	
3	577492	Taco	2	
4	621498	Cofia protecciòn sillìn	1	
5	646921	Bolsa herramientas	1	
6	436788	Torn. CH con reborde	2	

Grupo	Chasis - Partes plástico - Carrocerias
Código	02.44
Descripción	Σχάρα πίσω
Revisión	1

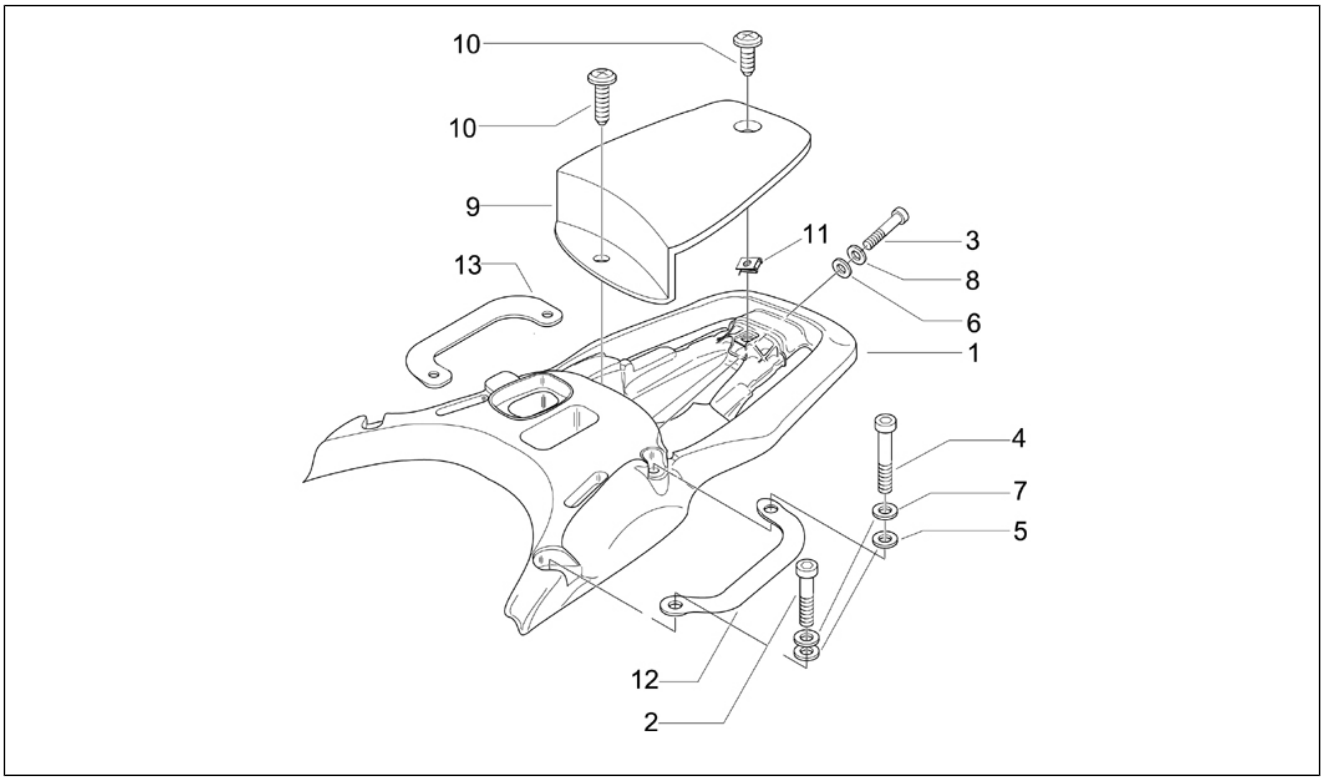

Pos.	Código	Descripción	Cant.	Variantes
1	5774570095	Transportín	1	
1	5774570095	Transportín	1	**COLOR VEHÍCULO:**Midnight[222/A] **COLOR VEHÍCULO:**Ciruelo Daring Plum[146] **COLOR VEHÍCULO:** Negro[141] **COLOR VEHÍCULO:**Gris Excalibur[738/A]
2	319538	Tornillo Allen M6x30	2	
3	709674	Tornillo Allen M6x20	2	
4	951685	Tornillo	2	
5	013777	Arandela 6.4x13x1.5	4	
6	013880	Arandela plana 16x6,5x1,5	2	
7	006966	Arandela elástica 6,4x11x0,5	4	
8	016406	Arandela elástica 6,4x11,8x1	2	
9	577467000C	Tapa	1	**COLOR VEHÍCULO:**Midnight[222/A] **COLOR VEHÍCULO:**Ciruelo Daring Plum[146] **COLOR VEHÍCULO:** Negro[141] **COLOR VEHÍCULO:**Gris Excalibur[738/A]
9	577467000C	Tapa	1	
10	259830	Tornillo métrico M6x20	1	
11	254485	Placa elastica M6	1	
12	57733700E9	Manilla	1	
12	57733700E9	Manilla	1	**COLOR VEHÍCULO:**Midnight[222/A] **COLOR VEHÍCULO:** Negro[141] **COLOR VEHÍCULO:**Gris Excalibur[738/A] **COLOR VEHÍCULO:**Ciruelo Daring Plum[146]
13	57733800E9	Manilla	1	
13	57733800E9	Manilla	1	**COLOR VEHÍCULO:**Midnight[222/A] **COLOR VEHÍCULO:**Ciruelo Daring Plum[146] **COLOR VEHÍCULO:** Negro[141] **COLOR VEHÍCULO:**Gris Excalibur[738/A]

Grupo	Chasis - Partes plástico - Carrocerias
Código	02.45
Descripción	Καθρέπτης/ες
Revisión	1

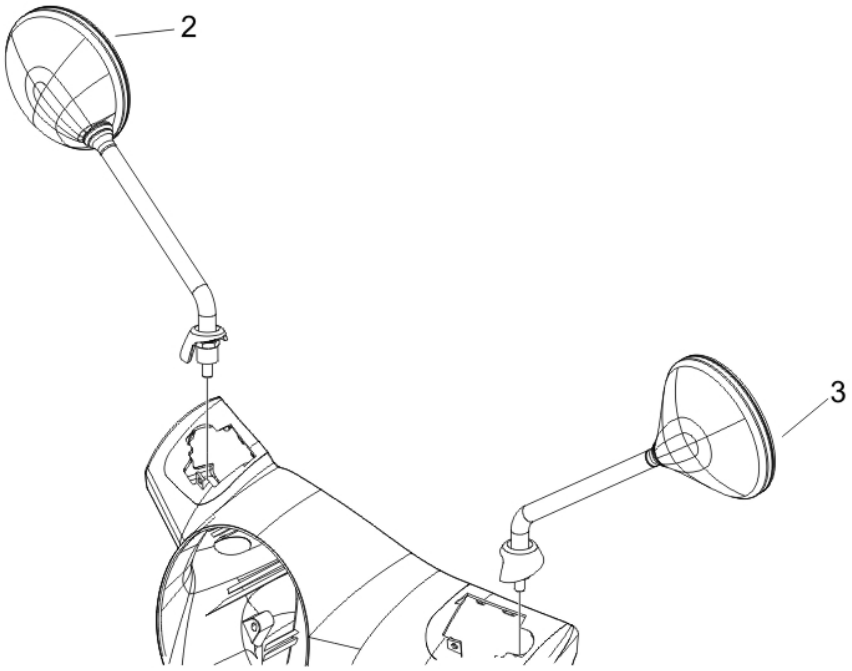

Pos.	Código	Descripción	Cant.	Variantes
2	CM027705	Retrovisor	1	
2	CM073405	Espejo retrovisor der.	1	
3	CM027704	Retrovisor	1	
3	CM073404	Retrovisor	1	

Grupo	Chasis - Partes plástico - Carrocerias
Código	02.46
Descripción	Κλειδαριές
Revisión	1

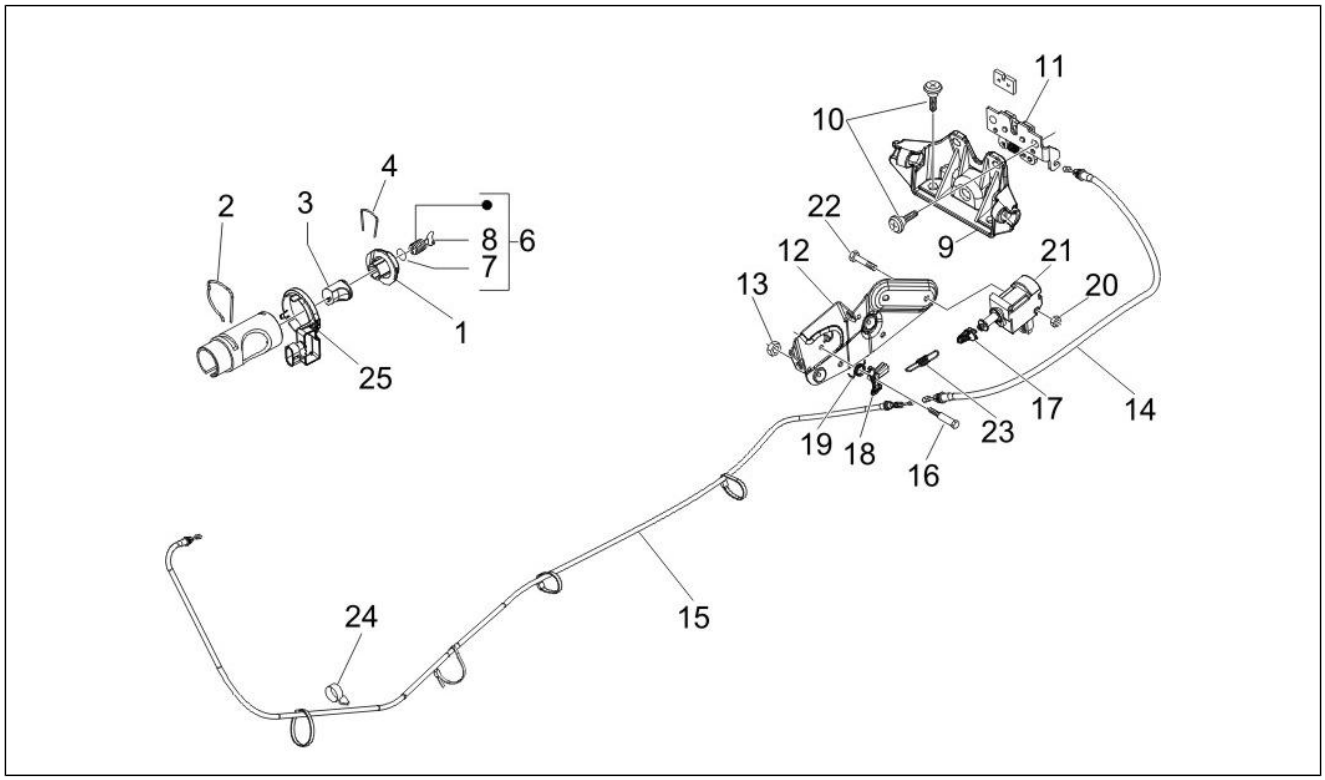

Pos.	Código	Descripción	Cant.	Variantes
1	298581	Cuerpo cerradura	1	
2	253937	Muelle	1	
3	298903	Bloque cerradura completo	1	
4	298838	Muelle de retención del cilindro	1	
6	577454	Cilindros y llaves	1	
7	298594	Arandela plana	1	
7	298731	Gasket ring	1	
8	573426	Preforjado llave con trasponder Giobert	1	
9	577456	Estribo	1	
10	575249	Tornillo con manguito M6	4	
11	CM023703	Cerradura sillín	1	
12	577471	Placa	1	
13	241936	Tuerca de seguridad M6	2	
14	CM012811	Transmisión	1	
15	CM012813	Transmisión	1	
16	299972	Tornillo especial	1	
17	577128	Joint	1	
18	577129	Palanca	1	
19	577131	Muelle	1	
20	577620	Tuerca de seguridad	1	
21	582990	Válvula solenoide	1	
22	584121	Tornillo autorrosc.	2	
23	620415	Muelle	1	
24	140435	Muelle	1	
25	828800	Antena immobilizer	1	

Grupo	Chasis - Partes plástico - Carrocerias
Código	02.47
Descripción	Ρεζερβουάρ
Revisión	1

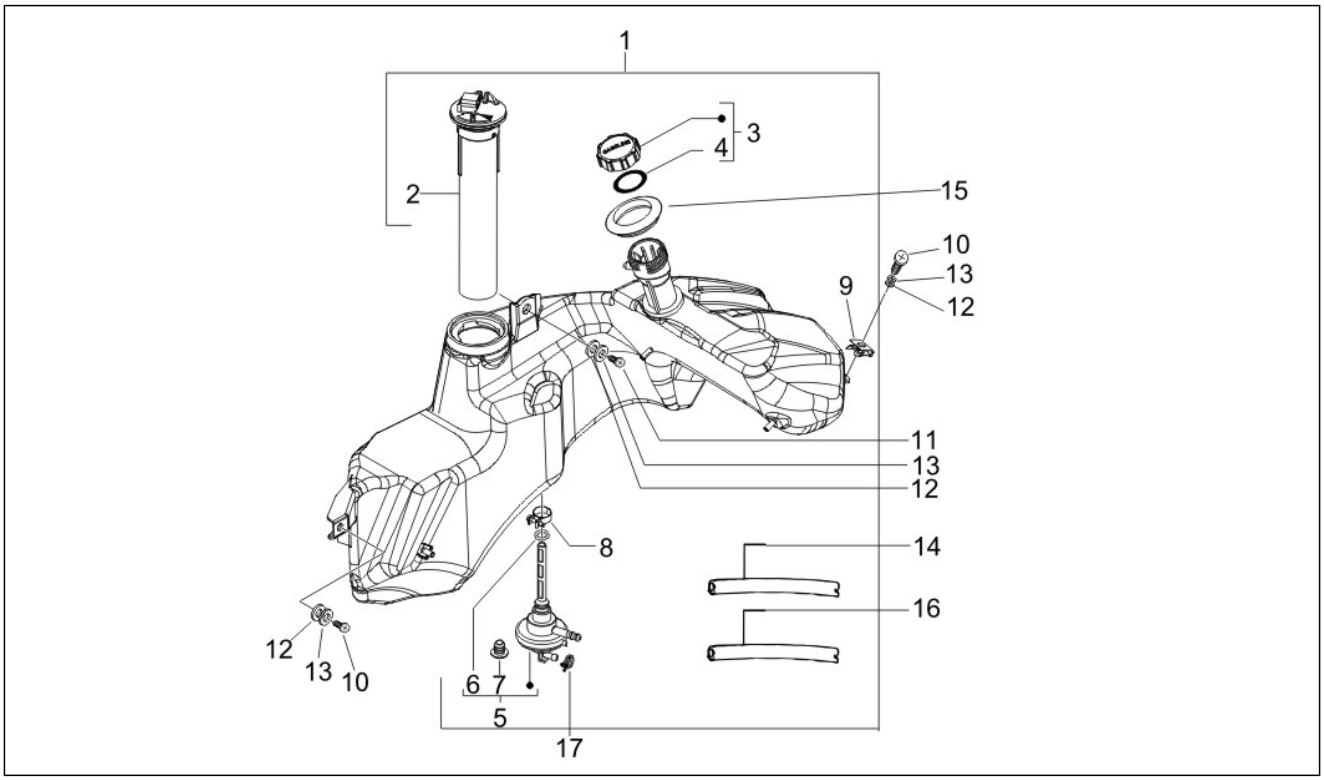

Pos.	Código	Descripción	Cant.	Variantes
1	622302	DEPÓSITO COMBUSTIBLE	1	
2	CM025709	Indicador nivel gasolina	1	
3	259832	Tapón depósito	1	
4	258160	Junta del tapón depósito de combustible	1	
5	575321	Grifo de vacío	1	
6	196868	Junta	1	
7	090958	Tapón	1	
8	577557	Abrazadera	1	
9	254485	Placa elastica M6	5	
10	015759	Tornillo M6x20	2	
11	015804	Tornillo	1	
12	013880	Arandela plana 16x6,5x1,5	3	
13	016406	Arandela elástica 6,4x11,8x1	3	
14	CM001422	***TUBO	1	
15	620737	Junta depósito gasol.	1	
16	CM001429	Tubo	1	
17	CM002902	Faja stringitubo	1	

Grupo	Chasis - Partes plástico - Carrocerias
Código	02.53
Descripción	Εγκατάσταση τροφοδοσίας
Revisión	1

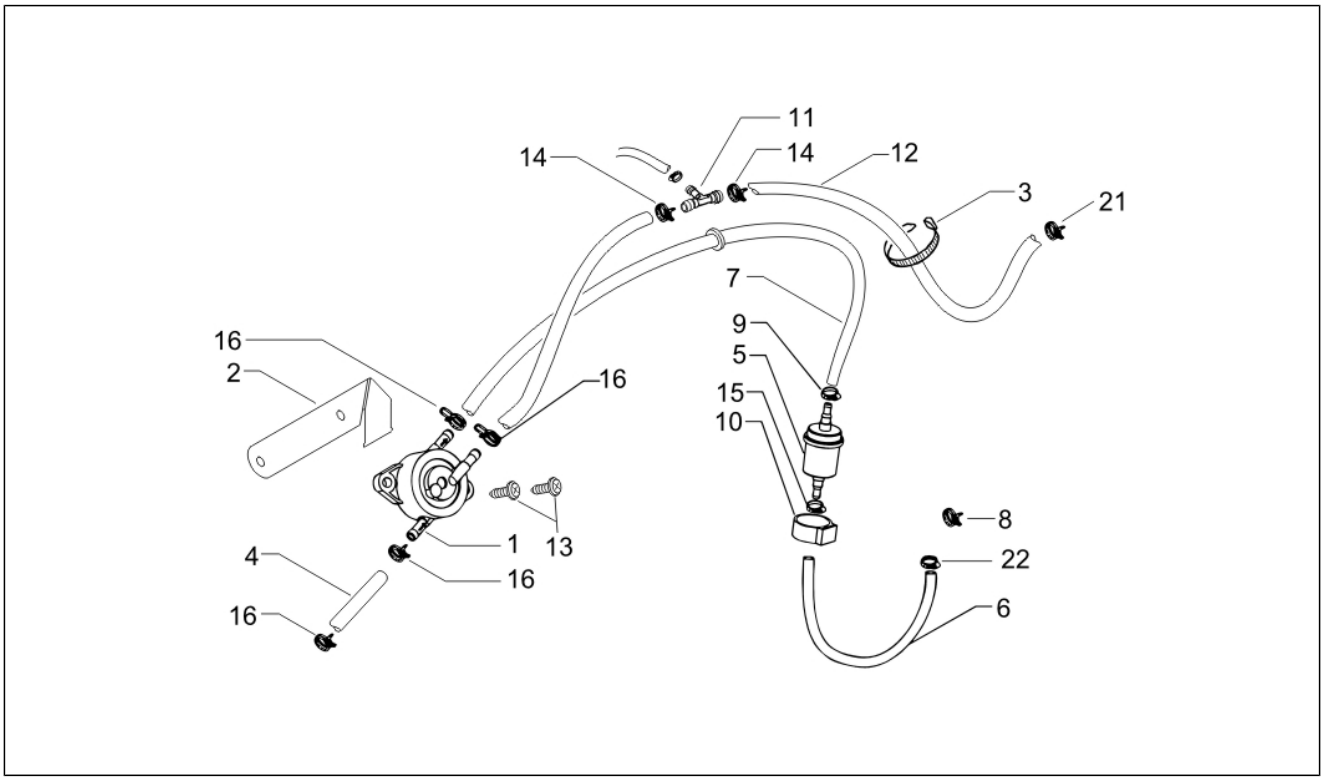

Pos.	Código	Descripción	Cant.	Variantes
1	CM120901	Bomba gasolina	1	
2	620050	Estribo	1	
3	257134	Abrazadera ajustable L=277	1	
4	CM004126	Tubo gasolina	1	
5	270423	Filtro carburante	1	
6	CM004103	Tuberia carburante	1	
7	CM006110	Tuberia carburante	1	
8	CM002905	Faja stringitubo	1	
9	CM002907	Abrazadera	1	
10	272842	Soporte elástico	1	
11	828325	Empalme en "T"	1	
12	CM001429	Tubo	1	
13	259830	Tornillo métrico M6x20	2	
14	CM001901	Faja stringitubo	2	
15	CM002905	Faja stringitubo	1	
16	CM002905	Faja stringitubo	4	
21	CM013201	Muelle	2	
22	CM017803	Muelle retención	1	

Grupo	Chasis - Partes plástico - Carrocerias
Código	02.55
Descripción	Εγκατάσταση ψύξης
Revisión	1

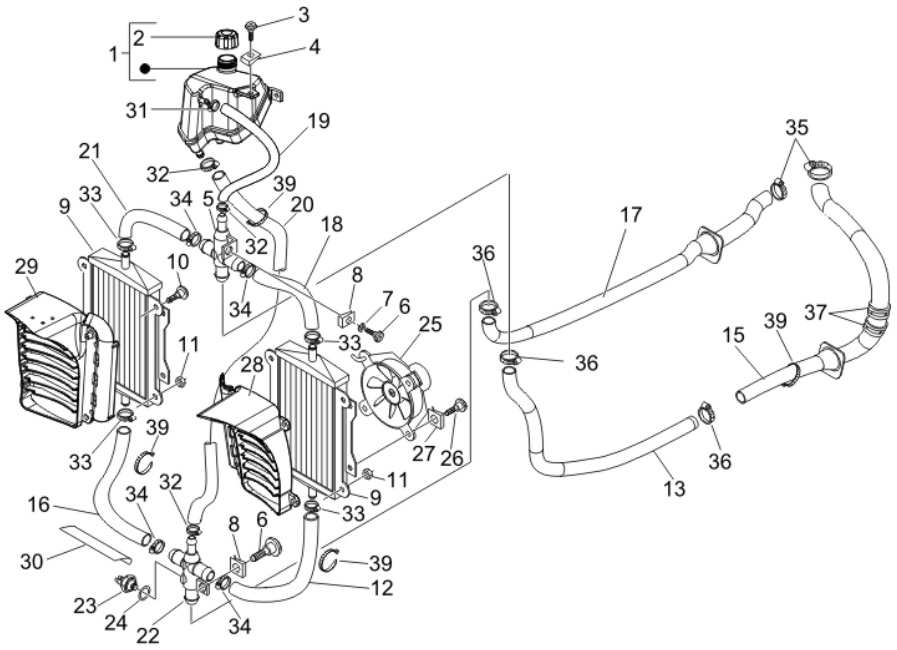

Pos.	Código	Descripción	Cant.	Variantes
1	624402	Tanque lìquido refrigerante	1	
2	623673	Tapón dep. expansión	1	
3	257404	Tornillo	2	
4	254485	Placa elastica M6	1	
5	577195	Empalme	1	
6	575249	Tornillo con manguito M6	2	
7	709047	Arandela elástica	1	
8	254485	Placa elastica M6	2	
9	577183	Radiador	2	
10	270793	Tornillo TBCIC 3,8x16	2	
11	241936	Tuerca de seguridad M6	6	
12	57313R	Tubo de conexión del radiador izq-racor inferior	1	
13	57333R	Tubo de conexión del racor superior	1	
14	CM001908	Faja stringitubo	1	
15	57320R	***MANGUITO CULATA-RACORD	1	
16	577201	Tubo de conexión del radiador der-racor inferior	1	
17	577205	Tubo	1	
18	577384	Tubo	1	
19	577433	Tubo	1	
20	577436	Tubo	1	
21	623013	Tubo	1	
22	577196	Empalme	1	
23	584676	Interruptor térmico	1	
24	168077	Junta de cobre	1	
25	584669	Motor ventilador	1	
26	272836	Tornillo M6x16	3	
27	254485	Placa elastica M6	3	
28	577187	Deflector de aire izq.	1	

Grupo	Chasis - Partes plástico - Carrocerias
Código	02.55
Descripción	Εγκατάσταση ψύξης
Revisión	1

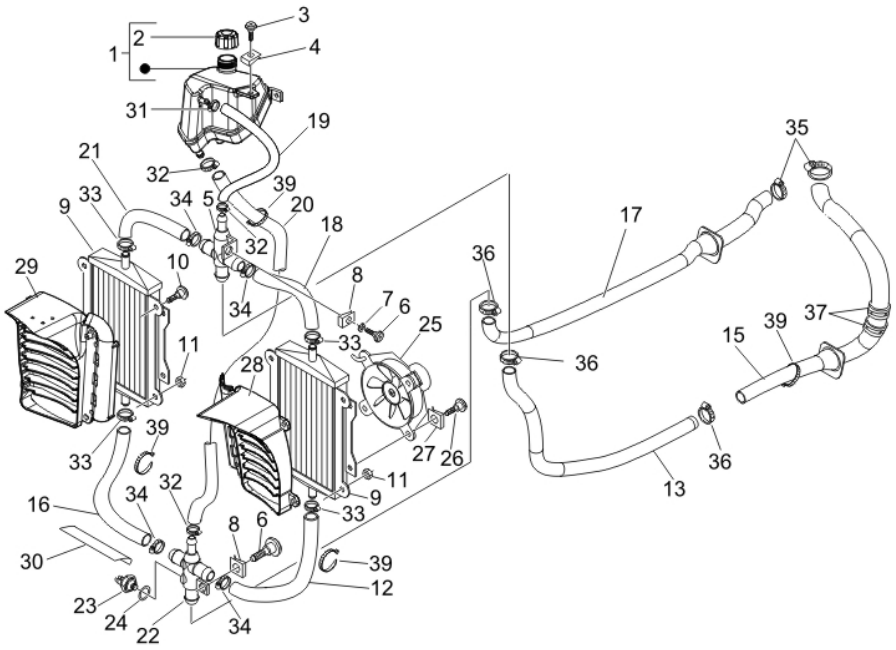

Pos.	Código	Descripción	Cant.	Variantes
29	577184	Canalización	1	
30	580160	Protección	1	
31	CM001903	Faja stringitubo	1	
32	CM001904	Faja stringitubo	3	
33	CM001905	Faja stringitubo	4	
34	CM001907	Faja stringitubo	4	
35	CM001908	Faja stringitubo	1	
36	CM001915	Faja stringitubo	3	
37	CM006903	Clip de retención tubos/cables	2	
39	145298	Abrazadera ajustable L=180mm	5	
40	CM001922	Faja stringitubo	1	

Grupo	Manillar/Dirección
Código	03.01
Descripción	Καπάκια τιμονιού
Revisión	1

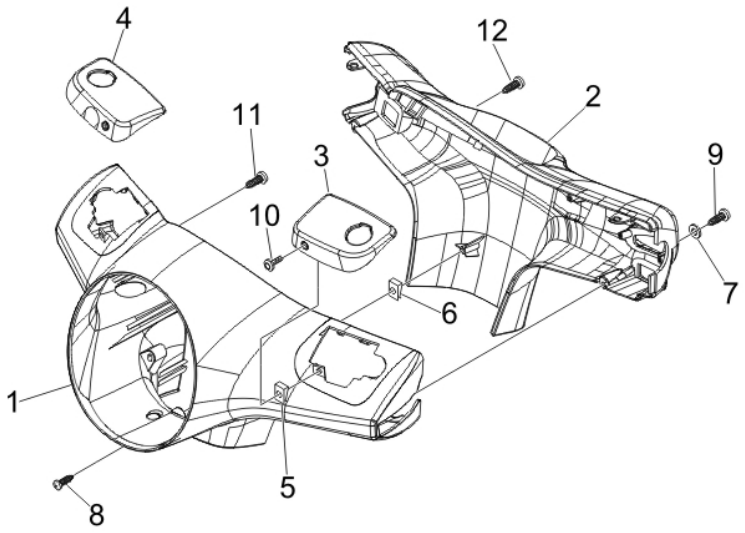

Pos.	Código	Descripción	Cant.	Variantes
1	623448	Cubre manillar delantero	1	
1	62344800DE	Cubre manillar delantero	1	**COLOR VEHÍCULO:**Midnight[222/A]
1	62344800F2	Cubre manillar delantero	1	**COLOR VEHÍCULO:**Gris Excalibur[738/A]
1	62344800F3	Cubierta delantera del manillar	1	**COLOR VEHÍCULO:**Ciruelo Daring Plum[146]
1	62344800ND	Cubierta delantera del manillar	1	**COLOR VEHÍCULO:** Negro[141]
1	652681	Cubre manillar delantero	1	
1	65268100DE	Cubre manillar delantero	1	**COLOR VEHÍCULO:**Midnight[222/A]
1	65268100F2	Cubre manillar delantero	1	**COLOR VEHÍCULO:**Gris Excalibur[738/A]
1	65268100F3	Cubierta delantera del manillar	1	**COLOR VEHÍCULO:**Ciruelo Daring Plum[146]
1	65268100ND	Cubierta delantera del manillar	1	**COLOR VEHÍCULO:** Negro[141]
2	623447	Cubre manillar tras.	1	
2	62344700DE	Cubre manillar tras.	1	**COLOR VEHÍCULO:**Midnight[222/A]
2	62344700F2	Cubre manillar tras.	1	**COLOR VEHÍCULO:**Gris Excalibur[738/A]
2	62344700F3	Cubierta trasera manillar	1	**COLOR VEHÍCULO:**Ciruelo Daring Plum[146]
2	62344700ND	Cubre manillar tras.	1	**COLOR VEHÍCULO:** Negro[141]
2	652682	Cubre manillar tras.	1	
2	65268200DE	Cubre manillar tras.	1	**COLOR VEHÍCULO:**Midnight[222/A]
2	65268200F2	Cubre manillar tras.	1	**COLOR VEHÍCULO:**Gris Excalibur[738/A]
2	65268200F3	Cubierta trasera manillar	1	**COLOR VEHÍCULO:**Ciruelo Daring Plum[146]
2	65268200ND	Cubierta trasera manillar	1	**COLOR VEHÍCULO:** Negro[141]
3	621917	Tapa bomba izq.	1	
3	62191700DE	Tapa bomba izq.	1	**COLOR VEHÍCULO:**Midnight[222/A]
3	62191700F2	Tapa bomba izq.	1	**COLOR VEHÍCULO:**Gris Excalibur[738/A]
3	62191700F3	Tapa bomba izq.	1	**COLOR VEHÍCULO:**Ciruelo Daring Plum[146]
3	62191700ND	Tapa bomba izq.	1	**COLOR VEHÍCULO:** Negro[141]
4	621918	Tapa bomba derecha	1	
4	62191800DE	Tapa bomba derecha	1	**COLOR VEHÍCULO:**Midnight[222/A]
4	62191800F2	Tapa bomba derecha	1	**COLOR VEHÍCULO:**Gris Excalibur[738/A]

Grupo	Manillar/Dirección
Código	03.01
Descripción	Καπάκια τιμονιού
Revisión	1

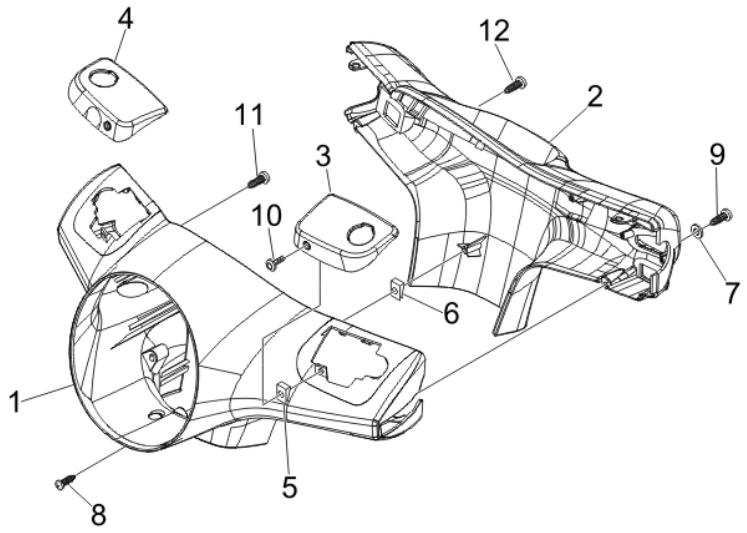

Pos.	Código	Descripción	Cant.	Variantes
4	62191800F3	Tapa bomba derecha	1	**COLOR VEHÍCULO:**Ciruelo Daring Plum[146]
4	62191800ND	Tapa bomba derecha	1	**COLOR VEHÍCULO:** Negro[141]
5	CM017418	Placa	2	
6	CM017409	Placa elastica	1	
7	003053	Arandela	2	
8	258249	Tornillo 4,2x19	1	
9	267115	Tornillo autorrosc. M4x16	2	
10	581957	Tornillo	2	
11	294678	Tornillo autorrosc. 3.5x16	2	
12	268596	Tornillo autorrosc. D4x13	2	

Grupo	Manillar/Dirección
Código	03.02
Descripción	Συγκρότημα οργάνων - Cruscotto
Revisión	1

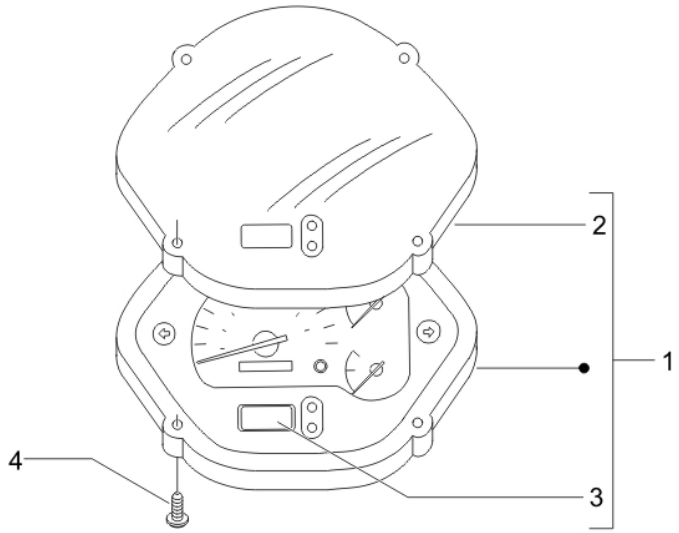

Pos.	Código	Descripción	Cant.	Variantes
1	58157R	Tablero de instr.	1	
1	583621	Tablero de instr.	1	
2	639414	Transparente grupo instrumentos ECIE	1	
3	58113R	Reloj	1	
4	270793	Tornillo TBCIC 3,8x16	4	

Grupo	Manillar/Dirección
Código	03.06
Descripción	Τιμόνι - Αντλίαçες φρένου
Revisión	1

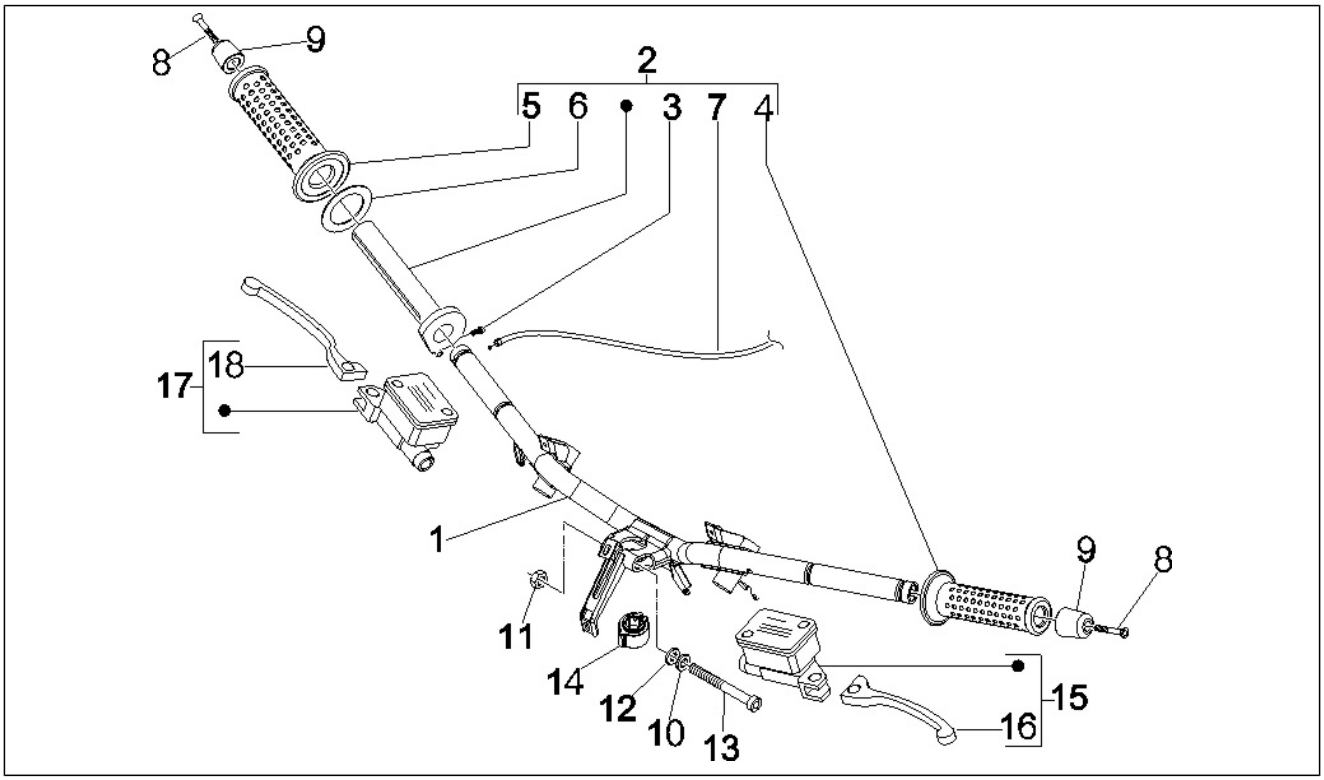

Pos.	Código	Descripción	Cant.	Variantes
1	623536	***MANILLAR	1	
2	CM060950	Manguito	1	
3	123394	Tornillo con casquillo	2	
4	271452	Puño izq.	1	
5	271453	Puño der.	1	
6	562923	Anillo 38,3x27x1,2	1	
7	CM073301	Transmisión	1	
8	271434	Vite M6x55	2	
9	582034	Termin.peso antivib.	2	
10	012543	Arandela elástica plana con dentado interno 17x10,3x2	1	
11	015330	Tuerca M10	1	
12	178790	Arandela plana 22x10,3x2,5	1	
13	223605	Tornillo	1	
14	582828	Collarín	1	
15	CM074801	Bomba freno trasero (Heng Tong)	1	
16	646833	Palanca de freno	1	
17	CM074901	Bomba del freno delantero completa (Heng Tong)	1	
18	646833	Palanca de freno	1	

Grupo	Suspensiones - Ruedas
Código	04.01
Descripción	Αιωρούμενος βραχίονας
Revisión	1

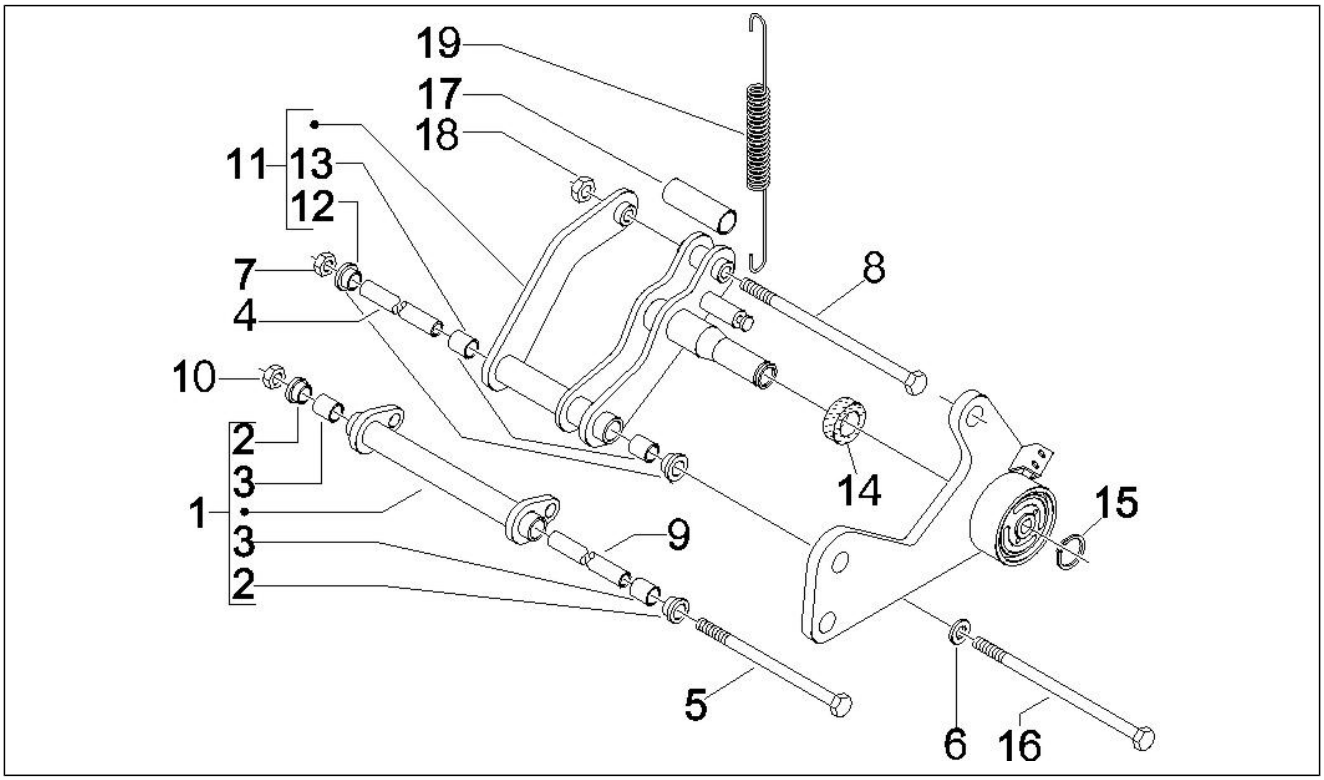

Pos.	Código	Descripción	Cant.	Variantes
1	56330R	Brazo oscilante lado chasis	1	
2	598917	Buje	2	
3	600161	Jaula rodillos	2	
4	597857	Distanciador	1	
5	597914	Tornillo hexagonal M12x324	1	
6	266845	Arandela	1	
7	271740	Tuerca M12	1	
8	271807	Tornillo c. hex. M10x202	1	
9	CM067801	Distanciador L=183 mm	1	
10	232108	Tuerca de seguridad M10	1	
11	599246	Brazo oscilante lado motor	1	
12	597317	Buje	2	
13	597374	Jaula rodillos	2	
14	599250	Casquillo elástico	1	
15	006416	Anillo de retención	1	
16	598237	Tornillo M10x220	1	
17	599077	Distanciador	1	
18	564878	Tuerca	1	
19	599059	Muelle	1	

Grupo	Suspensiones - Ruedas
Código	04.02
Descripción	Πιρούνι/μπουκάλα συστήματος διεύθυνσης - Συγκρότημα ποτηριών
Revisión	1

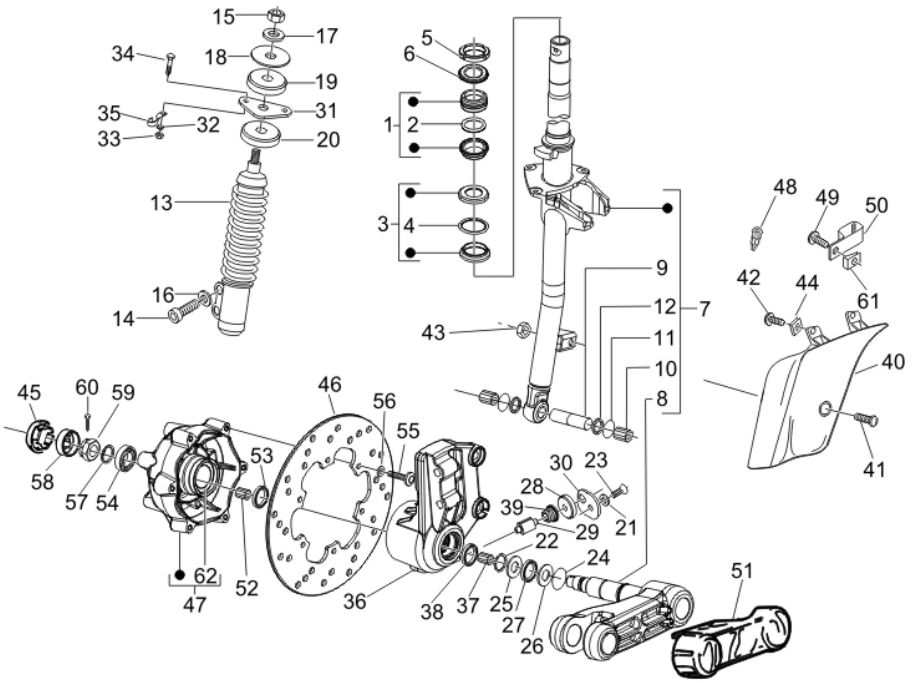

Pos.	Código	Descripción	Cant.	Variantes
1	CM061303	Anillo de rodadura superior	1	
2	564257	Jaula de bolas	1	
3	CM061304	Anillo de rodadura inferior	1	
4	564260	Jaula de bolas	1	
5	011109	Tuerca anular del tubo de la dirección	1	
6	582787	Placa segur. direc.	1	
7	6009605	Tubo de la dirección	1	
8	2737115	Brazo suspensi¾n	1	
9	177451	Pasador	1	
10	198513	Casquillo	2	
11	006731	Junta	2	
12	119219	Gasket ring	2	
13	56286R	Del.Amortiguador cpl.	1	
14	149104	Tornillo Allen M8x40	2	
15	021210	Tuerca	1	
16	709047	Arandela elástica	2	
17	012535	Arandela	1	
18	174088	Arandela	1	
19	174085	Taco	1	
20	174874	Taco	1	
21	006975	Arandela Ø5,3xØ10x0,5	1	
22	006422	Anillo	1	
23	031058	Tornillo M5x16	1	
24	177408	Junta tórica	1	
25	177414	Arandela	1	
26	177445	Arandela	1	
27	177521	Anillo	1	
28	266841	Taco	1	

Grupo	Suspensiones - Ruedas
Código	04.02
Descripción	Πιρούνι/μπουκάλα συστήματος διεύθυνσης - Συγκρότημα ποτηριών
Revisión	1

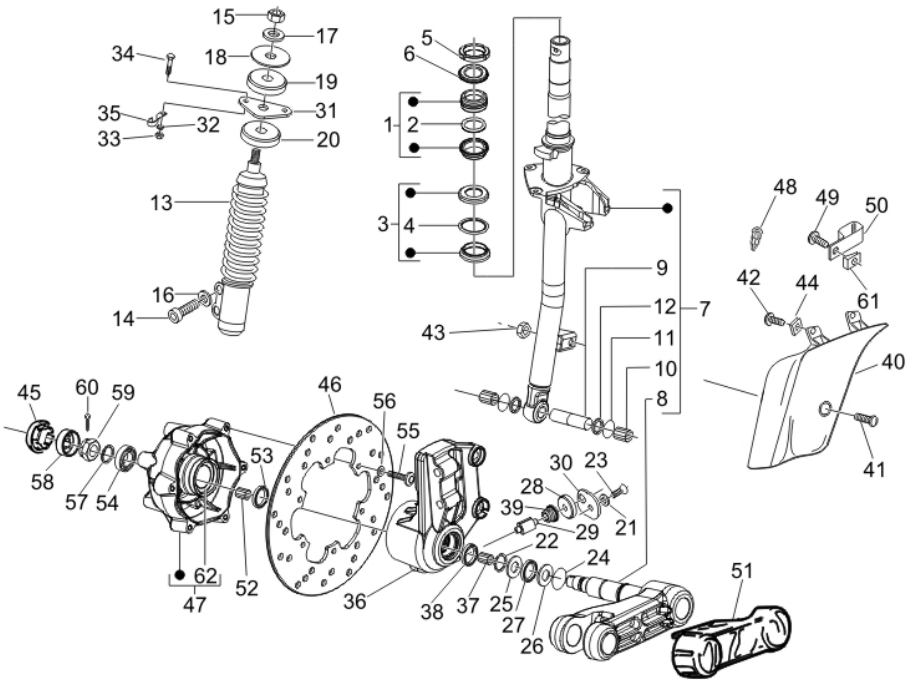

Pos.	Código	Descripción	Cant.	Variantes
29	267819	Carrete	1	
30	269118	Placa	1	
31	273693	Mensula	1	
32	016408	Arandela elástica 13,75x8,15x4,5	2	
33	020108	Tuerca M8x6,5	2	
34	031119	Tornillo c. hex. M8x22	2	
35	598134	Abrazadera	1	
36	597758	Soporte	1	
37	177436	Casquillo	2	
38	177494	Anillo	1	
39	564053	Soporte	1	
40	598615	Cubierta de la suspensión delantera	1	
40	598615000C	Cubrebrazo de la suspensión delantera	1	**COLOR VEHÍCULO:**Gris Excalibur[738/A]
40	59861500DE	Cubierta suspensión delantera	1	**COLOR VEHÍCULO:**Midnight[222/A]
40	59861500F2	Cubierta suspensión delantera	1	**COLOR VEHÍCULO:**Gris Excalibur[738/A]
40	59861500F3	***TAPA AMORT.DEL.PRUGNA 146	1	**COLOR VEHÍCULO:**Ciruelo Daring Plum[146]
40	59861500ND	Cubierta suspensión delantera	1	**COLOR VEHÍCULO:** Negro[141]
41	259348	Tornillo +espiga	1	
42	259349	Tornillo M4,2x13	2	
43	969224	Tuerca	1	
44	CM017410	Placa elastica	2	
45	092517	Tapón	1	
46	564573	Disco freno	1	
47	598654	Cubo	1	
48	231590	Clip elástico	1	
49	259349	Tornillo M4,2x13	1	
50	271477	Abrazadera	1	
51	561433	Cubrebrazo de la suspensión delantera	1	

Grupo	Suspensiones - Ruedas
Código	04.02
Descripción	Πιρούνι/μπουκάλα συστήματος διεύθυνσης - Συγκρότημα ποτηριών
Revisión	1

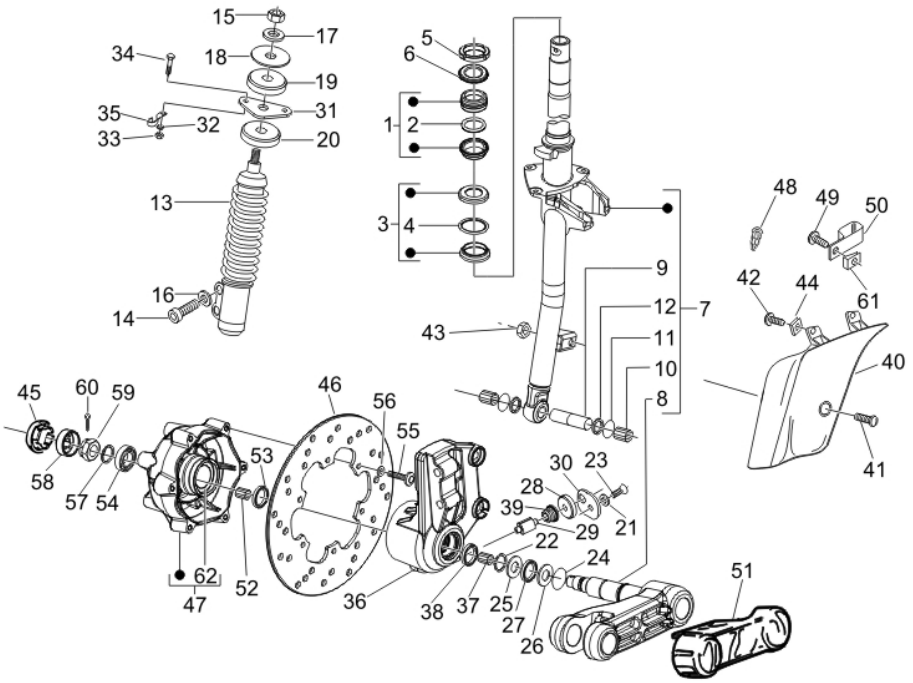

Pos.	Código	Descripción	Cant.	Variantes
52	177442	Cojinete de agujas	1	
53	177443	Gasket ring	1	
54	177610	Cojinete	1	
55	271147	Tornillo M6x20	6	
56	006966	Arandela elástica 6,4x11x0,5	6	
57	006635	Anillo elástico	1	
58	177609	Casquete	1	
59	021114	Tuerca	1	
60	012789	Clavija	1	
61	CM017410	Placa elastica	1	
62	267818	Corona dentada tomada cuenta Km	1	
63	012528	Arandela	2	

Grupo	Suspensiones - Ruedas
Código	04.10
Descripción	Ανάρτηση πίσω - Αμορτισέρ
Revisión	1

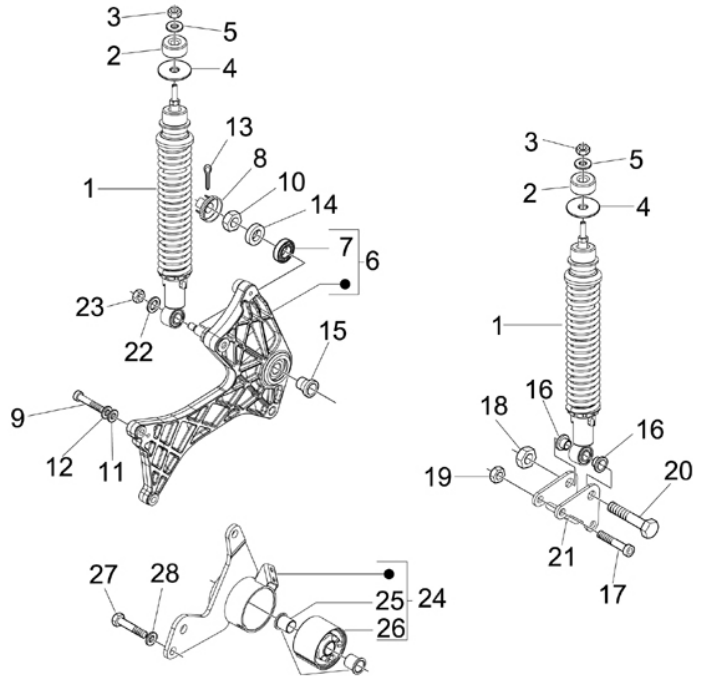

Pos.	Código	Descripción	Cant.	Variantes
1	56234R	Amortiguador post.	2	
2	178150	Tapón superior	2	
3	021108	Tuerca M8	2	
4	267038	Arandela plana	2	
5	016408	Arandela elástica 13,75x8,15x4,5	2	
6	599593	Brazo derecho	1	
7	82545R	Cojinete de bolas	1	
8	194423	Casquete sujeta tuerca	1	
9	149104	Tornillo Allen M8x40	2	
10	563728	Tuerca M16x13	1	
11	013776	Arandela	2	
12	709047	Arandela elástica	2	
13	012789	Clavija	1	
14	597528	Distanciador	1	
15	848039	Espaciador rueda	1	
16	597149	Buje	2	
17	844483	Tornillo Allen M8x50	2	
18	232108	Tuerca de seguridad M10	1	
19	020008	Tuerca M8	2	
20	268158	Torn. CH con reborde M10	1	
21	598143	Placa	1	
22	013962	Arandela	1	
22	016627	Arandela	1	
23	232108	Tuerca de seguridad M10	1	
24	599249	Estribo	1	
25	273460	Buje	2	
26	272750	Casquillo elástico	1	
27	031153	Perno	2	

Grupo	Suspensiones - Ruedas
Código	04.10
Descripción	Ανάρτηση πίσω - Αμορτισέρ
Revisión	1

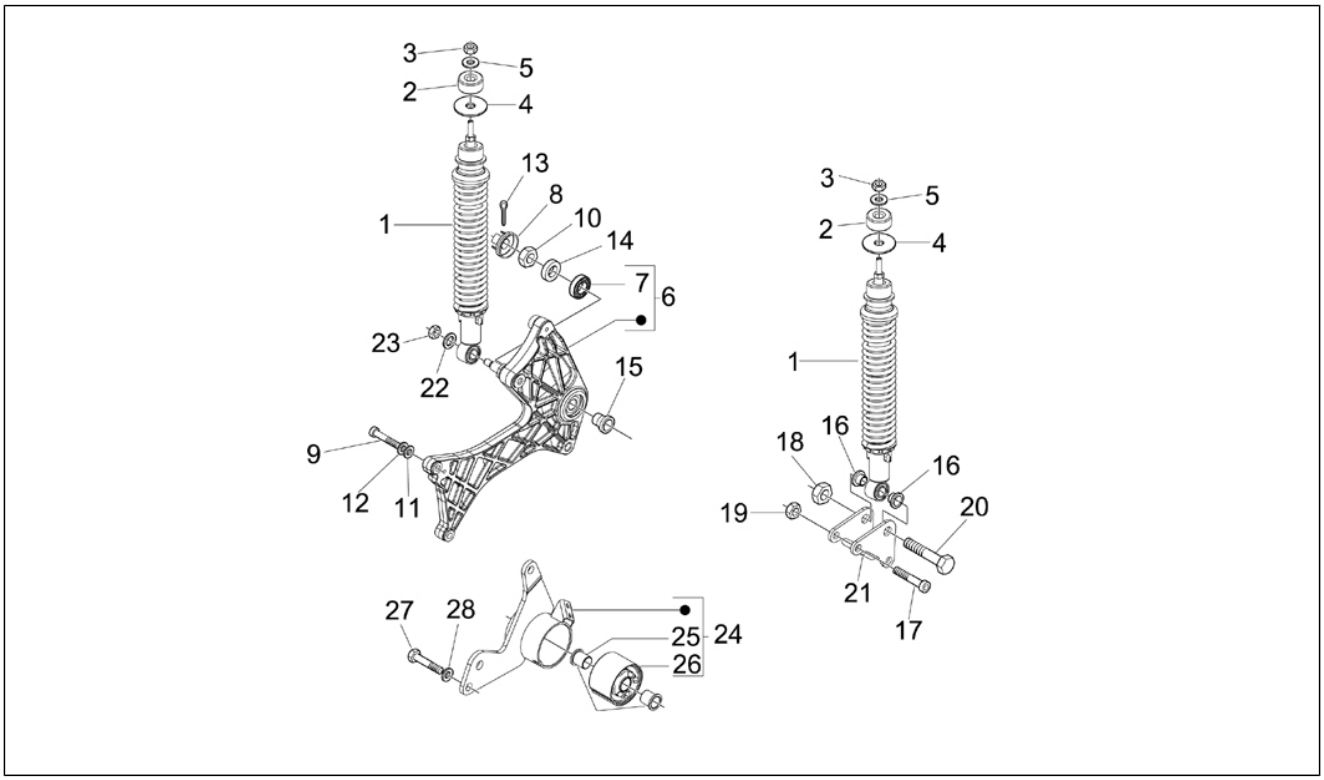

Pos.	Código	Descripción	Cant.	Variantes
28	709646	Arandela	2	

Grupo	Suspensiones - Ruedas
Código	04.11
Descripción	Τροχός μπροστά
Revisión	1

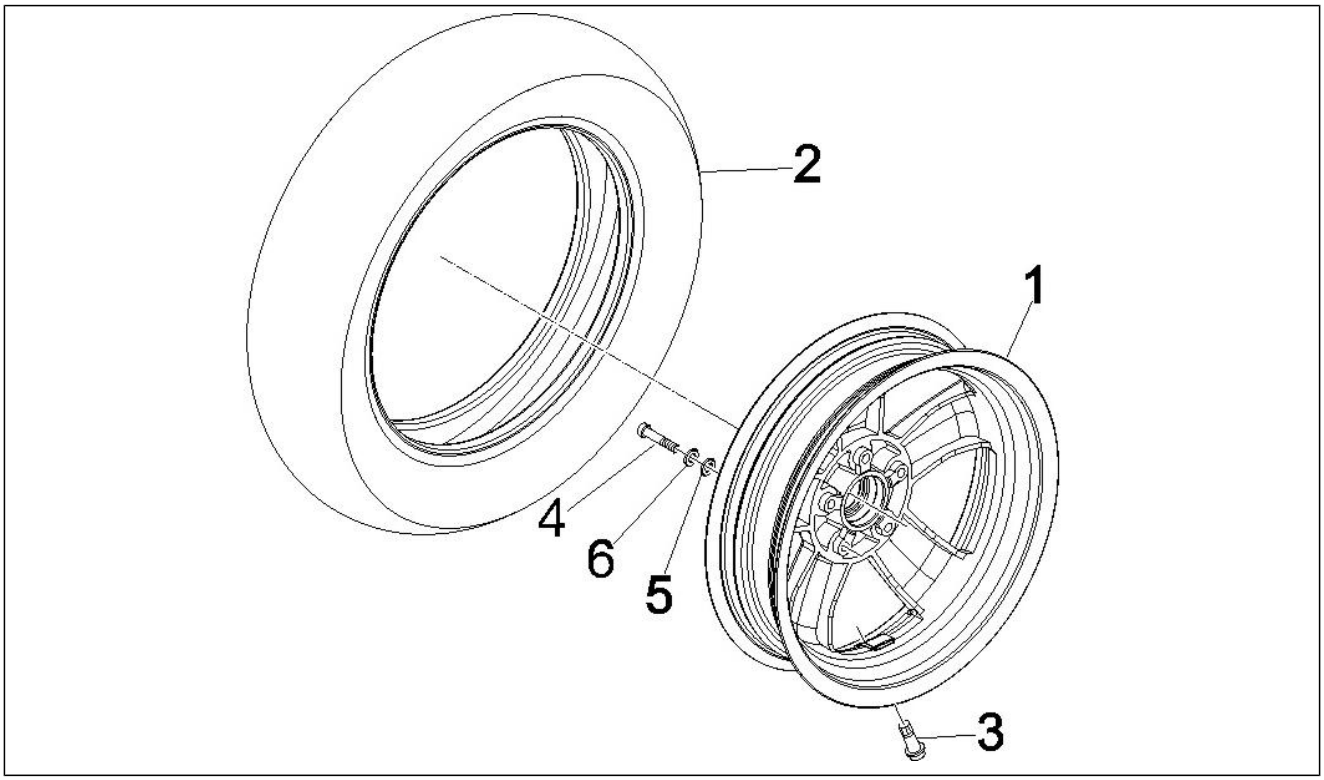

Pos.	Código	Descripción	Cant.	Variantes
1	598619	Rueda	1	
2	597944	Neumático 120/70 R12 (Pirelli)	1	
2	598277	Neumático (Sava) 120/70 R12	1	
3	597679	Vàlvula para tubeless	1	
4	149104	Tornillo Allen M8x40	5	
5	709047	Arandela elástica	5	
6	828961	Arandela plana 8,2x17x2,5	5	

Grupo	Suspensiones - Ruedas
Código	04.12
Descripción	Τροχός πίσω
Revisión	1

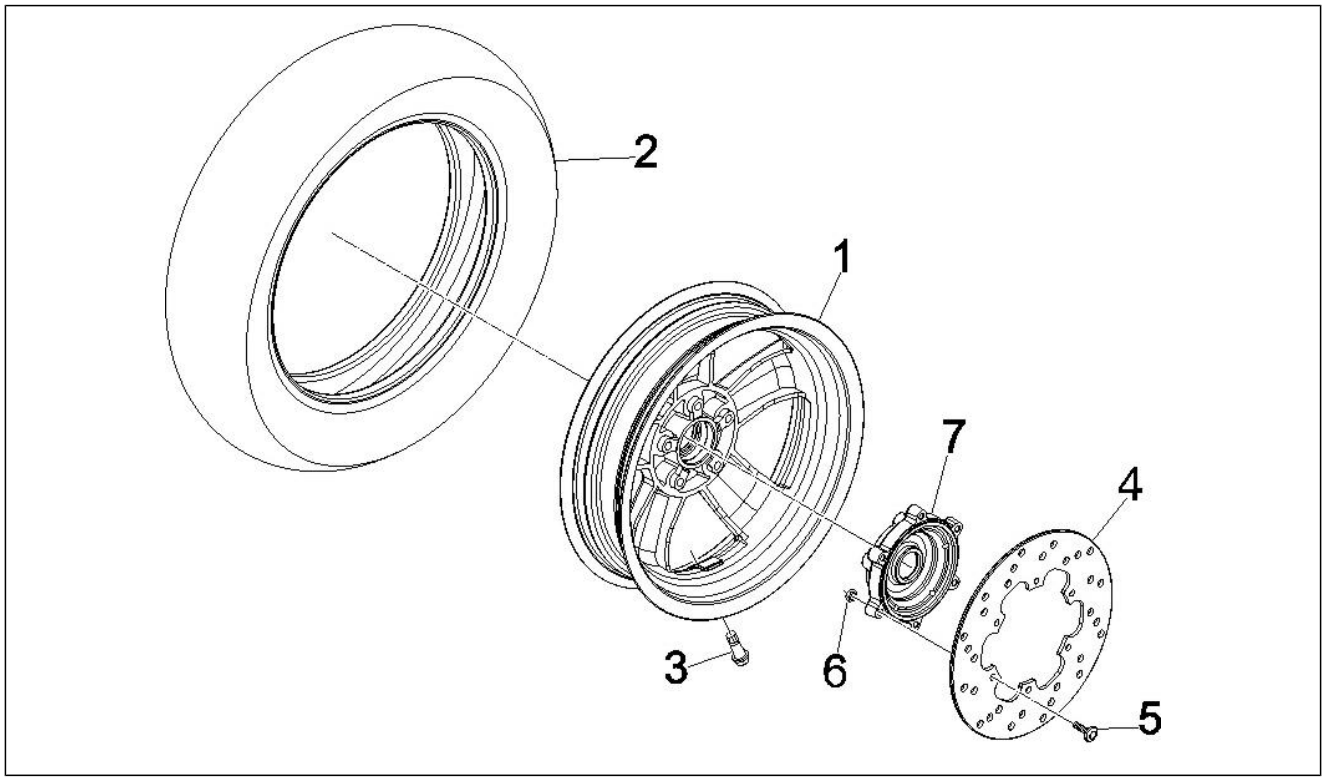

Pos.	Código	Descripción	Cant.	Variantes
1	598619	Rueda	1	
2	597945	Neumático (Pirelli) 130/70-12"	1	
2	598278	Neumático (Sava) 130/70 R12	1	
3	597679	Vàlvula para tubeless	1	
4	564573	Disco freno	1	
5	597564	Tornillo	6	
6	597565	Tuerca de seguridad	6	
7	598715	Buje rueda tras.	1	

Grupo	Instalación de frenos - Transmisiones
Código	05.01
Descripción	Σωληνώσεις φρένων - Δαγκάνες φρένου
Revisión	1

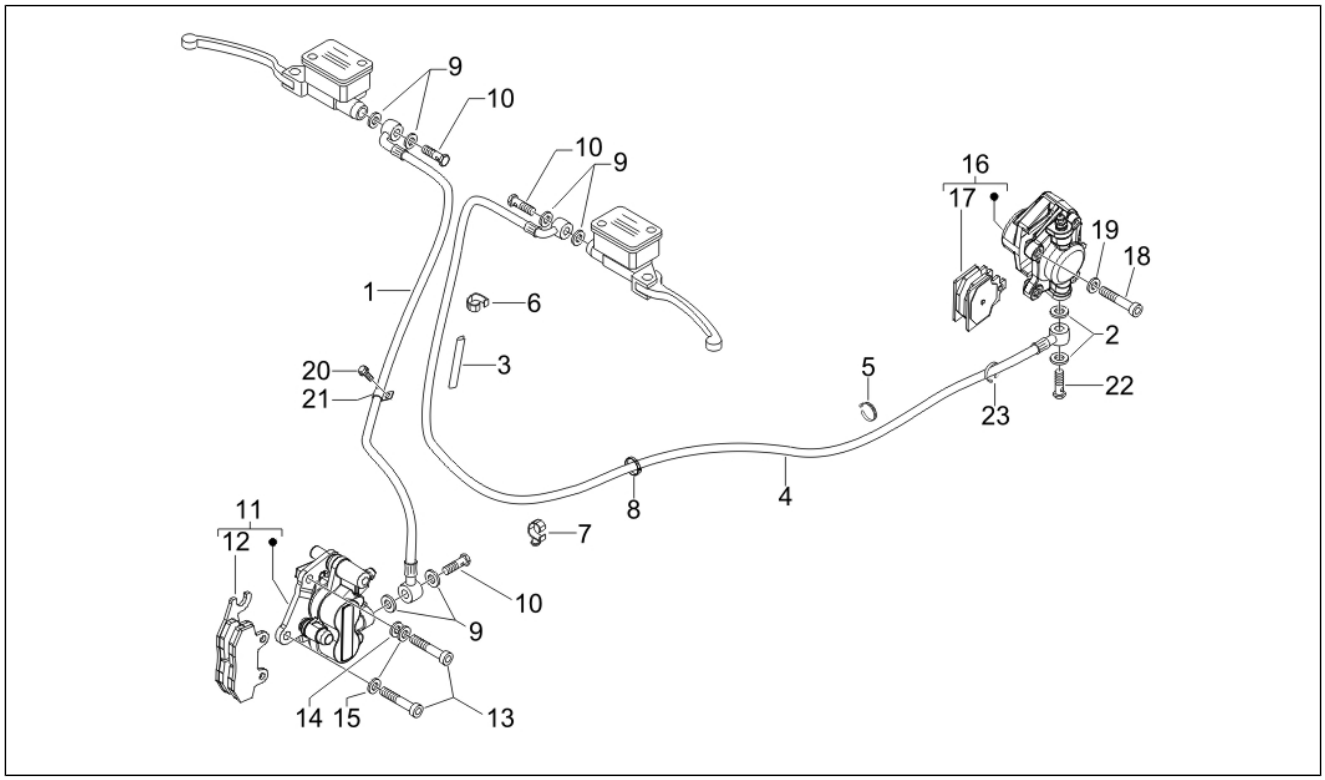

Pos.	Código	Descripción	Cant.	Variantes
1	597856	Tubería hidráulica del freno delantero	1	
2	127927	Junta	2	
3	580160	Protección	1	
4	600195	Tuberìa freno trasero	1	
5	257134	Abrazadera ajustable L=277	1	
6	564761	Abrazadera	1	
7	217280	Abrazadera	1	
8	CM006903	Clip de retención tubos/cables	1	
9	127927	Junta	2	
10	265451	Tornillo tubo aceite M10x18	1	
11	CM068301	Pinza freno (Heng Tong)	1	
12	647078	Par pastillas de freno (Heng Tong)	1	
13	319532	Tornillo	2	
14	003058	Arandela plana 15x8,4x1,5	1	
15	709047	Arandela elástica	2	
16	CM074101	Pinza freno	1	
17	647161	Par pastillas de freno trasero	1	
18	015792	Tornillo M8x30	2	
19	709047	Arandela elástica	2	
20	289731	Tornillo con reborde M6x30	1	
21	597418	Abrazadera	1	
22	265451	Tornillo tubo aceite M10x18	1	
23	145298	Abrazadera ajustable L=180mm	1	

Grupo	Instalación de frenos - Transmisiones
Código	05.03
Descripción	Ντίζες
Revisión	1

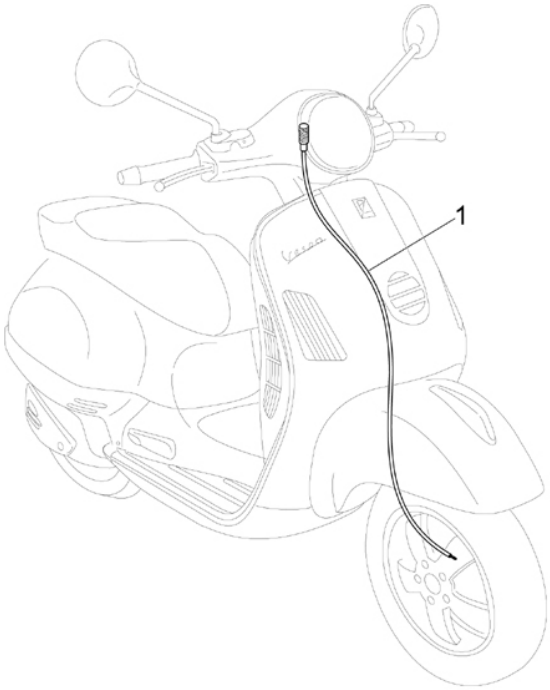

Pos.	Código	Descripción	Cant.	Variantes
1	599350	Transmisión cuenta Km	1	

Grupo	Instalación eléctrica
Código	06.01
Descripción	Μοχλοδιακόπτες – Διακόπτες – Κουμπιά - Διακόπτες
Revisión	1

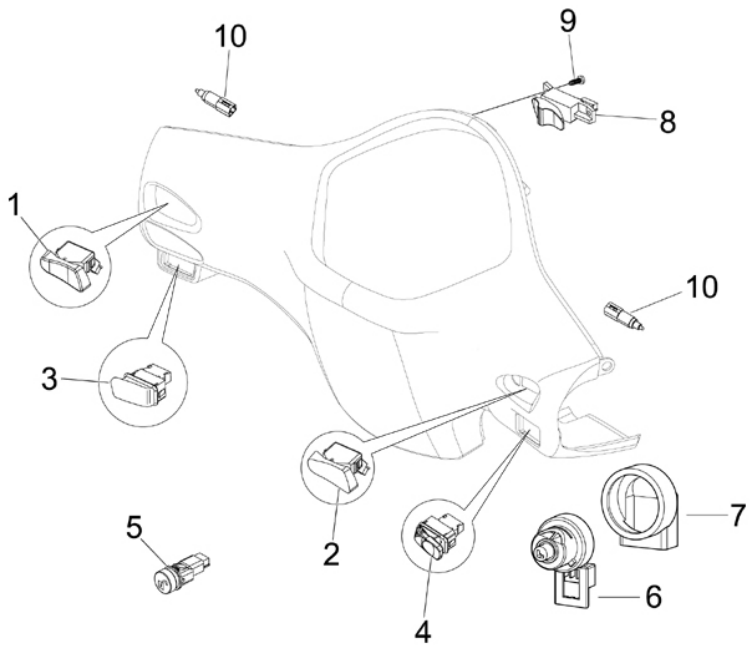

Pos.	Código	Descripción	Cant.	Variantes
1	294877	Desviador luz	1	
2	584599	Interruptor de paro del motor	1	
3	638976	Pulsador clacson	1	
4	638975	Pulsador arranque	1	
5	582988	Pulsador apertura sillín	1	
6	582951	Conmutador de llave	1	
7	582041	Capuchón conmutador	1	
8	294723	Conmutador intermitentes	1	
9	258403	Tornillo autorrosc. 3,5x13	2	
10	583575	Pulsador stop	2	

Grupo	Instalación eléctrica
Código	06.03
Descripción	Φανοί μπροστά - Φλας
Revisión	1

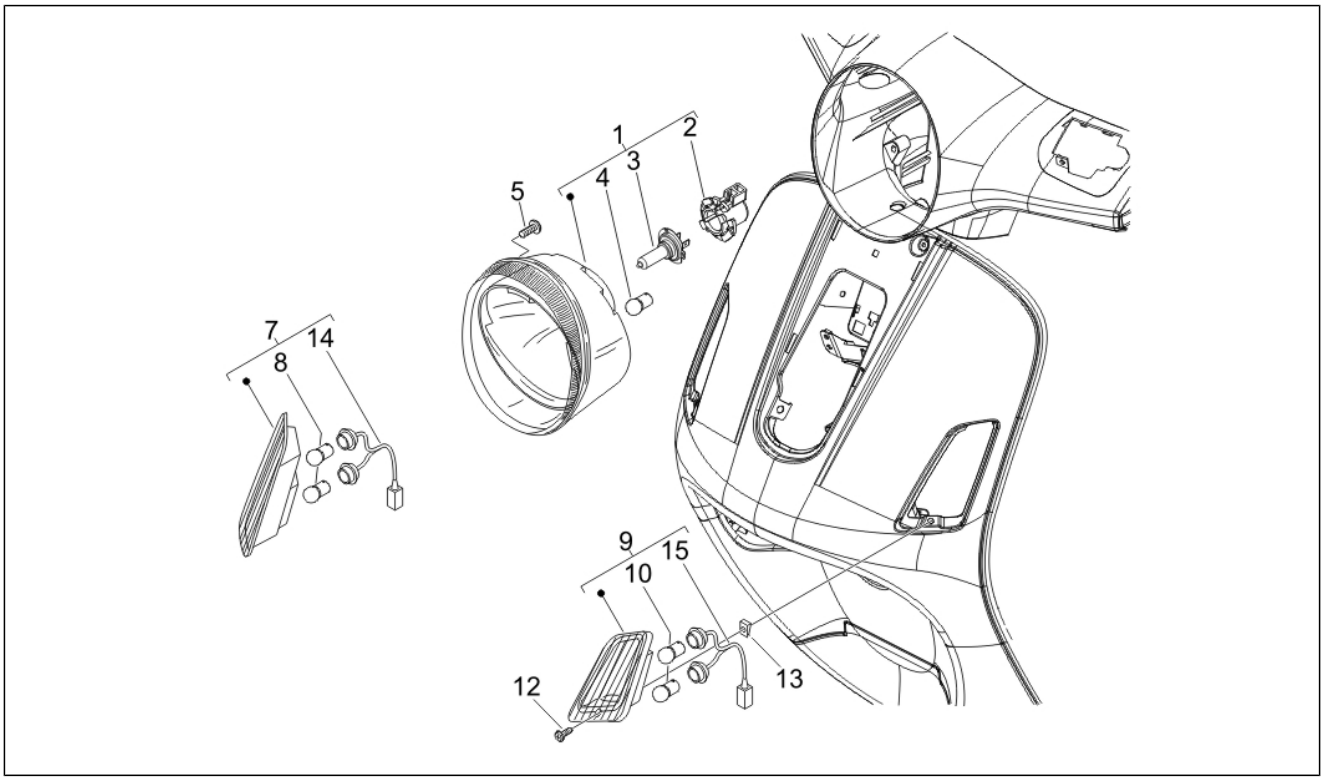

Pos.	Código	Descripción	Cant.	Variantes
1	584977	Proyector compl.	1	
2	253327	Portalámparas	1	
3	292022	Lámpara 12V-5W	1	
4	292723	Lámpara H4 60/55W 12V	1	
5	296458	Tornillo autorrosc. L=35 mm	4	
7	584970	Intermitente delantero DCH.	1	
8	581904	Lámpara	2	
9	584971	Intermitente delantero IZQ.	1	
10	581904	Lámpara	2	
12	008457	Torn. autorr. M4,2x19	2	
13	CM017406	Placa	2	
14	583864	Grupo de cables	1	
15	583864	Grupo de cables	1	

Grupo	Instalación eléctrica
Código	06.04
Descripción	Φανοί πίσω - Φλας
Revisión	1

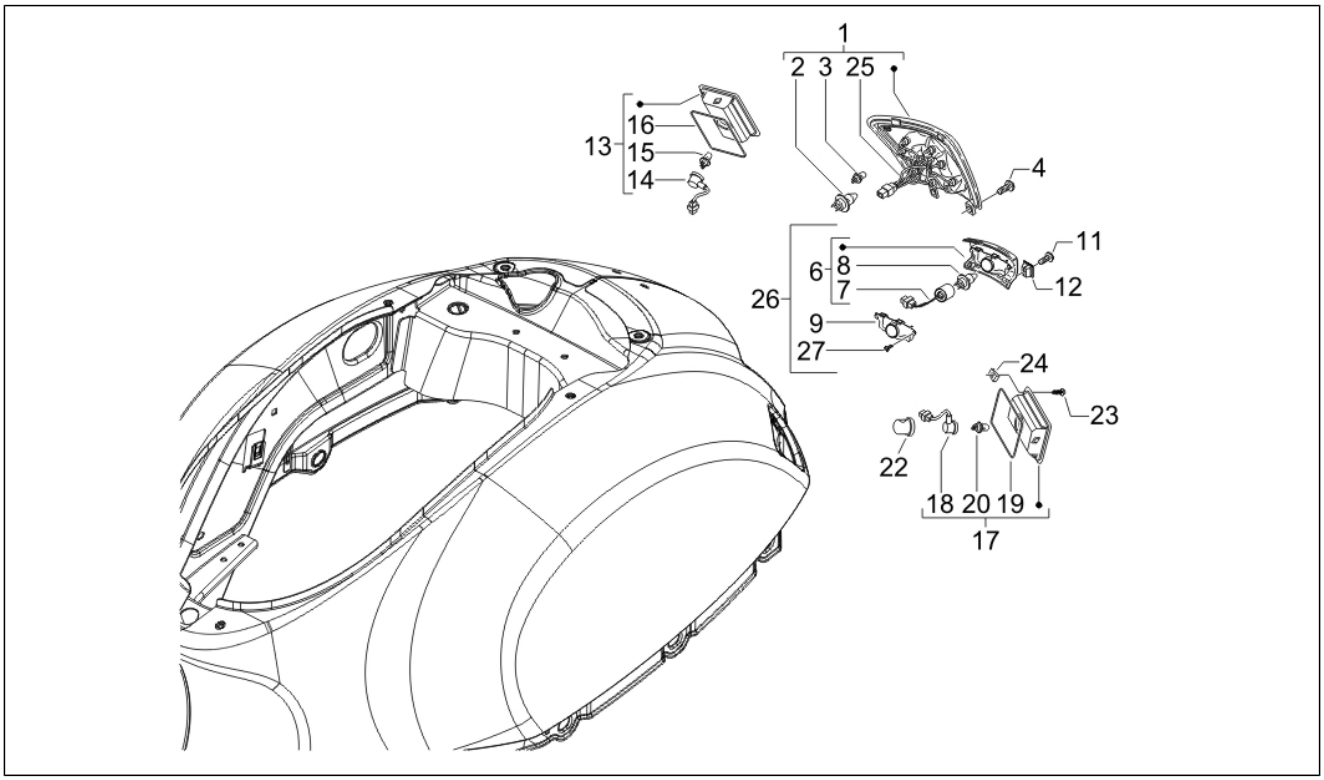

Pos.	Código	Descripción	Cant.	Variantes
1	639181	Faro	1	
2	292022	Lámpara 12V-5W	1	
3	581056	Bombillo todovidrio 12v-2,3w	2	
4	259830	Tornillo métrico M6x20	2	
6	638702	Luz matricula	1	
7	583812	Grupo de cables	1	
8	292022	Lámpara 12V-5W	1	
9	638701	Tapa de la iluminación de la matrícula	1	
9	63870100DE	Tapa de la iluminación de la matrícula	1	**COLOR VEHÍCULO:**Midnight[222/A]
9	63870100F2	Tapa de la iluminación de la matrícula	1	**COLOR VEHÍCULO:**Gris Excalibur[738/A]
9	63870100F3	Tapa de la iluminación de la matrícula	1	**COLOR VEHÍCULO:**Ciruelo Daring Plum[146]
9	63870100ND	Tapa de la iluminación de la matrícula	1	**COLOR VEHÍCULO:** Negro[141]
11	258249	Tornillo 4,2x19	2	
12	199190	Taco de expansión	2	
13	584972	Intermitente trasero DCH.	1	
14	583527	Portalámparas	1	
15	181746	Lámpara 12V-10W	1	
16	584679	Junta der.	1	
17	584973	Intermitente trasero IZQ.	1	
18	583527	Portalámparas	1	
19	584678	Junta izq.	1	
20	181746	Lámpara 12V-10W	1	
22	250522	Capuchón	2	
23	008457	Torn. autorr. M4,2x19	2	
24	CM017406	Placa	2	
25	583841	Grupo de cables	1	
27	297498	Tornillo autorrosc. M3,5x13	2	

Grupo	Instalación eléctrica
Código	06.05
Descripción	Ρελέ - Μπαταρία - Κόρνα
Revisión	1

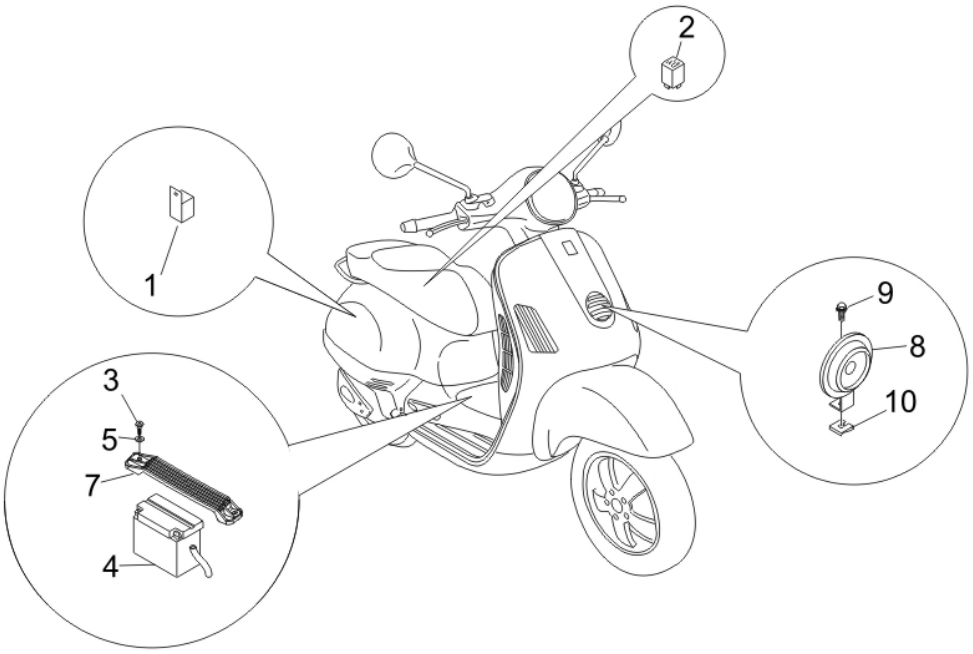

Pos.	Código	Descripción	Cant.	Variantes
1	58099R	Telerruptor 12V-30A	1	
2	58115R	Telerruptor de arranque 12V-80A	1	
3	259830	Tornillo métrico M6x20	2	
4	583158	Batería (Yuasa) 12V-10Ah	1	
5	016406	Arandela elástica 6,4x11,8x1	2	
7	621830	Soporte bateria	1	
8	CM071806	Claxon	1	
9	434541	Torn. CH con reborde M6x16	1	
10	254485	Placa elastica M6	1	

Grupo	Instalación eléctrica
Código	06.06
Descripción	Ρυθμιστής τάσης -Ηλεκτρονική - Πολλαπλασιαστής
Revisión	1

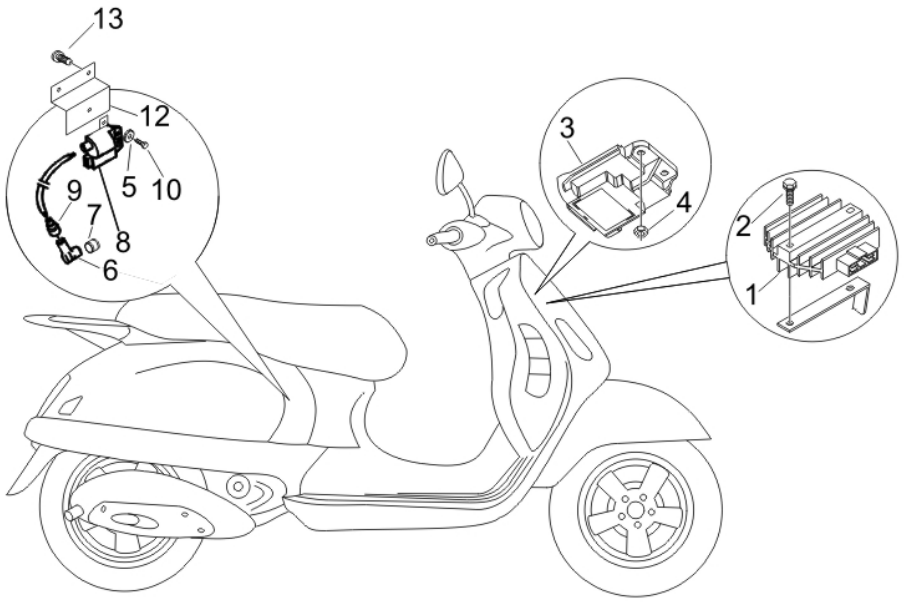

Pos.	Código	Descripción	Cant.	Variantes
1	58090R	Regulador de tensión	1	
2	031091	Tornillo c. hex. M6x22	2	
3	639840	Dispositivo de encendido electrónico con immobilizer	1	
4	969224	Tuerca	2	
5	012528	Arandela	1	
6	969348	Capuchón blind.	1	
7	828210	Collar de protección bujía	1	
8	829337	Bob.a.t.+cable	1	
9	255473	Capuchón	1	
10	015856	Tornillo M5x21	1	
12	583895	Estribo	1	
13	272836	Tornillo M6x16	1	

Grupo	Instalación eléctrica
Código	06.08
Descripción	Συγκρότημα πλεξούδας καλωδίων
Revisión	1

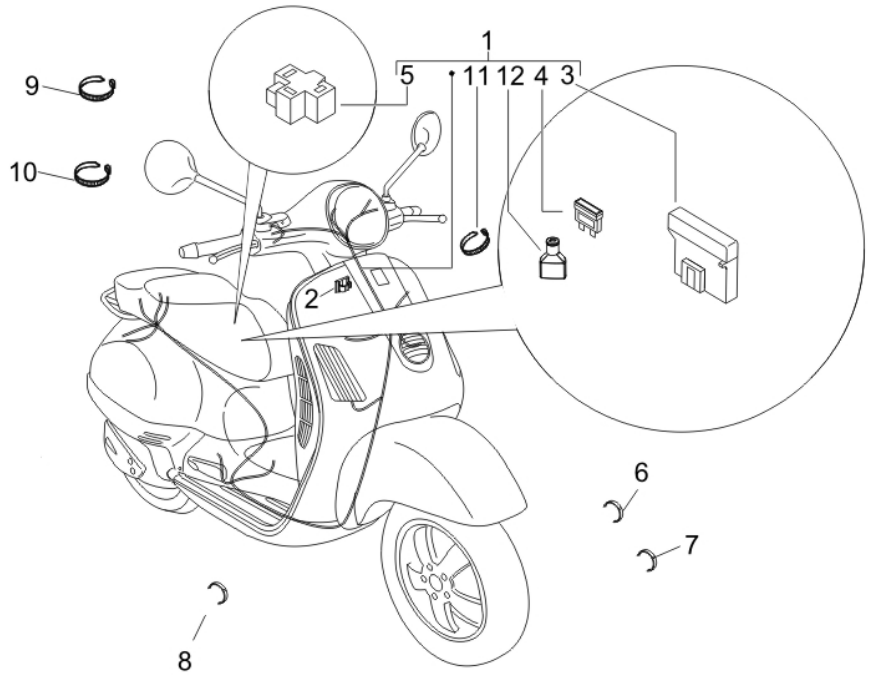

Pos.	Código	Descripción	Cant.	Variantes
1	639908	***Grupo cables	1	
2	577594	Abrazadera elástica	1	
3	580653	Porta fusible	1	
4	252945	Fusible 7,5A	2	
4	292507	Fusible 10A	1	
4	293256	Fusible de làminas 5a	2	
4	582930	Fusible de làminas 3a	1	
5	156205	Bloque PTF	1	
6	CM006902	Muelle retención	2	
7	CM006905	Muelle retención L=12	1	
8	CM006907	Clip de retención tubos/cables L=16	2	
9	257134	Abrazadera ajustable L=277	1	
10	145298	Abrazadera ajustable L=180mm	6	
11	145298	Abrazadera ajustable L=180mm	1	
12	255256	Capuchón	1	